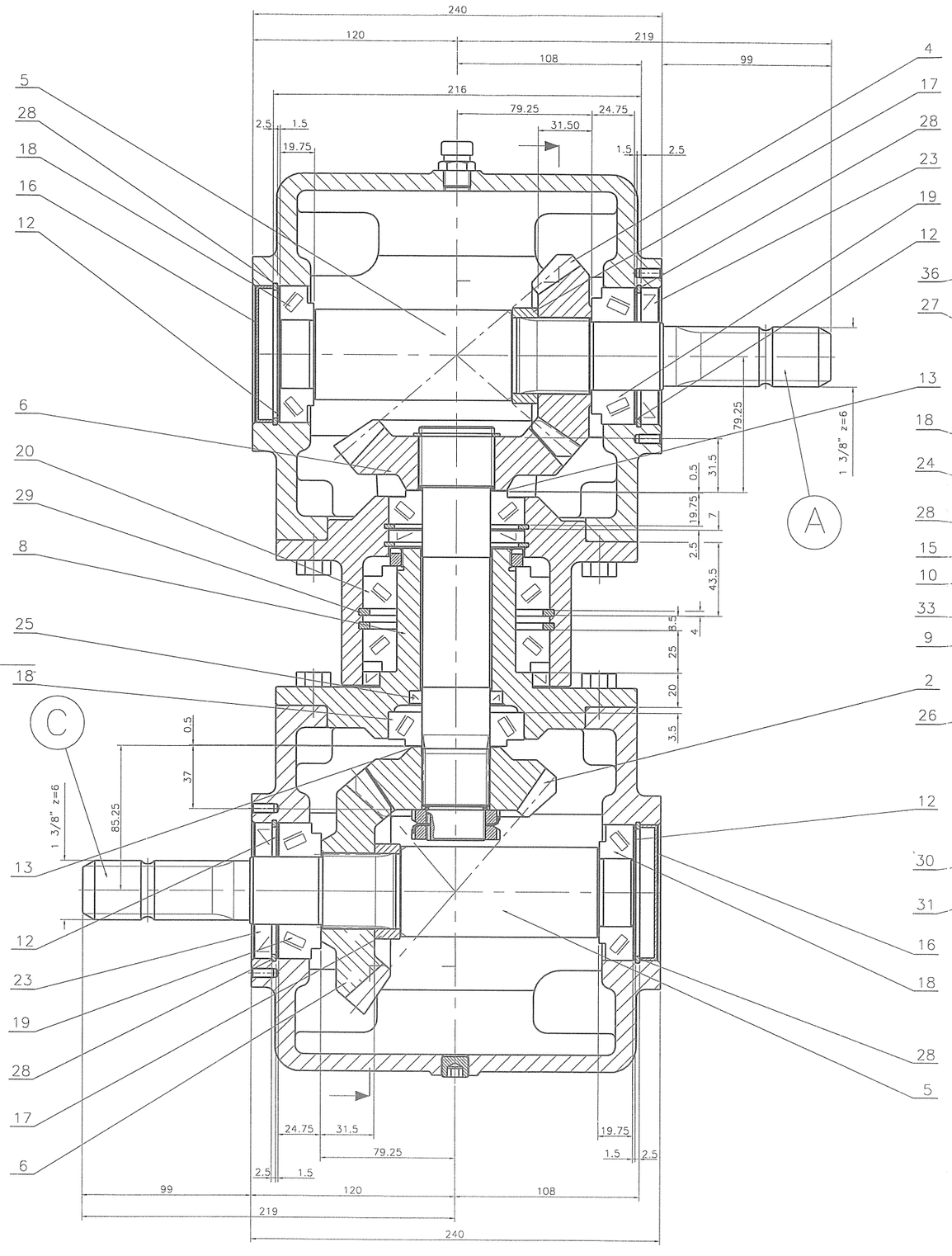

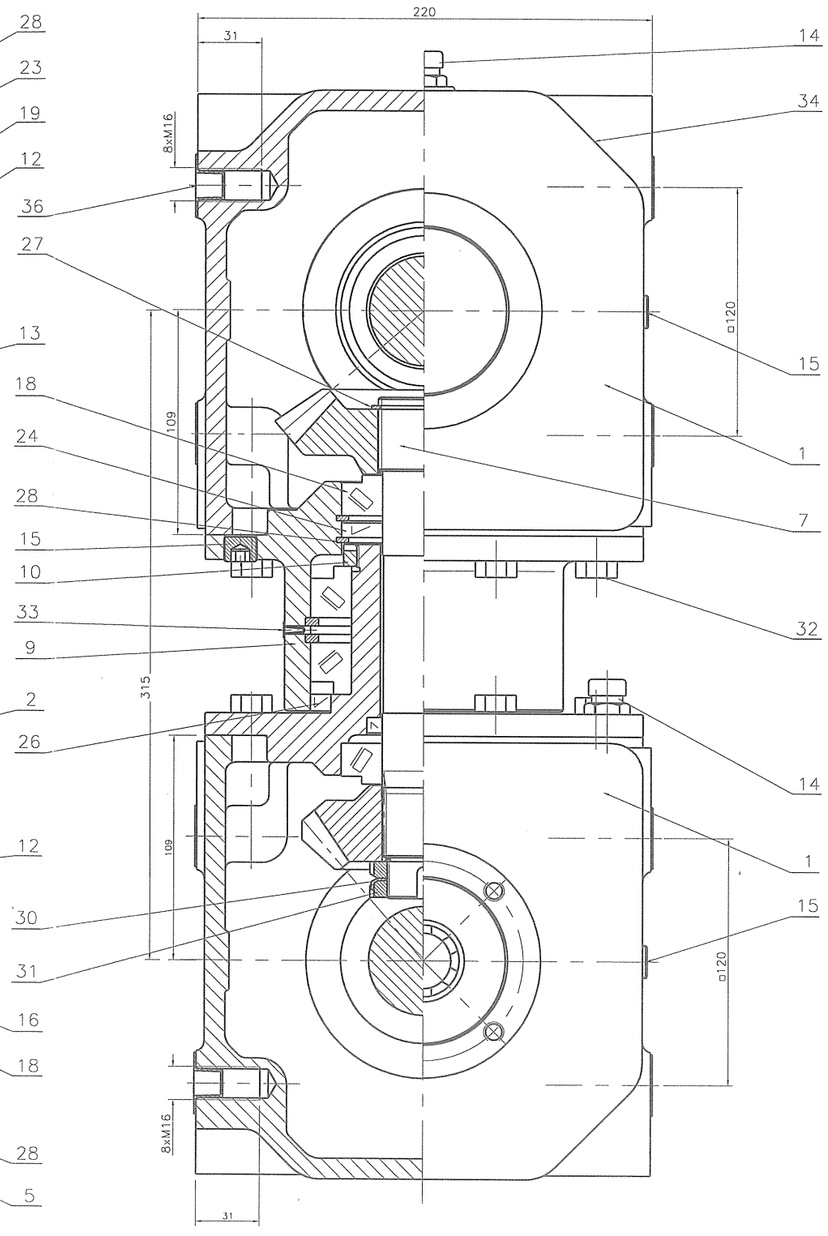

Parametr	Wartość			
Przełożenie	1:1.36		1.36:1	
Wejście	C		A	
Obroty – wejściowe (1/min)	540	1000	540	1000
Obroty – wyjściowe (1/min)	735	1360	397	735
Moc (kW)	72	111	58	89
Moment obr. nom. –wyjście (Nm)	935	779	1395	1156
Masa (kg)	ok.75			
Ilość oleju (l)	2.3÷2.5			
Gatunek oleju	SAE 80W/90 API GL– 4			
Układ kół				

LMC LRA

Uwaga:
1.Przekładnię oznaczyć numerem :
–
2.Przestrzeń pomiędzy tulejami 8 i 9 wypełnić smarem LT–4P 2 w ilości220±10cm3.
3.Korki poziomu oleju poz.15 nie mogą wystawać poza wymiar gabarytowy 220.

Lp	Nazwa części	Ilość	Oznaczenie materiału	Nr rys. lub normy	Uwagi
36	Zaślepka SR1001	16	–	nr kat.12434	"Mass"
35	Podkładka miedziana ø16.5x1	4		–	–
34	Tabliczka znamionowa	1		123–03.34.01	dla J–F
33	Zaślepka SR1000	1	–	nr kat.10836	"Mass"
32	Śruba M10x35–8.8–B–Fe/Zn8c	16		PN–85/M–82105	
31	Nakrętka łożyskowa	2	KM 7	PN–82/M–86478	
30	Podkładka zębata	1	MB 7	PN–82/M–86482	
29	Pierścień osadczy sprężynujący	2	W110	PN–81/M–85111	
28	Pierścień osadczy sprężynujący	6	W80	PN–81/M–85111	
27	Pierścień osadczy sprężynujący	1	Z45	PN–81/M–85111	
26	Pierścień uszczelniający	1	AS90x110x8	DIN 3760	ERIKS
25	Pierścień uszczelniający	1	A40x55x7	DIN 3760	ERIKS
24	Pierścień uszczelniający	1	A40x80x7	DIN 3760	ERIKS
23	Pierścień uszczelniający	2	AS40x80x10	DIN 3760	ERIKS
22	–	–	–	–	
21	–	–	–	–	
20	Łożysko stożkowe	2	32014	PN–85/M–86220	
19	Łożysko stożkowe	2	32208	PN–85/M–86220	
18	Łożysko stożkowe	4	30208	PN–85/M–86220	
17	Pierścień	2	45	122–02.17.01	
16	Zaślepka	2	ø80x10	YJ3820800	"Busak"
15	Korek 3/8"(GAS)	4	(NOSTRALI & ARNALDO) DIN906		modello42A
14	Odpowietrznik 3/8"(CONICO)	2	(NOSTRALI & ARNALDO)		modello33A
13	Podkładka dystansowa	3	30G2A	010–01.08/1–4	
12	Podkładka dystansowa	4	30G2A	090–01.08/1–4	
11					
10	Nakrętka specjalna	1	45	122–01.10	
9	Tuleja zewnętrzna	1	40H	122–01.09.03	
8	Tuleja wewnętrzna	1	40H	122–01.08.04	
7	Wałek pośredni	1	20HG	122–01.07.01K	
6	Koło zębate z=21	2	18HGM	123–03.04.00G	
5	Wałek	2	20HG	122–01.05.01K	
4	Koło zębate z=18	1	20HG	123–03.06.00G	
3	–	–	–	–	
2	Koło zębate z=18	1	20HG	123–03.03.00G	
1	Korpus	2	250	120–01.01.01/A	

Zmiana	Nr karty zmian	Podpis	Data
(e) x			
(d) x			
(c) x			
(b) x			
(a) x			

Nazwisko			
Konstruował	Wł. Rudy		10.09.01
Sprawdził	M. Kiewra		
Zatwierdził			

Podziałka 1:1
Toler. ogólne ±IT12
Przebieg
Serie inf.
Serie
Wchodzi do
Sztuk
Przeznacz.
Sztuk
Nr rysunku ofertowego G122–03.101.LMC
Materiał
Starosielski PRZEMYSŁ PRZEMIELARSKI KOPALNIANY
Nazwa części: Przekładnia równoległa
Masa (kg)
Nr rysunku 122–03.00.00
Ark./Il. ark. 1/1

Rysunek stanowi własność Fabryki Przetwórstwa Kopalnianego "Starosielski" jest przekazany jako do użytku wyłącznie z przeznaczeniem jak wyżej. Bez zgody Fabryki nie wolno go powielać ani udostępniać osobom trzecim.