SAMASZ Sp. z o.o.
Poland, 15-161 Białystok, ul.Trawiasta 15

Rok założenia - 1984

NIP 966-15-92-976
centrala +48 85 654 45 84
fax + 48 85 664 70 41
e-mail: samasz@samasz.pl
www.samasz.pl

Katalog części

KOSIARKA DYSKOWA TYLNA CENTRALNA KT 300 - 3,00 m 1000 obr.

Białystok 2011.05.04
Wydanie 000

K540PL000
Jakub Gościk

SaMASZ	Nazwa tabeli: KT 300 - 1000 obr.	Nr. tabeli: **Tab. 1**	2

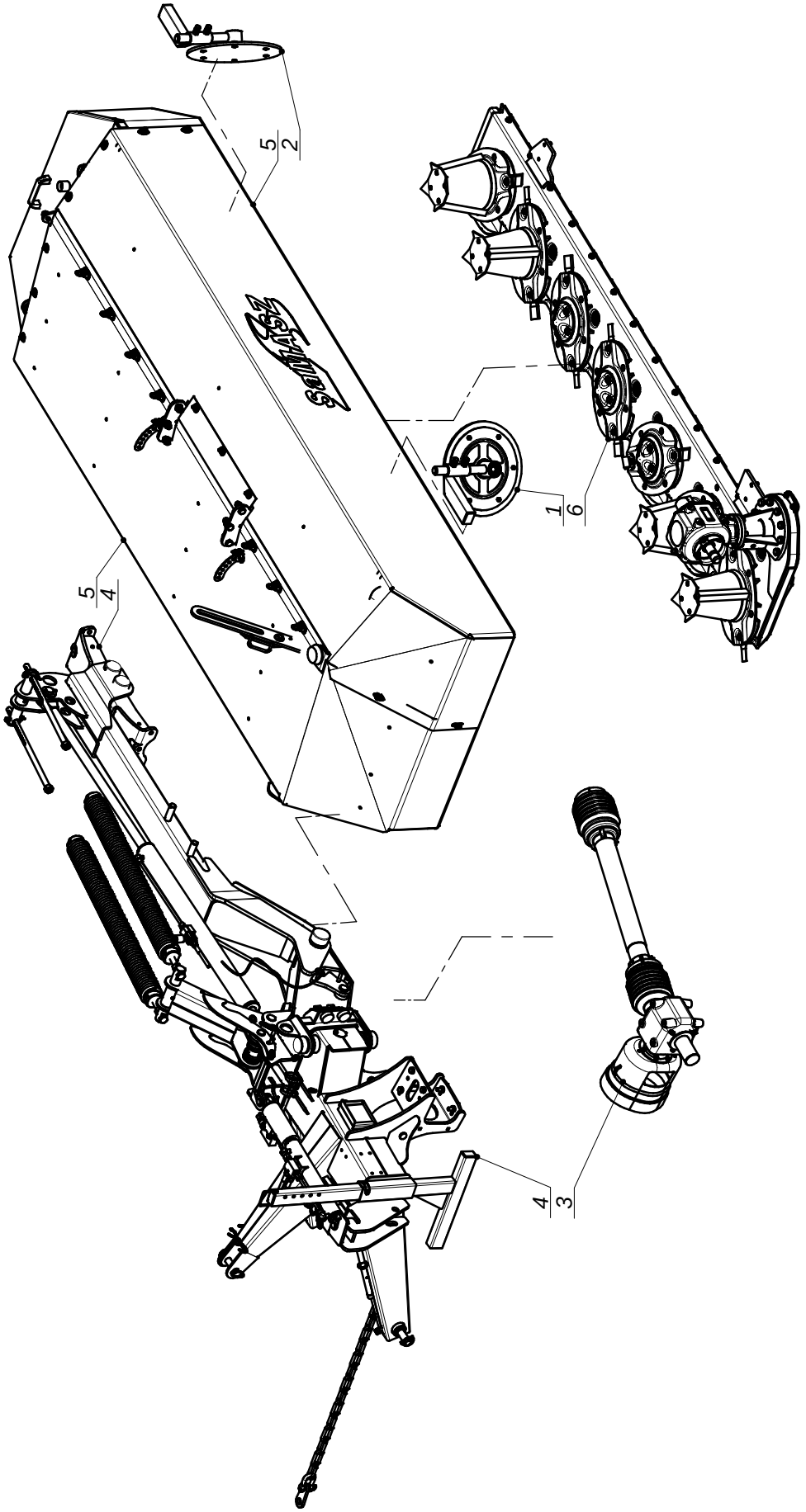

SaMASZ	Nazwa tabeli: KT 300 - 1000 obr.	Nr. tabeli: **Tab. 1**	3

L.P.	Części SaMASZ	Części handlowe	Nazwa części	Liczba sztuk	Uwagi
1	229.06.00.00		Zgarniacz lewy	1	
2	229.07.00.00		Zgarniacz prawy	1	
3	531.04.00.00		Przeniesienie napędu - 1000 obr	1	
4	540.01.00.00		Układ zawieszenia	1	
5	540.02.00.00		Rama główna	1	
6	540.03.00.00		Zespół tnący	1	

SaMASZ

Nazwa tabeli:

Układ zawieszenia

Nr. tabeli: 4

Tab. 2

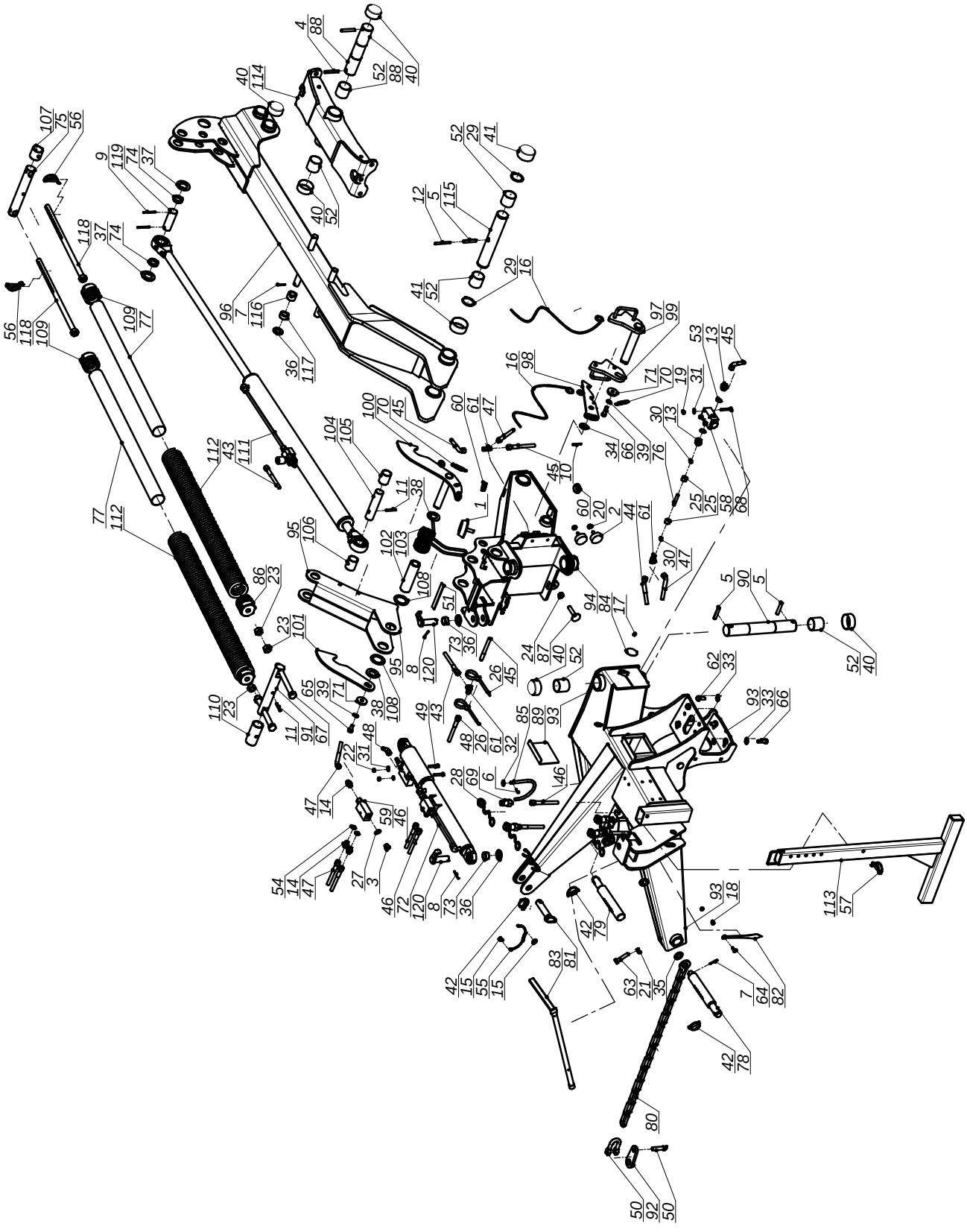

SaMASZ	Nazwa tabeli: Układ zawieszenia	Nr. tabeli: Tab. 2	5

L.P.	Części SaMASZ	Części handlowe	Nazwa części	Liczba sztuk	Uwagi
1		MIGA-080-000	Amortyzator gumowo-met. 80x25 typ K	1	
2		MIGA-050-018	Amortyzator gumowo-metalowy 50x18	2	
3		MIHK 018-015	Korek M18x1,5	1	
4		MZZK-010-001	Kołek spręż. fi 10x70 oc.	2	
5		MZZK-012-065	Kołek spręż. fi 12x65 oc.	3	
6		MZZK-004-001	Kołek spręż. fi 4x20 nierdz.	1	
7		MZZK-005-006	Kołek spręż. fi 5x36 nierdz.	2	
8		MZZK-005-001	Kołek spręż. fi 5x45	2	
9		MZZK-005-007	Kołek spręż. fi 5x60 oc.	2	
10		MZZK-006-007	Kołek spręż. fi 6x40 oc.	1	
11		MZZK-008-005	Kołek spręż. fi 8x50 nierdz.	3	
12		MZZK-008-013	Kołek spręż. fi 8x80 nierdz.	1	
13		MIHK-012-004	Króciec 16x1,5 / 1/2"	2	
14		MIHK-034-000	Króciec 16x1,5 / 3/8"	3	
15		MISK-000-001	Kółko sprężyste zawieszki	2	
16		MILI-000-001	Linka fi 5	2	
17		MZNS-006-006	Nakrętka 6-kt. - M 6 samozab. kl.8 oc.	1	
18		MZNZ-008-001	Nakrętka 6-kt. - M 8 kl.8 oc.	2	
19		MZNS-008-006	Nakrętka 6-kt. - M 8 samozab. kl. 8 oc.	3	
20		MZNS-010-002	Nakrętka 6-kt. - M10 samozab. kl.8 oc.	2	
21		MZNZ-012-002	Nakrętka 6-kt. - M12 kl.8 oc.	2	
22		MZNZ-008-002	Nakrętka 6-kt. - M8 kl.8 cz.	2	
23		MZNZ-020-002	Nakrętka 6-kt. M20 kl.8 oc.	4	
24		MZNZ-014-001	Nakrętka M14 cz. 8 - B	1	
25		MZNS-016-002	Nakrętka złączna M16x1,5	2	
26		MIIO-000-280	Opaska zaciskowa plast. L-280	2	
27		MZUO-016-000	Oring 16x3	1	
28		MITO-000-007	Osłona na wtyk EURO HP10	4	
29		MZSE-050-001	Pierścień osadczy Z 50	2	
30		MIIP-016-000	Pierścień zacinający fi 10	2	
31		MZPP-008-002	Podkładka pł. fi 8 oc.	5	
32		MZPP-010-001	Podkładka pł. fi 10 oc.	1	
33		MZPP-012-002	Podkładka pł. fi 12 oc.	12	
34		MZPP-020-001	Podkładka pł. fi 20 oc.	1	
35		MZPP-022-001	Podkładka pł. fi 22 oc.	1	
36		MZPP-024-001	Podkładka pł. fi 24 oc.	3	
37		MZPP-036-002	Podkładka pł. fi 36 oc.	2	
38		MZPP-031-001	Podkładka pł. fi31 oc.	2	
39		MZPS-012-001	Podkładka spręż. fi 12 oc.	2	
40		MITP - 063-000	Pokrywa rur 63,5 - 10648	6	
41		MITP-070-000	Pokrywa rur 70 - 2 3/4" - 11337	2	
42		MZZP-000-001	Przetyczka A11xCC45	3	
43		MIHP-100-004	Przewód hyd. M16x1,5 L=1000 A-A	1	
44		MIHP-200-017	Przewód hyd. M16x1,5 L=2000 A45-A	1	
45		MIHP-500-002	Przewód hydr. M16x1,5 A45-A L=500	2	
46		MIHP-104-010	Przewód hydr. M16x1,5 A A L=1800	3	
47		MIHP-900-001	Przewód hydr. M16x1,5 A45-A L=900	2	
48		MIHP-400-003	Przewód hydr. M16x1,5 A45A L=400	1	
49		MZSZ-008-007	Sruba z lb. 6-kt. M8xC45 kl. 8.8 oc.	2	
50		MIIS-014-000	Szekla fi 14	1	
51		MITT-000-012	Taśma uszczelniająca 20x4 - L=139	2	
52		MITS-000-0018	Tuleja ślizgowa PCM505550	6	
53		MZUP-022-001	Uszczelka miedziana fi 22	2	
54		MZUP-018-023	Uszczelka miedziana fi18	2	
55		MIGZ-007-001	Zawieszka gumowa	1	
56		MZZZ-008-060	Zawleczka 8x60 (do rur)	2	
57		MZZZ-008-045	Zawleczka 8x70	1	
58		MIHZ-056-828	Zawór krańcowy V-121 1/2" NC - V0828	1	
59		MIHZ-000-039	Zawór zwrotny sterowany - VBPSE 3_8 cala L4	1	
60		MITZ-040-00	Zaślepka plastikowa ok. 40x1	2	
61		MIHZ-016-016	Złączka trójnik M16x1,5 A16-6	3	
62		MZSZ-012-002	Śruba M12x30 kl. 8.8 oc.	4	
63		MZSI-012-060	Śruba M12x60 kl. 8.8 oc. - Dociskowa	2	

SaMASZ

Nazwa tabeli:

Układ zawieszenia

Nr. tabeli:

6

Tab. 2

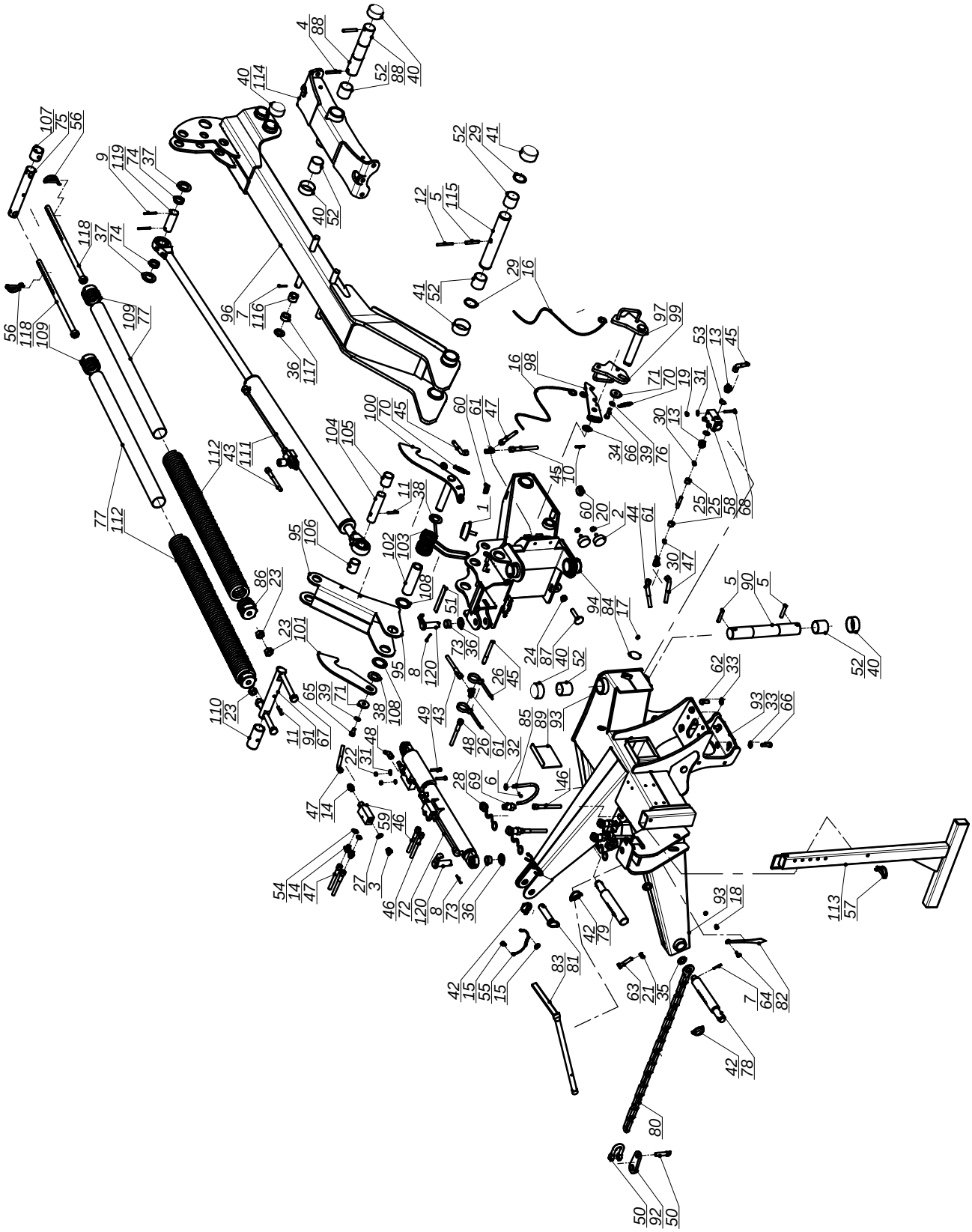

SaMASZ	Nazwa tabeli: Układ zawieszenia	Nr. tabeli: Tab. 2	7

L.P.	Części SaMASZ	Części handlowe	Nazwa części	Liczba sztuk	Uwagi
64		MZSZ-008-001	Śruba z łb. 6-kt. M 8x20 kl.8.8 oc.	1	
65		MZSZ-012-010	Śruba z łb. 6-kt. M12x25 kl. 8.8 oc.	1	
66		MZSZ-012-005	Śruba z łb. 6-kt. M12x40 kl. 8.8 oc.	3	
67		MZSZ-020-200	Śruba z łb. 6-kt. M20x200 kl. 8.8 oc.	2	
68		MZSZ-008-013	Śruba z łb. 6-kt. M8x50 kl. 8.8 oc.	3	
69	---	MIHW-001-005	Wtyczka EURO M16x1.5	4	
70	105.01.09.00	MISP-001-002	Sprężyna zapadki fi 1,6 - L=72	2	
71	108.02.08.00		Podkładka dociskająca	2	
72	112.01.05.00		Siłownik obrotu	1	
73	112.01.08.00		Tuleja dystansowa cylindra I	2	
74	112.01.19.00		Tuleja dystansowa cylindra IV	2	
75	112.10.26.00		Sworzeń sprężyn odciążających	1	
76	112.10.27.00		Rura zaworu krańcowego	1	
77	112.10.28.00	MITO-000-000	Usztywnienie sprężyny	2	
78	224.01.05.00		Sworzeń zaczepu L - kat. II	1	
79	224.01.06.00		Sworzeń zaczepu P - kat. II	1	
80	225.01.06.00		Łańcuch ograniczający	1	
81	225.01.11.00		Sworzeń zaczepu górnego	1	
82	225.01.17.00		Wskaźnik	1	
83	225.01.21.00/4		Klucz wymiany noży	1	
84	240.01.25.00		Pokrywka	1	
85	272.01.15.00		Wspornik wału	1	
86	272.01.40.00/2		Zaczep sprężyny dp-fi75x13 L-65	2	
87	272.01.47.00/1		Śruba regulacyjna zaworu	1	
88	273.01.16.00/1		Sworzeń zawieszenia ramy	1	
89	290.01.10.00		Zasuwa	1	
90	290.01.11.00		Sworzeń główny zawieszenia	1	
91	290.01.18.00		Sworzeń sprężyn odciążających	1	
92	302.01.11.00		Wieszak łańcucha	1	
93	530.01.01.00		Zaczep	1	
94	540.01.02.00		Ramię ruchome	1	
95	540.01.03.00		Dźwignia sprężyn	1	
96	540.01.04.00		Ramię nośne	1	
97	540.01.07.00		Dźwignia zapierająca	1	
98	540.01.08.00		Zapadka blokady	1	
99	540.01.09.00		Dźwignia blokująca	1	
100	540.01.10.00		Zapadka prawa	1	
101	540.01.11.00		Zapadka lewa	1	
102	540.01.12.00		Tuleja dźwigni sprężyn	1	
103	540.01.14.00		Sprężyna dźwigni	1	
104	540.01.15.00		Sworzeń siłownika	1	
105	540.01.16.00		Tuleja dystansowa cylindra II	1	
106	540.01.17.00		Tuleja dystansowa cylindra III	1	
107	540.01.18.00		Tuleja dystansowa	1	
108	540.01.20.00		Podkładka dystansowa	2	
109	540.01.21.00		Zaczep sprężyny dp-fi75x13 L-65 - B	2	
110	540.01.23.00		Tuleja dystansowa dźwigni	1	
111	540.01.24.00	MIHC-880-000	Siłownik podnoszenia	1	
112	540.01.26.00	MISP-013-930	Sprężyna fi.13 - dp.fi75 - L-930	2	
113	540.01.27.00		Stopa podporowa	1	
114	541.01.03.00		Mocowanie ramy	1	
115	541.01.05.00		Sworzeń ramienia ruchomego	1	
116	541.01.06.00		Tuleja dystansowa I	1	
117	541.01.07.00		Tuleja dystansowa II	1	
118	600.01.21.00		Pręt naciągu sprężyn (Fujarka)	2	
119	SO.35.00.100		Sworzeń Fi 35, L=100	1	
120	SZ.25.00.75		Sworzeń fi.25 L-75	2	

SaMASZ	Nazwa tabeli: Rama główna	Nr. tabeli: Tab. 3	8

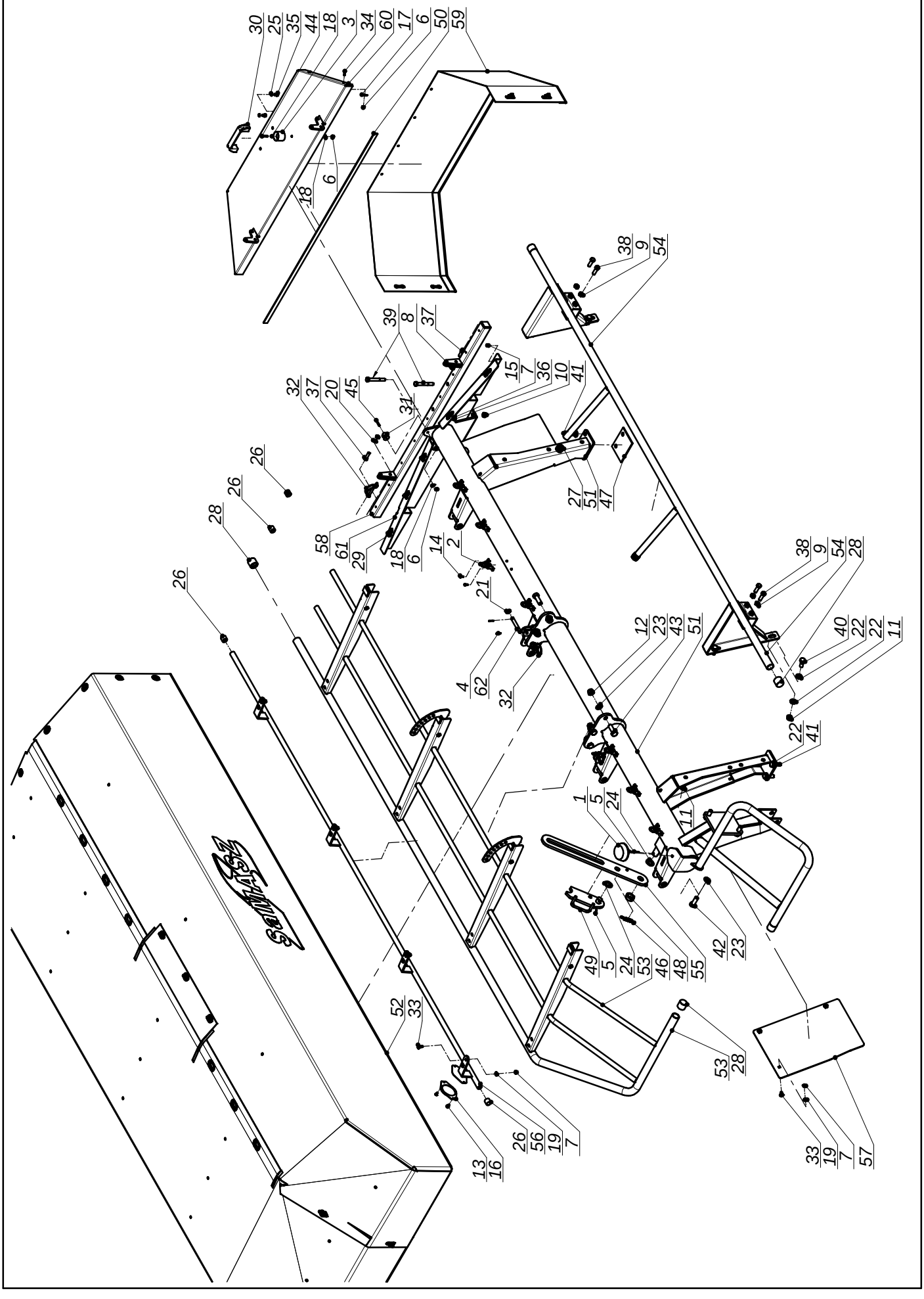

SaMASZ	Nazwa tabeli: Rama główna	Nr. tabeli: **Tab. 3**	9

L.P.	Części SaMASZ	Części handlowe	Nazwa części	Liczba sztuk	Uwagi
1		MIGA-080-000	Amortyzator gumowo-met. 80x25 typ K	1	
2		MIIC-000-000	Chwytka obrot-wahliwa	7	
3		MIGG-001-001	Gniazdo zatrzasku (gumowe)	1	
4		MZZK-004-001	Kołek spręż. fi 4x20 nierdz.	8	
5		MZZK-005-006	Kołek spręż. fi 5x36 nierdz.	2	
6		MZNS-006-006	Nakrętka 6-kt. - M 6 samozab. kl.8 oc.	10	
7		MZNS-008-006	Nakrętka 6-kt. - M 8 samozab. kl. 8 oc.	16	
8		MZNS-010-002	Nakrętka 6-kt. - M10 samozab. kl.8 oc.	2	
9		MZNZ-012-002	Nakrętka 6-kt. - M12 kl.8 oc.	4	
10		MZNS-012-004	Nakrętka 6-kt. - M12 samozab. kl. 8 oc.	3	
11		MZNS-014-004	Nakrętka 6-kt. - M14 samozab. kl. 8 oc.	4	
12		MZNS-016-005	Nakrętka 6-kt. - M16 samozab. kl. 8 oc.	6	
13		MZIN-000-004	Nit zrywany fi5 - L=10	2	
14		MZIN-005-014	Nit zrywany fi5 - L=14	24	
15		MZIN-006-010	Nit zrywany fi6 - L=10	9	
16		MIEK-000-011	Odblask okrągły biały przykręcany	1	
17		MZPN-006-003	Podkładka fi 6,6x25x1,5	8	
18		MZPP-006-001	Podkładka pł. fi 6 oc.	3	
19		MZPP-008-002	Podkładka pł. fi 8 oc.	16	
20		MZPP-010-001	Podkładka pł. fi 10 oc.	2	
21		MZPP-012-002	Podkładka pł. fi 12 oc.	11	
22		MZPP-014-001	Podkładka pł. fi 14 oc.	12	
23		MZPP-016-001	Podkładka pł. fi 16 oc.	10	
24		MZPP-020-001	Podkładka pł. fi 20 oc.	2	
25		MZPS-008-001	Podkładka spręż. fi 8 oc.	2	
26		MITP-000-003	Pokrywa rur standard 21,3mm (1/2")	4	
27		MITP - 000-004	Pokrywa rur standard 26,9 (3/4")	2	
28		MITP-000-010	Pokrywa rur standard 33.7mm (1")	5	
29		MPIU-001-001	Uchwyt obrotowy	5	
30		MPIU-001-002	Uchwyt standardowy 132xM8	1	
31		MIGW-001-001	Wtyk zatrzasku (plastikowy)	1	
32		MZZZ-008-060	Zawleczka 8x60 (do rur)	4	
33		MZSP-008-001	Śruba M 8x20 OC.PODS. 8.8	14	
34		MZSZ-006-005	Śruba z łb. 6-kt. M 6x16 kl. 5.6 oc.	8	
35		MZSZ-008-011	Śruba z łb. 6-kt. M 8x12 kl. 8.8 oc.	2	
36		MZSZ-008-009	Śruba z łb. 6-kt. M 8x25 kl. 8.8 oc.	2	
37		MZSZ-010-008	Śruba z łb. 6-kt. M10x35 kl. 8.8 oc.	2	
38		MZSZ-012-003	Śruba z łb. 6-kt. M12x35 kl. 8.8 oc.	4	
39		MZSZ-012-001	Śruba z łb. 6-kt. M12x90 kl. 8.8 oc.	2	
40		MZSZ-014-005	Śruba z łb. 6-kt. M14x35 kl. 8.8 oc.	4	
41		MZSZ-014-003	Śruba z łb. 6-kt. M14x40 kl. 8.8 oc.	4	
42		MZSZ-016-007	Śruba z łb. 6-kt. M16x40 kl. 8.8 oc	4	
43		MZSZ-16-008	Śruba z łb. 6-kt. M16x45 kl. 8.8 oc	6	
44		MZSI-006-006	Śruba z łb.walc.gniazd.6-kt.M6x25 kl.8.8 oc.	1	
45		MZSI-006-005	Śruba z łb.walc.gniazd.6-kt.M6x30 kl.8.8 oc.	1	
46	105.01.09.00	MISP-001-002	Sprężyna zapadki fi 1,6 - L=72	1	
47	225.04.04.00	MIGP-005-002	Przekładka gumowa	1	
48	270.02.10.00/2		Tulejka dystansowa	1	
49	272.02.07.00		Blokada prawa	1	
50	272.02.11.00	MITT-000-012	Taśma przylepna L=1100	1	
51	540.02.01.00		Rama spawana	1	
52	540.02.02.00		Osłona brezentowa główna	1	
53	540.02.03.00		Osłona podnoszona prawa	1	
54	540.02.04.00		Wstawka osłony	1	
55	540.02.05.00		Cięgno kopiowania	1	
56	540.02.07.00		Osłona przednia	1	
57	540.02.09.00		Osłona dolna	2	
58	560.04.04.00		Wspornik osłony	1	
59	560.04.05.00		Osłona brezentowa boczna	1	
60	560.04.08.00		Osłona boczna prawa	1	
61	560.04.10.00		Wstawka osłony bocznej prawa	1	
62	SO.12.00.090		Sworzeń fi 12 - L=90	4	

SaMASZ	Nazwa tabeli: Zespół tnący	Nr. tabeli: 10 Tab. 4

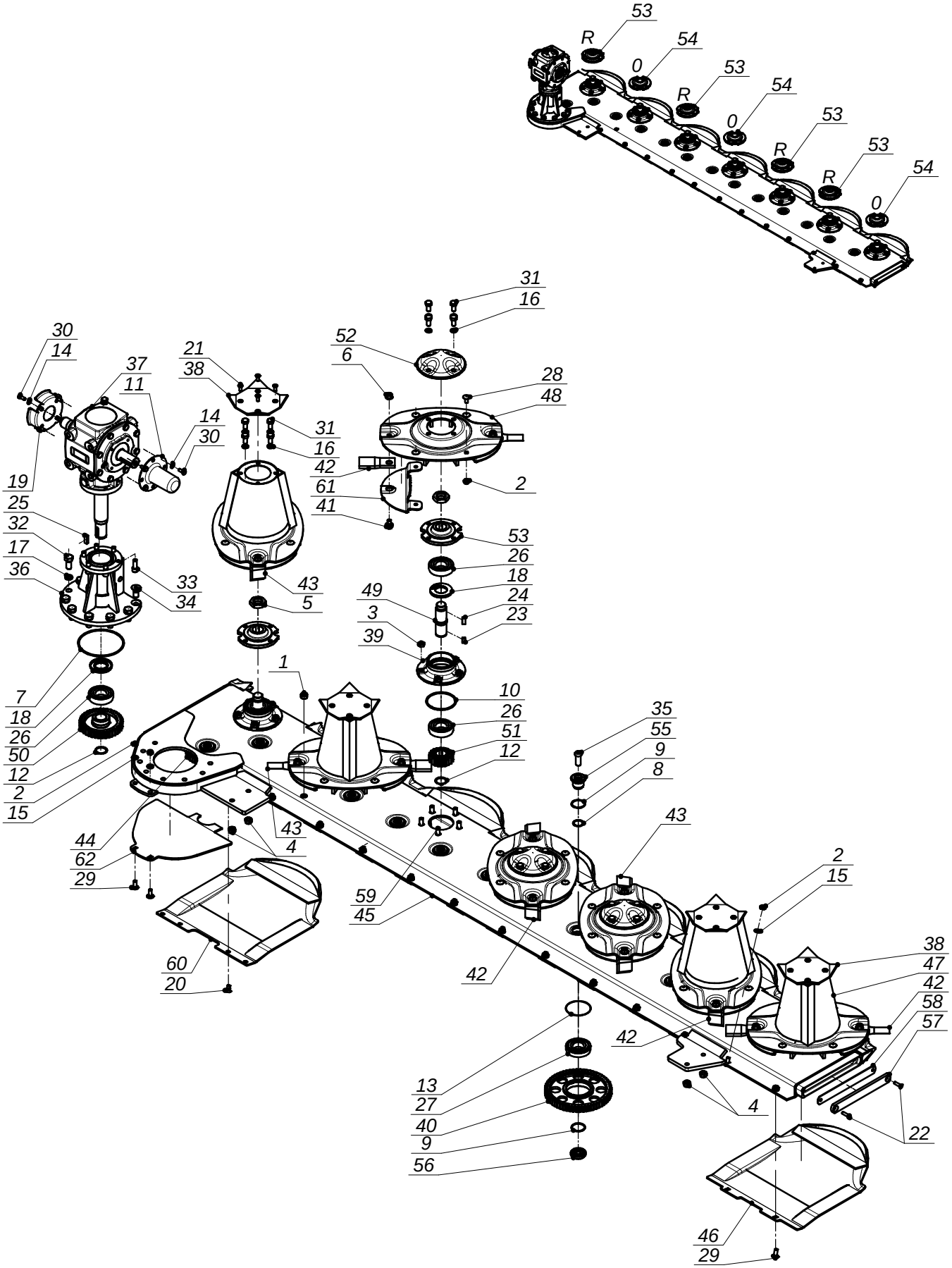

SaMASZ

Nazwa tabeli:

Zespół tnący

Nr. tabeli: 11

Tab. 4

L.P.	Części SaMASZ	Części handlowe	Nazwa części	Liczba sztuk	Uwagi
1		MITK-000-003	Korek wlewu oleju M22x1,5 stoż.	1	
2		MZNS-010-002	Nakrętka 6-kt. - M10 samozab. kl.8 oc.	42	
3		MZNS-012-004	Nakrętka 6-kt. - M12 samozab. kl. 8 oc.	35	
4		MZNS-014-004	Nakrętka 6-kt. - M14 samozab. kl. 8 oc.	4	
5		MZNN-030-000	Nakrętka 6-kt.- niska. M30x1,5 - kl.8 oc.	7	
6		MZNS-012-692	Nakrętka kołnierzowa M12 - kl.10 oc	14	
7		MZUO-142-001	Oring 142x4	1	
8		MZUO-030-001	Oring 30x2,5	13	
9		MZUO-030-001	Oring 30x2,5	26	
10		MZUO-090-001	Oring 90x4	7	
11		MITO-000-012	Osłona wałka przekładni BP S 240000079	1	
12		MZSE-035-001	Pierścień osad. Z35	8	
13		MZIP-000-008	Pierścień zabezpieczający fi 80	13	
14		MZPP-008-002	Podkładka pł. fi 8 oc.	8	
15		MZPP-010-001	Podkładka pł. fi 10 oc.	14	
16		MZPS-012-001	Podkładka spręż. fi 12 oc.	28	
17		MZPS-016-003	Podkładka spręż. fi 16 oc.	7	
18		MZUS-040-072	Simmering A0 - 40x72x7	8	
19		MIIU-261-000	Uchwyt mocowania osłony 395011261R	1	
20		MZWB-010-004	Wkręt z łb. stoż. z gniaz. imb. oc.-M10x20	2	
21		MZWB-008-004	Wkręt z łb.stoż.z gniaz.imbus.M8x20 oc.	16	
22		MZWB-008-005	Wkręt z łb.stoż.z gniaz.imbus.M8x30 oc.	2	
23		MZWP-010-016	Wpust B 10x8x16	7	
24		MZWP-000-002	Wpust B 10x8x22	7	
25		MZWP-000-003	Wpust B 10x8x30	1	
26		MZLŻ-063-000	Łożysko 6307 2RS C3	15	
27		MZLŻ-063-007	Łożysko 6307 2RS N	13	
28		MZSP-010-017	Śruba M10x20 kl.8.8 oc.z łb.grzyb.z pods.	28	
29		MZSP-010-001	Śruba M10x25 kl.8.8 oc.z łb.grzyb.z pods.	14	
30		MZSZ-008-001	Śruba z łb. 6-kt. M 8x20 kl.8.8 oc.	8	
31		MZSZ-012-010	Śruba z łb. 6-kt. M12x25 kl. 8.8 oc.	28	
32		MZSZ-016-001	Śruba z łb. 6-kt. M16x35 kl. 8.8 oc.	7	
33			Śruba z łb. walc. gniazd. 6-kt. M12x30 kl. 8.8 oc.	6	
34		MZSI-016-013	Śruba z łb.stoż.z gn.6-kt.M16x35 kl.10.9 oc.	1	
35		MZSI-016-041	Śruba z łb.walc.gniaz.6-kt.M16x40 kl.10.9 oc. NISKI	13	
36	095-07.1FL.RS		Przedłużka	1	
37	095-07.1FL.RS	MIPS-095-002	Przekładnia kątowa - Starosielski	1	
38	225.05.03.00		Pokrywka bębna dysku (rogatywka)	4	
39	225.05.07.00		Piasta dolna	7	MHOP-000-023 - odlew
40	225.05.13.00	MIKW-060-080	Koło zębate pośrednie Z60	12	
41	225.05.20.00/1	MIIO-001-012	Obsada noża M12 - trzymak	14	
42	225.05.24.00	MINO-000-006	Nóż skośny lewy 115x49x4	8	
43	225.05.25.00	MINO-000-006	Nóż skośny prawy 115x49x4	6	
44	229.05.02.00	MIKW-038-080	Koło zębate pośrednie Z38	1	
45	540.03.01.00		Listwa spawana	1	
46	540.03.02.00		Ślizg	6	
47	540.03.03.00		Dysk roboczy z bębnem	4	
48	540.03.04.00		Dysk roboczy	3	
49	540.03.05.00		Wałek napędowy L-120	7	
50	540.03.06.00	MIKW-038-138	Koło zębate napędowe Z38	1	
51	540.03.07.00	MIKW-020-135	Koło zębate talerza roboczego Z20	7	
52	540.03.08.00		Pokrywka dysku	3	
53	540.03.09.00		Piasta górna dysku - prawa	4	
54	540.03.10.00		Piasta górna dysku	3	
55	540.03.11.00		Sworzeń koła pośredniego - górny	13	
56	540.03.12.00		Sworzeń koła pośredniego - dolny	13	
57	540.03.13.00		Zamknięcie listwy	1	
58	540.03.14.00		Zamknięcie listwy - Guma	1	
59	540.03.18.00	MZSZ-012-030	Śruba specjalna L-30	35	
60	540.03.19.00		Ślizg skrajny	1	
61	540.03.20.00		Trzymak nożowy	14	
62	540.03.21.00		Płoza	1	

SaMASZ	Nazwa tabeli: Przeniesienie napędu - 1000 obr	Nr. tabeli: **Tab. 5**	12

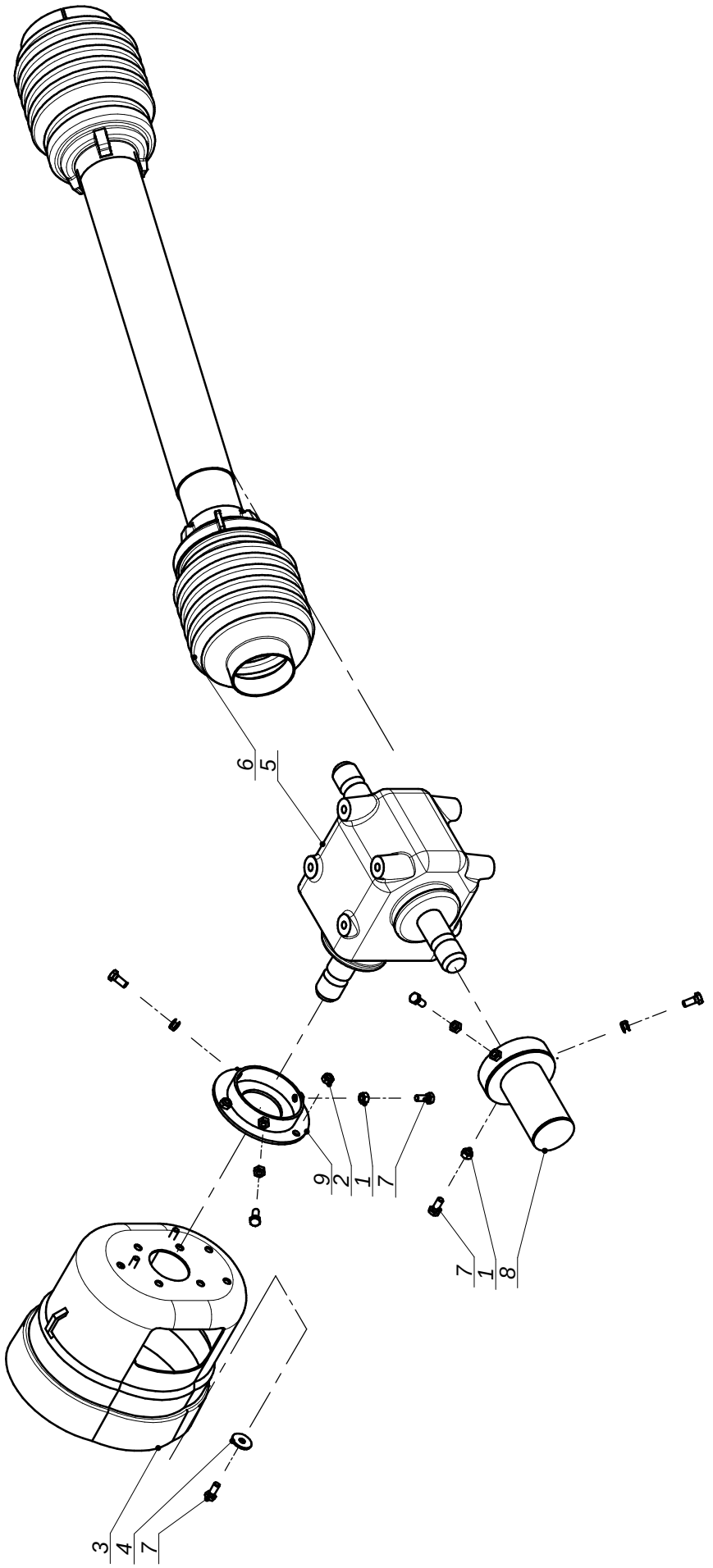

SaMASZ

Nazwa tabeli:

Przeniesienie napędu - 1000 obr

Nr. tabeli: 13

Tab. 5

L.P.	Części SaMASZ	Części handlowe	Nazwa części	Liczba sztuk	Uwagi
1		MZNZ-008-001	Nakrętka 6-kt. - M 8 kl.8 oc.	6	
2		MZNS-008-006	Nakrętka 6-kt. - M 8 samozab. kl. 8 oc.	3	
3		MITO-000-005	Osłona stożkowa D4170 401	1	
4		MZPP-008-003	Podkładka fi8xfi28x2,5 oc.	3	
5		MIPS-110-000	Przekładnia kątowa 110-01.111.L	1	
6		MIWB-081-002	Wał BP - CS5N081FX007007PT	1	
7		MZSZ-008-001	Śruba z łb. 6-kt. M 8x20 kl.8.8 oc.	9	
8	229.04.12.00		Osłona wałka	1	
9	230.04.05.00		Uchwyt osłony przekładni	1	

SaMASZ	Nazwa tabeli: Zgarniacz lewy	Nr. tabeli: 14 **Tab. 6**

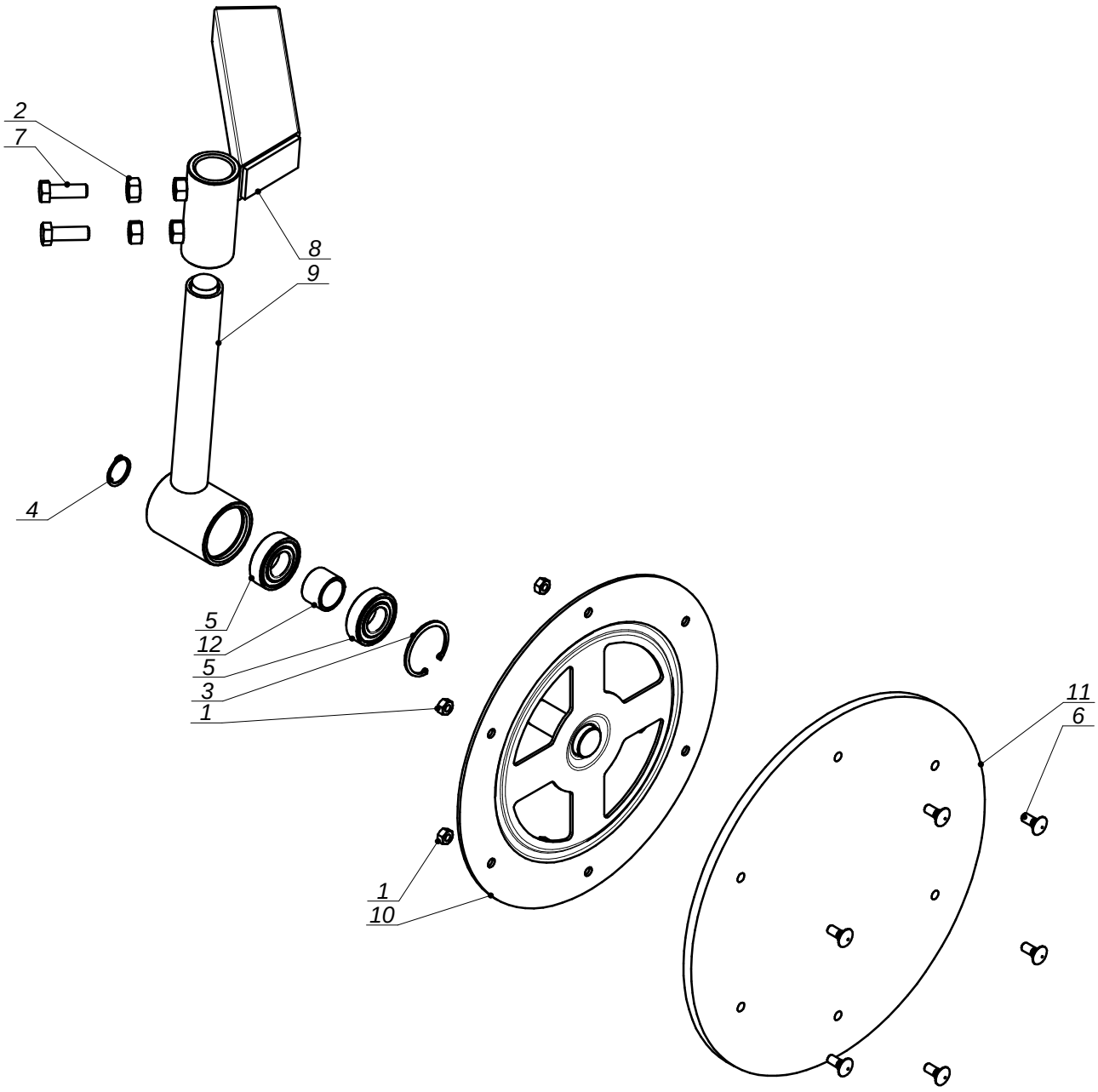

SaMASZ	Nazwa tabeli: Zgarniacz lewy	Nr. tabeli: Tab. 6	15

L.P.	Części SaMASZ	Części handlowe	Nazwa części	Liczba sztuk	Uwagi
1		MZNZ-008-001	Nakrętka 6-kt. - M 8 kl.8 oc.	6	
2		MZNZ-012-002	Nakrętka 6-kt. - M12 kl.8 oc.	2	
3		MZSE-052-001	Pierścień osad. W52	1	
4		MZSE-025-001	Pierścień osadczy Z25	1	
5		MZLŻ-005-008	Łożysko 6205 2RS	2	
6		MZSP-008-001	Śruba M 8x20 OC.PODS. 8.8	6	
7		MZSZ-012-003	Śruba z łb. 6-kt. M12x35 kl. 8.8 oc.	2	
8	229.06.01.00		Ramie przesuwne lewe	1	
9	229.06.02.00		Ramie talerza lewe	1	
10	229.06.03.00		Tarcza zgarniacza fi333	1	
11	229.06.04.00		Tarcza gumowa fi380x10	1	
12	229.06.06.00		Tuleja dystansowa 1" L-23	1	

SaMASZ	Nazwa tabeli: Zgarniacz prawy	Nr. tabeli: Tab. 7	16

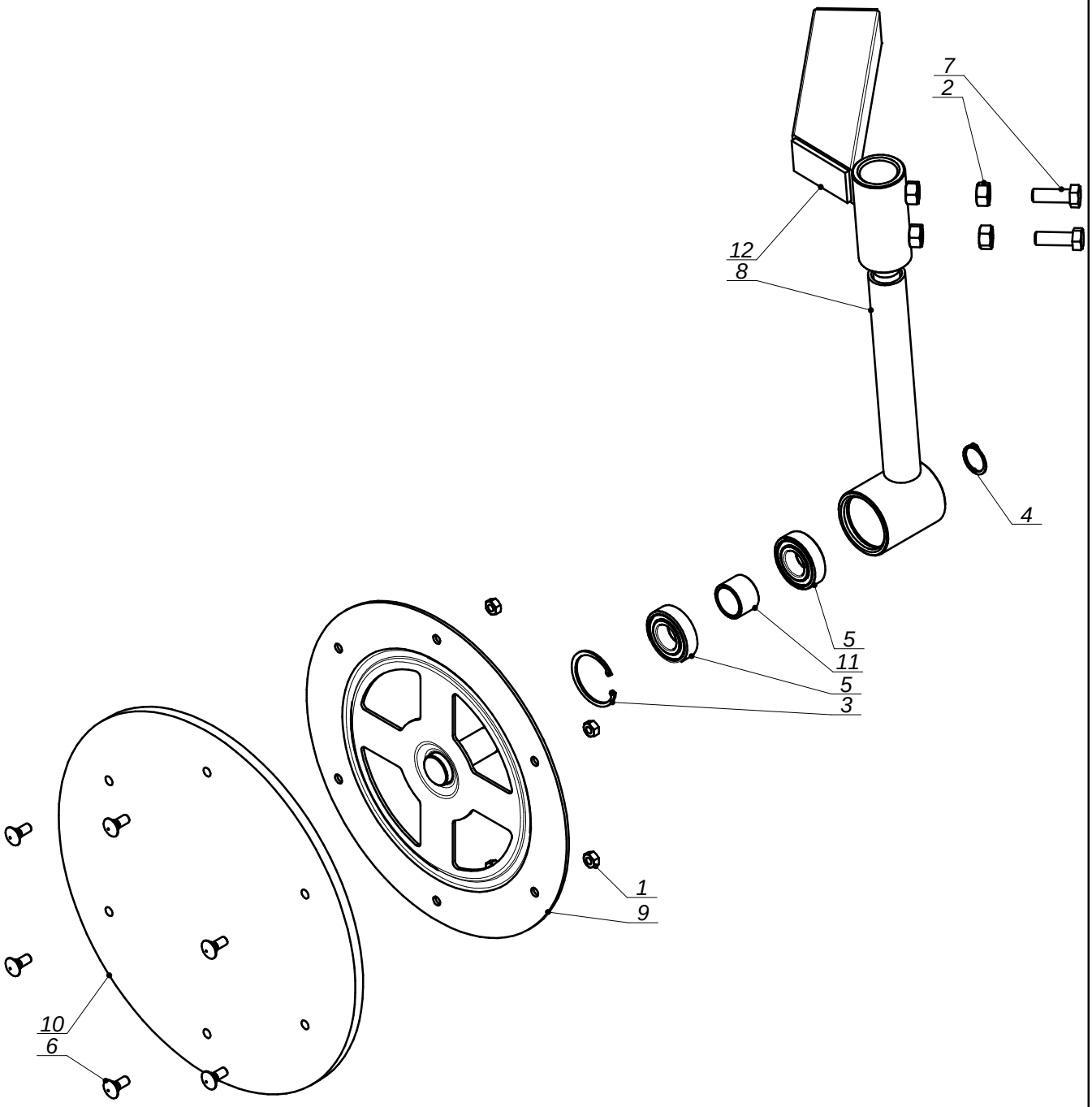

SaMASZ	Nazwa tabeli: Zgarniacz prawy	Nr. tabeli: Tab. 7	17

L.P.	Części SaMASZ	Części handlowe	Nazwa części	Liczba sztuk	Uwagi
1		MZNZ-008-001	Nakrętka 6-kt. - M 8 kl.8 oc.	6	
2		MZNZ-012-002	Nakrętka 6-kt. - M12 kl.8 oc.	2	
3		MZSE-052-001	Pierścień osad. W52	1	
4		MZSE-025-001	Pierścień osadczy Z25	1	
5		MZLŻ-005-008	Łożysko 6205 2RS	2	
6		MZSP-008-001	Śruba M 8x20 OC.PODS. 8.8	6	
7		MZSZ-012-003	Śruba z łb. 6-kt. M12x35 kl. 8.8 oc.	2	
8	229.06.02.00		Ramie talerza lewe	1	
9	229.06.03.00		Tarcza zgarniacza fi333	1	
10	229.06.04.00		Tarcza gumowa fi380x10	1	
11	229.06.06.00		Tuleja dystansowa 1" L-23	1	
12	229.07.01.00		Ramie przesuwne prawe	1	