SAMASZ Sp. z o.o.
Poland, 15-161 Białystok, ul.Trawiasta 15

Rok założenia - 1984

NIP 966-15-92-976
centrala +48 85 654-45-84
fax + 48 85 664-70-41
e-mail: samasz@samasz.pl
www.samasz.pl

Katalog części

PRZETRZĄSACZ KARUZELOWY P6-770 7,7m (314)

Wersja: 2

Nr fabryczny:

Białystok 2014.01.15
Wydanie 002

K314PL002

SaMASZ	Nazwa tabeli: P6-770	Nr. tabeli: 2 **Tab. 1**

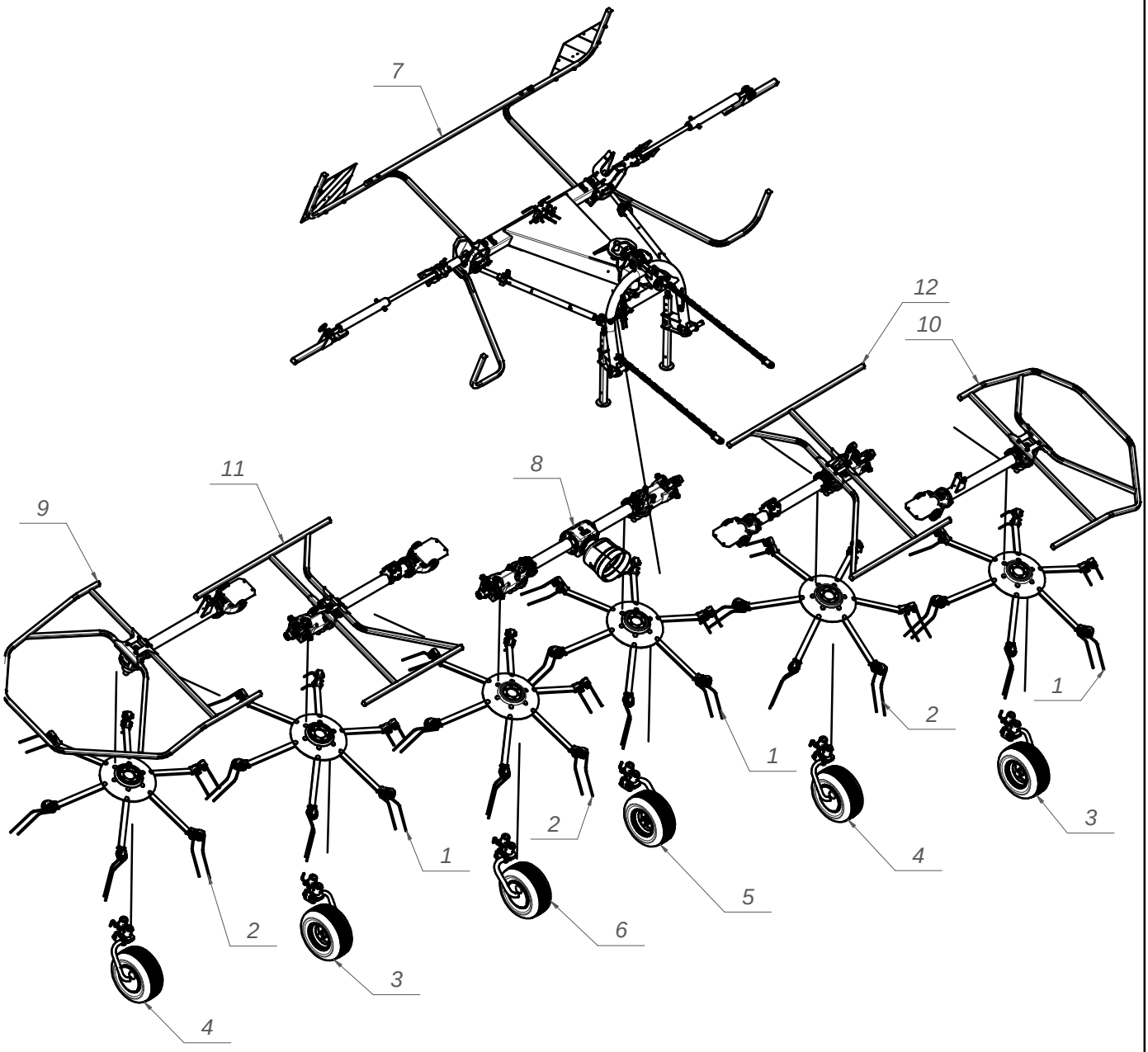

	Nazwa tabeli:	Nr. tabeli: 3
SaMASZ	P6-770	**Tab. 1**

L.P.	Części SaMASZ	Części handlowe	Nazwa części	Liczba sztuk	Uwagi
1	0310.05.00.004		Zespół roboczy prawy	3	
2	0310.06.00.004		Zespół roboczy lewy	3	
3	0310.07.00.004		Układ jezdny I	2	
4	0310.08.00.004		Układ jezdny II	2	
5	0311.09.00.004		Układ jezdny główny I	1	
6	0311.10.00.004		Układ jezdny główny II	1	
7	0314.01.00.002		Układ zawieszenia	1	
8	0314.02.00.000		Układ napędowy główny	1	
9	0314.03.00.000		Układ napędowy skrajny prawy	1	
10	0314.04.00.000		Układ napędowy skrajny lewy	1	
11	0314.07.00.002		Układ napędowy prawy	1	
12	0314.08.00.002		Układ napędowy lewy	1	

SaMASZ	Nazwa tabeli: Układ zawieszenia	Nr. tabeli: 4 **Tab. 2**

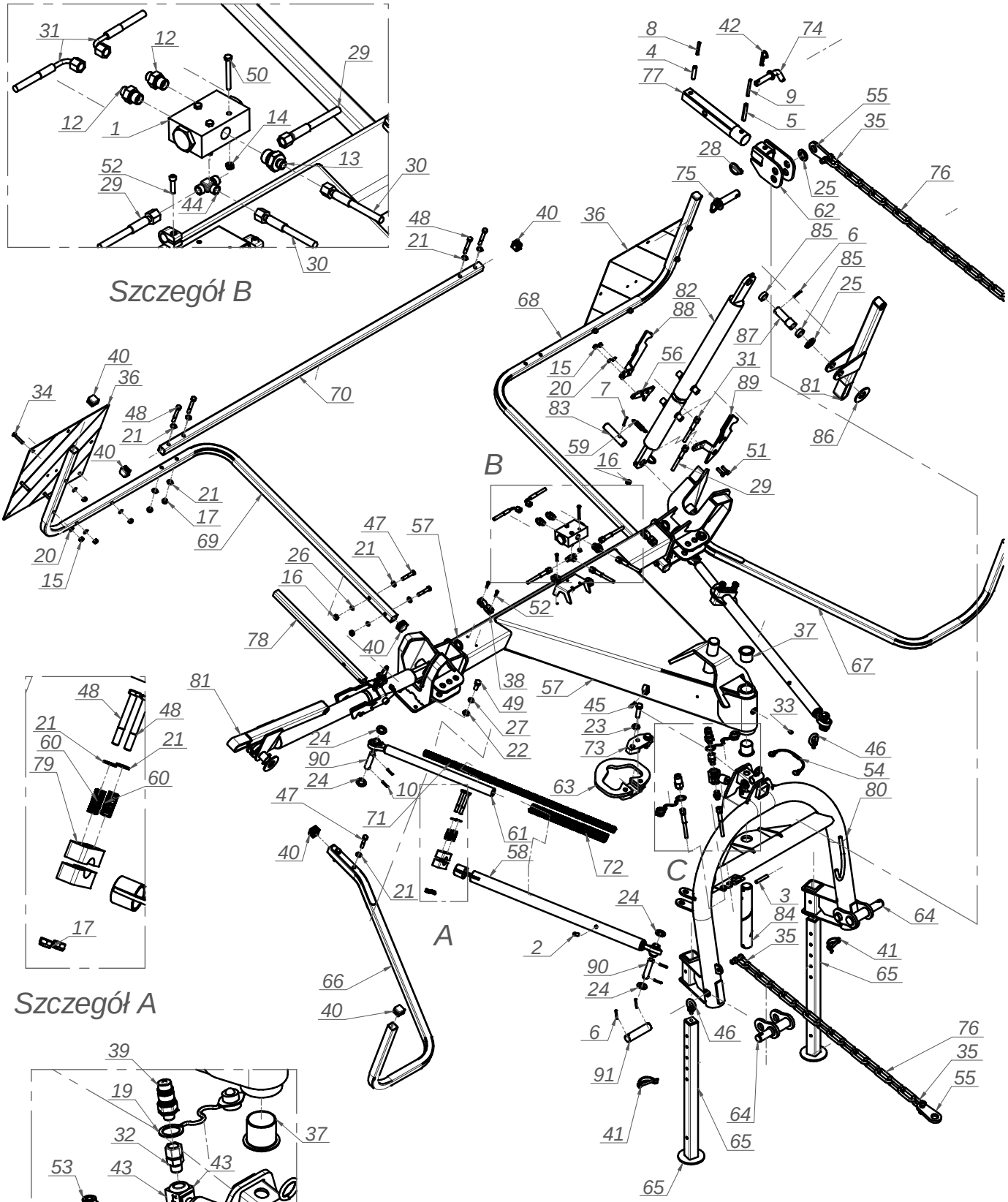

	Nazwa tabeli:	Nr. tabeli:	5
SaMASZ	Układ zawieszenia	**Tab. 2**	

L.P.	Części SaMASZ	Części handlowe	Nazwa części	Liczba sztuk	Uwagi
1		MIHD-056-001	Dzielnik strumienia 25-40L/min C056-V1025	1	
2		MZZK-010-006	Kołek spręż. fi 10x45 oc.	2	
3		MZZK-010-060	Kołek spręż. fi 10x60 nierdz.	1	
4		MZZK-013-055	Kołek spręż. fi 13x60 nierdz.	1	
5		MZKK-013-080	Kołek spręż. fi 13x80 nierdz.	1	
6		MZZK-005-006	Kołek spręż. fi 5x36 nierdz.	6	
7		MZZK-005-001	Kołek spręż. fi 5x45	4	
8		MZZK-008-001	Kołek spręż. fi 8x60 oc.	1	
9		MZZK-008-013	Kołek spręż. fi 8x80 nierdz.	1	
10		MZZK-005-005	Kołek spręż. fi.5x30 nierdz.	8	
11		MIHK-000-008	Króciec 14x1,5_3/8"	1	
12		MIHK-000-008	Króciec 3_8 - M14x1.5	2	
13		MIHK-014-001	Króciec M14x1,5 / 1/2"	1	
14		MZNS-006-006	Nakrętka 6-kt. - M 6 samozab. kl.8 oc.	3	
15		MZNS-008-006	Nakrętka 6-kt. - M 8 samozab. kl. 8 oc.	12	
16		MZNZ-010-001	Nakrętka 6-kt. - M10 kl. 8 oc.	8	
17		MZNS-010-002	Nakrętka 6-kt. - M10 samozab. kl.8 oc.	8	
18		MITO-000-007	Osłona na wtyk EURO HP10	1	
19		MITO-000-007	Osłona na wtyk EURO HP10	1	
20		MZPP-008-002	Podkładka pł. fi 8 oc.	12	
21		MZPP-010-001	Podkładka pł. fi 10 oc.	20	
22		MZPP-012-002	Podkładka pł. fi 12 oc.	8	
23		MZPP-014-001	Podkładka pł. fi 14 oc.	2	
24		MZPP-020-001	Podkładka pł. fi 20 oc.	8	
25		MZPP-024-001	Podkładka pł. fi 24 oc.	3	
26		MZPS-010-002	Podkładka spręż. fi 10 oc.	8	
27		MZPS-012-001	Podkładka spręż. fi 12 oc.	8	
28		MZZP-000-001	Przetyczka A11x45	1	
29		MIHP-100-001	Przewód hyd. M14x1,5 L=1000 A-A	2	
30		MIHP-200-001	Przewód M14x1,5 - L=2000	2	
31		MIHP-110-011	Przewód M14x1,5 L=1100 A90-A	2	
32		MIHP-038-018	Przyłączka 3/8"xM18 z nakrętka	1	
33		MZIS-000-001	Smarowniczka M8x1	1	
34		MZSZ-008-007	Sruba z lb. 6-kt. M8x45 kl. 8.8 oc.	8	
35		MIIS-008-001	Szekla fi 10	4	
36		MIET - 000 - 002	Tablica ostrzegawcza 423x423	2	
37		MITS-000-016	Tuleja ślizgowa PRMF404440	2	
38		MITU-000-001	Uchwyt zaciskowy fi15	7	
39		MIHW-018-000	Wtyczka ISO 12,5 M18x1,5 EURO	1	
40		MITZ-030-030	Zaslepka do rurki kw. 30x30x2	10	
41		MZZZ-008-060	Zawleczka 8x60 (do rur)	2	
42		MISP-003-001	Zawleczka sprężysta fi.4	1	
43		MIHZ-090-038	Zawór dławiący VRFB90 - 3/8"	1	
44		MIHZ-001-001	Złączka trójnik M14x1,5 A16-6	1	
45		MZSZ-014-004	Śrub a z łb. 6-kt. M14x50 kl. 8.8 oc.	2	
46		MZSZ-010-022	Śruba M10 z uchem C15 VZ	2	
47		MZSZ-010-055	Śruba M10x55 kl. 8.8 oc.	8	
48		MZSZ-010-080	Śruba M10x80 kl. 8.8 oc.	8	
49		MZSZ-012-046	Śruba M12x35 kl. 10.9 oc.	8	
50		MZSZ-006-055	Śruba z łb. 6-kt. M6x55 kl. 5.8 oc.	3	
51		MZSZ-008-005	Śruba z łb. 6-kt. M8x30 kl. 8.8 oc.	4	
52		MZSI-006-006	Śruba z łb.walc.gn.6-kt.M6x25 kl.8.8 oc.	7	
53	---	MIHZ-000-002	Wtyczka EURO M14x1.5	1	
54	0255.01.20.000	MIGZ-007-001	Zawieszka gumowa z kółkami spężystymi	1	
55	0302.01.11.000		Wieszak łańcucha	3	
56	0310.01.34.000		Dzwignia zapadki	2	
57	0314.01.02.002		Rama nośna	1	
58	0680.01.03.000		Obudowa amortyzatora	2	
59	105.01.09.00	MISP-001-002	Sprężyna zapadki fi 1,6 - L=72	2	
60	240.01.23.00	MISP-002-002	Spężyna dociskowa fi2,5 - L=43	4	

SaMASZ	Nazwa tabeli: Układ zawieszenia	Nr. tabeli: **Tab. 2**	6

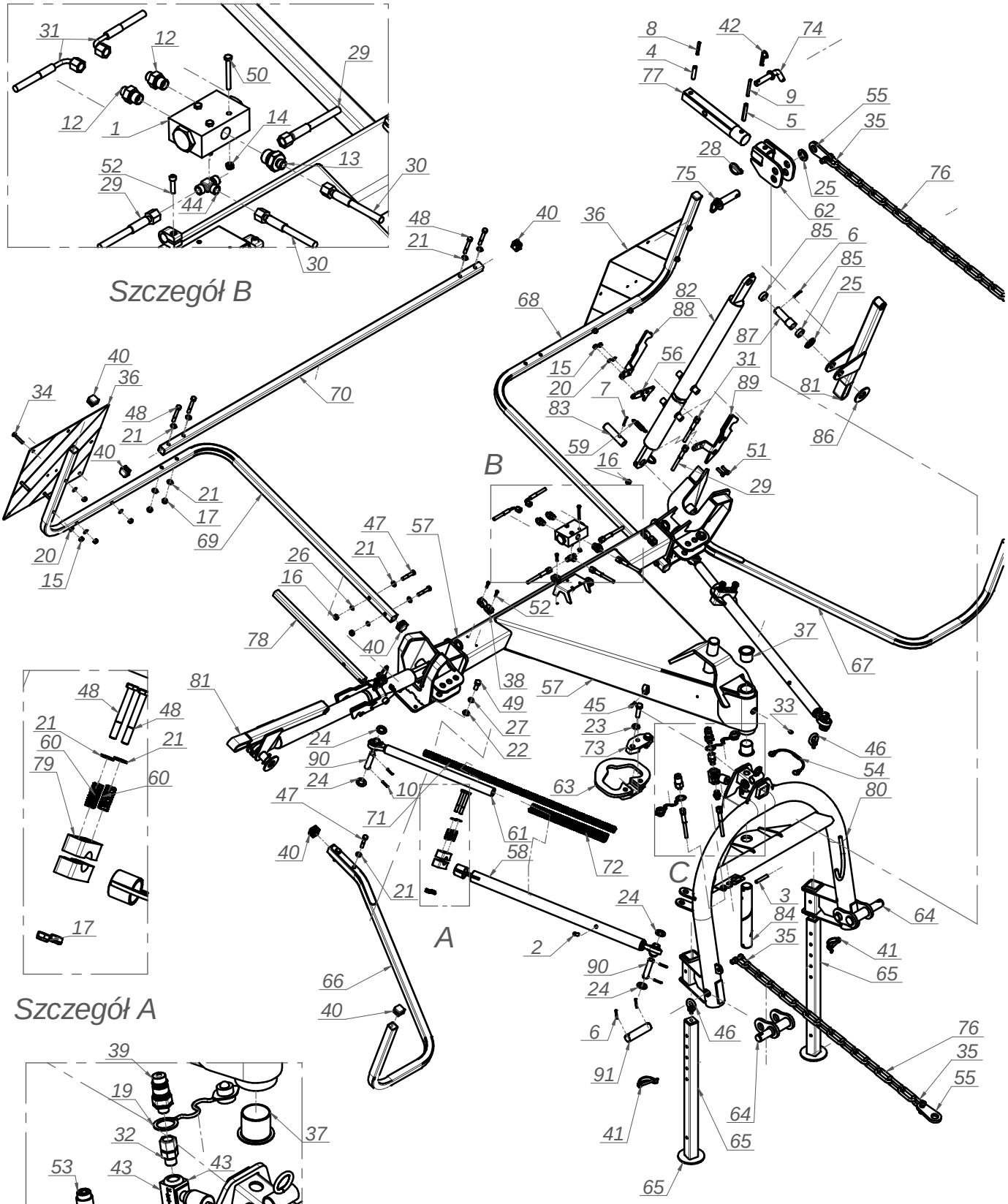

L.P.	Części SaMASZ	Części handlowe	Nazwa części	Liczba sztuk	Uwagi
61	310.01.04.00		Rura wewnętrzna amortyzatora	2	
62	310.01.07.00		Ucho łącznika	1	
63	310.01.08.00/3		Blokada zaczepu	1	
64	310.01.09.00		Ucho dolne zaczepu	2	
65	310.01.10.00		Stopa podporowa	2	
66	310.01.14.00		Osłona przednia prawa	1	
67	310.01.15.00		Osłona przednia lewa	1	
68	310.01.18.00		Wspornik oświetlenia lewy	1	
69	310.01.19.00		Wspornik oświetlenia prawy	1	
70	310.01.24.00		Wzmocnienie wsporników	1	
71	310.01.27.00	MISP 003-000	Sprężyna fi 3 x fi19 x 822	2	
72	310.01.28.00	MISP -005-002	Sprężyna fi 5 x fi28 x330	2	
73	310.01.29.00/3		Jarzmo blokady	1	
74	310.01.31.00/2		Sworzeń blokady zaczepu	1	
75	310.01.32.00		Sworzeń łącznika	1	
76	310.01.35.00		Łańcuch odciążający	2	
77	310.01.36.00/3		Łącznik	1	
78	310.01.37.00		Wzmocnienie wspornika oświetlenia	2	
79	310.01.40.00	MIHO-032-000	Obejma pojedyńcza TC-PA201-332	2	
80	314.01.01.00/1		Zaczep	1	
81	314.01.03.00		Dźwignia siłownika	2	
82	314.01.06.00	MIHC-400-150	Cylinder zespolony CJ-50/28x450x150	2	
83	314.01.08.00		Sworzeń siłownika	2	
84	314.01.12.00		Sworzeń zaczepu	1	
85	314.01.16.00		Tulejka dystansowa	4	
86	314.01.19.00		Blokada zapadki	2	
87	314.01.20.00		Sworzeń siłownika	2	
88	314.01.21.00		Zapadka prawa	2	
89	314.01.22.00		Zapadka lewa	2	
90	SO.19.00.085		Sworzeń fi.19 L-85	4	
91	SO.28.00.115		Sworzeń fi28 L-115	2	

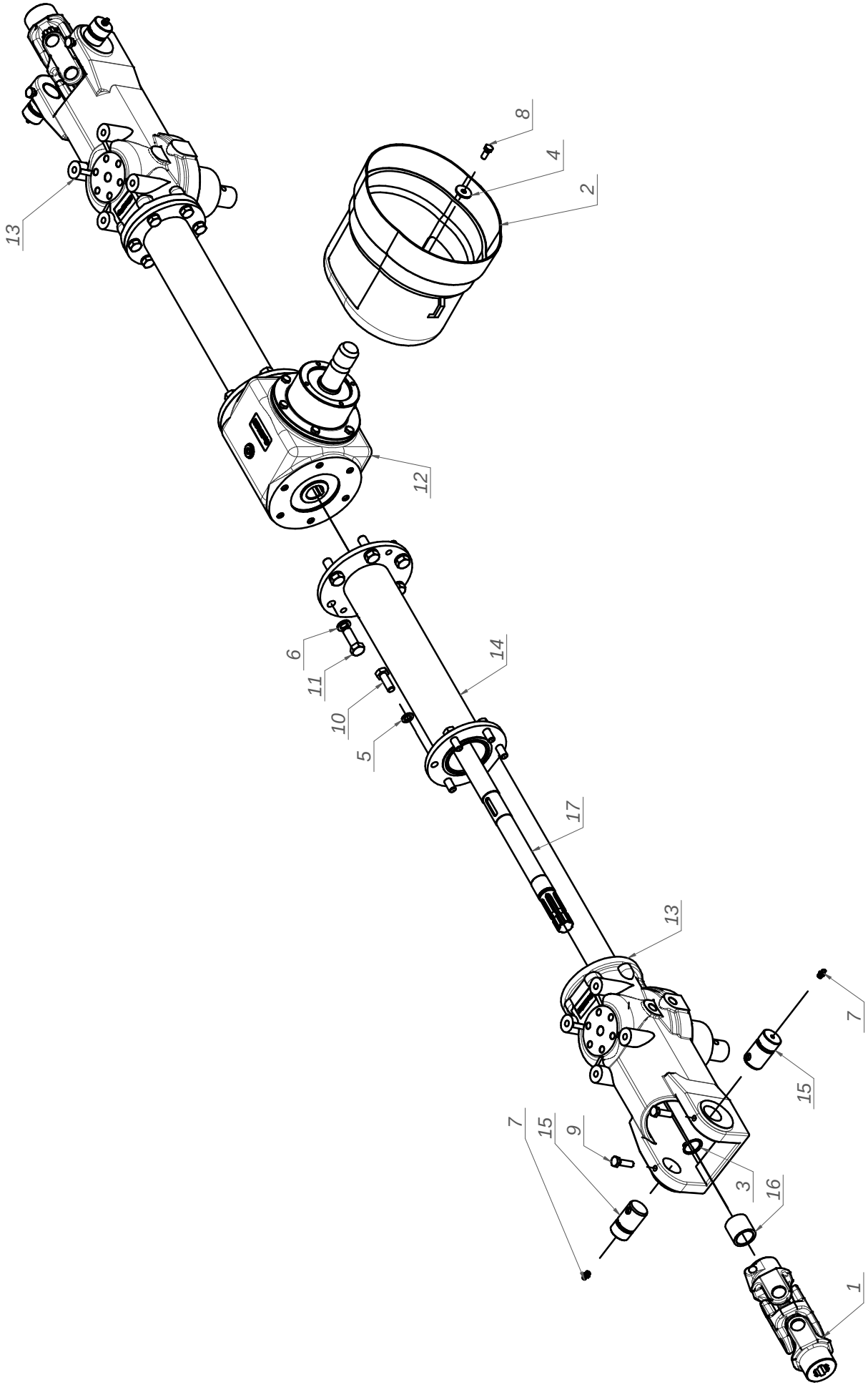
8
4
2
13
12
6
11
10
5
14
17
13
7
15
7
15
9
3
16
1

L.P.	Części SaMASZ	Części handlowe	Nazwa części	Liczba sztuk	Uwagi
1		MIPP-022-000	B&P DG2 -00224A561E56	2	
2		MITO-000-005	Osłona stożkowa D4170 401	1	
3		MZSE-030-001	Pierścień osadczy 30 Z	3	
4		MZPP-008-003	Podkładka fi8xfi28x2,5 oc.	4	
5		MZPS-012-001	Podkładka spręż. fi 12 oc.	12	
6		MZPS-014-002	Podkładka spręż. fi14 oc.	12	
7		MZIS-000-001	Smarowniczka M8x1	4	
8		MZSZ-008-001	Śruba z łb. 6-kt. M 8x20 kl.8.8 oc.	4	
9		MZSZ-010-008	Śruba z łb. 6-kt. M10x35 kl. 8.8 oc.	4	
10		MZSZ-012-003	Śruba z łb. 6-kt. M12x35 kl. 8.8 oc.	12	
11		MZSZ-014-003	Śruba z łb. 6-kt. M14x40 kl. 8.8 oc.	12	
12	040-01.01.00	MIPS-040-000	Przekładnia główna 040-01.AA1.L	1	
13	041-01.01.00.L/2	MIPS-041-003	Przekładnia pośrednia lewa 041-01.BAC.L2	2	
14	310.02.01.00		Obudowa wałka głównego	2	
15	310.02.02.00		Sworzeń przekładni	4	
16	310.02.04.00/2		Tulejka	2	
17	314.02.03.00		Wałek napędowy główny	2	

SaMASZ	Nazwa tabeli: *Układ napędowy skrajny prawy*	Nr. tabeli: 10 **Tab. 4**

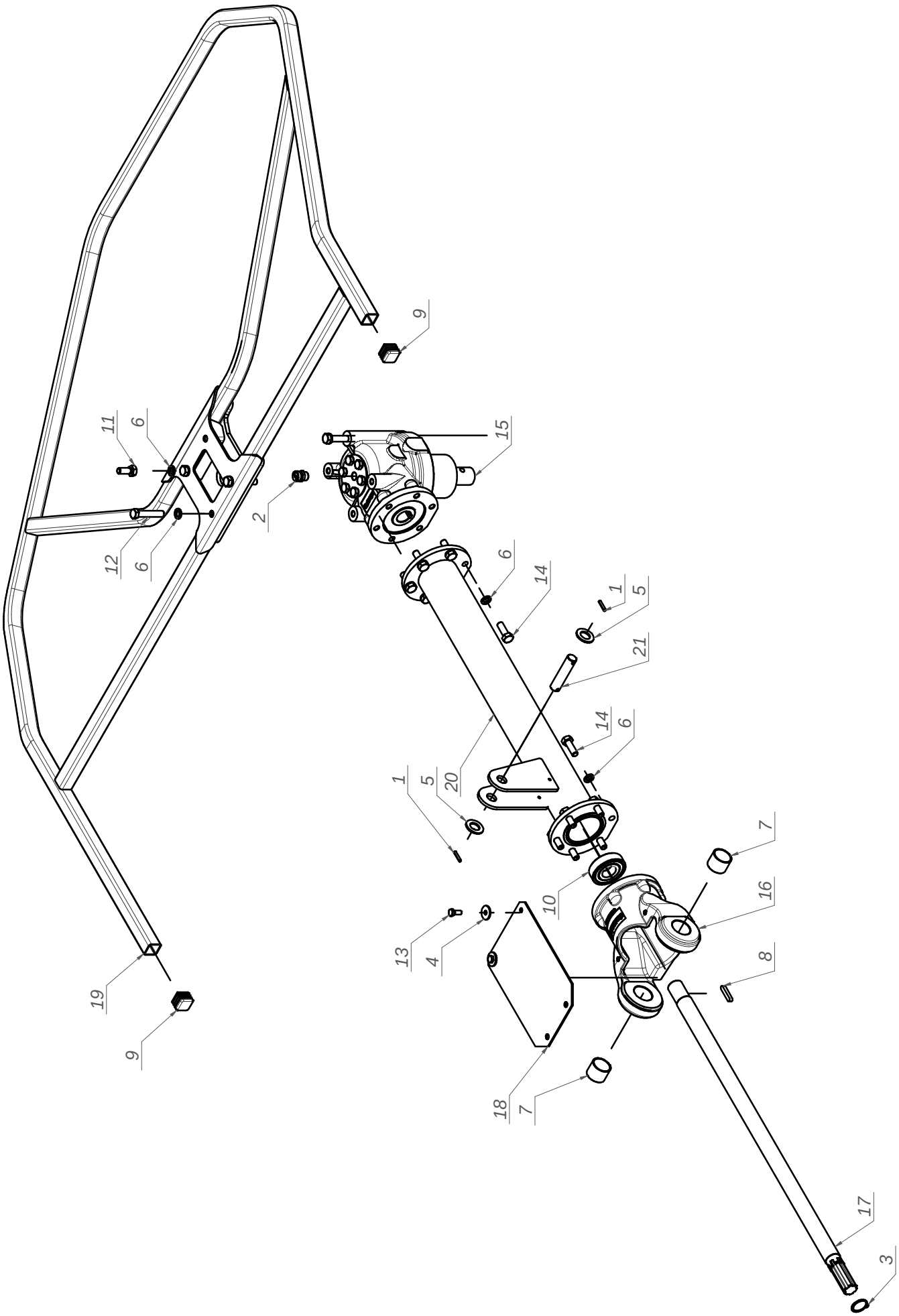

	Nazwa tabeli:	Nr. tabeli: 11
SaMASZ	Układ napędowy skrajny prawy	**Tab. 4**

L.P.	Części SaMASZ	Części handlowe	Nazwa części	Liczba sztuk	Uwagi
1		MZZK-005-004	Kołek spręż. fi 5x25 oc.	2	
2		MIIO-000-002	Odpowietrznik 3_8 MOD.33A	1	
3		MZSE-030-001	Pierścień osadczy 30 Z	1	
4		MZPP-008-003	Podkładka fi8xfi28x2,5 oc.	2	
5		MZPP-020-001	Podkładka pł. fi 20 oc.	2	
6		MZPS-012-001	Podkładka spręż. fi 12 oc.	17	
7		MITS-035-000	Tuleja ślizgowa SBT 353930	2	
8		MZWP-018-011	Wpust A 8x7x40	1	
9		MITZ-030-030	Zaslepka do rurki kw. 30x30x2	2	
10		MZLŻ-006-010	Łożysko 6306 2RS	1	
11		MZSZ-012-002	Śruba M12x30 kl. 8.8 oc.	1	
12		MZSZ-012-014	Śruba M12x65 kl. 8.8 oc.	4	
13		MZSZ-008-001	Śruba z łb. 6-kt. M 8x20 kl.8.8 oc.	2	
14		MZSZ-012-003	Śruba z łb. 6-kt. M12x35 kl. 8.8 oc.	12	
15	042-01.01.00	MIPS-042-001	Przekładnia skrajna 042-01.AOC.L	1	
16	310.03.01.00/3	MIPP-041-001	Przegub przekładni 041	1	
17	310.03.05.00/2		Wałek napędowy	1	
18	310.03.08.00		Osłona gumowa przegubu	1	
19	314.03.01.00		Osłona skrajna prawa	1	
20	314.03.02.00		Obudowa wałka	1	
21	SO.20.00.085		Sworzeń fi 20 - L=85	1	

SaMASZ	Nazwa tabeli: *Układ napędowy skrajny lewy*	Nr. tabeli: **Tab. 5**

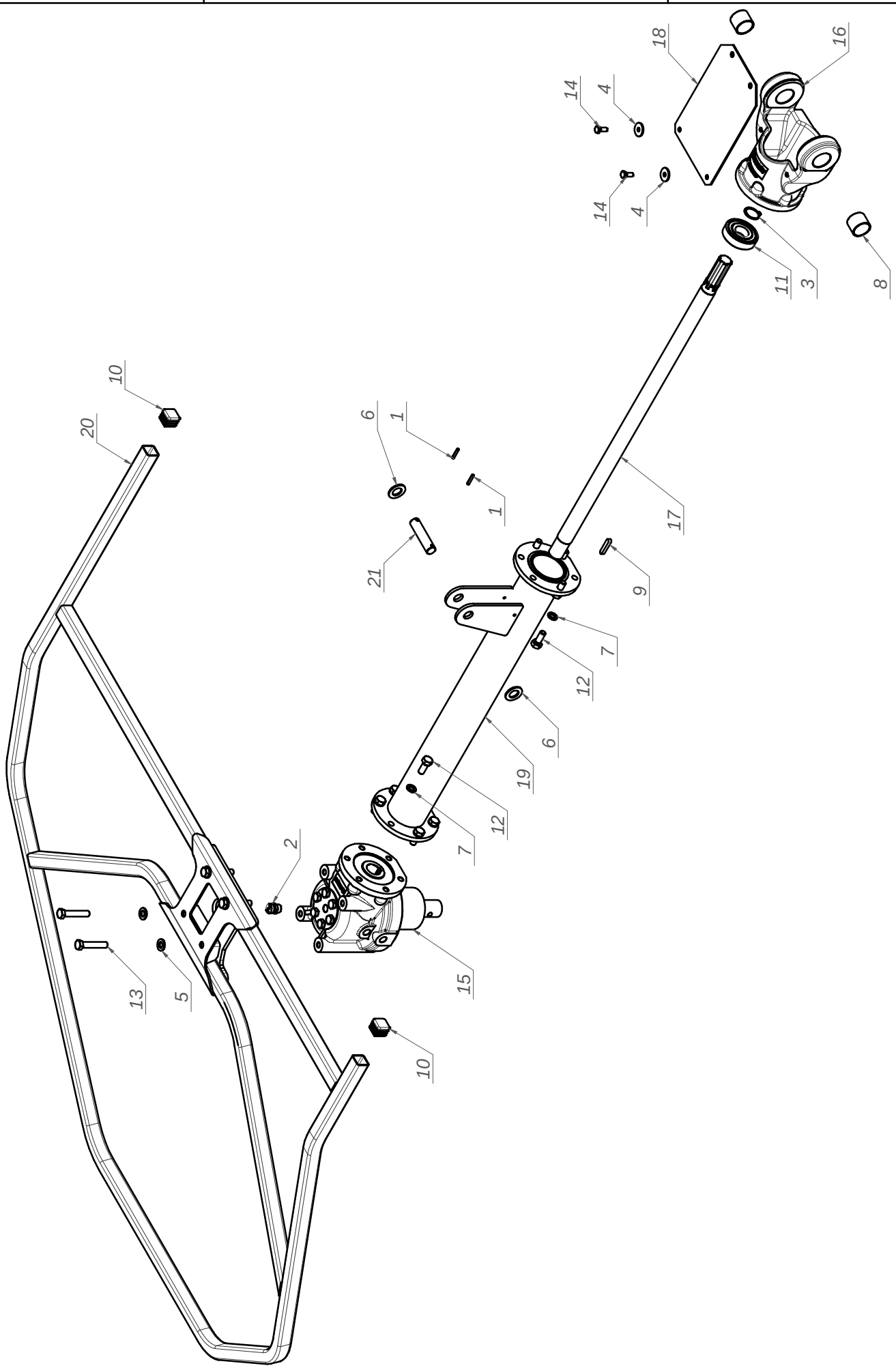

	Nazwa tabeli:	Nr. tabeli: 13
SaMASZ	Układ napędowy skrajny lewy	**Tab. 5**

L.P.	Części SaMASZ	Części handlowe	Nazwa części	Liczba sztuk	Uwagi
1		MZZK-005-004	Kołek spręż. fi 5x25 oc.	2	
2		MIIO-000-002	Odpowietrznik 3_8 MOD.33A	1	
3		MZSE-030-001	Pierścień osadczy 30 Z	1	
4		MZPP-008-003	Podkładka fi8xfi28x2,5 oc.	2	
5		MZPP-012-002	Podkładka pł. fi 12 oc.	4	
6		MZPP-020-001	Podkładka pł. fi 20 oc.	2	
7		MZPS-012-001	Podkładka spręż. fi 12 oc.	10	
8		MITS-035-000	Tuleja ślizgowa SBT 353930	2	
9		MZWP-018-011	Wpust A 8x7x40	1	
10		MITZ-030-030	Zaslepka do rurki kw. 30x30x2	2	
11		MZLŻ-006-010	Łożysko 6306 2RS	1	
12		MZSZ-012-002	Śruba M12x30 kl. 8.8 oc.	10	
13		MZSZ-012-014	Śruba M12x65 kl. 8.8 oc.	4	
14		MZSZ-008-001	Śruba z łb. 6-kt. M 8x20 kl.8.8 oc.	2	
15	042-01.01.00	MIPS-042-001	Przekładnia skrajna 042-01.AOC.L	1	
16	310.03.01.00/3	MIPP-041-001	Przegub przekładni 041	1	
17	310.03.05.00/2		Wałek napędowy	1	
18	310.03.08.00		Osłona gumowa przegubu	1	
19	314.03.02.00		Obudowa wałka	1	
20	314.04.01.00		Osłona skrajna lewa	1	
21	SO.20.00.085		Sworzeń fi 20 - L=85	1	

SaMASZ	Nazwa tabeli: Układ napędowy prawy	Nr. tabeli: **Tab. 6**

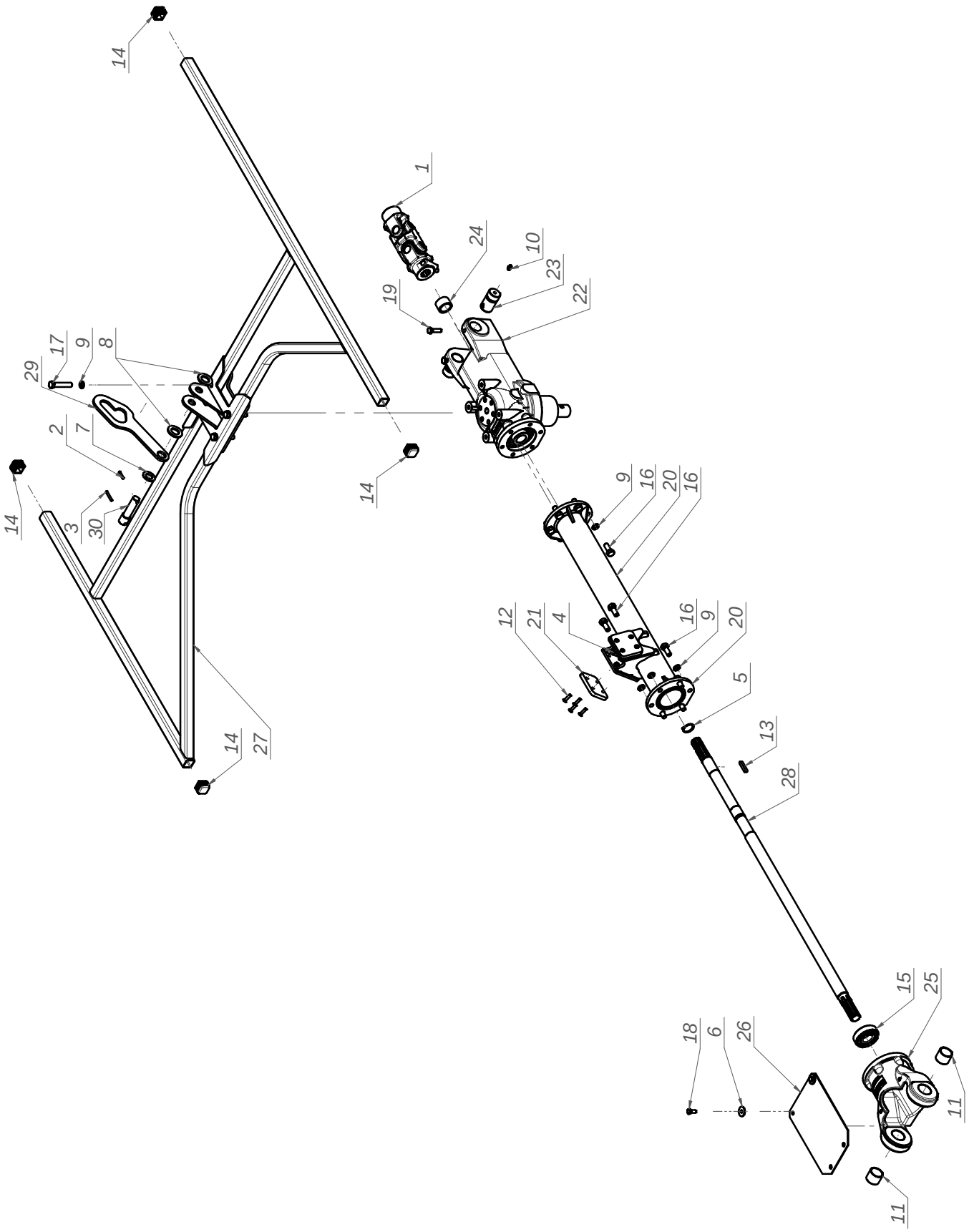

Nazwa tabeli:

Układ napędowy prawy

Nr. tabeli:

Tab. 6

L.P.	Części SaMASZ	Części handlowe	Nazwa części	Liczba sztuk	Uwagi
1		MIPP-022-000	B&P DG2 -00224A561E56	1	
2		MZZK-005-004	Kołek spręż. fi 5x25 oc.	1	
3		MZZK-005-006	Kołek spręż. fi 5x36 nierdz.	1	
4		MZNS-006-006	Nakrętka 6-kt. - M 6 samozab. kl.8 oc.	8	
5		MZSE-030-001	Pierścień osadczy 30 Z	2	
6		MZPP-008-003	Podkładka fi8xfi28x2,5 oc.	2	
7		MZPP-020-001	Podkładka pł. fi 20 oc.	1	
8		MZPP-024-001	Podkładka pł. fi 24 oc.	2	
9		MZPS-012-001	Podkładka spręż. fi 12 oc.	16	
10		MZIS-000-001	Smarowniczka M8x1	2	
11		MITS-035-000	Tuleja ślizgowa SBT 353930	2	
12		MZWB-006-003	Wkręt z łbem stoż. z gniaz. imbusowym - oc. M6x25	8	
13		MZWP-018-011	Wpust A 8x7x40	1	
14		MITZ-030-030	Zaslepka do rurki kw. 30x30x2	4	
15		MZLŻ-006-010	Łożysko 6306 2RS	1	
16		MZSZ-012-002	Śruba M12x30 kl. 8.8 oc.	12	
17		MZSZ-012-014	Śruba M12x65 kl. 8.8 oc.	4	
18		MZSZ-008-001	Śruba z łb. 6-kt. M 8x20 kl.8.8 oc.	2	
19		MZSZ-010-008	Śruba z łb. 6-kt. M10x35 kl. 8.8 oc.	2	
20	0314.07.01.002		Obudowa wałka	1	
21	0314.07.05.002		Wkładka ślizgowa	2	
22	041-01.01.00.R/2	MIPS-041-002	Przekładnia pośrednia prawa 041-01.BAC.R2	1	
23	310.02.02.00		Sworzeń przekładni	2	
24	310.02.04.00		Tulejka	1	
25	310.03.01.00/3	MIPP-041-001	Przegub przekładni 041	1	
26	310.03.08.00		Osłona gumowa przegubu	1	
27	311.07.01.00		Osłona prawa	1	
28	314.07.02.00		Wałek napędowy	1	
29	314.07.03.00		Zapadka	1	
30	314.07.04.00		Sworzeń łącznika	1	

Układ napędowy lewy

Tab. 7

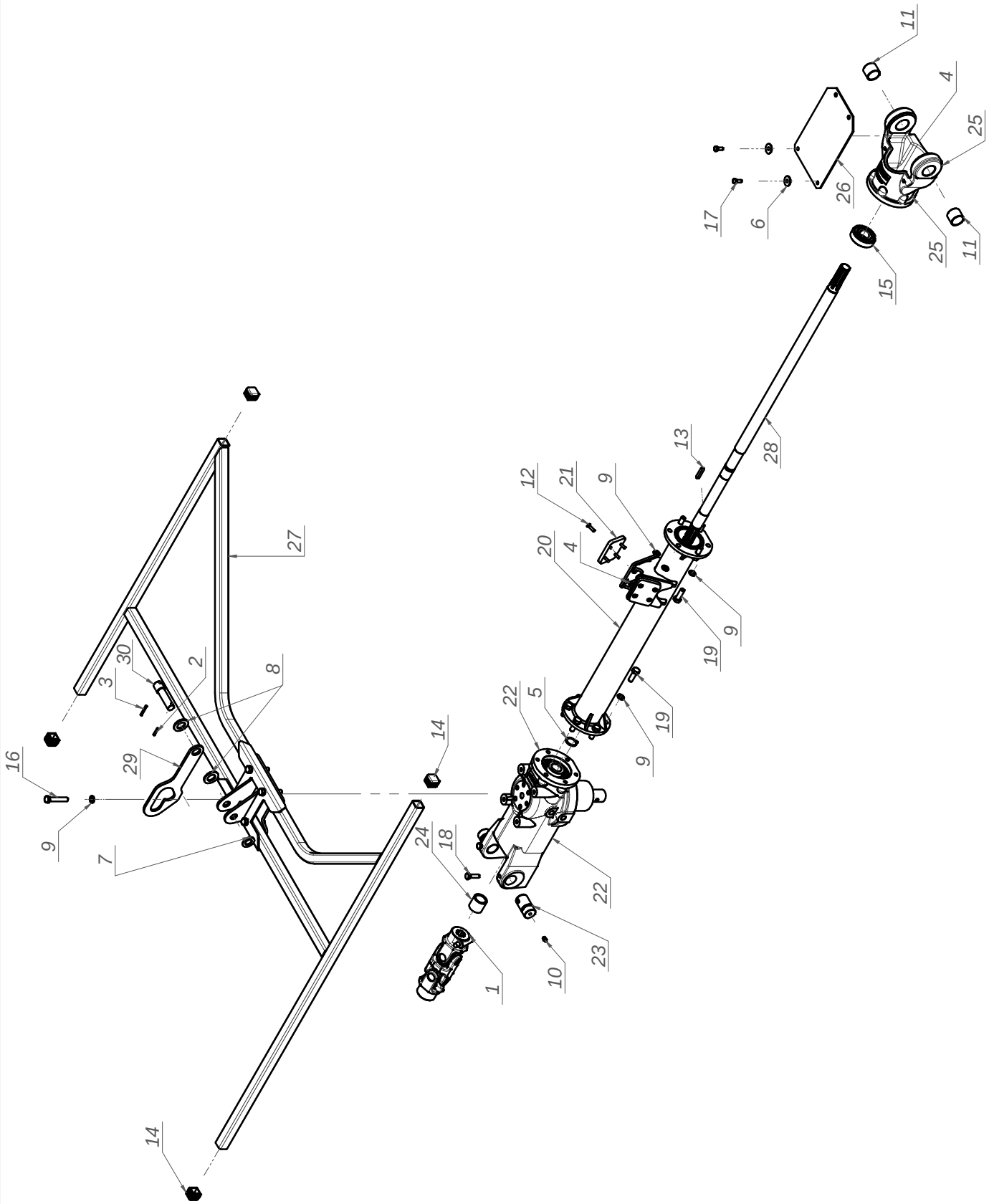

SaMASZ	Nazwa tabeli: Układ napędowy lewy	Nr. tabeli: Tab. 7	17

L.P.	Części SaMASZ	Części handlowe	Nazwa części	Liczba sztuk	Uwagi
1		MIPP-022-000	B&P DG2 -00224A561E56	1	
2		MZZK-005-004	Kołek spręż. fi 5x25 oc.	1	
3		MZZK-005-006	Kołek spręż. fi 5x36 nierdz.	1	
4		MZNS-006-006	Nakrętka 6-kt. - M 6 samozab. kl.8 oc.	8	
5		MZSE-030-001	Pierścień osadczy 30 Z	2	
6		MZPP-008-003	Podkładka fi8xfi28x2,5 oc.	2	
7		MZPP-020-001	Podkładka pł. fi 20 oc.	1	
8		MZPP-024-001	Podkładka pł. fi 24 oc.	2	
9		MZPS-012-001	Podkładka spręż. fi 12 oc.	16	
10		MZIS-000-001	Smarowniczka M8x1	2	
11		MITS-035-000	Tuleja ślizgowa SBT 353930	2	
12		MZWB-006-003	Wkręt z łbem stoż. z gniaz. imbusowym - oc. M6x25	8	
13		MZWP-018-011	Wpust A 8x7x40	1	
14		MITZ-030-030	Zaslepka do rurki kw. 30x30x2	4	
15		MZLŻ-006-010	Łożysko 6306 2RS	1	
16		MZSZ-012-014	Śruba M12x65 kl. 8.8 oc.	4	
17		MZSZ-008-001	Śruba z łb. 6-kt. M 8x20 kl.8.8 oc.	2	
18		MZSZ-010-008	Śruba z łb. 6-kt. M10x35 kl. 8.8 oc.	2	
19		MZSZ-012-003	Śruba z łb. 6-kt. M12x35 kl. 8.8 oc.	12	
20	0314.07.01.002		Obudowa wałka	1	
21	0314.07.05.002		Wkładka ślizgowa	2	
22	041-01.01.00.R/2	MIPS-041-002	Przekładnia pośrednia prawa 041-01.BAC.R2	1	
23	310.02.02.00		Sworzeń przekładni	2	
24	310.02.04.00/2		Tulejka	1	
25	310.03.01.00/3	MIPP-041-001	Przegub przekładni 041	1	
26	310.03.08.00		Osłona gumowa przegubu	1	
27	311.08.01.00		Osłona lewa	1	
28	314.07.02.00		Wałek napędowy	1	
29	314.07.03.00		Zapadka	1	
30	314.07.04.00		Sworzeń łącznika	1	

	Nazwa tabeli:	Nr. tabeli:	18
SaMASZ	Zespół roboczy prawy	**Tab. 8**	

L.P.	Części SaMASZ	Części handlowe	Nazwa części	Liczba sztuk	Uwagi
1		MZNS-012-010	Nakrętka 6-kt. - M12 samozab. kl. 10 oc.	6	
2		MZNS-014-004	Nakrętka 6-kt. - M14 samozab. kl. 8 oc.	12	
3		MZPP-012-002	Podkładka pł. fi 12 oc.	12	
4		MZPP-014-001	Podkładka pł. fi 14 oc.	12	
5		MZSZ-012-002	Śruba M12x30 kl. 8.8 oc.	6	
6		MZSZ-012-048	Śruba M12x45 kl. 10.9 oc.	6	
7	0310.05.02.004		Ramię wirnika	6	
8	0310.05.03.004	MISP-095-002	Palec sprężysty fi.9,5	6	
9	0310.05.04.003		Nakładka	6	
10	0310.05.05.003		Osłona uszczelniacza	1	
11	0310.05.06.003		Podkładka dystansowa	6	
12	0310.05.07.003	MZSZ-014-040	Śruba M14x40 PODS. kl. 8.8 oc.	12	
13	310.05.01.00/4		Tarcza wirnika	1	

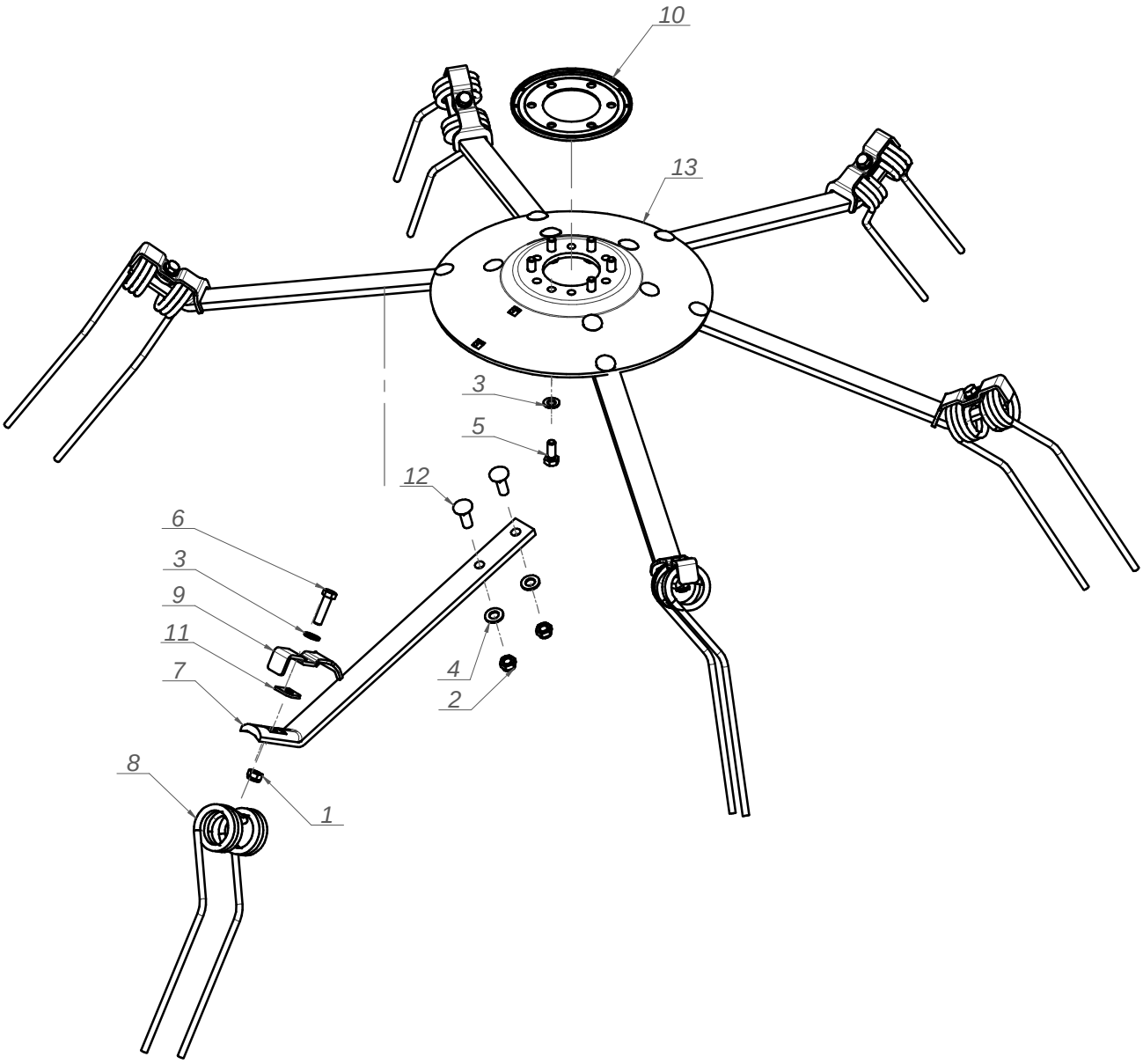

	Nazwa tabeli:	Nr. tabeli:	19
SaMASZ	Zespół roboczy lewy	**Tab. 9**	

L.P.	Części SaMASZ	Części handlowe	Nazwa części	Liczba sztuk	Uwagi
1		MZNS-012-010	Nakrętka 6-kt. - M12 samozab. kl. 10 oc.	6	
2		MZNS-014-004	Nakrętka 6-kt. - M14 samozab. kl. 8 oc.	12	
3		MZPP-012-002	Podkładka pł. fi 12 oc.	12	
4		MZPP-014-001	Podkładka pł. fi 14 oc.	12	
5		MZSZ-012-002	Śruba M12x30 kl. 8.8 oc.	6	
6		MZSZ-012-048	Śruba M12x45 kl. 10.9 oc.	6	
7	0310.05.02.004		Ramię wirnika	6	
8	0310.05.03.004	MISP-095-002	Palec sprężysty fi.9,5	6	
9	0310.05.04.003		Nakładka	6	
10	0310.05.05.003		Osłona uszczelniacza	1	
11	0310.05.06.003		Podkładka dystansowa	6	
12	0310.05.07.003	MZSZ-014-040	Śruba M14x40 PODS. kl. 8.8 oc.	12	
13	310.05.01.00/4		Tarcza wirnika	1	

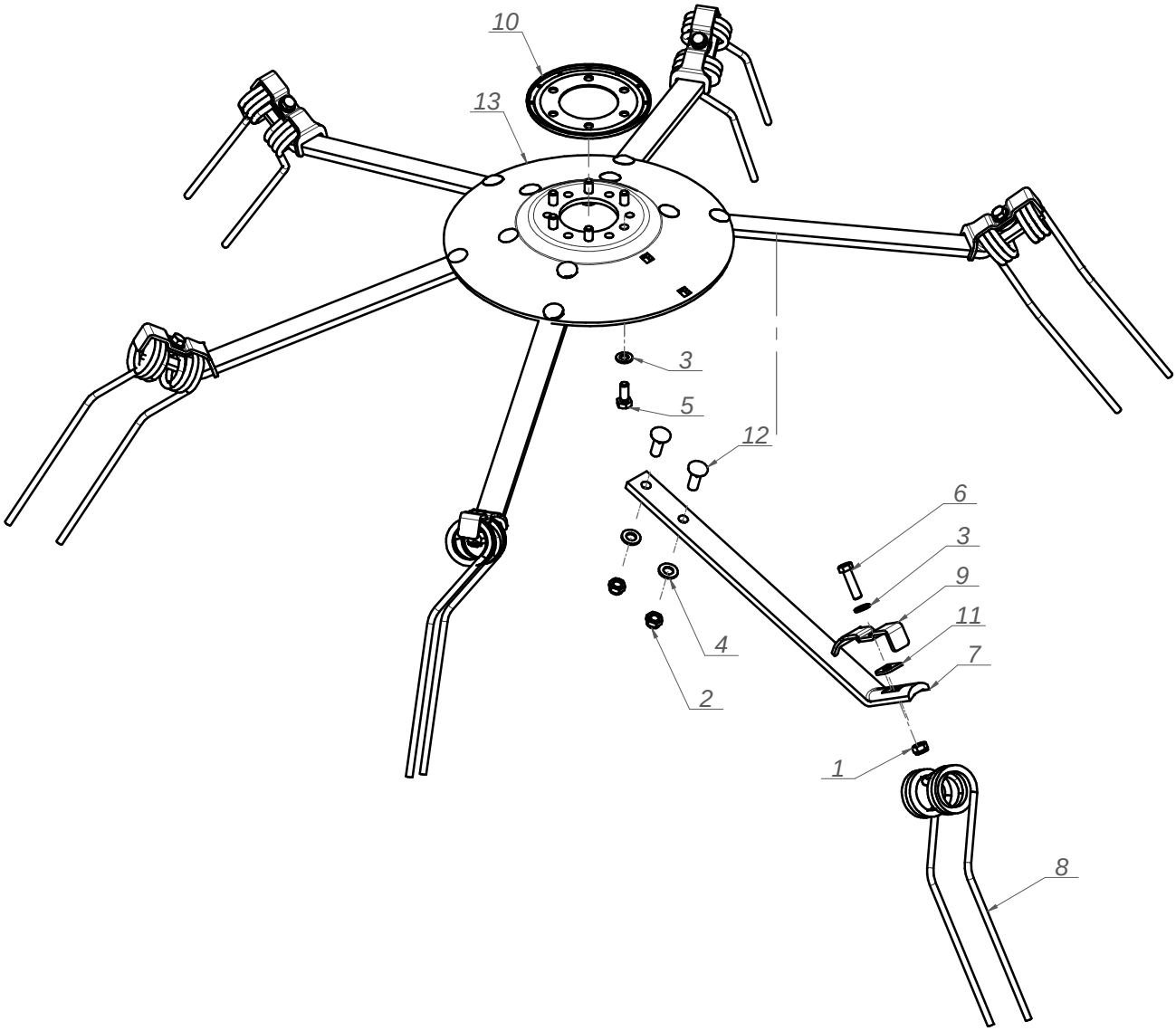

	Nazwa tabeli:	Nr. tabeli: 20
SaMASZ	Układ jezdny główny I	**Tab. 10**

L.P.	Części SaMASZ	Części handlowe	Nazwa części	Liczba sztuk	Uwagi
1		MZZK-010-060	Kołek spręż. fi 10x60 nierdz.	1	
2		MZZK-005-004	Kołek spręż. fi 5x25 oc.	2	
3		MZZK-008-005	Kołek spręż. fi 8x50 nierdz.	1	
4		MIGK-000-002	Koło gumowe kpl. 16x6,5 (405x170)	1	
5		MZNS-012-004	Nakrętka 6-kt. - M12 samozab. kl. 8 oc.	1	
6		MZNS-016-005	Nakrętka 6-kt. - M16 samozab. kl. 8 oc.	2	
7		MZPP-012-002	Podkładka pł. fi 12 oc.	1	
8		MZPP-016-001	Podkładka pł. fi 16 oc.	1	
9		MZPP-016-004	Podkładka pł. fi16/fi50 oc (powiększona).	1	
10		MZPP-031-001	Podkładka pł. fi31 oc.	1	
11		MZIS-000-001	Smarowniczka M8x1	2	
12		MITZ-050-003	Zaślepka ok. 50x3 - 12548	1	
13		MZSZ-012-013	Śruba z łb. 6-kt. M12x85 kl. 8.8 oc.	1	
14	0310.07.02.004		Mocowanie goleni	1	
15	0311.09.01.004		Goleń główna prawa	1	
16	310.07.03.00		Obrotnica koła	1	
17	310.07.04.00		Przetyczka obrotnicy	1	
18	310.07.05.00	MISP-001-004	Sprężyna fi.1,6 L-47	1	
19	310.07.08.00		Osłona piasty koła	2	

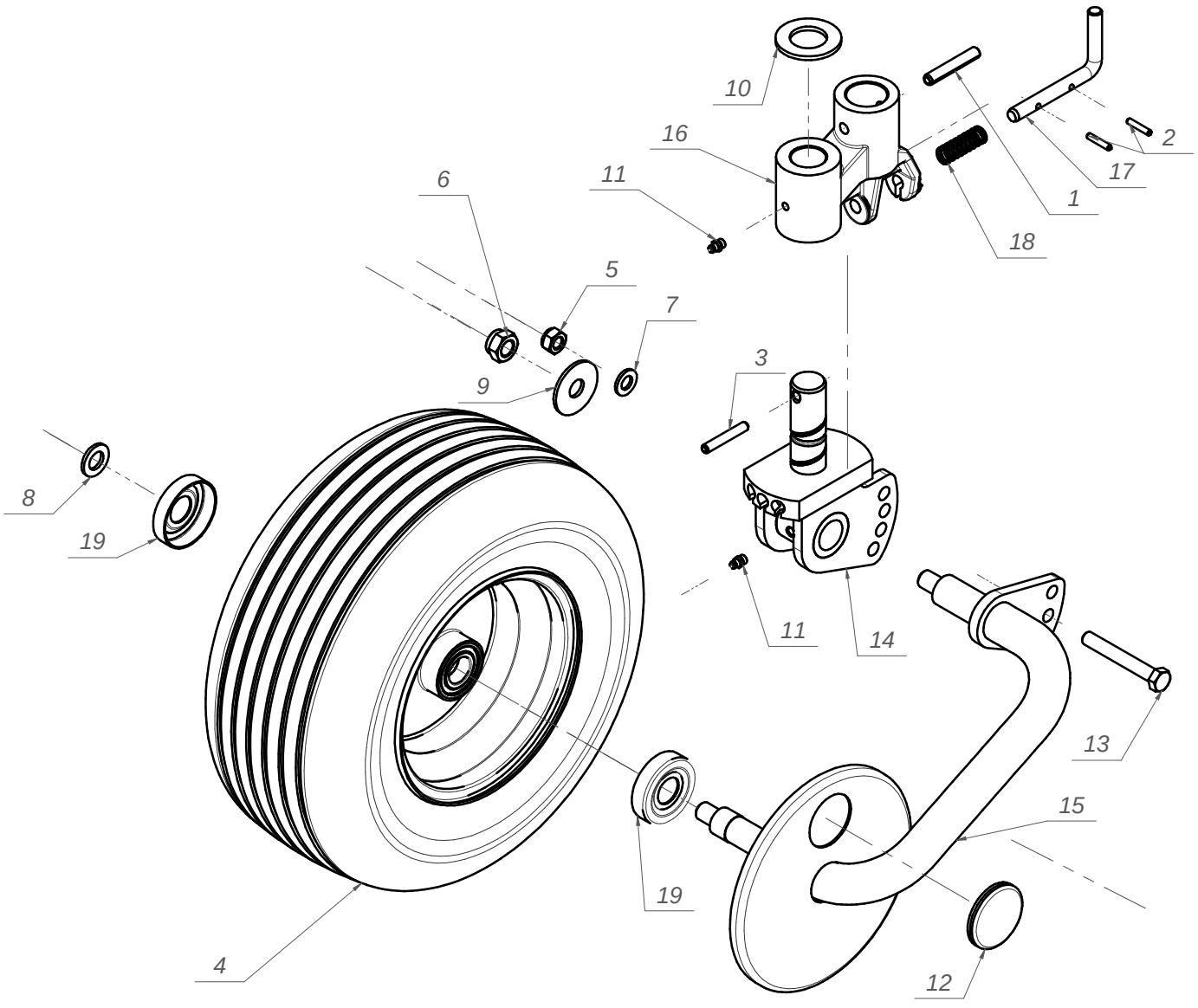

	Nazwa tabeli:	Nr. tabeli:	21
SaMASZ	Układ jezdny główny II	Tab. 11	

L.P.	Części SaMASZ	Części handlowe	Nazwa części	Liczba sztuk	Uwagi
1		MZZK-010-060	Kołek spręż. fi 10x60 nierdz.	1	
2		MZZK-005-004	Kołek spręż. fi 5x25 oc.	2	
3		MZZK-008-005	Kołek spręż. fi 8x50 nierdz.	1	
4		MIGK-000-002	Koło gumowe kpl. 16x6,5 (405x170)	1	
5		MZNS-012-004	Nakrętka 6-kt. - M12 samozab. kl. 8 oc.	1	
6		MZNS-016-005	Nakrętka 6-kt. - M16 samozab. kl. 8 oc.	2	
7		MZPP-012-002	Podkładka pł. fi 12 oc.	1	
8		MZPP-016-002	Podkładka pł. fi 16	1	
9		MZPP-016-004	Podkładka pł. fi16/fi50 oc (powiększona).	1	
10		MZPP-031-001	Podkładka pł. fi31 oc.	1	
11		MZIS-000-001	Smarowniczka M8x1	1	
12		MITZ-050-003	Zaślepka ok. 50x3 - 12548	1	
13		MZSZ-012-013	Śruba z łb. 6-kt. M12x85 kl. 8.8 oc.	1	
14	0310.07.02.004		Mocowanie goleni	1	
15	0311.10.01.004		Goleń główna lewa	1	
16	310.07.03.00		Obrotnica koła	1	
17	310.07.04.00		Przetyczka obrotnicy	1	
18	310.07.05.00	MISP-001-004	Sprężyna fi.1,6 L-47	1	
19	310.07.08.00		Osłona piasty koła	1	

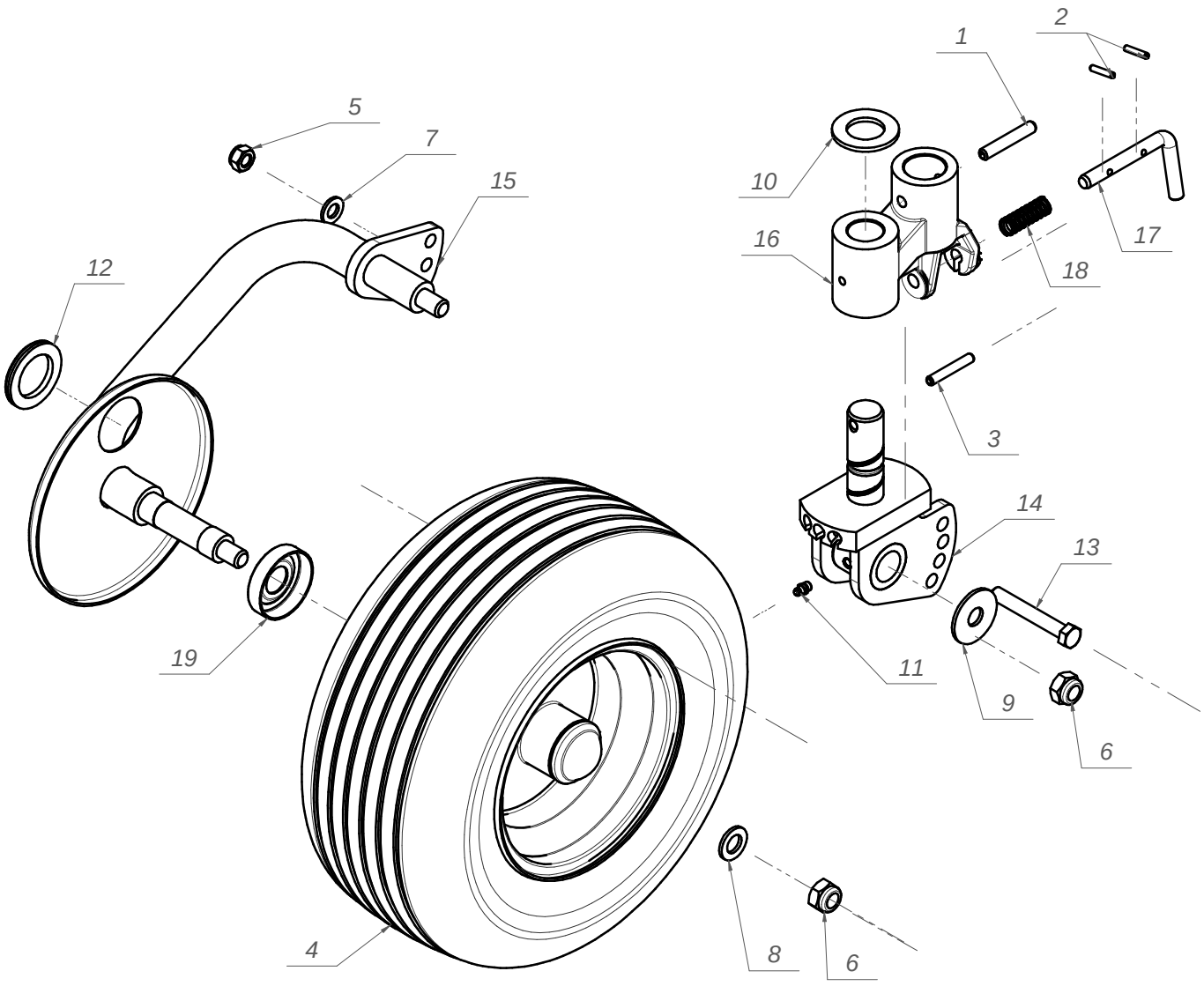

	Nazwa tabeli:	Nr. tabeli: 22
SaMASZ	Układ jezdny I	**Tab. 12**

L.P.	Części SaMASZ	Części handlowe	Nazwa części	Liczba sztuk	Uwagi
1		MZZK-010-060	Kołek spręż. fi 10x60 nierdz.	1	
2		MZZK-005-004	Kołek spręż. fi 5x25 oc.	2	
3		MZZK-008-005	Kołek spręż. fi 8x50 nierdz.	1	
4		MIGK-000-002	Koło gumowe kpl. 16x6,5 (405x170)	1	
5		MZNS-012-004	Nakrętka 6-kt. - M12 samozab. kl. 8 oc.	1	
6		MZNS-016-005	Nakrętka 6-kt. - M16 samozab. kl. 8 oc.	2	
7		MZPP-012-002	Podkładka pł. fi 12 oc.	1	
8		MZPP-016-002	Podkładka pł. fi 16	1	
9		MZPP-016-004	Podkładka pł. fi16/fi50 oc (powiększona).	1	
10		MZPP-031-001	Podkładka pł. fi31 oc.	1	
11		MZIS-000-001	Smarowniczka M8x1	2	
12		MITZ-050-003	Zaślepka ok. 50x3 - 12548	1	
13		MZSZ-012-013	Śruba z łb. 6-kt. M12x85 kl. 8.8 oc.	1	
14	0310.07.02.004		Mocowanie goleni	1	
15	310.07.01.00/4		Goleń prawa	1	
16	310.07.03.00		Obrotnica koła	1	
17	310.07.04.00		Przetyczka obrotnicy	1	
18	310.07.05.00	MISP-001-004	Sprężyna fi.1,6 L-47	1	
19	310.07.08.00		Osłona piasty koła	1	

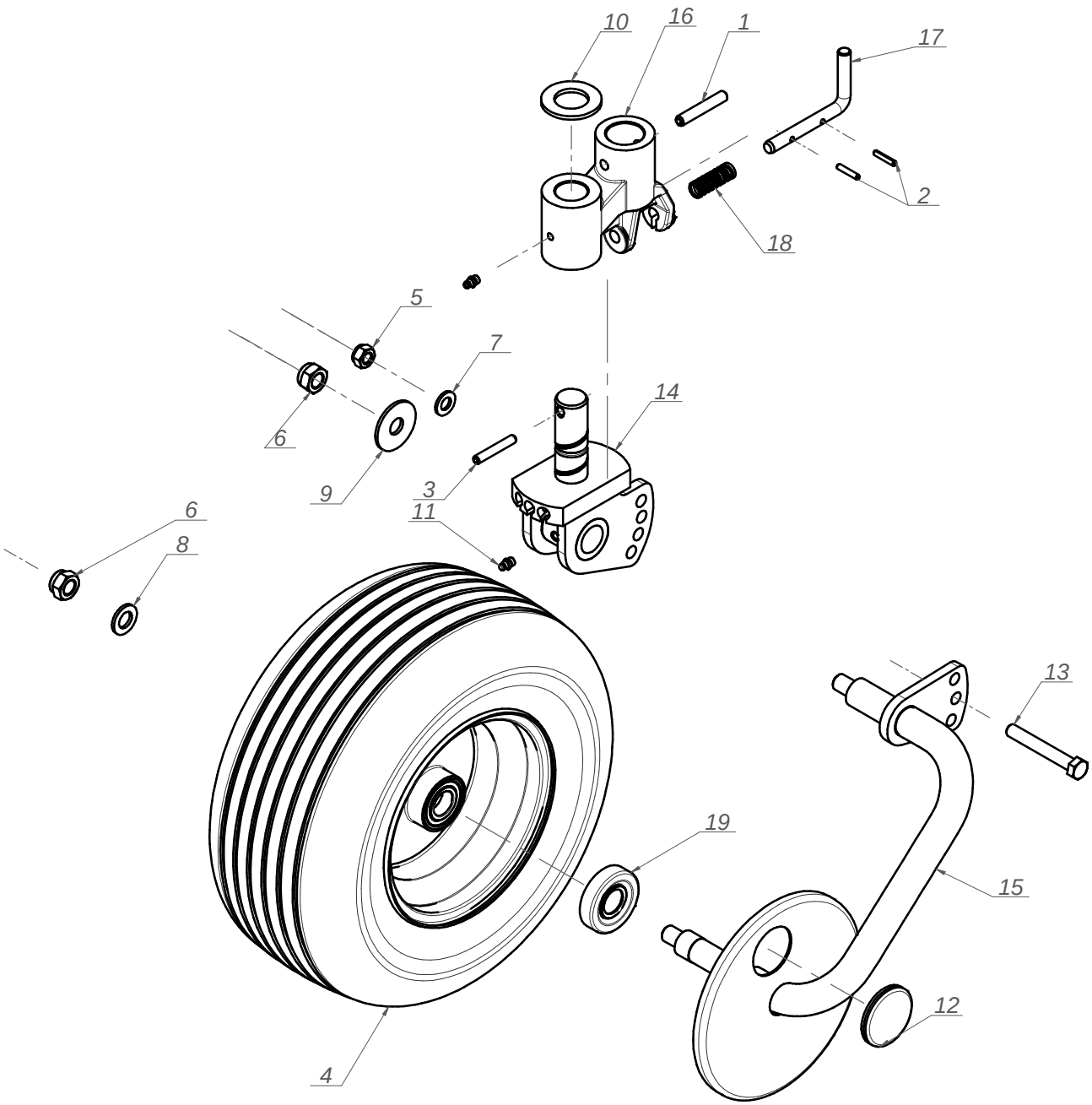
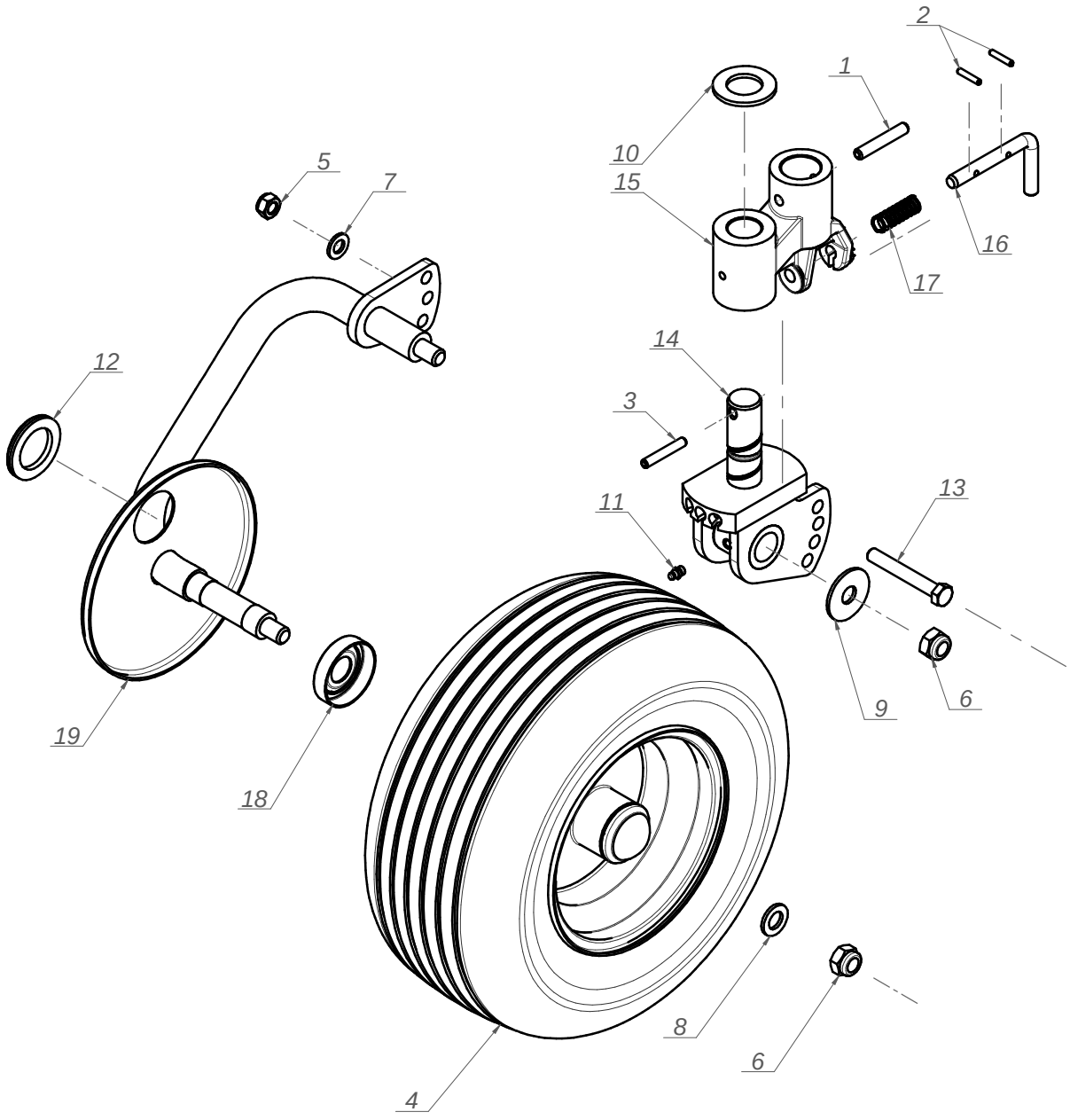
L.P.	Części SaMASZ	Części handlowe	Nazwa części	Liczba sztuk	Uwagi
1		MZZK-010-060	Kołek spręż. fi 10x60 nierdz.	1	
2		MZZK-005-004	Kołek spręż. fi 5x25 oc.	2	
3		MZZK-008-005	Kołek spręż. fi 8x50 nierdz.	1	
4		MIGK-000-002	Koło gumowe kpl. 16x6,5 (405x170)	1	
5		MZNS-012-004	Nakrętka 6-kt. - M12 samozab. kl. 8 oc.	1	
6		MZNS-016-005	Nakrętka 6-kt. - M16 samozab. kl. 8 oc.	2	
7		MZPP-012-002	Podkładka pł. fi 12 oc.	1	
8		MZPP-016-002	Podkładka pł. fi 16	1	
9		MZPP-016-004	Podkładka pł. fi16/fi50 oc (powiększona).	1	
10		MZPP-031-001	Podkładka pł. fi31 oc.	1	
11		MZIS-000-001	Smarowniczka M8x1	1	
12		MITZ-050-003	Zaślepka ok. 50x3 - 12548	1	
13		MZSZ-012-013	Śruba z łb. 6-kt. M12x85 kl. 8.8 oc.	1	
14	0310.07.02.004		Mocowanie goleni	1	
15	310.07.03.00		Obrotnica koła	1	
16	310.07.04.00		Przetyczka obrotnicy	1	
17	310.07.05.00	MISP-001-004	Sprężyna fi.1,6 L-47	1	
18	310.07.08.00		Osłona piasty koła	1	
19	310.08.01.00/4		Goleń lewa	1