SaMASZ®
MASZYNY ROLNICZE

SAMASZ Sp. z o.o.
Poland, 15-161 Białystok, ul.Trawiasta 15

Rok założenia - 1984

NIP 966-15-92-976
centrala +48 85 664 70 31
fax + 48 85 664 70 41
e-mail: samasz@samasz.pl
www.samasz.pl

Katalog części

PRZETRZĄSACZ KARUZELOWY P4-470 EKO 4,7m

Białystok 2010.02.19
Wydanie 000

K313 PL000
Rogowski Grzegorz

SaMASZ	Nazwa tabeli: P4-470 EKO	Nr. tabeli: **Tab. 1** 2

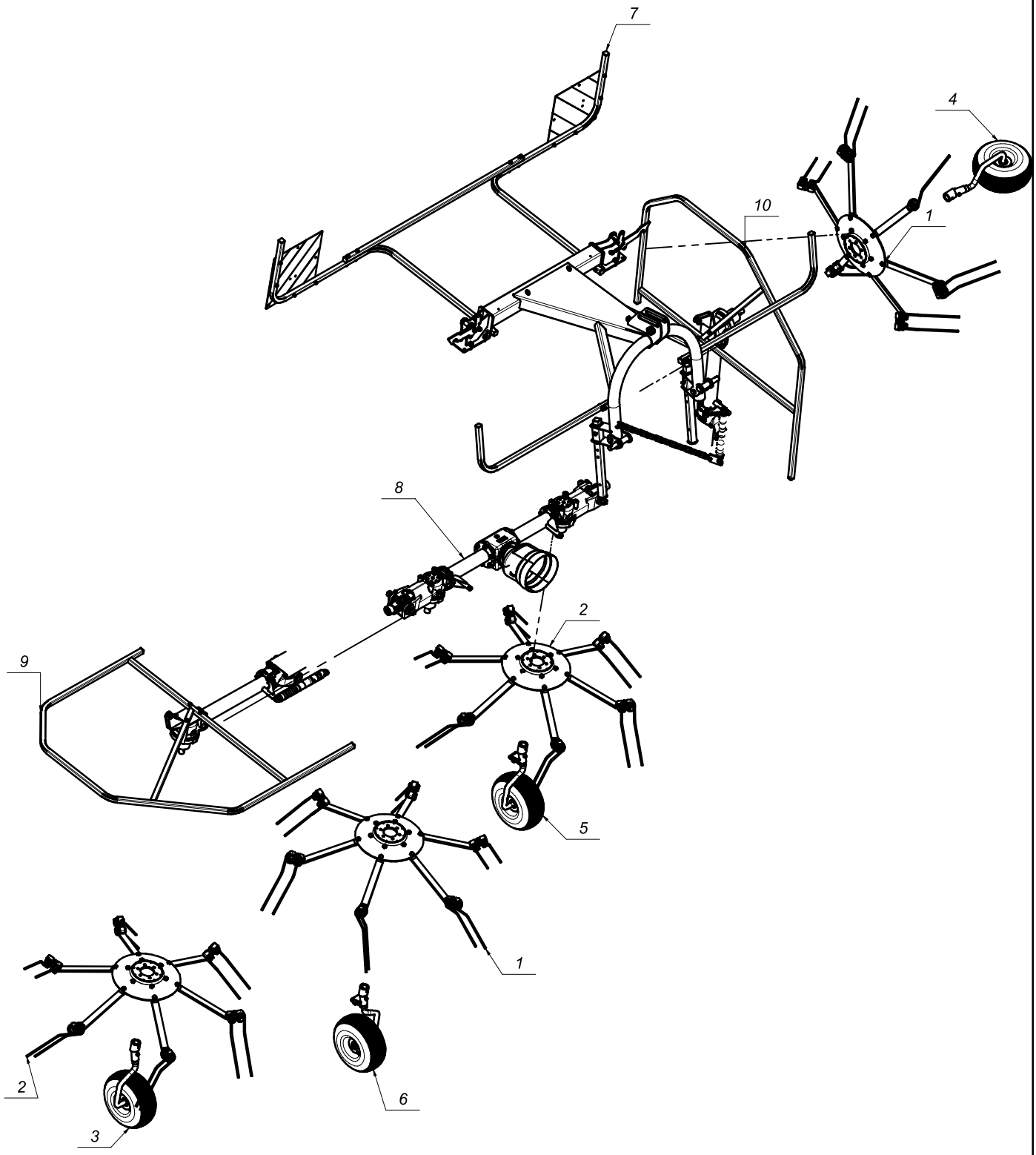

SaMASZ	Nazwa tabeli: P4-470 EKO	Nr. tabeli: Tab. 2	3

L.P.	Częś ci SaMASZ	Częś ci handlowe	Nazwa częś ci	Liczba sztuk	Uwagi
1	311.05.00.00		Zespół roboczy prawy	2	
2	311.06.00.00		Zespół roboczy lewy	2	
3	312.07.00.00		Układ jezdny P	1	
4	312.08.00.00		Układ jezdny L	1	
5	312.09.00.00		Układ jezdny główny P	1	
6	312.10.00.00		Układ jezdny główny L	1	
7	313.01.00.00		Układ zawieszenia	1	
8	313.02.00.00		Układ napędowy główny	1	
9	313.03.00.00		Układ napędowy prawy	1	
10	313.04.00.00		Układ napędowy lewy	1	

SaMASZ	Nazwa tabeli: P4-470 EKO - Układ zawieszenia	Nr. tabeli: **Tab. 3**	4

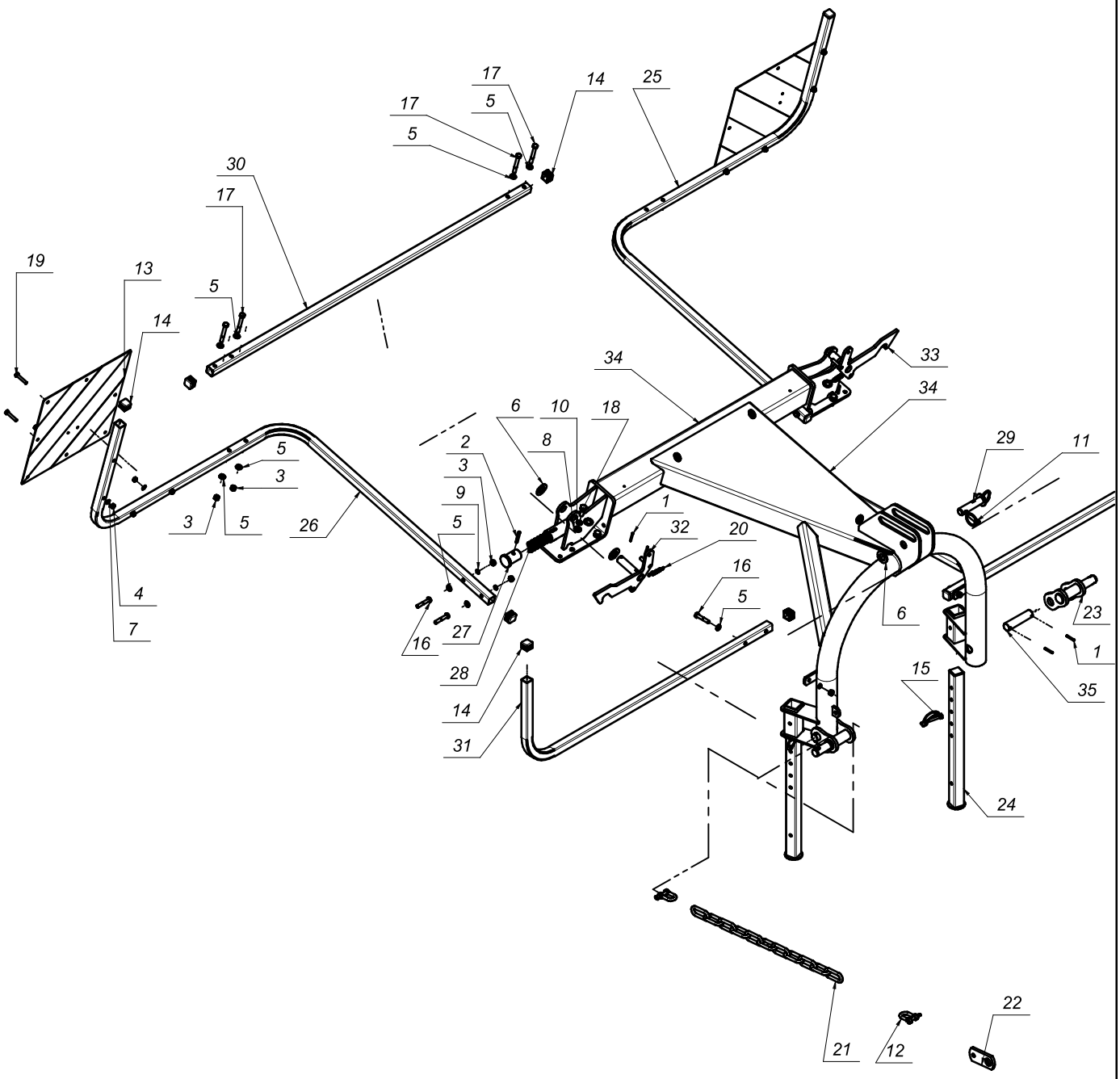

SaMASZ	Nazwa tabeli: P4-470 EKO - Układ zawieszenia	Nr. tabeli: Tab. 4	5

L.P.	Części Sa MASZ	Części handl owe	Nazwa częś ci	Liczba sztuk	Uwagi
1		MZZK-005-006	Kołek spręż. fi 5x36 nierdz.	8	
2		MZZK-008-005	Kołek spręż. fi 8x50 nierdz.	4	
3		MZNZ-010-001	Nakrętka 6-kt. - M10 kl. 8 oc.	12	
4		MZNS-008-006	Nakrętka 6-kt. M8 samozab. kl. 8 oc.	8	
5		MZPP-010-001	Podkładka pł. fi 10 oc.	16	
6		MZPP-024-001	Podkładka pł. fi 24 oc.	5	
7		MZPP-008-002	Podkładka pł. fi 8 oc.	8	
8		MZPP-012-002	Podkładka pł. fi12 oc.	8	
9		MZPS-010-002	Podkładka spręż. fi 10 oc.	8	
10		MZPS-012-001	Podkładka spręż. fi 12 oc.	8	
11		MZZP-000-001	Przetyczka A11x45	1	
12		MIIS-008-001	Szekla fi 10	2	
13		MIET - 000 - 002	Tablica ostrzegawcza 423x423	2	
14		MITZ-030-030	Zaslepka do rurki kw. 30x30x2	10	
15		MZZZ-008-060	Zawleczka 8x60 (do rur)	2	
16		MZSZ-010-xxx	Śruba M10x55 kl. 8.8 oc.	8	
17		MZSZ-010-080	Śruba M10x80 kl. 8.8 oc.	4	
18		MZSZ-012-046	Śruba M12x35 kl. 10.9 oc.	8	
19		MZSZ-008-007	Śruba z łb. 6-kt. M8x45 kl. 8.8 oc.	8	
20	105.01.09.00	MISP-001-002	Sprężyna zapadki fi 1,6 - L=72	2	
21	302.01.10.00		Łańcuch odciążający	1	
22	302.01.11.00		Wieszak łańcucha	1	
23	310.01.09.00		Ucho dolne zaczepu	2	
24	310.01.10.00		Stopa podporowa	2	
25	310.01.18.00		Wspornik oświetlen ia lewy	1	
26	310.01.19.00		Wspornik oświetlen ia prawy	1	
27	310.01.25.00		Bolec wypychający	2	
28	310.01.26.00	MISP-006-000	Sprężyna fi 6x29x174	2	
29	310.01.32.00		Sworzeń łącznika	1	
30	311.01.24.00		Wzmocnienie wsporników	1	
31	312.01.14.00		Osłona przednia	2	
32	312.01.17.00		Zapadka P	1	
33	312.01.18.00		Zapadka L	1	
34	313.01.02.00		Rama noś na	1	
35	SO.28.00.115		Sworzeń fi28 L-115	2	

SaMASZ	Nazwa tabeli: P4-470 EKO - Układ napędowy główny	Nr. tabeli: 6 **Tab. 5**

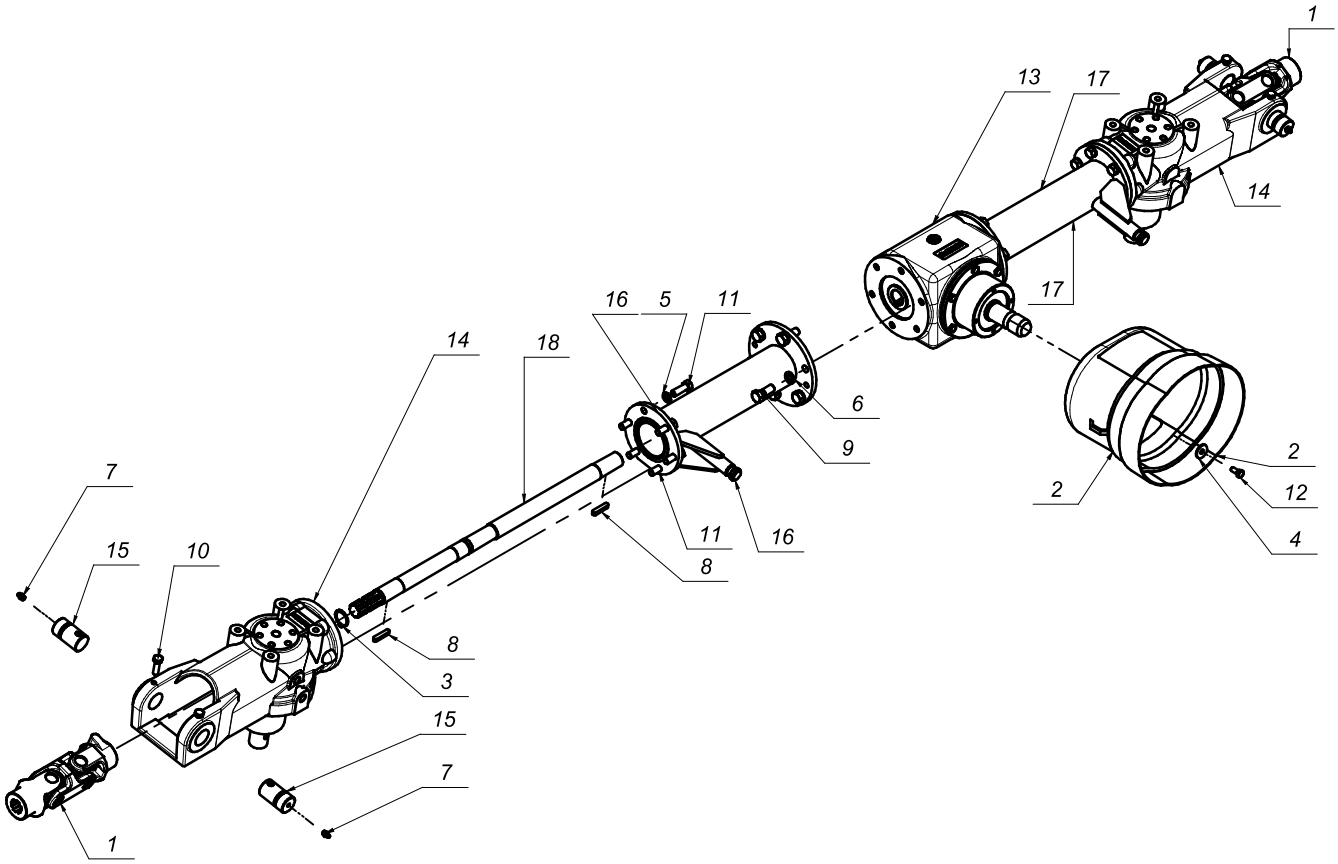

	Nazwa tabeli:	Nr. tabeli:	7
SaMASZ	P4-470 EKO - Układ napędowy główny	Tab. 6	

L.P.	Części Sa MASZ	Części handl owe	Nazwa częś ci	Liczba sztuk	Uwagi
1		MIPP-022-000	B&P DG2 -00224A561E56	2	
2		MITO-000-005	Osłona stożkowa D4170 401	1	
3		MZSE-030-001	Pierścień osadcz y 30 Z	4	
4		MZPP-008-003	Podkładka fi8xfi28x2,5 oc.	4	
5		MZPS-012-001	Podkładka spręż. fi 12 oc.	12	
6		MZPS-014-002	Podkładka spręż. fi14 oc.	12	
7		MZIS-000-001	Smarowniczka M8x1	4	
8		MZWP-018-011	Wpust A 8x7x40	2	
9		MZSZ-014-005	Śruba M14x35 kl. 8.8 oc.	12	
10		MZSZ-010-008	Śruba z łb. 6-kt. M10x35 kl. 8.8 oc.	4	
11		MZSZ-012-003	Śruba z łb. 6-kt. M12x35 kl. 8.8 oc.	12	
12		MZSZ-008-001	Śruba z łb. 6-kt. M8x20 kl.8.8 oc.	4	
13	040-01.01.00		Przekładnia główna	1	
14	041-01.01.00.R		Przekładnia pośred nia prawa	2	
15	310.02.02.00		Sworzeń przekładni	4	
16	313.02.01.00		Obudowa wałka głównego P	1	
17	313.02.02.00		Obudowa wałka głównego L	1	
18	313.02.03.00		Wałek napędowy główny	2	

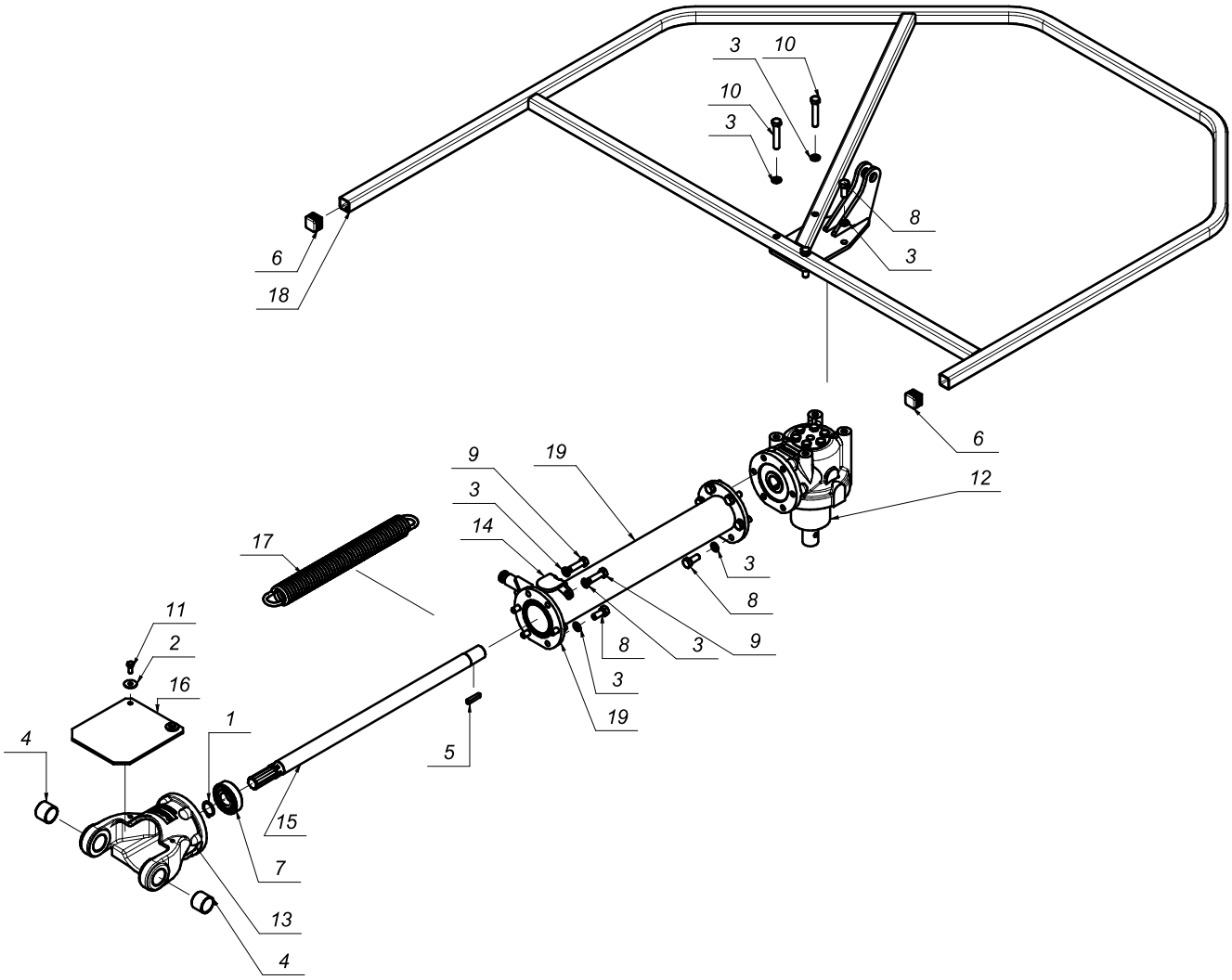
3
10
10
3
8
3
6
18
6
12
9
19
3
14
17
3
8
11
2
16
8
3
9
3
19
1
4
5
15
7
13
4

	Nazwa tabeli:	Nr. tabeli:	9
SaMASZ	P4-470 EKO - Układ napędowy prawy	Tab. 8	

L.P.	Części Sa MASZ	Części handl owe	Nazwa częś ci	Liczba sztuk	Uwagi
1		MZSE-030-001	Pierścień osadcz y 30 Z	1	
2		MZPP-008-003	Podkładka fi8xfi28x2,5 oc.	2	
3		MZPS-012-001	Podkładka spręż. fi 12 oc.	16	
4		MITS-035-000	Tuleja ślizgo wa SBT 353930	2	
5		MZWP-018-011	Wpust A 8x7x40	1	
6		MITZ-030-030	Zaslepka do rurki kw. 30x30x2	2	
7		MZLŻ-006-010	Łożysko 6306 2RS	1	
8		MZSZ-012-002	Śruba M12x30 kl. 8.8 oc.	11	
9		MZSZ-012-005	Śruba M12x40 kl. 8.8 oc.	2	
10		MZSZ-012-014	Śruba M12x65 kl. 8.8 oc.	3	
11		MZSZ-008-001	Śruba z łb. 6-kt. M8x20 kl.8.8 oc.	2	
12	042-01.01.00		Przekładnia skrajna	1	
13	310.03.01.00	MIPP-041-000	Przegub przekładni 041	1	
14	310.03.10.00		Osłona	1	
15	311.03.05.00		Wałek napędowy	1	
16	311.03.06.00		Osłona gumowa przegubu	1	
17	312.03.03.00	MISP-008-006	Sprężyna fi8 - L=460	1	
18	313.03.01.00		Osłona prawa	1	
19	313.03.02.00		Obudowa wałka	1	

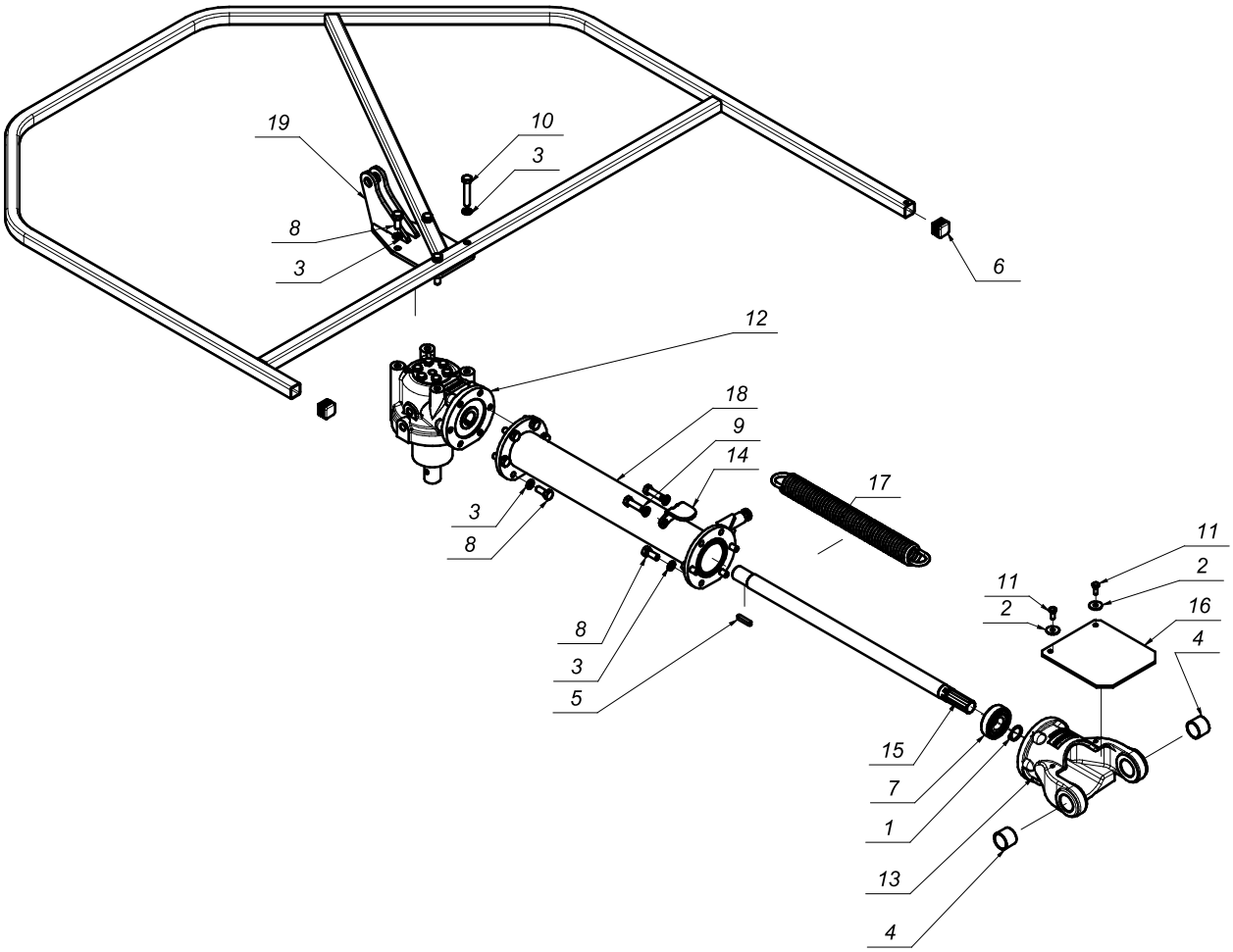
19
10
3
8
3
6
12
18
9
14
17
3
8
11
2
11
2
16
4
8
3
5
15
7
1
13
4

	Nazwa tabeli:	Nr. tabeli:	11
SaMASZ	P4-470 EKO - Układ napędowy lewy	Tab. 10	

L.P.	Części Sa MASZ	Części handl owe	Nazwa częś ci	Liczba sztuk	Uwagi
1		MZSE-030-001	Pierścień osadcz y 30 Z	1	
2		MZPP-008-003	Podkładka fi8xfi28x2,5 oc.	2	
3		MZPS-012-001	Podkładka spręż. fi 12 oc.	16	
4		MITS-035-000	Tuleja ślizgo wa SBT 353930	2	
5		MZWP-018-011	Wpust A 8x7x40	1	
6		MITZ-030-030	Zaslepka do rurki kw. 30x30x2	2	
7		MZLŻ-006-010	Łożysko 6306 2RS	1	
8		MZSZ-012-002	Śruba M12x30 kl. 8.8 oc.	11	
9		MZSZ-012-005	Śruba M12x40 kl. 8.8 oc.	2	
10		MZSZ-012-014	Śruba M12x65 kl. 8.8 oc.	3	
11		MZSZ-008-001	Śruba z łb. 6-kt. M8x20 kl.8.8 oc.	2	
12	042-01.01.00		Przekładnia skrajna	1	
13	310.03.01.00	MIPP-041-000	Przegub przekładni 041	1	
14	310.03.10.00		Osłona	1	
15	311.03.05.00		Wałek napędowy	1	
16	311.03.06.00		Osłona gumowa przegubu	1	
17	312.03.03.00	MISP-008-006	Sprężyna fi8 - L=460	1	
18	313.04.01.00		Obudowa wałka	1	
19	313.04.02.00		Osłona le wa	1	

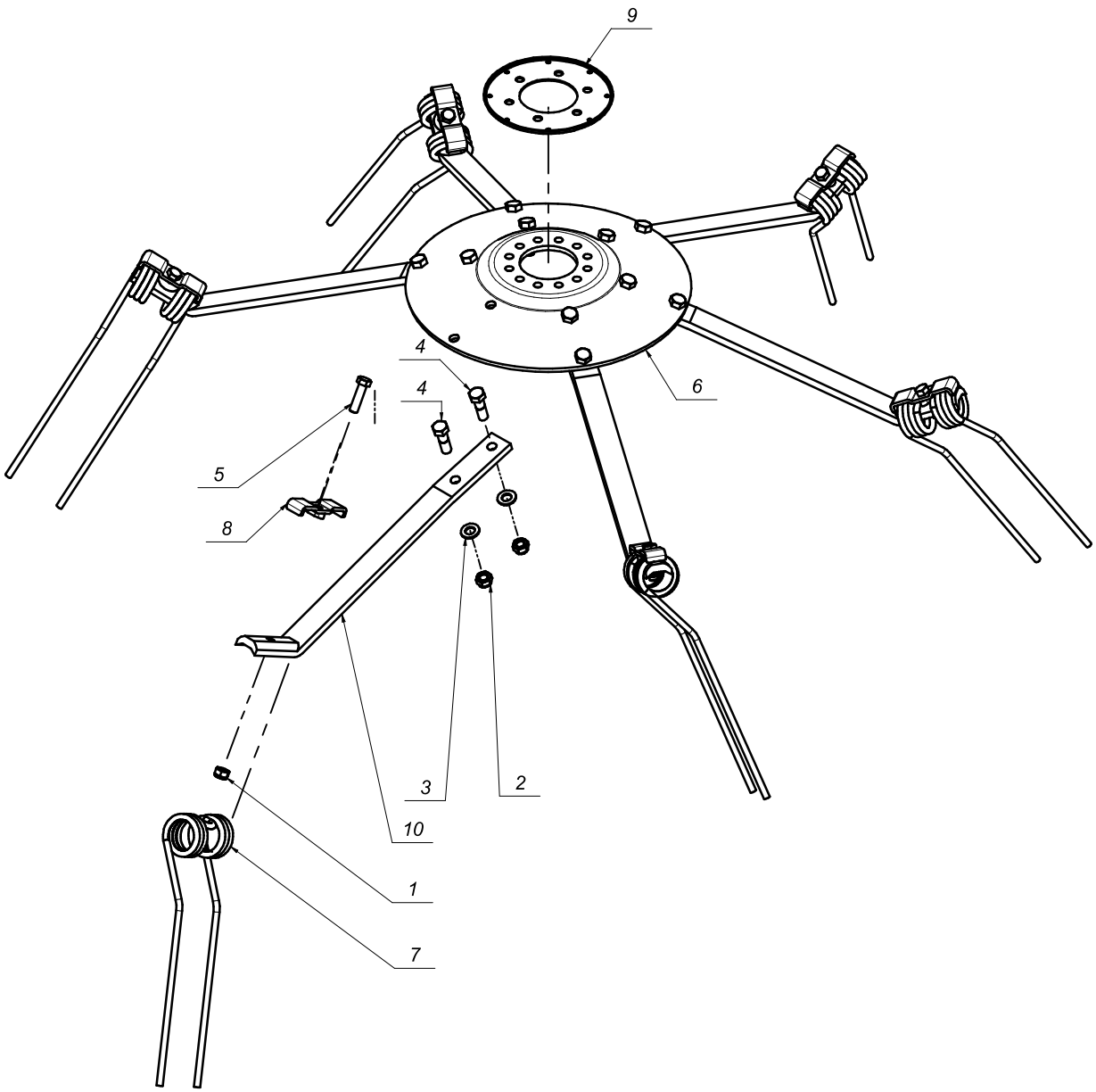
9
4
4
6
5
8
3
2
10
1
7

Nazwa tabeli:

P4-470 EKO - Zespół roboczy prawy

Nr. tabeli:

Tab. 12

L.P.	Częś ci SaMASZ	Częś ci handlowe	Nazwa częś ci	Liczba sztuk	Uwagi
1		MZNS-012-004	Nakrętka 6-kt. - M12 samozab. kl. 8 oc.	6	
2		MZNS-014-004	Nakrętka 6-kt. - M14 samozab. kl. 8 oc.	12	
3		MZPP-014-001	Podkładka pł. fi 14 oc.	12	
4		MZSZ-014-009	Ś rub a z łb. 6-kt. M14x45 kl. 8.8 oc.	12	
5		MZSZ-012-024	Ś ruba M12x45 kl. 8.8 oc.	6	
6	310.05.01.00		Tarcza wirnika	1	
7	310.05.03.00		Palec sprężysty fi.9	6	
8	310.05.04.00		Nakładka	6	
9	310.05.05.00		Osłona uszczelniacza	1	
10	311.05.02.00		Ramie wirnika	6	

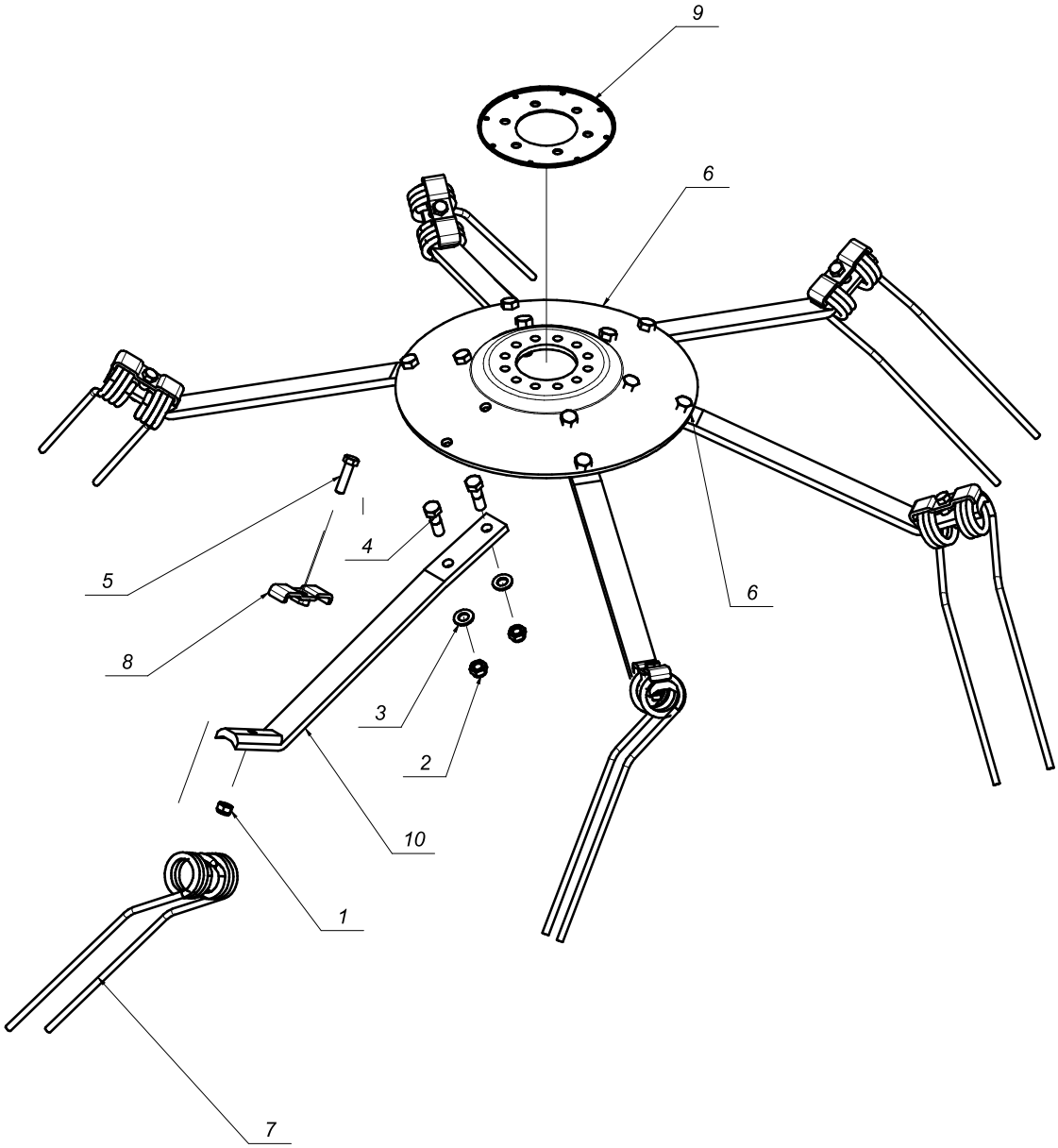
9
6
5
4
8
6
3
2
10
1
7

Nazwa tabeli:

P4-470 - Zespół roboczy lewy

Nr. tabeli:

Tab. 14

L.P.	Częś ci SaMASZ	Częś ci handlowe	Nazwa częś ci	Liczba sztuk	Uwagi
1		MZNS-012-004	Nakrętka 6-kt. - M12 samozab. kl. 8 oc.	6	
2		MZNS-014-004	Nakrętka 6-kt. - M14 samozab. kl. 8 oc.	12	
3		MZPP-014-001	Podkładka pł. fi 14 oc.	12	
4		MZSZ-014-009	Ś rub a z łb. 6-kt. M14x45 kl. 8.8 oc.	12	
5		MZSZ-012-024	Ś ruba M12x45 kl. 8.8 oc.	6	
6	310.05.01.00		Tarcza wirnika	1	
7	310.05.03.00		Palec sprężysty fi.9	6	
8	310.05.04.00		Nakładka	6	
9	310.05.05.00		Osłona uszczelniacza	1	
10	311.05.02.00		Ramie wirnika	6	

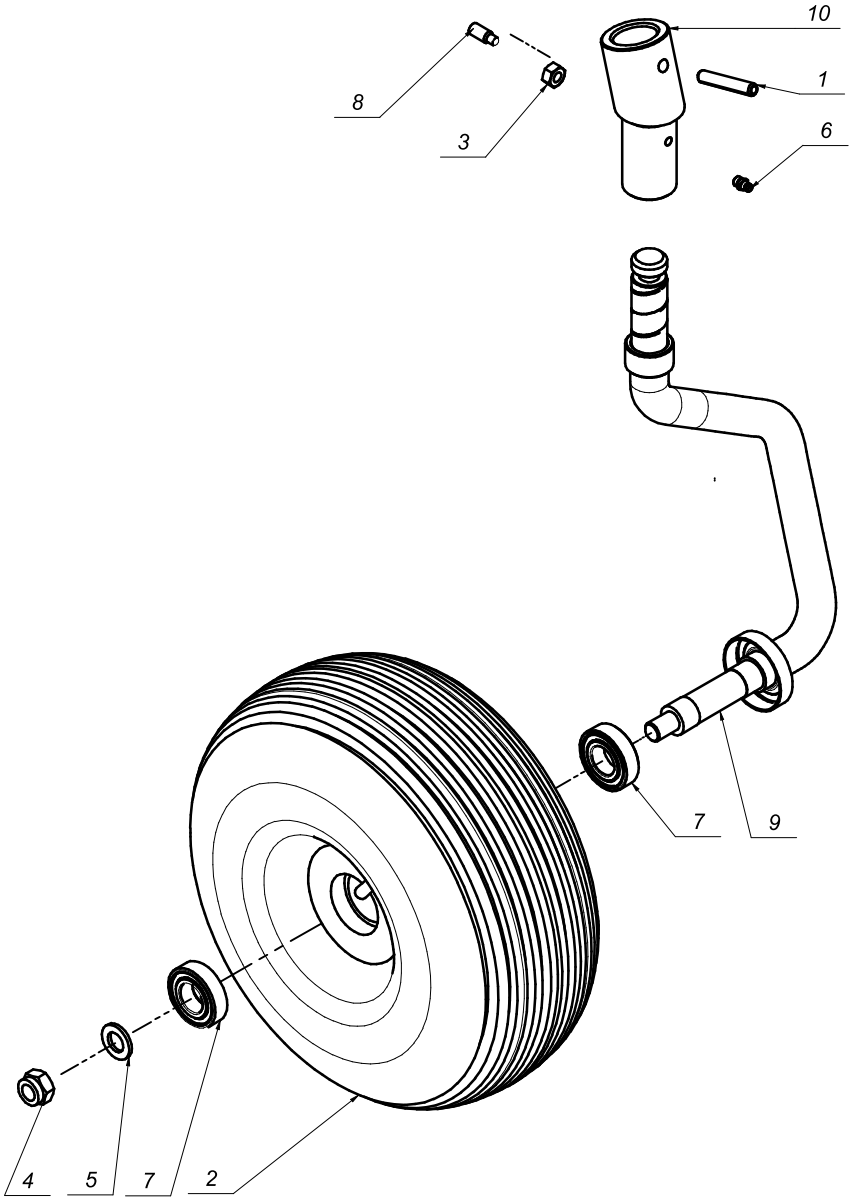
10
1
8
3
6
7
9
4
5
7
2

SaMASZ	Nazwa tabeli: P4-470 EKO - Układ jezny P	Nr. tabeli: Tab. 16	17

L.P.	Częś ci SaMASZ	Częś ci handlowe	Nazwa częś ci	Liczba sztuk	Uwagi
1		MZZK-010-060	Kołek spręż. fi 10x60 nierdz.	1	
2		MIGK-000-006	Koło gumowe kpl. 15x6 (365x160)	1	
3		MZNZ-010-001	Nakrętka 6-kt. - M10 kl. 8 oc.	1	
4		MZNS-016-005	Nakrętka 6-kt. - M16 samozab. kl. 8 oc.	1	
5		MZPP-016-001	Podkładka pł. fi 16 oc.	1	
6		MZIS-000-001	Smarowniczka M8x1	1	
7		MZLŻ-005-008	Łożysko 6205 2RS	2	
8		MZSD-010-025	Ś ruba M10x25 - z czopem walcowym - 8.8 - B-Fe/Zn8	1	
9	312.07.01.00		Goleń prawa	1	
10	312.07.02.00		Mocowanie goleni	1	

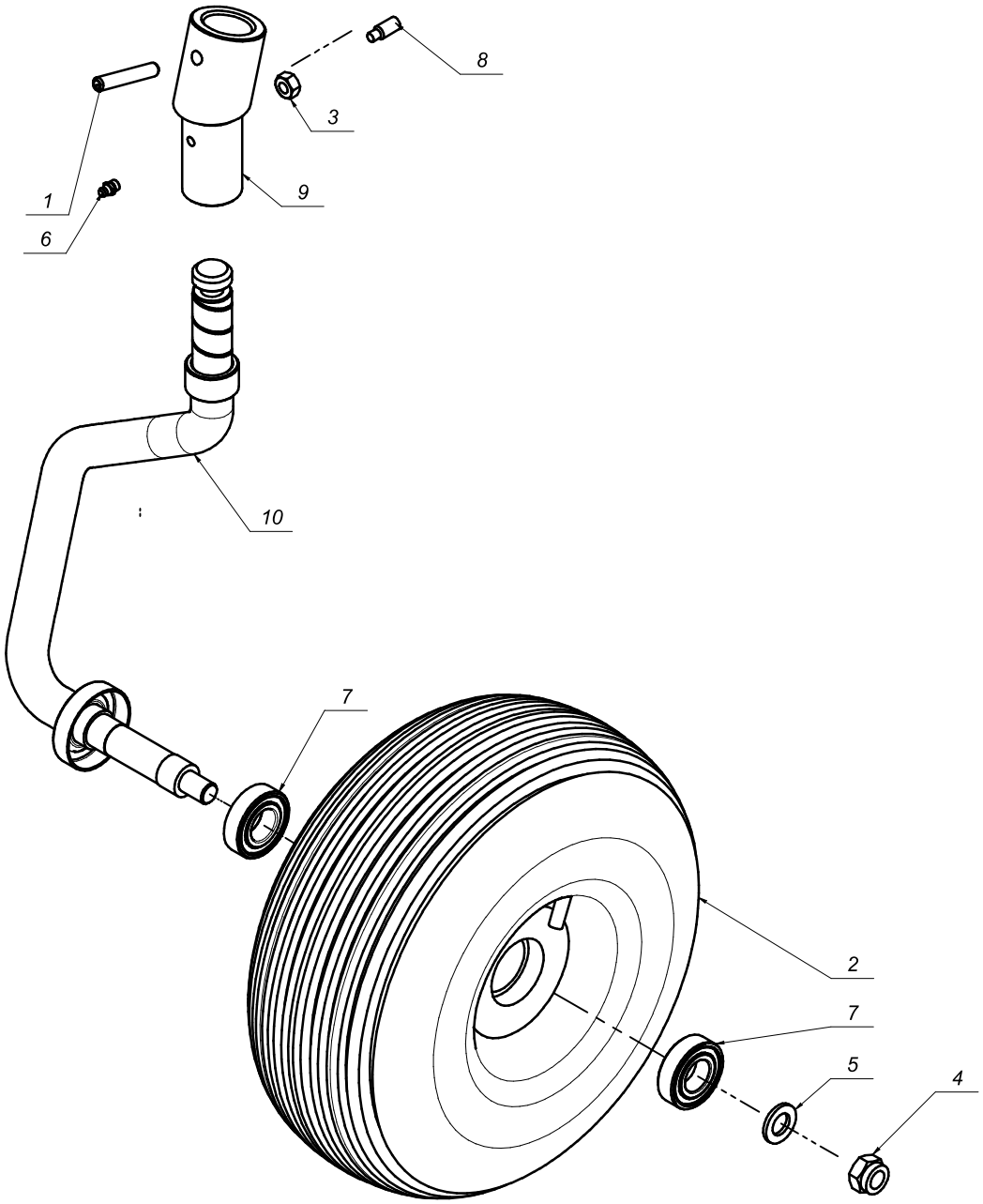
8
3
1
9
6
10
7
2
7
5
4

Nazwa tabeli:

P4-470 EKO - Układ jezdny L

Nr. tabeli:

Tab. 18

L.P.	Częś ci SaMASZ	Częś ci handlowe	Nazwa częś ci	Liczba sztuk	Uwagi
1		MZZK-010-060	Kołek spręż. fi 10x60 nierdz.	1	
2		MIGK-000-006	Koło gumowe kpl. 15x6 (365x160)	1	
3		MZNZ-010-001	Nakrętka 6-kt. - M10 kl. 8 oc.	1	
4		MZNS-016-005	Nakrętka 6-kt. - M16 samozab. kl. 8 oc.	1	
5		MZPP-016-001	Podkładka pł. fi 16 oc.	1	
6		MZIS-000-001	Smarowniczka M8x1	1	
7		MZLŻ-005-008	Łożysko 6205 2RS	2	
8		MZSD-010-025	Ś ruba M10x25 - z czopem walcowym - 8.8 - B-Fe/Zn8	1	
9	312.07.02.00		Mocowanie goleni	1	
10	312.08.01.00		Goleń lewa	1	

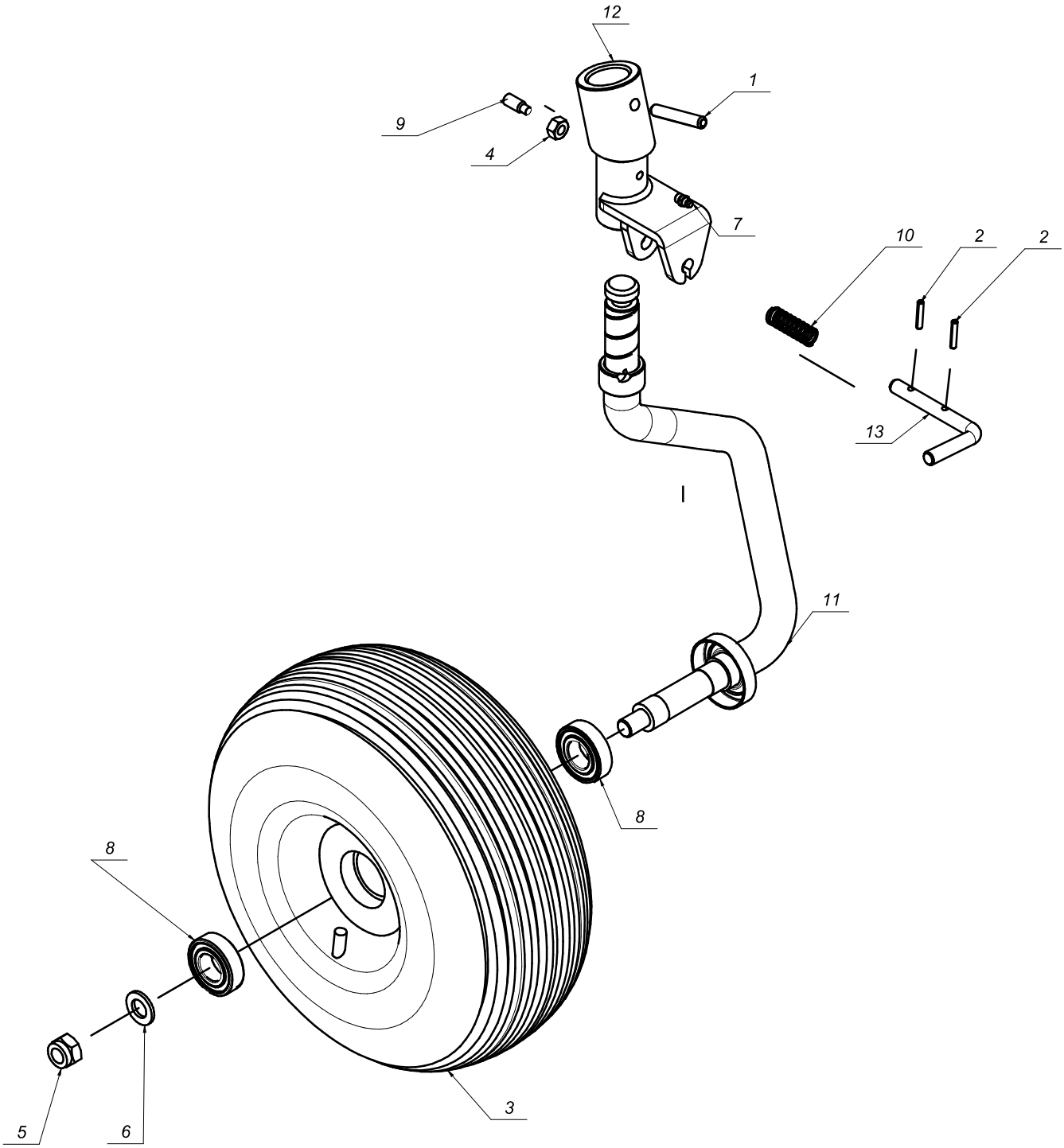
12
1
9
4
7
10
2
2
13
11
8
8
5
6
3

Nazwa tabeli:

P4-470 EKO Układ jezdny główny P

Nr. tabeli:

Tab. 20

L.P.	Części Sa MASZ	Części handl owe	Nazwa częś ci	Liczba sztuk	Uwagi
1		MZZK-010-060	Kołek spręż. fi 10x60 nierdz.	1	
2		MZZK-005-004	Kołek spręż. fi.5x25 oc.	2	
3		MIGK-000-006	Koło gumowe kpl. 15x6 (365x160)	1	
4		MZNZ-010-001	Nakrętka 6-kt. - M10 kl. 8 oc.	1	
5		MZNS-016-005	Nakrętka 6-kt. - M16 samozab. kl. 8 oc.	1	
6		MZPP-016-001	Podkładka pł. fi 16 oc.	1	
7		MZIS-000-001	Smarowniczka M8x1	1	
8		MZLŻ-005-008	Łożysko 6205 2RS	2	
9		MZSD-010-025	Śruba M10x25 - z czopem walcowym - 8.8 - B-Fe/Zn8	1	
10	310.07.05.00	MISP-001-004	Sprężyna fi.1,6 L-47	1	
11	312.09.01.00		Goleń główna P	1	
12	312.09.02.00		Mocowanie goleni główne	1	
13	312.09.04.00		Przetyczka obrotnicy	1	

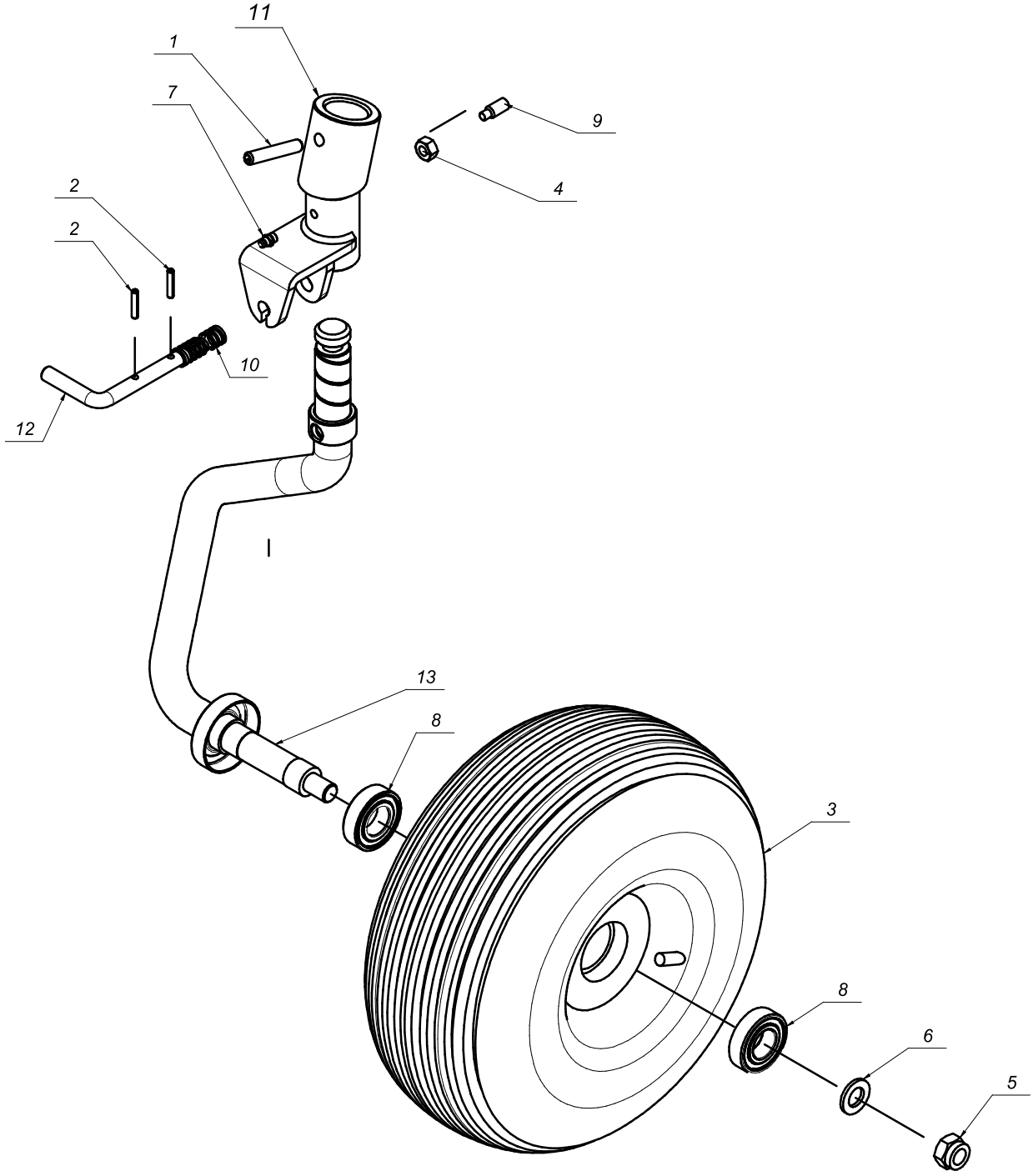
11
1
7
9
4
2
2
10
12
13
8
3
8
6
5

SaMASZ

Nazwa tabeli:

P4-470 EKO Układ jezdny główny L

Nr. tabeli:

Tab. 22

L.P.	Częś ci SaMASZ	Częś ci handlowe	Nazwa częś ci	Liczba sztuk	Uwagi
1		MZZK-010-060	Kołek spręż. fi 10x60 nierdz.	1	
2		MZZK-005-004	Kołek spręż. fi.5x25 oc.	2	
3		MIGK-000-006	Koło gumowe kpl. 15x6 (365x160)	1	
4		MZNZ-010-001	Nakrętka 6-kt. - M10 kl. 8 oc.	1	
5		MZNS-016-005	Nakrętka 6-kt. - M16 samozab. kl. 8 oc.	1	
6		MZPP-016-001	Podkładka pł. fi 16 oc.	1	
7		MZIS-000-001	Smarowniczka M8x1	1	
8		MZLŻ-005-008	Łożysko 6205 2RS	2	
9		MZSD-010-025	Ś ruba M10x25 - z czopem walcowym - 8.8 - B-Fe/Zn8	1	
10	310.07.05.00	MISP-001-004	Sprężyna fi.1,6 L-47	1	
11	312.09.02.00		Mocowanie goleni główne	1	
12	312.09.04.00		Przetyczka obrotnicy	1	
13	312.10.01.00		Goleń główna lewa	1	