SaMASZ Sp. z o.o.
ul. Trawiasta 1
16-060 Zabłudów - Poland
Rok założenia / Established in - 1984
centrala / phone +48 85 664-70-31
fax +48 85 664-70-41
e-mail: samasz@samasz.pl / export@samasz.com
www.samasz.pl / www.samasz.com

Katalog części / Spare parts list

KOSIARKA DYSKOWA CIĄGNIONA / TRAILEDDISC MOWER

KDC 390 - 3,90 m / 12' 10"(2270)

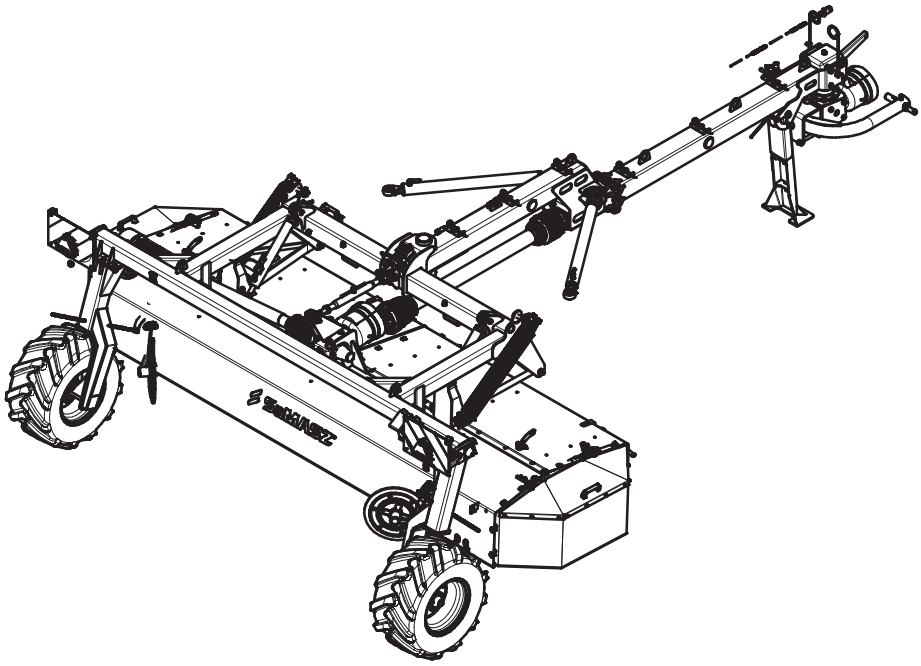

Wersja / Edition: 0

Nr seryjny / Serial no.

2018.11.30

K2270PLEN000

SaMASZ

2270.00.00.000
KDC 390

Tab. 1

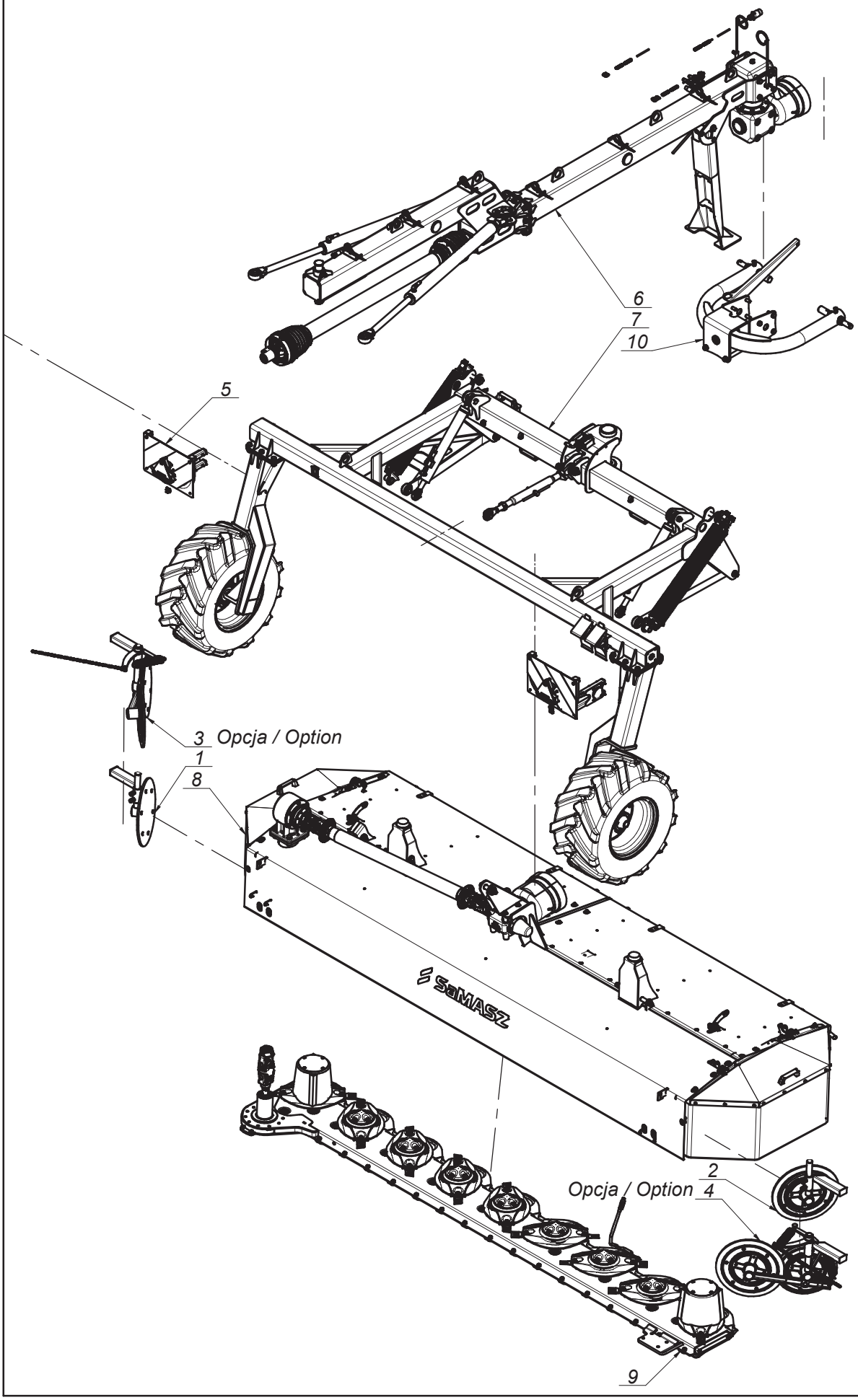

SaMASZ®

2270.00.00.000
KDC 390

Tab. 1

L.p. Item	Numer części Part No.	Nazwa części	Description	Ilość Quantity	Uwagi Notes
1	0229.06.00.005	Zgarniacz lewy	Swath guide left	1	
2	0229.07.00.005	Zgarniacz prawy	Swath guide right	1	
3	0264.06.00.000	Zgarniacz lewy	Swath guide left	1	
4	0264.07.00.000	Zgarniacz prawy	Swath guide right	1	
5	0633.06.00.004	Tablice ostrzegawcze	Warning plates	1	
6	2270.02.00.000	Dyszel	Drawbar	1	
7	2270.03.00.000	Rama nośna	Load-bearing frame	1	
8	2270.04.00.000	Rama główna	Main frame	1	
9	2270.05.00.000	Zespół tnący	Cutting unit	1	
10	2273.01.00.000	Układ zawieszenia	Two-point headstock	1	

SaMASZ®

0229.06.00.005
Zgarniaczlewy
Swath guide left

Tab. 2

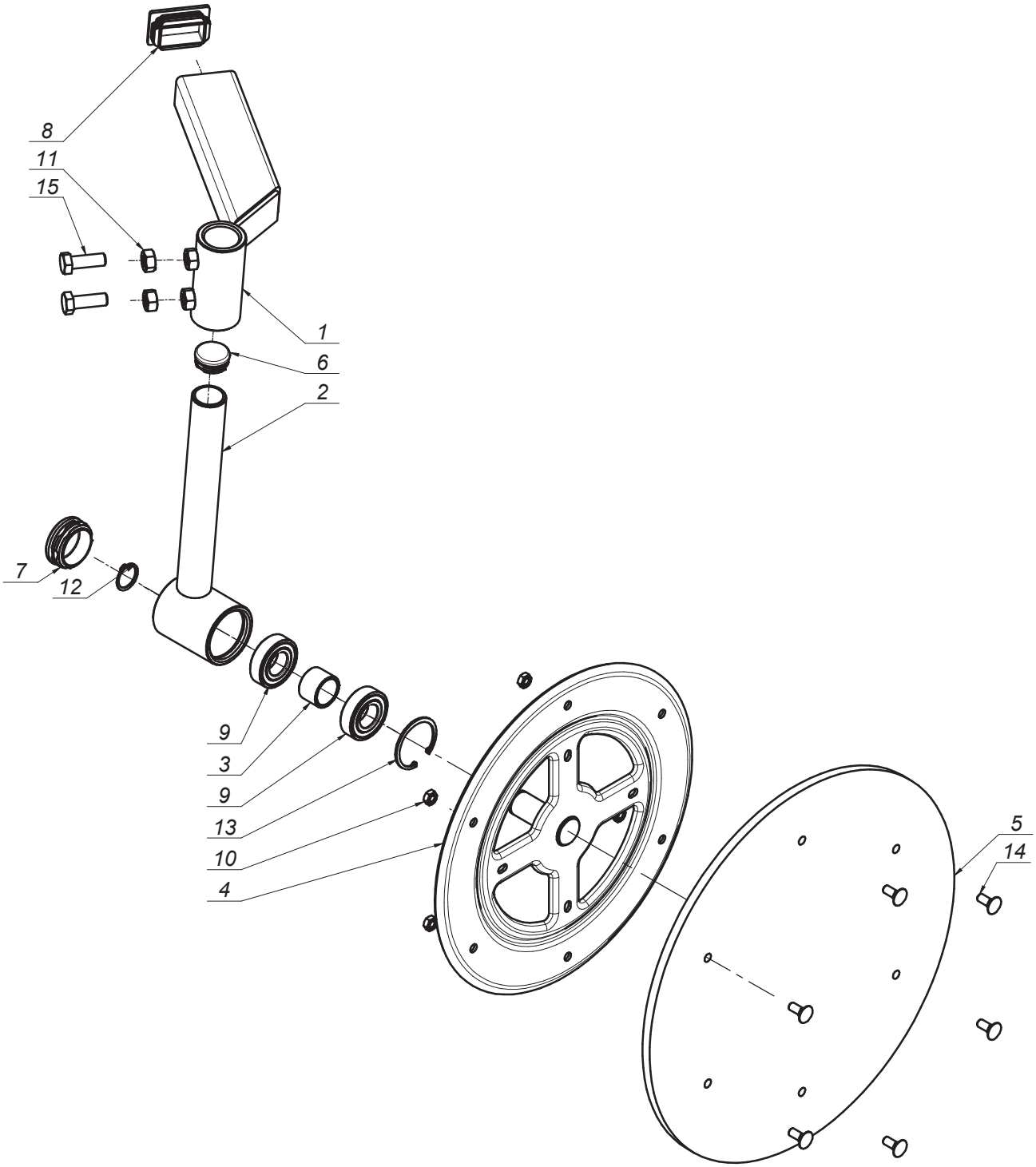

SaMASZ®

0229.06.00.005
Zgarniacz lewy
Swath guide left

Tab. 2

L.p. Item	Numer części Part No.	Nazwa części	Description	Ilość Quantity	Uwagi Notes
1	0229.06.01.000	Ramie przesuwne lewe	Swath guide bracket	1	
2	0229.06.02.000	Ramie talerza lewe	Swath guide arm left	1	
3	0229.06.06.000	Tuleja dystansowa fi 27,9	Distance bush fi.25 L-23	1	
4	0235.07.05.005	Tarcza zgarniacza fi355	Swath guide plate fi355	1	
5	MIHK-420-000	Tarcza gumowa fi420x10 (0235.07.06.005)	Rubber plate fi420x10 (0235.07.06.005)	1	
6	MITZ-034-000	Zaślepka plastik ok 34x1 - 111065	Plastic plug 34x1 round	1	
7	MITZ-050-001	Zaślepka plastik ok 50x1.0-3.0 - 111068	Plastic plug fi 50x1.0-3.0 - 111068	1	
8	MITZ-060-003	Zaślepka plastik prost 60x40x3-5	Plastic plug 60x40x3 square	1	
9	MZLZ-005-008	Łożysko 6205 2RS	Bearing 6205 2RS	2	
10	MZNZ-008-001	Nakrętka M 8 kl. 8 oc.	Nut M 8 cl. 8 z.	6	
11	MZNZ-012-002	Nakrętka M12 kl. 8 oc.	Nut M12 cl. 8 z.	2	
12	MZSE-025-001	Pierścień osad. Z 25	Circlip Z 25	1	
13	MZSE-052-001	Pierścień osad. W 52	Circlip W 52	1	
14	MZSP-008-001	Sruba M 8x 20 kl. 8.8 oc. PODS.	Bolt M 8x20 cl. 8.8 z. Square-neck	6	
15	MZSZ-012-003	Sruba M12x 35 kl. 8.8 oc. (82105)	Bolt M12x 35 cl. 8.8 z. (82105)	2	

SaMASZ®

0229.07.00.005
Zgarniacz prawy
Swath guide right

Tab. 3

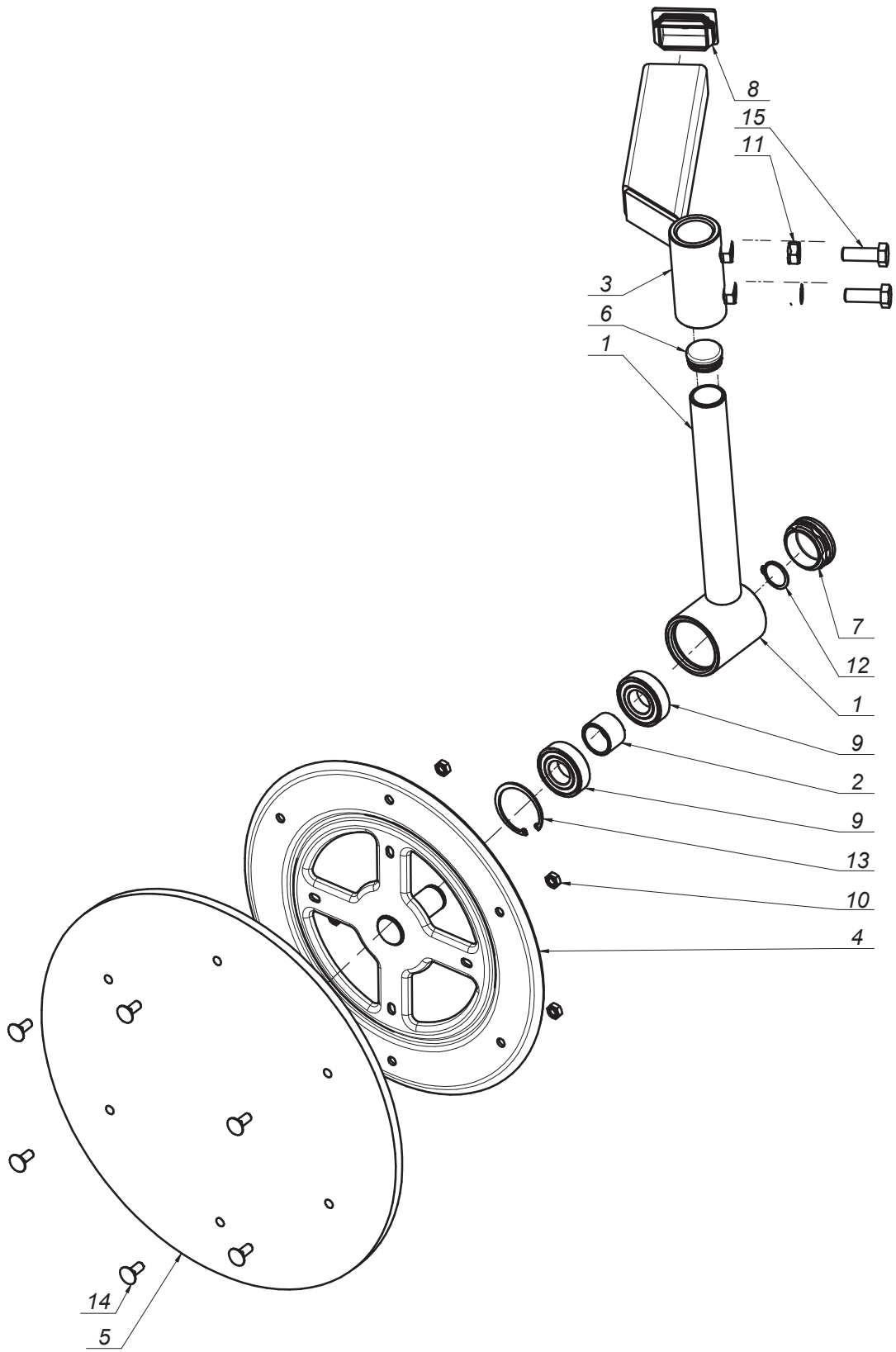

SaMASZ®

0229.07.00.005
Zgarniacz prawy
Swath guide right

Tab. 3

L.p. Item	Numer części Part No.	Nazwa części	Description	Ilość Quantity	Uwagi Notes
1	0229.06.02.000	Ramie talerza lewe	Swath guide arm left	1	
2	0229.06.06.000	Tuleja dystansowa fi 27,9	Distance bush fi.25 L-23	1	
3	0229.07.01.000	Ramie przesuwne prawe	Swath guide arm right	1	
4	0235.07.05.005	Tarcza zgarniacza fi355	Swath guide plate fi355	1	
5	MIHK-420-000	Tarcza gumowa fi420x10 (0235.07.06.005)	Rubber plate fi420x10 (0235.07.06.005)	1	
6	MITZ-034-000	Zaślepka plastik ok 34x1 - 111065	Plastic plug 34x1 round	1	
7	MITZ-050-001	Zaślepka plastik ok 50x1.0-3.0 - 111068	Plastic plug fi 50x1.0-3.0 - 111068	1	
8	MITZ-060-003	Zaślepka plastik prost 60x40x3-5	Plastic plug 60x40x3 square	1	
9	MZLZ-005-008	Łożysko 6205 2RS	Bearing 6205 2RS	2	
10	MZNZ-008-001	Nakrętka M 8 kl. 8 oc.	Nut M 8 cl. 8 z.	6	
11	MZNZ-012-002	Nakrętka M12 kl. 8 oc.	Nut M12 cl. 8 z.	2	
12	MZSE-025-001	Pierścień osad. Z 25	Circlip Z 25	1	
13	MZSE-052-001	Pierścień osad. W 52	Circlip W 52	1	
14	MZSP-008-001	Sruba M 8x 20 kl. 8.8 oc. PODS.	Bolt M 8x20 cl. 8.8 z. Square-neck	6	
15	MZSZ-012-003	Sruba M12x 35 kl. 8.8 oc. (82105)	Bolt M12x 35 cl. 8.8 z. (82105)	2	

Opcja / Option

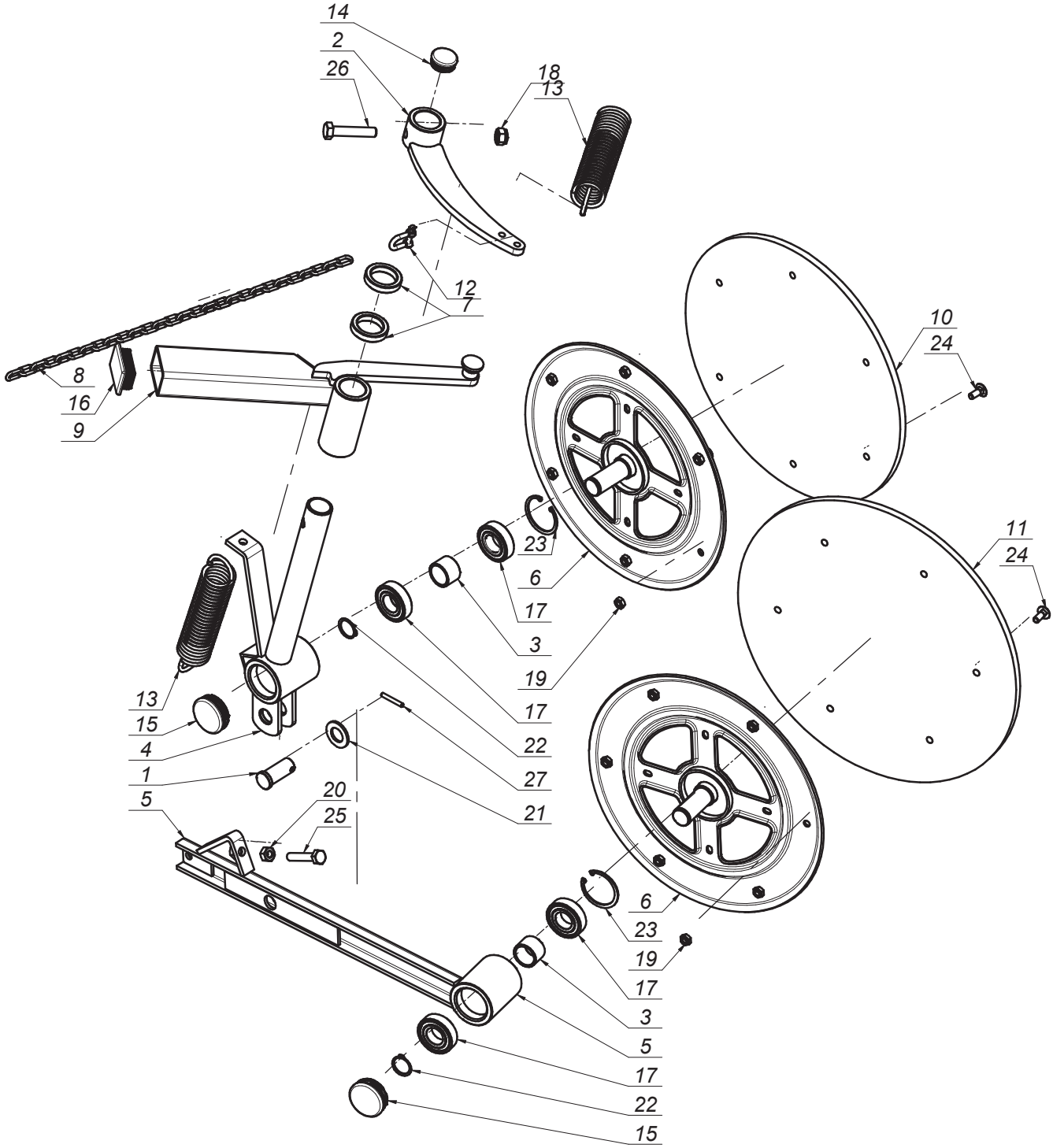

SaMASZ®

0264.06.00.000
Zgarniacz lewy
Swath guide left

Tab. 4

L.p. Item	Numer części Part No.	Nazwa części	Description	Ilość Quantity	Uwagi Notes
1	00SO.20.24.050	Pręt Ø 24	Pin fi.20/24 L= 50 (SO.20.24.050)	1	
2	0227.06.02.000	Dźwignia napinacza lewa	Swath guide lever left	1	
3	0229.06.06.000	Tuleja dystansowa fi 27,9	Distance bush fi.25 L-23	2	
4	0235.06.02.000	Ramię talerza lewe	Swath guide arm - left	1	
5	0235.06.04.000	Ramie talerza tylnego lewe	Swath guide arm - rear	1	
6	0235.07.05.005	Tarcza zgarniacza fi355	Swath guide plate fi355	2	
7	0235.07.07.000	Podkładka dystansowa fi.34,5 L-10	Distance washer fi.34,5 L-10	2	
8	0235.07.09.000	Łańcuch fi.4x20	Chain fi.4 L-570	1	
9	0264.06.01.000	Ramię przesuwne lewe	Moving arm left	1	
10	MIHK-380-000	Tarcza gumowa fi380x10 (0235.07.11.005)	Rubber plate fi380x10	1	
11	MIHK-420-000	Tarcza gumowa fi420x10 (0235.07.06.005)	Rubber plate fi420x10 (0235.07.06.005)	1	
12	MIIS-006-001	Szekla fi 6	Shackle fi 6	1	
13	MISP-005-004	Sprężyna fi. 5 L= 174 (0235.07.10.000)	Pin fi. 5 L= 174 (0235.07.10.000)	2	
14	MITZ-034-000	Zaślepka plastik ok 34x1 - 111065	Plastic plug 34x1 round	1	
15	MITZ-050-001	Zaślepka plastik ok 50x1.0-3.0 - 111068	Plastic plug fi 50x1.0-3.0 - 111068	2	
16	MITZ-060-003	Zaślepka plastik prost 60x40x3-5	Plastic plug 60x40x3 square	1	
17	MZLZ-005-008	Łożysko 6205 2RS	Bearing 6205 2RS	4	
18	MZNS-012-004	Nakrętka M12 kl. 8 oc. samozab.	Nut M12 cl. 8 z. self-lock.	1	
19	MZNZ-008-001	Nakrętka M 8 kl. 8 oc.	Nut M 8 cl. 8 z.	12	
20	MZNZ-010-001	Nakrętka M10 kl. 8 oc.	Nut M10 cl. 8 z.	1	
21	MZPP-020-001	Podkładka fi20 oc.	Washer fi20 z.	1	
22	MZSE-025-001	Pierścień osad. Z 25	Circlip Z 25	2	
23	MZSE-052-001	Pierścień osad. W 52	Circlip W 52	2	
24	MZSP-008-001	Sruba M 8x 20 kl. 8.8 oc. PODS.	Bolt M 8x20 cl. 8.8 z. Square-neck	12	
25	MZSZ-010-055	Sruba M10x 55 kl. 8.8 oc. (82105)	Bolt M10x 55 kl. 8.8 oc. (82105)	1	
26	MZSZ-012-006	Sruba M12x 60 kl. 8.8 oc. (82105)	Bolt M12x 60 kl. 8.8 oc. (82105)	1	
27	MZZK-005-006	Kołek spręż. fi 5x 36 nierdz.	Spring pin fi 5x36 ss.	1	

Opcja / Option

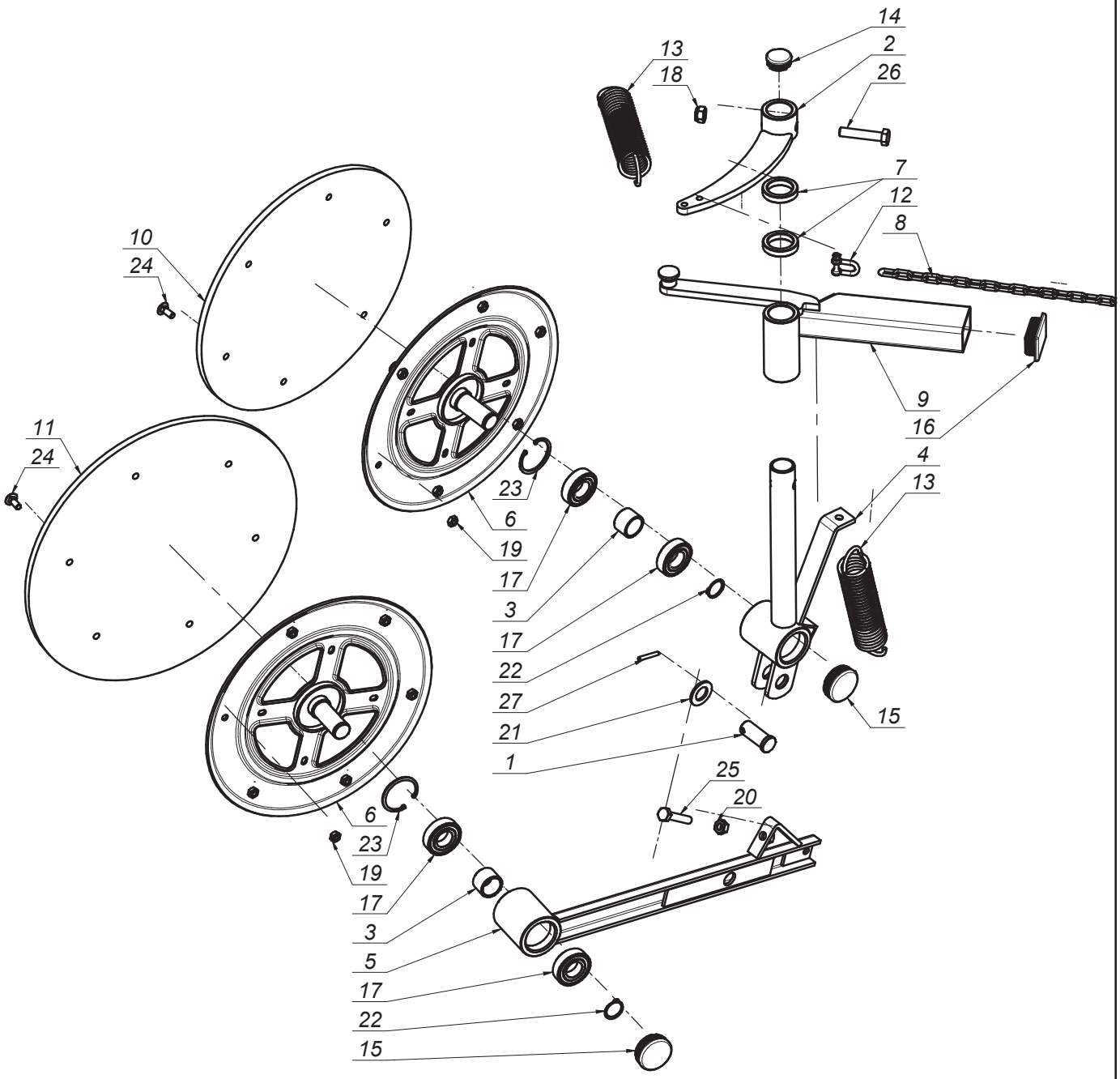

SaMASZ®

0264.07.00.000
Zgarniacz prawy
Swath guide right

Tab. 5

L.p. Item	Numer części Part No.	Nazwa części	Description	Ilość Quantity	Uwagi Notes
1	00SO.20.24.050	Pręt Ø 24	Pin fi.20/24 L= 50 (SO.20.24.050)	1	
2	0227.07.02.000	Dźwignia napinacza prawa	Tensioner's lever right	1	
3	0229.06.06.000	Tuleja dystansowa fi 27,9	Distance bush fi.25 L-23	2	
4	0235.07.02.000	Ramię talerza prawe	Swath guide arm - right	1	
5	0235.07.04.000	Ramię talerza tylnego prawe	Swath guide arm - rear	1	
6	0235.07.05.005	Tarcza zgarniacza fi355	Swath guide plate fi355	2	
7	0235.07.07.000	Podkładka dystansowa fi.34,5 L-10	Distance washer fi.34,5 L-10	2	
8	0235.07.09.000	Łańcuch fi.4x20	Chain fi.4 L-570	1	
9	0264.07.01.000	Ramię przesuwne prawe	Swath guide arm right	1	
10	MIHK-380-000	Tarcza gumowa fi380x10 (0235.07.11.005)	Rubber plate fi380x10	1	
11	MIHK-420-000	Tarcza gumowa fi420x10 (0235.07.06.005)	Rubber plate fi420x10 (0235.07.06.005)	1	
12	MIIS-006-001	Szekla fi 6	Shackle fi 6	1	
13	MISP-005-004	Sprężyna fi. 5 L= 174 (0235.07.10.000)	Pin fi. 5 L= 174 (0235.07.10.000)	2	
14	MITZ-034-000	Zaślepka plastik ok 34x1 - 111065	Plastic plug 34x1 round	1	
15	MITZ-050-001	Zaślepka plastik ok 50x1.0-3.0 - 111068	Plastic plug fi 50x1.0-3.0 - 111068	2	
16	MITZ-060-003	Zaślepka plastik prost 60x40x3-5	Plastic plug 60x40x3 square	1	
17	MZLZ-005-008	Łożysko 6205 2RS	Bearing 6205 2RS	4	
18	MZNS-012-004	Nakrętka M12 kl. 8 oc. samozab.	Nut M12 cl. 8 z. self-lock.	1	
19	MZNZ-008-001	Nakrętka M 8 kl. 8 oc.	Nut M 8 cl. 8 z.	12	
20	MZNZ-010-001	Nakrętka M10 kl. 8 oc.	Nut M10 cl. 8 z.	1	
21	MZPP-020-001	Podkładka fi20 oc.	Washer fi20 z.	1	
22	MZSE-025-001	Pierścień osad. Z 25	Circlip Z 25	2	
23	MZSE-052-001	Pierścień osad. W 52	Circlip W 52	2	
24	MZSP-008-001	Sruba M 8x 20 kl. 8.8 oc. PODS.	Bolt M 8x20 cl. 8.8 z. Square-neck	12	
25	MZSZ-010-055	Sruba M10x 55 kl. 8.8 oc. (82105)	Bolt M10x 55 kl. 8.8 oc. (82105)	1	
26	MZSZ-012-006	Sruba M12x 60 kl. 8.8 oc. (82105)	Bolt M12x 60 kl. 8.8 oc. (82105)	1	
27	MZZK-005-006	Kołek spręż. fi 5x 36 nierdz.	Spring pin fi 5x36 ss.	1	

Tab. 6

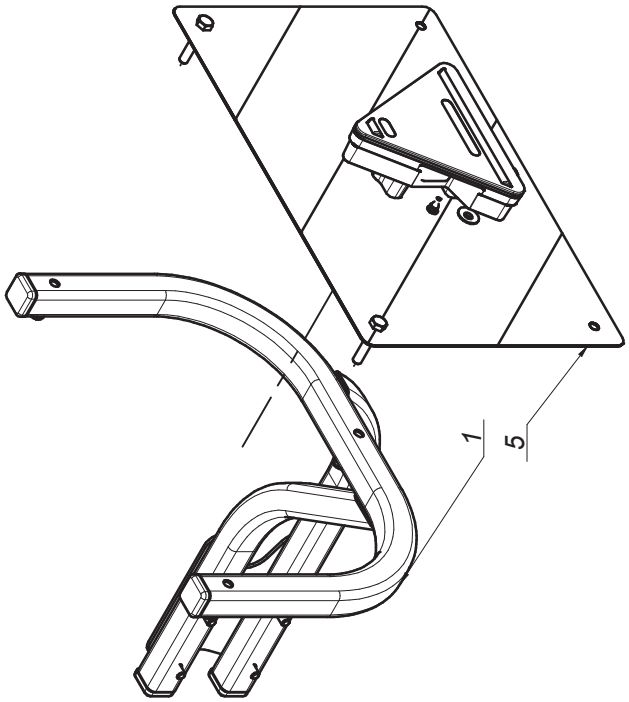

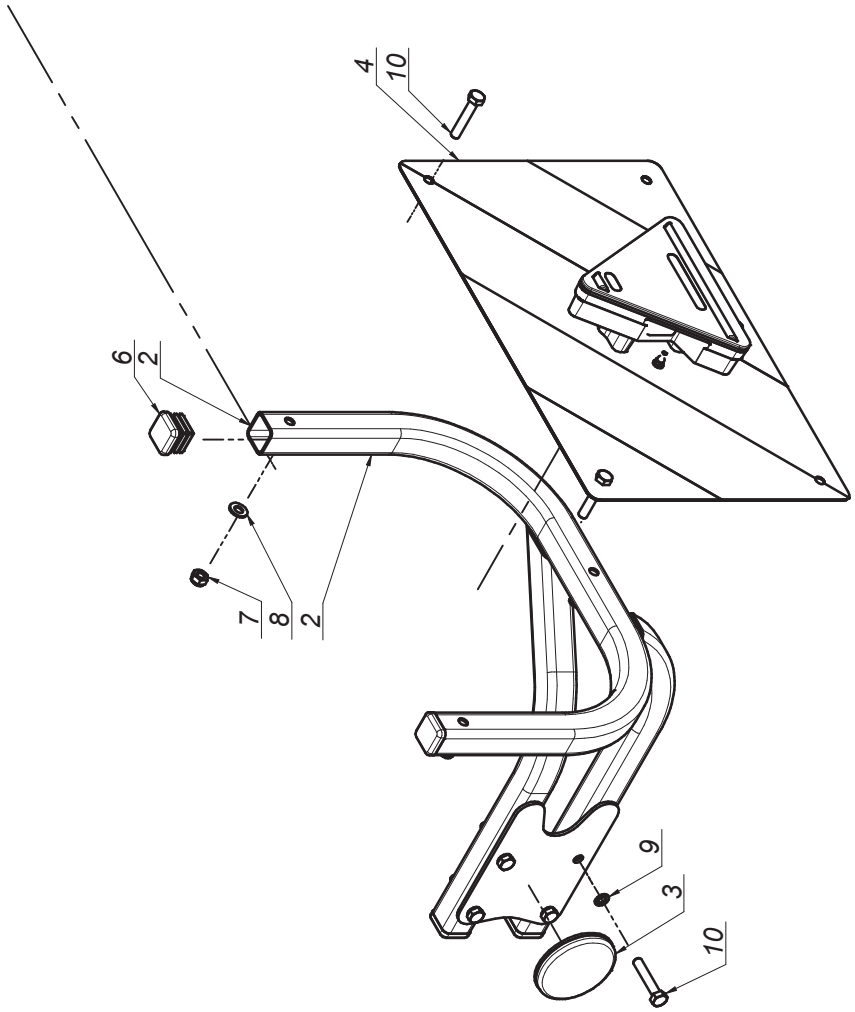

SaMASZ®

0633.06.00.004
Tablice ostrzegawcze
Warning plates

Tab. 6

L.p. Item	Numer części Part No.	Nazwa części	Description	Ilość Quantity	Uwagi Notes
1	0633.06.01.004	Wspornik tablic prawy	Warning plate bracket - right	1	
2	0633.06.02.004	Wspornik tablic lewy	Warning plate bracket - left	1	
3	MIEK-075-000	Odblask okrągły pomarań. samoprzylepny	Orange reflection round bolted	2	
4	MIET-002-001	Tablica ostrzegawcza 282x423 dwus. oświetl - lewa - trójkąt	Warning plate 282x423 - left	1	
5	MIET-002-002	Tablica ostrzegawcza 282x423 dwus. oświetl - prawa - trójkąt	Warning plate 282x423 - right	1	
6	MITZ-030-030	Zaślepka plastik kw 30x30x2	Plug plastic 30x30x2 square	8	
7	MZNS-008-006	Nakretka M 8 kl. 8 oc. samozab.	Nut M 8 cl. 8 z. self-lock.	6	
8	MZPP-008-002	Podkladka fi 8 oc.	Washer fi 8 z.	6	
9	MZPS-008-001	Podkładka spręż. fi 8,2 oc.	Spring washer fi 8.2 z.	8	
10	MZSZ-008-007	Śruba M 8x 45 kl. 8.8 oc. (82105)	Bolt M 8x 45 cl. 8,8 z. (82105)	14	

SaMASZ®

2270.02.00.000
Dyszel
Drawbar

Tab. 7

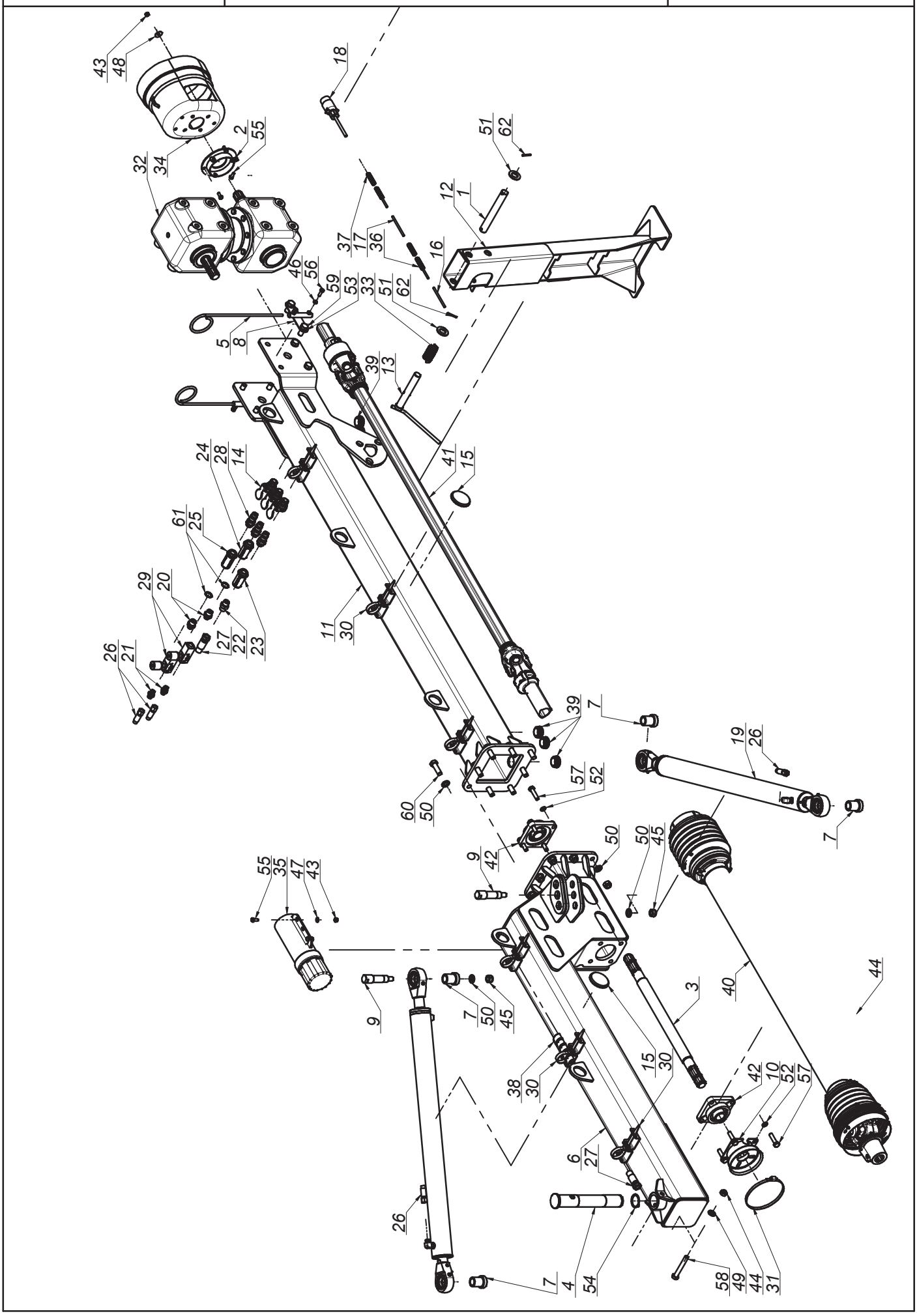

SaMASZ®

2270.02.00.000 Dyszel Drawbar

Tab. 7

L.p. Item	Numer części Part No.	Nazwa części	Description	Ilość Quantity	Uwagi Notes
1	00SO.25.00.200	Sworzeń fi.25 L=200 (SO.25.00.200)	Pin fi.25 L=200 (SO.25.00.200)	1	
2	0230.04.05.000	Uchwyt osłony przekładni	Gear cover holder	1	
3	0237.02.04.000	Wałek napędowy wielowypustowy	Splined PTO shaft	1	
4	0237.02.05.005	Sworzeń główny pr. fi45 L=295	Main pin pr. fi45 L=295	1	
5	0619.01.32.000	Sprężyna przewodów	Spring bracket	2	
6	0640.02.02.003	Dyszel tylny	Rear drawbar	1	
7	0640.02.07.003	Tuleja dystansowa	Spacer	4	
8	0640.02.08.000	Wspornik sprężyny	Spring support	2	
9	0640.03.12.003	Sworzeń fi.30x25,4 L=128x49	Pin fi.30x25.4 L=128x49	2	
10	0640.04.14.001	Uchwyt osłony wałów	Shaft cover bracket	1	
11	2270.02.01.000	Dyszel przedni	Front drawbar	1	
12	2273.02.02.000	Stopa podporowa	Support stand	1	
13	2273.02.03.000	Sworzeń zatrzasku	Lock pin	1	
14	MIEK-000-102	Gniazdo KENNFIXX	Socket - KENNFIXX	3	
15	MIEK-075-000	Odblask okrągły pomarań. samoprzylepny	Orange reflection round bolted	4	
16	MIEP-OMY-004	Przewód 4 x 1,5 OMY - 4,0 m	Cord 4 x 1,5 OMY L = 4,0 m	1	
17	MIEP-YLY-007	Przewód 7 x 1,5 YLY - 9,5 m	Cord 7 x 1,5 YLY L = 9,5 m	1	
18	MIEW-000-002	Wtyczka 7-biegunowa	7-pin plug	1	
19	MIHC-800-001	Siłownik 63x36x800 (0237.02.03.000)	Cylinder 63x36x800 (0237.02.03.000)	2	
20	MIHK-012-038	Złączka 1/2" - 3/8"	Straigth connector 1/2" - 3/8"	2	
21	MIHK-034-000	Złączka M16x3/8"	Straight connector M16x3/8"	2	
22	MIHK-120-120	Złączka 1/2" - 1/2" korpus	Fitting 1/2" - 1/2"	1	
23	MIHP-022-010	KENNFIXX M22x1/2" BG3 Czerwony +	KENNFIXX M22x1/2" BG3 Red +	1	
24	MIHP-022-012	KENNFIXX M22x1/2" BG3 NIEBIESKI +	KENNFIXX M22x1/2" BG3 BLUE +	1	
25	MIHP-022-013	KENNFIXX M22x1/2" BG3 NIEBIESKI -	KENNFIXX M22x1/2" BG3 BLUE -	1	
26	MIHP-550-016	Przewód M16x1,5 L= 5500 A-A	Hydraulic hose M16x1,5 L= 5500 A-A	2	
27	MIHP-600-002	Przewód G1_2" L= 6000 A-A	Hydraulic hose G1_2" L= 6000 A-A	1	
28	MIHW-022-000	Wtyczka EURO M22x15	Plug NV 12 GAS M EURO TYP 12,5	3	
29	MIHZ-056-582	Zawór dławiąco-zwrotny C056-V0582 - 3/8"	Choke valve C056-V0582 - 3/8"	2	
30	MIIO-000-280	Opaska zaciskowa plast. L-280	Cable tie L=280	6	
31	MIIO-130-000	Opaska zaciskowa 130-150	Band clip 130-150	1	
32	MIPS-124-001	Przekładnia kątowa G124-04.101.LMCS	Gearbox G124-04.101.LMCS	1	
33	MISP-004-001	Sprężyna zatrzasku fi 4 L= 65 (0105.01.11.000)	Spring fi 4 L= 65 (0105.01.11.000)	1	
34	MITO-000-005	Osłona stożkowa D4170 401	PTO guard	1	
35	MITT-001-000	Tuba duża	Tube	1	
36	MITW-009-012	Peszel 9-12 - 4,0 m	PE shell 9-12 - 4,0 m	1	
37	MITW-009-012	Peszel 9-12 - 9,5 m	PE shell 9-12 - 9,5 m	1	
38	MITW-027-000	Wąż spiralny 27-32 - 2,0 m	Hydraulic hose shell 27-32 - 2,0 m	1	
39	MITZ-043-040	Zaślepka plastik ok 43x1,5	Cap plastic round 43x1.5	5	
40	MIWB-135-000	Wał B&P - DS8R135FX014K01	PTO shaft B&P - DS8R135FX014K01	1	
41	MIWB-187-000	Wał B&P- 8G5N18700A50001	PTO shaft B&P- 8G5N18700A50001	1	
42	MZLZ-000-003	Łożysko zespoł UCF 207	Bearing unit UCF 207	2	-
43	MZNS-008-006	Nakretka M 8 kl. 8 oc. samozab.	Nut M 8 cl. 8 z. self-lock.	5	
44	MZNS-014-004	Nakrętka M14 kl. 8 oc. samozab.	Nut M14 cl. 8 z. self-lock.	1	
45	MZNS-016-005	Nakrętka M16 kl. 8 oc. samozab.	Nut M16 cl. 8 z. self-lock.	10	
46	MZNZ-008-001	Nakrętka M 8 kl. 8 oc.	Nut M 8 cl. 8 z.	4	
47	MZPP-008-002	Podkladka fi 8 oc.	Washer fi 8 z.	2	
48	MZPP-008-003	Podkładka pow. fi 8x28 oc.	Fender washer fi 8x28 z.	3	
49	MZPP-014-001	Podkładka fi14 oc.	Washer fi14 z.	1	
50	MZPP-016-001	Podkładka fi16 oc.	Washer fi16 z.	18	
51	MZPP-024-001	Podkładka fi 24 oc. pod sworzeń	Spacer fi 24 z.	3	
52	MZPS-012-001	Podkładka spręż. fi12,2 oc.	Spring washer fi12.2 z.	8	
53	MZPS-016-003	Podkładka spręż. fi16,3 oc.	Spring washer fi16.3 z.	8	
54	MZSE-045-001	Pierścień osad. Z 45	Circlip Z 45	1	
55	MZSZ-008-001	Śruba M 8x 20 kl. 8.8 oc. (82105)	Bolt M 8x 20 cl. 8.8 z. (82105)	8	
56	MZSZ-008-009	Śruba M 8x 25 kl. 8.8 oc. (82105)	Bolt M 8x 25 cl. 8.8 z. (82105)	4	
57	MZSZ-012-051	Śruba M12x 50 kl. 8.8 oc. (82101)	Bolt M12x 50 cl. 8.8 z. (82101)	8	
58	MZSZ-014-008	Śruba M14x100 kl. 8.8 oc. (82101)	Bolt M14x100 cl. 8.8 z. (82101)	1	
59	MZSZ-016-001	Śruba M16x 35 kl. 8.8 oc. (82105)	Bolt M16x 35 cl. 8.8 z. (82105)	8	
60	MZSZ-016-002	Śruba M16x 50 kl. 8.8 oc. (82105)	Bolt M16x 50 cl. 8.8 z. (82105)	8	
61	MZUP-018-000	Uszczelka met-gum - 1/2"	Metal and rubber seal - 1/2"	2	
62	MZZK-005-006	Kołek spręż. fi 5x 36 nierdz.	Spring pin fi 5x36 ss.	3	

2270.03.00.000
Rama nośna
Load-bearing frame

Tab. 8

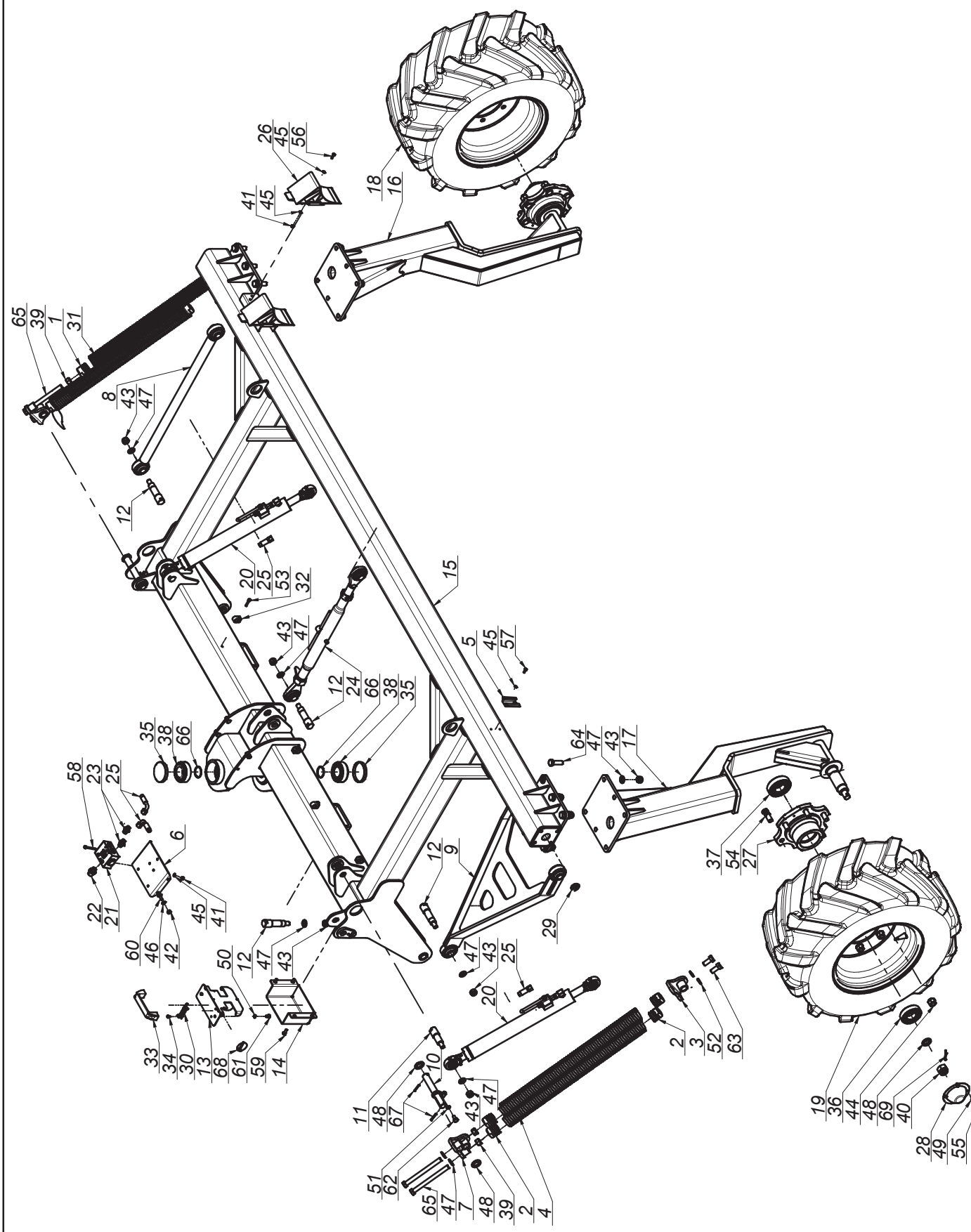

SaMASZ®

2270.03.00.000
Rama nośna
Load-bearing frame

Tab. 8

L.p. Item	Numer części Part No.	Nazwa części	Description	Ilość Quantity	Uwagi Notes
1	0221.01.08.000	Zaczep górny sprężyny dp-fi50x9 L-40	Support spring mount fi 50x9 L-40 - upper	4	
2	0229.01.04.000	Zaczep górny sprężyny dp-fi50x10 L-42	Spring holder dp-fi50x10 L-42	4	
3	0560.01.02.000	Mocowanie sprężyn L-65	Spring bracket L-65	2	
4	0630.13.07.003	Sprężyna fi10 L= 710	Spring fi10_dp fi50 L-730	2	
5	0633.03.02.004	Wspornik trójkąta cynkowany	Triangle bracket	1	
6	0633.03.03.006	Mocowanie dzielnika	Flow dividor holder	1	
7	0640.03.04.000	Mocowanie sprężyn	Spring bracket	2	
8	0640.03.05.003	Ramię L=800	Arm L=800	1	
9	0640.03.06.003	Wahacz L=800	Rocker L=800	1	
10	0640.03.08.003	Sworzeń fi.25 L=180	Pin fi.25 L=180	2	
11	0640.03.10.003	Sworzeń fi.30x25 L=105x37	Pin fi.30x25 L=105x37	2	
12	0640.03.12.003	Sworzeń fi.30x25,4 L=128x49	Pin fi.30x25.4 L=128x49	5	
13	2250.01.08.000	Szuflada noży	Knife drawer	1	
14	2250.01.22.000	Osłona szuflady noży	Side panel	1	
15	2270.03.01.000	Rama nośna spawana	Frame weldment	1	
16	2273.03.02.000	Goleń prawa	Right sturt	1	
17	2273.03.03.000	Goleń lewa	Left sturt	1	
18	MIGK-400-001	Koło 400/50-15 121A8 (10PR)-31x15,5-15	Wheel 400/50-15	1	
19	MIGK-400-002	Koło 400/50-15 121A8 (10PR)-31x15,5 - 15	Wheel 400/50-15	1	
20	MIHC-400-000	Siłownik 50x28x400 (0254.01.08.002)	Cylinder 50x28x400 (0254.01.08.002)	2	
21	MIHD-015-040	Dzielnik strumienia 15-40 l/min (BSP3/8" SFDS2F-B4/I40KH)	Flow dividor 15-40 l/min (BSP3/8" SFDS2F-B4/I40KH)	1	
22	MIHK-012-038	Złączka 1/2" x 3/8"	Straigth connector 1/2" x 3/8"	1	
23	MIHK-034-000	Złączka M16x3/8"	Straight connector M16 x 3/8"	2	
24	MIHL-001-001	Łącznik 0086 450 999 górny	Connector 0086 450 999 - upper	1	
25	MIHP-000-130	Przewód M16x1,5 L= 1300 A90-A	Hydraulic hose M16x1,5 L= 1300 A90-A	2	
26	MIIK-035-000	Klin pod koło	Wheel wedge	2	
27	MIIP-000-003	Piasta 2213/15.00.004/7	Hub 2213/15.00.004/7	2	
28	MIIP-000-009	Pokrywa 2213/15.00.005/7	Shell 2213/15.00.005/7	2	
29	MIIP-018-001	Przelotka 18x6	Guide 18x6	5	
30	MIIZ-049-000	Zawias chowany 491167	Hinge	1	
31	MISP-009-004	Sprezyna fi 9 fi 50 L= 700 (0221.01.07.000)	Spring fi 9 fi 50 L= 700 (0221.01.07.000)	2	
32	MITU-000-001	Uchwyt zaciskowy fi15	Wire clamp fi15	4	
33	MPIU-001-002	Uchwyt Standardowy 132xM8	Handle 132xM8	1	
34	MZIN-000-004	Nit zrywany fi 5 L= 10	Rivet fi 5 L=10	2	
35	MZIU-000-004	Uszczelka statyczna EC 85x12	Static seal EC 85x12	2	
36	MZLZ-008-001	Łożysko 6308 ZZ	Bearing 6308 ZZ	2	
37	MZLZ-009-004	Łożysko 6309 ZZ	Bearing 6309 ZZ	2	
38	MZLZ-033-209	Łożysko 33209	Bearing 33209	2	
39	MZND-001-001	Nakrętka M16x1,5 kl. 8 oc.	Nut M16x1.5 cl. 8.8 z.	4	
40	MZNK-024-000	Nakrętka M24 kl. 8 oc. koronowa	Nut M24 cl. 8.8 z. crown	2	
41	MZNS-006-006	Nakrętka M 6 kl. 8 oc. samozab.	Nut M 6 cl. 8 z. self-lock.	7	
42	MZNS-008-006	Nakretka M 8 kl. 8 oc. samozab.	Nut M 8 cl. 8 z. self-lock.	8	
43	MZNS-016-005	Nakrętka M16 kl. 8 oc. samozab.	Nut M16 cl. 8 z. self-lock.	19	
44	MZNS-018-001	Nakrętka M18x1,5 DM	Nut M18x1.5 DM	12	
45	MZPP-006-001	Podkładka fi 6 oc.	Washer fi 6 z.	13	
46	MZPP-008-002	Podkladka fi 8 oc.	Washer fi 8 z.	8	
47	MZPP-016-001	Podkładka fi 16 oc.	Washer fi16 z.	35	
48	MZPP-024-001	Podkładka fi 24 oc. pod sworzeń	Spacer fi 24 z.	6	
49	MZPS-006-002	Podkładka spręż. fi 6,1 oc.	Spring washer fi 6.1 z.	8	
50	MZPS-008-001	Podkładka spręż. fi 8,2 oc.	Spring washer fi 8.2 z.	2	
51	MZPS-010-003	Podkladka sprez. fi10,2 oc.	Spring washer fi10.2 z.	2	
52	MZPS-016-003	Podkładka spręż. fi16,3 oc.	Spring washer fi16.3 z.	4	
53	MZSI-006-005	Śruba M 6x 30 kl. 8.8 oc. IMB. WALC.	Bolt M 6x 30 cl. 8.8 z. HEX Cyl.	4	
54	MZSS-000-001	Śruba M18x1,5x 55 kl. 8.8 oc. Radełkowana	Bolt M18x1.5x 55 cl. 8.8 z. knurled	12	
55	MZSZ-006-001	Śruba M 6x 12 kl. 8.8 oc. (82105)	Bolt M 6x 12 cl. 8.8 z. (82105)	8	
56	MZSZ-006-004	Śruba M 6x 20 kl. 8.8 oc. (82105)	Bolt M 6x 20 cl. 8.8 z. (82105)	4	
57	MZSZ-006-005	Śruba M 6x 16 kl. 8.8 oc. (82105)	Bolt M 6x 16 cl. 8.8 z. (82105)	2	
58	MZSZ-006-055	Śruba M 6x 55 kl. 5.8 oc. (82105)	Bolt M 6x 55 cl. 5.8 z. (82105)	3	
59	MZSZ-008-001	Śruba M 8x 20 kl. 8.8 oc. (82105)	Bolt M 8x 20 cl. 8.8 z. (82105)	4	
60	MZSZ-008-002	Śruba M 8x 25 kl. 8.8 oc. PODS.	Bolt M 8x 25 cl. 8.8 z. sq. neck	4	
61	MZSZ-008-011	Śruba M 8x 12 kl. 8.8 oc. (82105)	Bolt M 8x 12 cl. 8.8 z. (82105)	2	
62	MZSZ-010-010	Śruba M10x 20 kl. 8.8 oc. (82105)	Bolt M10x 20 cl. 8.8 z. (82105)	2	
63	MZSZ-016-001	Śruba M16x 35 kl. 8.8 oc. (82105)	Bolt M16x 35 cl. 8.8 z. (82105)	4	
64	MZSZ-016-002	Śruba M16x 50 kl. 8.8 oc. (82105)	Bolt M16x 50 cl. 8.8 z. (82105)	12	
65	MZSZ-016-180	Śruba M16x180 kl. 8.8 oc. (82105)	Bolt M16x180 cl. 8.8 z. (82105)	4	
66	MZUO-045-000	Oring - 45x3	O-ring - 45x3	2	
67	MZZK-005-006	Kołek spręż. fi 5x 36 nierdz.	Spring pin fi 5x36 ss.	4	
68	MZZP-000-002	Zawleczka przetyczka A 6x45	Cotter pin A 6x45	2	-
69	MZZZ-005-002	Zawleczka 5x36 oc.	Cotter pin 5x36 z.	2	

SaMASZ

2270.04.00.000
Rama główna
Main frame

Tab. 9

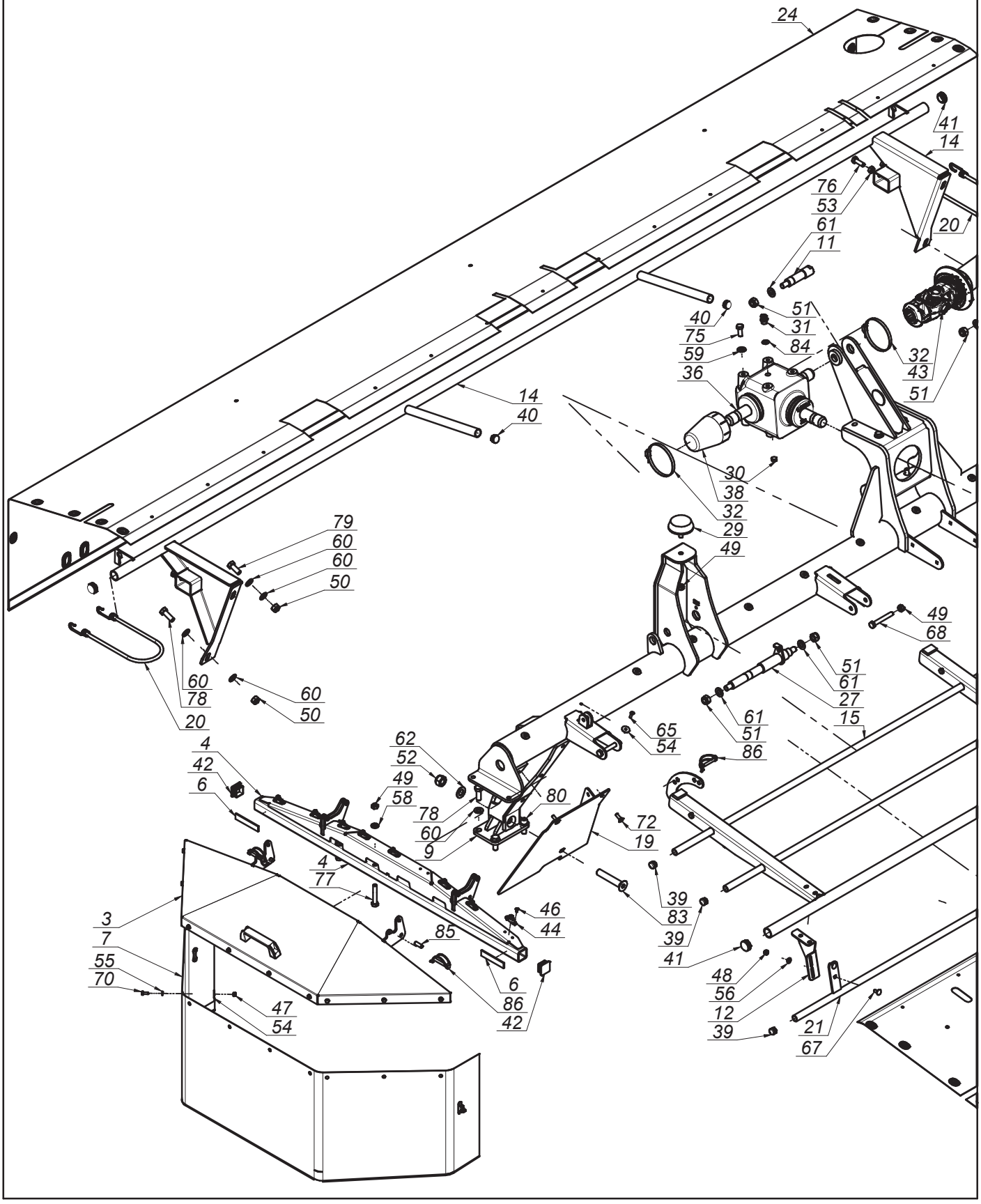

K2270PLEN000 - 2018-11-30 - KDC 390

SaMASZ®

2270.04.00.000
Rama główna
Main frame

Tab. 9

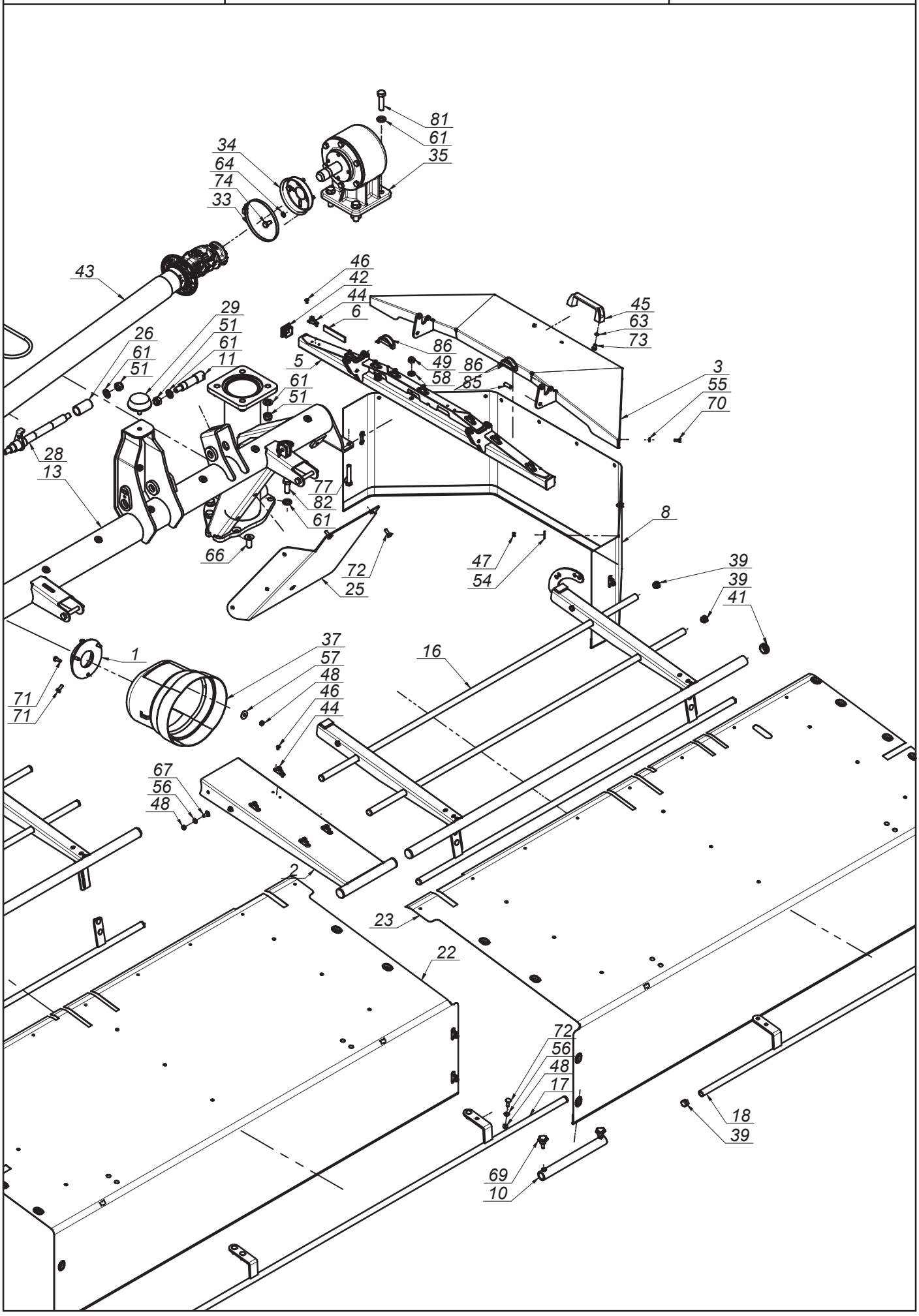

SaMASZ®

2270.04.00.000 Rama główna Main frame

Tab. 9

L.p. Item	Numer części Part No.	Nazwa części	Description	Ilość Quantity	Uwagi Notes
1	0230.04.05.000	Uchwyt osłony przekładni	Gear cover holder	1	
2	0237.04.09.003	Wstawka osłony	Cover insert	1	
3	0575.04.03.000	Osłona boczna	Side guard	2	
4	0575.04.05.000	Wspornik osłony prawy	Side guard hinge assembly right	1	
5	0575.04.06.000	Wspornik osłony lewy	Side guard hinge assembly left	1	
6	0575.04.15.000	Taśma uszczelniająca	Band	4	
7	0575.04.24.002	Osłona brezentowa boczna prawa	Side curtain right	1	
8	0575.04.25.002	Osłona brezentowa boczna lewa	Side curtain	1	
9	0633.04.03.000	Mocowanie stopy podporowej	Support stand mount	1	
10	0639.04.10.000	Łącznik osłony przedniej	Guard connector	1	
11	0640.03.12.003	Sworzeń fi.30x25,4 L=128x49	Pin fi.30x25.4 L=128x49	2	
12	2110.02.28.000	Wspornik wstawki	Support front guide mount	4	
13	2270.04.01.000	Rama spawana	Main frame	1	
14	2270.04.03.000	Wstawka osłony	Guard weldment	1	
15	2270.04.04.000	Osłona podnoszona - prawa	Lifted guard - right	1	
16	2270.04.05.000	Osłona podnoszona - lewa	Lifted guard - left	1	
17	2270.04.06.000	Osłona przednia prawa	Front guard right	1	
18	2270.04.07.000	Osłona przednia lewa	Front guard left	1	
19	2270.04.08.000	Osłona dolna prawa	Lower guard right	1	
20	2270.04.16.000	Linka gumowa kpl. fi 10 - L=600	Rubber cord fi 10 L=2100	2	
21	2270.04.22.000	Wstawka osłony przedniej	Front guard	2	
22	2270.04.23.000	Osłona brezentowa przednia prawa	Front curtain right	1	
23	2270.04.24.000	Osłona brezentowa przednia lewa	Front curtain left	1	
24	2270.04.25.000	Osłona brezentowa tylna	Rear curtain	1	
25	2273.04.09.000	Osłona dolna lewa	Lower guard left	1	
26	2273.04.10.000	Tuleja dystansowa L=60	Spacer L=66	1	
27	2273.04.11.000	Sworzeń prawy L=308	Left pin L=300	1	
28	2273.04.12.000	Sworzeń lewy L=308	Right pin L=304	1	
29	MIGA-080-000	Amortyzator gumowo-metalowy 80x25 typ K	Rubber-metal damper 80x25 type K	2	
30	MIHK-001-004	Korek wlewu oleju 3/8" stoż.	Oil plug 3/8" cone	1	
31	MIIO-000-002	Odpowietrznik 3/8" MOD.33A	Vent 3/8" MOD.33A	1	
32	MIIO-100-000	Opaska zaciskowa 100-120	Clamp band 100-120	2	
33	MIIO-130-000	Opaska zaciskowa 130-150	Band clip 130-150	1	
34	MIIU-211-000	Uchwyt mocowania osłony 395011211R	Guard bracket 395011211R	1	
35	MIPS-015-001	Przekładnia kątowa 015-02.101.LS	Gearbox 015-02.101.LS	1	
36	MIPS-110-003	Przekładnia kątowa 110-09.111.RS	Gearbox 110-09.111.RS	1	
37	MITO-000-005	Osłona stożkowa D4170 401	PTO guard	1	
38	MITO-001-013	Osłona przekładni	Gearbox cover	1	
39	MITZ-021-000	Zaślepka plastik ok 21x0.8-2.0 - 465608	Plastic cap round 21x0.8-2.0	16	
40	MITZ-026-000	Zaślepka plastik ok 25,4 (1") x1.0-3.0 - 111060	Plug plastic 25,4 (1") x1.0-3.0 round	2	
41	MITZ-034-000	Zaślepka plastik ok 34x1 - 111065	Plastic plug 34x1 round	8	
42	MITZ-034-001	Zaślepka plastik kw 38x38x3 - 111541	Plastic cap sq. 38x38x3 - 111541	4	
43	MIWB-121-071	Wał B&P - 8G5N121FX007003X	PTO shaft B&P - 8G5N121FX007003X	1	
44	MPIU-001-001	Uchwyt obrotowy	Swivel bracket	20	
45	MPIU-001-002	Uchwyt Standardowy 132xM8	Handle 132xM8	2	
46	MZIN-000-004	Nit zrywany fi 5 L= 10	Rivet fi 5 L=10	40	
47	MZNS-006-006	Nakrętka M 6 kl. 8 oc. samozab.	Nut M 6 cl. 8 z. self-lock.	20	
48	MZNS-008-006	Nakretka M 8 kl. 8 oc. samozab.	Nut M 8 cl. 8 z. self-lock.	29	
49	MZNS-012-004	Nakrętka M12 kl. 8 oc. samozab.	Nut M12 cl. 8 z. self-lock.	10	
50	MZNS-014-004	Nakrętka M14 kl. 8 oc. samozab.	Nut M14 cl. 8 z. self-lock.	4	
51	MZNS-016-005	Nakrętka M16 kl. 8 oc. samozab.	Nut M16 cl. 8 z. self-lock.	10	
52	MZNS-020-000	Nakrętka M20 kl. 8 oc. samozab.	Nut M20 cl. 8.8 z self-lock.	1	
53	MZNZ-012-002	Nakrętka M12 kl. 8 oc.	Nut M12 cl. 8 z.	4	
54	MZPN-006-003	Podkladka pow. fi 6x25 oc.	Washer fi 6x25 z.	35	
55	MZPP-006-001	Podkładka fi 6 oc.	Washer fi 6 z.	20	
56	MZPP-008-002	Podkladka fi 8 oc.	Washer fi 8 z.	26	
57	MZPP-008-003	Podkładka pow. fi 8x28 oc.	Fender washer fi 8x28 z.	3	
58	MZPP-012-002	Podkładka fi12 oc.	Washer fi12 z.	4	

SaMASZ®

2270.04.00.000
Rama główna
Main frame

Tab. 9

L.p. Item	Numer części Part No.	Nazwa części	Description	Ilość Quantity	Uwagi Notes
59	MZPP-012-010	Podkładka fi 12 oc. NL12SP (13x25.4x3.4) NORD LOCK	Washer fi12 NORD LOCK	6	
60	MZPP-014-001	Podkładka fi14 oc.	Washer fi14 z.	12	
61	MZPP-016-001	Podkładka fi 16 oc.	Washer fi16 z.	21	
62	MZPP-020-001	Podkładka fi20 oc.	Washer fi20 z.	1	
63	MZPS-008-001	Podkładka spręż. fi 8,2 oc.	Spring washer fi 8.2 z.	4	
64	MZPS-010-003	Podkladka sprez. fi10,2 oc.	Spring washer fi10.2 z.	4	
65	MZSI-006-007	Śruba M 6x20 kl. 10.9 oc. GRZYB.IMB (7380)	Bolt M 6x20 cl. 10.9 z. ALLEN	15	
66	MZSI-016-005	Śruba M16x 40 kl. 10.9 oc. IMB. STOŻ.	Bolt M16x 35 cl. 10.9 z. counter-sunk hex	1	
67	MZSP-008-001	Śruba M 8x 20 kl. 8.8 oc. PODS.	Bolt M 8x20 cl. 8.8 z. Square-neck	12	
68	MZSS-012-014	Śruba specjalna M12x 85 kl. 8.8 oc.	Bolt M12x 85 cl. 8.8 z.	4	
69	MZSS-040-000	Pokrętło z występami VC-192-30-p M8x20	Knob VC-192-30-p M8x20	2	
70	MZSZ-006-005	Śruba M 6x 16 kl. 8.8 oc. (82105)	Bolt M 6x 16 cl. 8.8 z. (82105)	20	
71	MZSZ-008-001	Śruba M 8x 20 kl. 8.8 oc. (82105)	Bolt M 8x 20 cl. 8.8 z. (82105)	6	
72	MZSZ-008-002	Śruba M 8x 25 kl. 8.8 oc. PODS.	Bolt M 8x 25 cl. 8.8 z. sq. neck	14	
73	MZSZ-008-011	Śruba M 8x 12 kl. 8.8 oc. (82105)	Bolt M 8x 12 cl. 8.8 z. (82105)	4	
74	MZSZ-010-010	Śruba M10x 20 kl. 8.8 oc. (82105)	Bolt M10x 20 cl. 8.8 z. (82105)	4	
75	MZSZ-012-002	Śruba M12x 30 kl. 8.8 oc. (82105)	Bolt M12x 30 cl. 8.8 z. (82105)	6	
76	MZSZ-012-003	Śruba M12x 35 kl. 8.8 oc. (82105)	Bolt M12x 35 cl. 8.8 z. (82105)	4	
77	MZSZ-012-070	Śruba M12x 70 kl. 8.8 oc. (82101)	Bolt M12x 70 cl. 8.8 z. (82101)	4	
78	MZSZ-014-003	Śruba M14x 40 kl. 8.8 oc. (82105)	Bolt M14x 40 cl. 8.8 z. (82105)	3	
79	MZSZ-014-005	Śruba M14x 35 kl. 8.8 oc. (82105)	Bolt M14x 35 cl. 8.8 z. (82105)	3	
80	MZSZ-014-105	Śruba M14x 40 kl. 8.8 oc. IMB. WALC.	Bolt M14x 40 cl. 8.8 z. Hex.	2	
81	MZSZ-016-006	Śruba M16x 60 kl. 8.8 oc. (82105)	Bolt M16x 60 cl. 8.8 z. (82105)	4	
82	MZSZ-016-007	Śruba M16x 40 kl. 8.8 oc. (82105)	Bolt M16x 40 cl. 8.8 z. (82105)	7	
83	MZSZ-020-110	Śruba M20x110 kl. 8.8 oc. IMB. STOŻ.	Bolt M 20x 110 Property Class 8.8 z. ALLEN COUNTERSUNK	1	
84	MZUP-016-001	Uszczelka miedziana fi16	Washer fi16 - copper	1	-
85	MZZK-010-030	Kołek spręż. fi10x 30 nierdz.	Slotted spring pin fi 10x 45 z.	4	
86	MZZZ-008-060	Zawleczka 8x60 oc. - do rur	Cotter pin 8x60 z. tube	6	

SaMASZ

2270.05.00.000
Zespół tnący
Cutting unit

Tab. 10

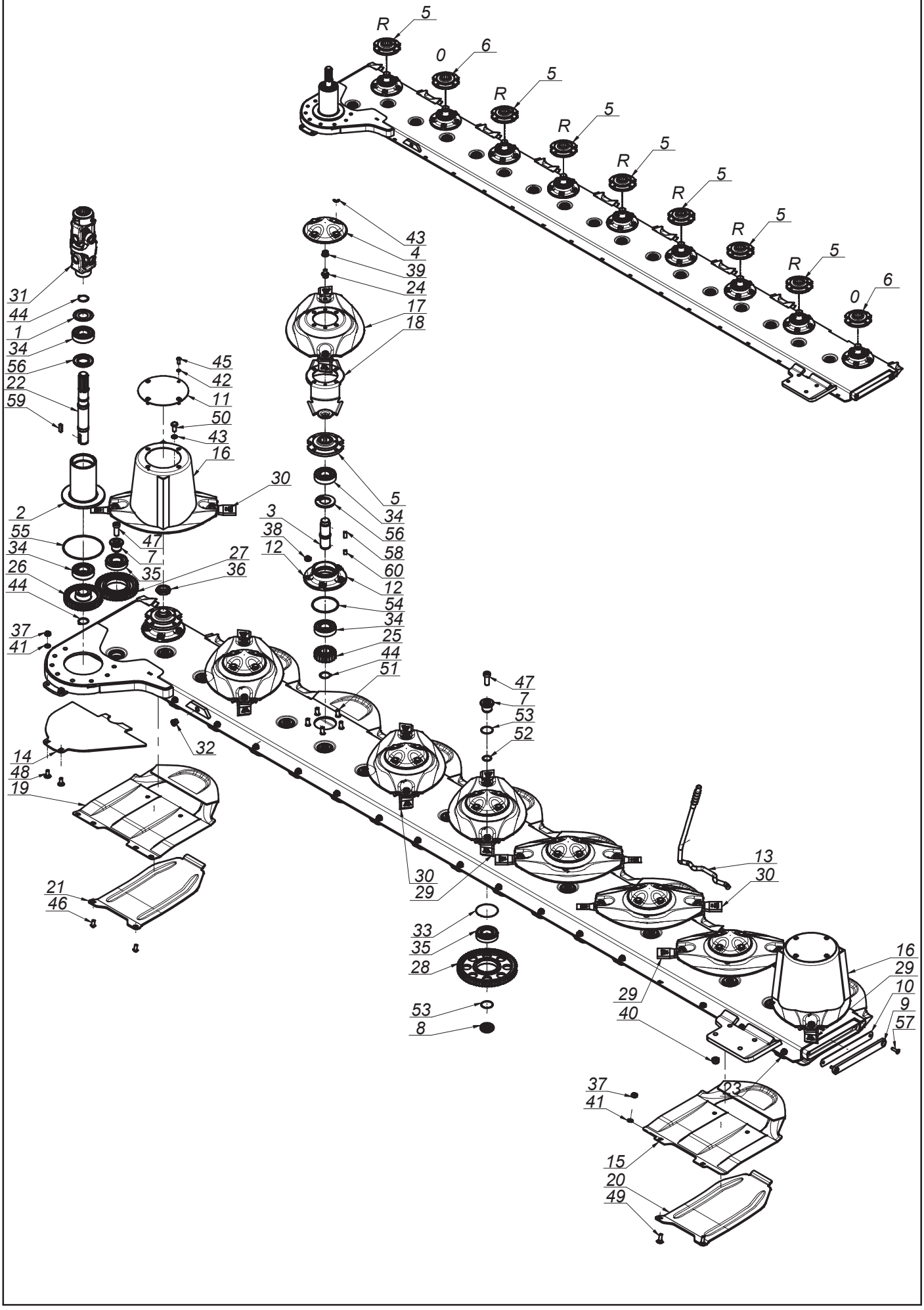

K2270PLEN000 - 2018-11-30 - KDC 390

SaMASZ®

2270.05.00.000 Zespół tnący Cutting unit

Tab. 10

L.p. Item	Numer części Part No.	Nazwa części	Description	Ilość Quantity	Uwagi Notes
1	0225.02.24.000	Podkładka ochronna	Safety washer	1	
2	0264.05.01.001	Rura napędu	Output shaft housing	1	
3	0540.03.05.000	Wałek napędowy dysku L-120	Pinion shaft L=120	9	
4	0540.03.08.000	Pokrywka dysku	Disc	7	
5	0540.03.09.002	Piasta górna dysku prawa	Top hub - right	7	
6	0540.03.10.002	Piasta górna dysku	Top hub	2	
7	0540.03.11.000	Sworzeń koła pośredniego - górny	Idler holder - upper	17	
8	0540.03.12.000	Sworzeń koła pośredniego - dolny	Idler holder - lower	17	
9	0540.03.13.001	Zamknięcie listwy	Bar closure	1	
10	0540.03.14.001	Zamknięcie listwy - Guma	Bar closure - rubber	1	
11	0540.03.22.001	Pokrywa bębna	Drum's cover	2	
12	0540.03.23.001	Piasta dolna	Lower hub	9	
13	0540.03.67.003	Klucz wymiany noży	Knife mounting lever	1	
14	0575.05.06.000	Płoza	Sliding skid	1	
15	0619.14.02.007	Ślizg	Sliding skid	8	
16	0619.14.03.007	Dysk roboczy z bębnem	Working disc with drum	2	
17	0619.14.04.007	Dysk roboczy	Working disc	7	
18	0619.14.06.007	Trzymak nożowy	Knife holder	9	
19	0619.14.11.007	Ślizg skrajny	Slide - outer	1	
20	0619.14.13.007	Nakładka ścieralna	Skid plate	8	
21	0619.14.14.007	Nakładka ścieralna skrajna	Skid plate - outer	1	
22	0633.05.02.000	Wałek napędowy pionowy L-306	Upper drive shaft	1	
23	2270.05.01.000	Listwa spawana	Cutterbar shell	1	
24	MIIO-003-012	Obsada M12 z pazurem - typ 2 (0619.14.05.007)	Knife holder pin M12 - flange	18	
25	MIKW-020-135	Koło zębate talerza roboczego Z20 (0540.03.07.000)	Cutting disc gear Z20	9	
26	MIKW-038-138	Koło zębate napędowe Z38 (0540.03.06.000)	Gear Z38	1	
27	MIKW-042-080	Koło zębate pośrednie Z42 m3,5 (0575.05.02.000)	Idle wheel	1	
28	MIKW-060-080	Koło zębate pośrednie Z60 (0225.05.13.000)	Gear Z60 - idler	16	
29	MINO-000-005	Nóż skośny lewy 105x49x4 (0540.03.24.002)	Left slanted blade 105x49x4	10	
30	MINO-000-005	Nóż skośny prawy 105x49x4 (0540.03.25.002)	Right slanted blade 105x49x4	8	
31	MIPP-000-001	Przegub podwójny B&P - 8DG4070016	Double joint B&P - 8DG4070016	1	
32	MITK-000-004	Korek 3/8" model 42A	Plug 3/8" model 42A	1	
33	MZIP-000-008	Pierścień zabez. fi.95 (łożysko 6307N fi.80)	Ring fi.95 (bearing 6307N fi.80)	17	
34	MZLZ-063-000	Łożysko 6307 2RS C3	Bearing 6307 2RS C3	20	
35	MZLZ-063-007	Łożysko 6307 2RS N C3	Bearing 6307 2RS N	17	
36	MZNN-030-000	Nakrętka M30x1,5 kl. 8 oc. niska	Nut M30x1.5 cl. 8 z. low	9	
37	MZNS-010-002	Nakrętka M10 kl. 8 oc. samozab.	Nut M10 cl. 8 z. self-lock.	18	
38	MZNS-012-004	Nakrętka M12 kl. 8 oc. samozab.	Nut M12 cl. 8 z. self-lock.	45	
39	MZNS-012-692	Nakrętka M12 kl.10 oc. kołnierzowa	Nut M12 cl. 10.9 z. collar	18	
40	MZNS-014-004	Nakrętka M14 kl. 8 oc. samozab.	Nut M14 cl. 8 z. self-lock.	4	
41	MZPP-010-001	Podkładka fi10 oc.	Washer fi10 z.	18	
42	MZPS-008-001	Podkładka spręż. fi 8,2 oc.	Spring washer fi 8.2 z.	8	
43	MZPS-012-001	Podkładka spręż. fi12,2 oc.	Spring washer fi12.2 z.	36	
44	MZSE-035-001	Pierścień osad. Z 35	Circlip Z 35	11	
45	MZSI-008-101	Śruba M 8x 20 kl. 10.9 oc. GRZYB IMB (7380)	Bolt M 8x 20 cl. 10.9 z. ALLEN	8	
46	MZSI-010-009	Śruba M10x 20 kl. 10.9 oc. GRZYB IMB (7380)	Bolt M10x 20 cl. 10.9 z. ALLEN	2	
47	MZSI-016-041	Śruba M16x 40 kl. 10.9 oc. IMB. WALC. NISKI	Bolt M16x 40 cl. 10.9 z. ALLEN ROLL. LOW	17	
48	MZSP-010-001	Śruba M10x 25 kl. 8.8 oc. PODS.	Bolt M10x 25 cl. 8.8 z. square-neck	2	
49	MZSP-010-004	Śruba M10x 30 kl. 8.8 oc. PODS.	Bolt M10x 30 cl. 8.8 z. Square-neck	16	
50	MZSZ-012-010	Śruba M12x 25 kl. 8.8 oc. (82105)	Bolt M12x 25 cl. 8.8 z. (82105)	36	
51	MZSZ-012-030	Śruba specjalna M12x 30 kl.10.9 oc. (0540.03.18.000)	Knurled bolt M12x 30 cl. 10.9 z.	45	
52	MZUO-028-025	Oring - 28x2,5	Oring 30x2.5	17	
53	MZUO-030-001	Oring - 30x2,5	Oring - 30x2.5	34	
54	MZUO-090-001	Oring - 90x4	Oring - 90x4	9	
55	MZUO-142-000	Oring - 142x4	Oring 142x4	1	
56	MZUS-040-072	Simmering AO - 40x 72x 7	Simmering AO - 40x 72x 7	10	
57	MZWB-008-005	Śruba M 8x 30 kl. 8.8 oc. IMB. STOŻ.	Bolt M 8x 30 cl. 8.8 z. counter-sunk hex	2	
58	MZWP-000-002	Wpust B 10x 8x 22	Cut off key B 10x8x22	9	
59	MZWP-000-003	Wpust B 10x 8x 30	Cut off key B 10x8x30	1	
60	MZWP-010-016	Wpust B 10x 8x 14	Cut off key B 10x8x14	9	

SaMASZ®

2273.01.00.000
Układ zawieszenia
Two-point headstock

Tab. 11

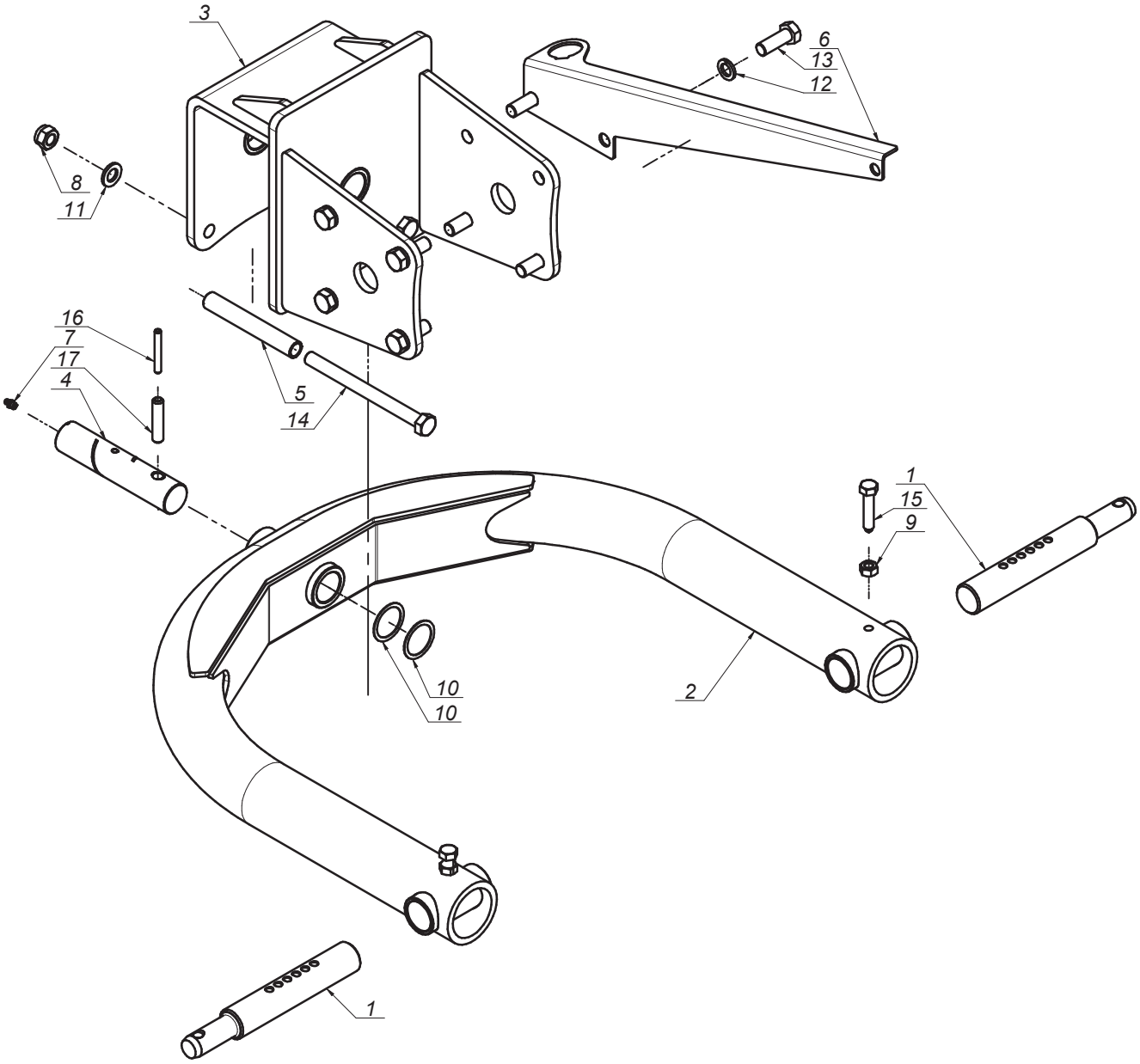

SaMASZ®

2273.01.00.000
Układ zawieszenia
Two-point headstock

Tab. 11

L.p. Item	Numer części Part No.	Nazwa części	Description	Ilość Quantity	Uwagi Notes
1	0224.01.06.000	Sworzeń zaczepu P - kat. II	Hitch pin R - Cat. II	2	
2	2273.01.01.000	Zaczep	Headstock frame	1	
3	2273.01.02.000	Mocowanie zaczepu	Headstock mount	1	
4	2273.01.03.000	Sworzeń fi39 - L=183	Pin fi39 - L=183	1	
5	2273.01.04.000	Rura dystansowa	Distance tube	2	
6	2273.01.05.000	Podtrzymka wału	Support plate PTO	1	
7	MZIS-000-001	Smarowniczka M8x1	Grease nipple M8x1	1	
8	MZNS-016-005	Nakrętka M16 kl. 8 oc. samozab.	Nut M16 cl. 8 z. self-lock.	2	
9	MZNZ-012-002	Nakrętka M12 kl. 8 oc.	Nut M12 cl. 8 z.	2	
10	MZPD-040-051	Podkładka dystansowa 40x50x1	Spacer washer 40x50x1	2	
11	MZPP-016-001	Podkładka fi 16 oc.	Washer fi16 z.	2	
12	MZPS-016-003	Podkładka spręż. fi16,3 oc.	Spring washer fi16.3 z.	8	
13	MZSZ-016-008	Śruba M16x 45 kl. 8.8 oc. (82105)	Bolt M16x 45 cl. 8.8 z. (82105)	8	
14	MZSZ-016-190	Śruba M16x190 kl. 8.8 oc. (82105)	Bolt M16x190 cl. 8.8 z. (82105)	2	
15	MZWK-012-001	Śruba M12x 60 kl. 8.8 oc. - Dociskowa	Compression bolt M12x 60 cl. 8.8 z.	2	
16	MZZK-008-001	Kołek spręż. fi 8x 60 oc.	Spring pin fi 8x 60 z.	1	
17	MZZK-013-055	Kołek spręż. fi13x 60 nierdz.	Spring pin fi13x 60 stainless	1	

SaMASZ

Zamienność dysków roboczych
Optional working discs

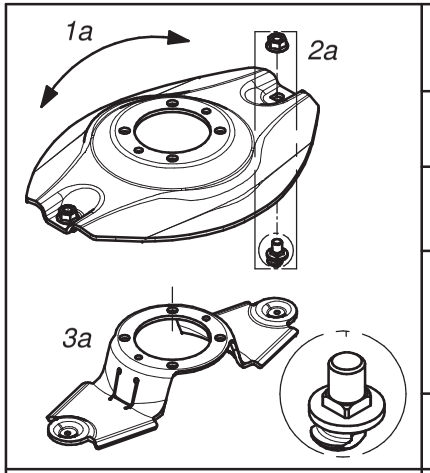

Dysk roboczy z obsadą noża M12 z pazurem i kwadratem			Working disc with knife holder M12 - flange square	
Lp. Item	Numer części Part No.	Nazwa części	Description	Ilość w kpl. Quantity for set
1a	0619.14.04.007	Dysk roboczy	Working disc	1
2a	MZNS-012-692	Nakrętka M12 kl.10 oc. kołnierzowa	Nut M12 cl. 10.9 z. collar	2
	MIIO-003-012	Obsada M12 z pazurem - typ 2 (0619.14.05.007)	Knife holder pin M12 - flange - type 2 (0619.14.05.007)	
3a	0619.14.06.007	Trzymak nożowy	Knife holder	1

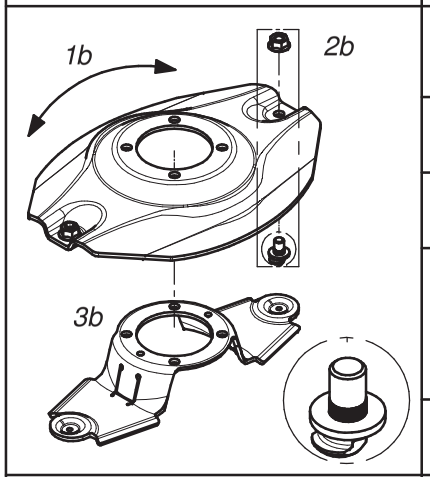

Dysk roboczy z obsadą noża M12 z pazurem i moletem			Working disc with knife holder M12 - flange	
Lp. Item	Numer części Part No.	Nazwa części	Description	Ilość w kpl. Quantity for set
1b	0540.03.04.002	Dysk roboczy	Working disc	1
2b	MZNS-012-692	Nakrętka M12 kl.10 oc. kołnierzowa	Nut M12 cl. 10.9 z. collar	2
	MIIO-002-012	Obsada M12 z pazurem (0540.03.24.003)	Knife holder pin M12 - flange (0540.03.24.003)	
3b	0619.14.06.007	Trzymak nożowy	Knife holder	1

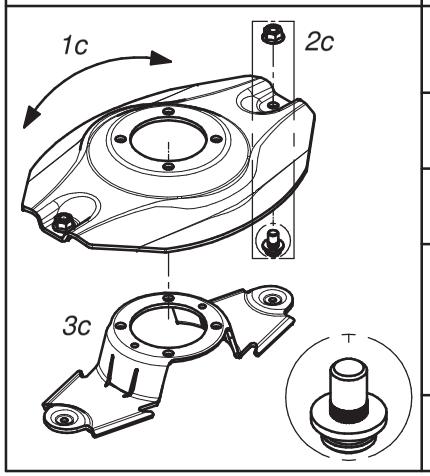

Dysk roboczy z obsadą noża M12 (kpl.)			Working disc with knife holder M12 (set)	
Lp. Item	Numer części Part No.	Nazwa części	Description	Ilość w kpl. Quantity for set
1c	0540.03.04.002	Dysk roboczy	Working disc	1
2c	MZNS-012-692	Nakrętka M12 kl.10 oc. kołnierzowa	Nut M12 cl. 10.9 z. collar	2
	MIIO-001-012	Obsada noża M12 (0225.05.20.001)	Knife holder pin M12 (0225.05.20.001)	
3c	0540.03.20.002	Trzymak nożowy	Knife holder	1

A

SaMASZ®

Zamienność dysków roboczych
Optional working discs

B

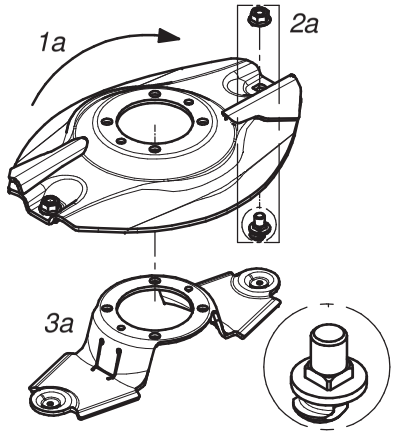

Dysk roboczy z z podbiciem, obsada noża M12 z pazurem i kwadratem - prawy (kpl.)			Working disc with instep, knife holder M12 flange square - right (set)	
Lp. Item	Numer części Part No.	Nazwa części	Description	Ilość w kpl. Quantity for set
1a	0619.14.21.007	Dysk roboczy z podbiciem - prawy	Working disc with instep - right	1
2a	MZNS-012-692	Nakrętka M12 kl.10 oc. kołnierzowa	Nut M12 cl. 10.9 z. collar	2
	MIIO-003-012	Obsada M12 z pazurem - typ 2 (0619.14.05.007)	Knife holder pin M12 - flange - type 2 (0619.14.05.007)	
3a	0619.14.06.007	Trzymak nożowy	Knife holder	1

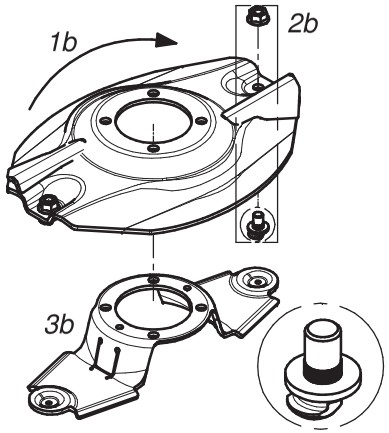

Dysk roboczy z z podbiciem, obsada noża M12 z pazurem i moletem - prawy (kpl.)			Working disc with instep, knife holder M12 flange - right (set)	
Lp. Item	Numer części Part No.	Nazwa części	Description	Ilość w kpl. Quantity for set
1b	0540.03.35.002	Dysk roboczy z podbiciem - prawy	Working disc with instep - right	1
2b	MZNS-012-692	Nakrętka M12 kl.10 oc. kołnierzowa	Nut M12 cl. 10.9 z. collar	2
	MIIO-002-012	Obsada M12 z pazurem (0540.03.24.003)	Knife holder pin M12 - flange (0540.03.24.003)	
3b	0619.14.06.007	Trzymak nożowy	Knife holder	1

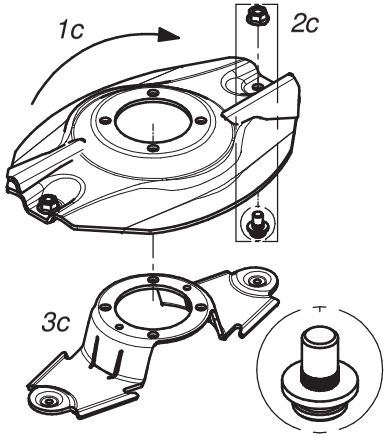

Dysk roboczy z podbiciem - prawy (kpl.)			Working disc with instep - right (set)	
Lp. Item	Numer części Part No.	Nazwa części	Description	Ilość w kpl. Quantity for set
1c	0540.03.35.002	Dysk roboczy z podbiciem - prawy	Working disc with instep - right	1
2c	MZNS-012-692	Nakrętka M12 kl.10 oc. kołnierzowa	Nut M12 cl. 10.9 z. collar	2
	MIIO-001-012	Obsada noża M12 (0225.05.20.001)	Knife holder pin M12 (0225.05.20.001)	
3c	0540.03.20.002	Trzymak nożowy	Knife holder	1

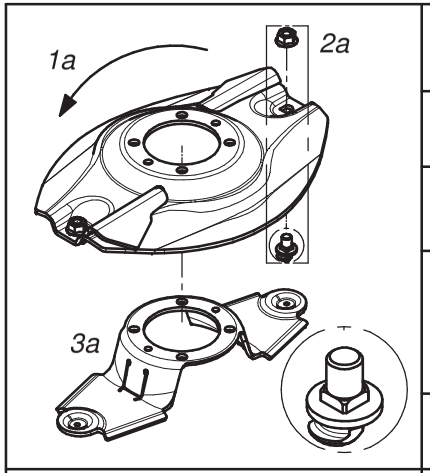

Dysk roboczy z z podbiciem, obsada noża M12 z pazurem i kwadratem - lewy (kpl.)			Working disc with instep, knife holder M12 flange square - left (set)	
Lp. Item	Numer części Part No.	Nazwa części	Description	Ilość w kpl. Quantity for set
1a	0619.14.22.007	Dysk roboczy z podbiciem - lewy	Working disc with instep - left	1
2a	MZNS-012-692	Nakrętka M12 kl.10 oc. kołnierzowa	Nut M12 cl. 10.9 z. collar	2
	MIIO-003-012	Obsada M12 z pazurem - typ 2 (0619.14.05.007)	Knife holder pin M12 - flange - type 2 (0619.14.05.007)	
3a	0619.14.06.007	Trzymak nożowy	Knife holder	1

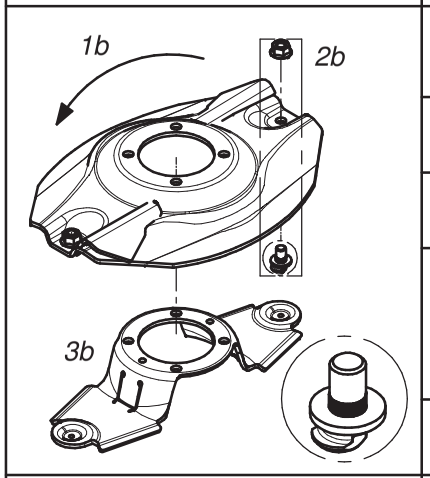

Dysk roboczy z z podbiciem, obsada noża M12 z pazurem i moletem - lewy (kpl.)			Working disc with instep, knife holder M12 flange - left (set)	
Lp. Item	Numer części Part No.	Nazwa części	Description	Ilość w kpl. Quantity for set
1b	0540.03.34.002	Dysk roboczy z podbiciem - lewy	Working disc with instep - left	1
2b	MZNS-012-692	Nakrętka M12 kl.10 oc. kołnierzowa	Nut M12 cl. 10.9 z. collar	2
	MIIO-002-012	Obsada M12 z pazurem (0540.03.24.003)	Knife holder pin M12 - flange (0540.03.24.003)	
3b	0619.14.06.007	Trzymak nożowy	Knife holder	1

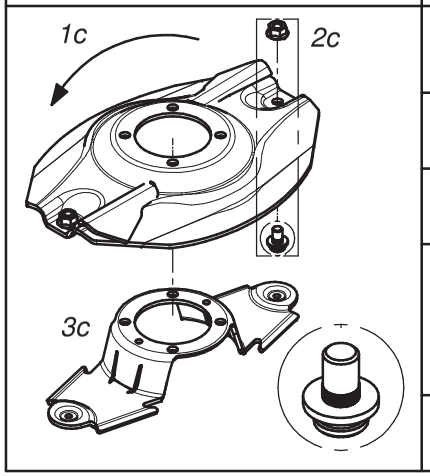

Dysk roboczy z podbiciem - lewy (kpl.)			Working disc with instep - left (set)	
Lp. Item	Numer części Part No.	Nazwa części	Description	Ilość w kpl. Quantity for set
1c	0540.03.34.002	Dysk roboczy z podbiciem - lewy	Working disc with instep - left	1
2c	MZNS-012-692	Nakrętka M12 kl.10 oc. kołnierzowa	Nut M12 cl. 10.9 z. collar	2
	MIIO-001-012	Obsada noża M12 (0225.05.20.001)	Knife holder pin M12 (0225.05.20.001)	
3c	0540.03.20.002	Trzymak nożowy	Knife holder	1

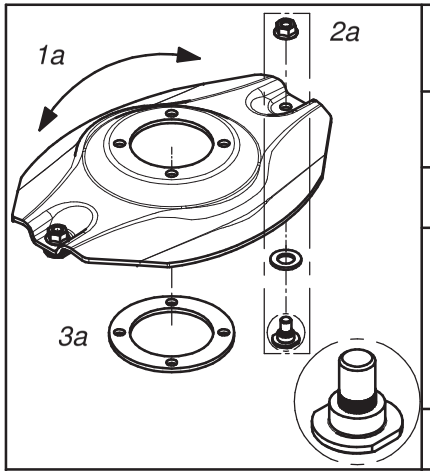

Opcjonalny dysk roboczy z obsadą na noże (bez szybkiej wymiany) (kpl.)

Optional working disc with fixed knife (no quick knife replacment) (set)

Lp. Item	Numer części Part No.	Nazwa części	Description	Ilość w kpl. Quantity for set
1a	0540.03.04.002	Dysk roboczy	Working disc	1
2a	MZNS-012-692	Nakrętka M12 kl.10 oc. kołnierzowa	Nut M12 cl. 10.9 z. collar	2
	MZPP-018-001	Podkładka ∅18 oc.	Washer ∅18 z.	
	MIIO-001-013	Obsada noża M12 - obsady (0540.13.20.003)	Fixed knife holder M12 (0540.13.20.003)	
3a	0540.13.24.002	Dystans dysku	Spacer	1

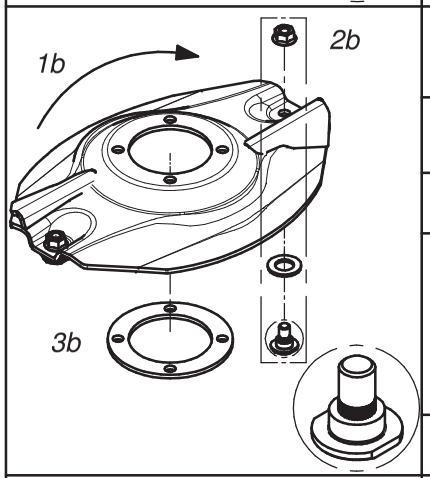

Opcjonalny dysk roboczy z podbiciem - obsady (bez szybkiej wymiany noży) (kpl.) - prawy

Optional working disc with instep and fixed knife (no quick knife replacment) (set) - right

Lp. Item	Numer części Part No.	Nazwa części	Description	Ilość w kpl. Quantity for set
1b	0540.03.35.002	Dysk roboczy z podbiciem - prawy	Working disc with instep - right	1
2b	MZNS-012-692	Nakrętka M12 kl.10 oc. kołnierzowa	Nut M12 cl. 10.9 z. collar	2
	MZPP-018-001	Podkładka ∅18 oc.	Washer ∅18 z.	
	MIIO-001-013	Obsada noża M12 - obsady (0540.13.20.003)	Fixed knife holder M12 (0540.13.20.003)	
3b	0540.13.24.002	Dystans dysku	Spacer	1

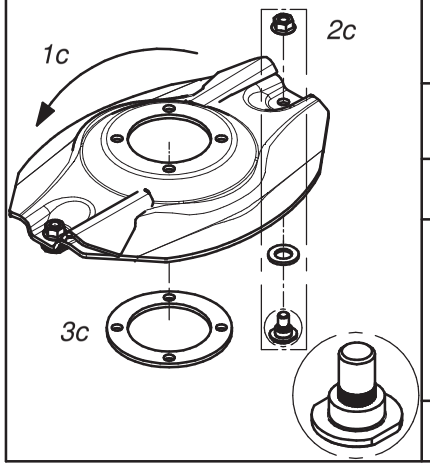

Opcjonalny dysk roboczy z podbiciem - obsady (bez szybkiej wymiany noży) (kpl.) - lewy

Optional working disc with instep and fixed knife (no quick knife replacment) (set) - left

Lp. Item	Numer części Part No.	Nazwa części	Description	Ilość w kpl. Quantity for set
1c	0540.03.34.002	Dysk roboczy z podbiciem - lewy	Working disc with instep - left	1
2c	MZNS-012-692	Nakrętka M12 kl.10 oc. kołnierzowa	Nut M12 cl. 10.9 z. collar	2
	MZPP-018-001	Podkładka ∅18 oc.	Washer ∅18 z.	
	MIIO-001-013	Obsada noża M12 - obsady (0540.13.20.003)	Fixed knife holder M12 (0540.13.20.003)	
3c	0540.13.24.002	Dystans dysku	Spacer	1

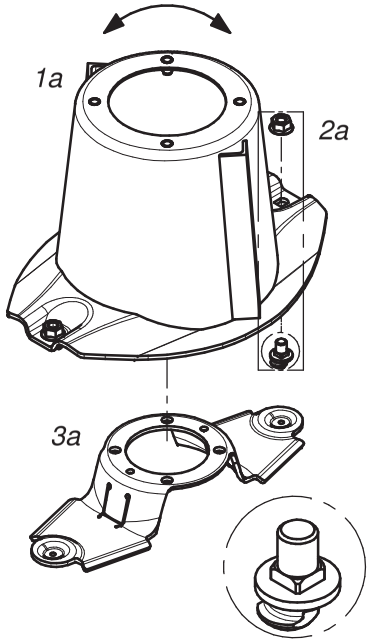

Dysk roboczy z bębnem, obsada noża M12 z pazurem i kwadratem			Working disc with drum, knife holder M12 - flange square (set)	
Lp. Item	Numer części Part No.	Nazwa części	Description	Ilość w kpl. Quantity for set
1a	0619.14.03.007	Dysk roboczy z bębnem	Working disc with drum	1
2a	MZNS-012-692	Nakrętka M12 kl.10 oc. kołnierzowa	Nut M12 cl. 10.9 z. collar	2
	MIIO-003-012	Obsada M12 z pazurem - typ 2 (0619.14.05.007)	Knife holder pin M12 - flange - type 2 (0619.14.05.007)	
3a	0619.14.06.007	Trzymak nożowy	Knife holder	1

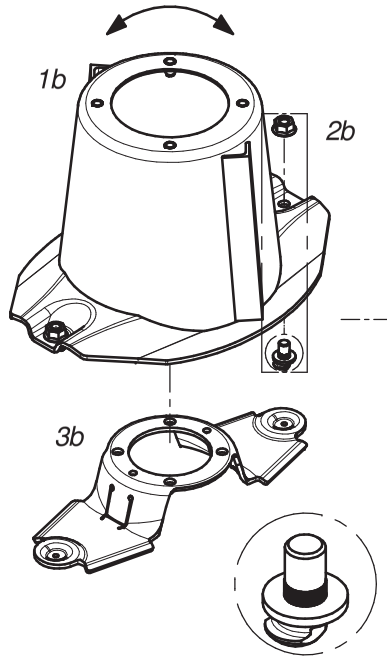

Dysk roboczy z bębnem, obsada noża M12 z pazurem i moletem			Workind disc with drum, knife holder M12 - flange (set)	
Lp. Item	Numer części Part No.	Nazwa części	Description	Ilość w kpl. Quantity for set
1b	0540.03.03.002	Dysk roboczy z bębnem	Working disc with drum	1
2b	MZNS-012-692	Nakrętka M12 kl.10 oc. kołnierzowa	Nut M12 cl. 10.9 z. collar	2
	MIIO-002-012	Obsada M12 z pazurem (0540.03.24.003)	Knife holder pin M12 - flange (0540.03.24.003)	
3b	0619.14.06.007	Trzymak nożowy	Knife holder	1

SaMASZ

Zamienność dysków roboczych
Optional working discs

E

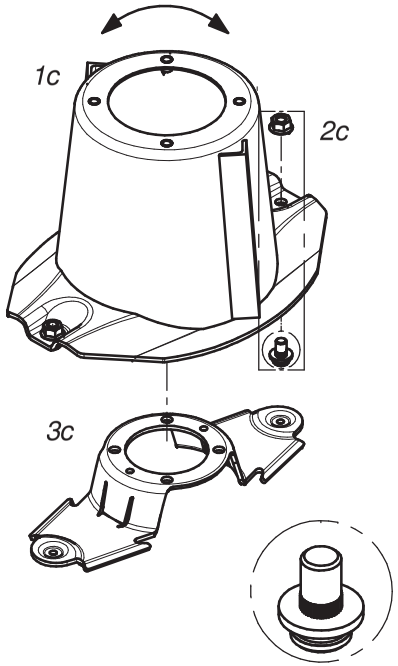

Dysk roboczy z bębnem (kpl.)			Working disc with drum (set)	
Lp. Item	Numer części Part No.	Nazwa części	Description	Ilość w kpl. Quantity for set
1c	0540.03.03.002	Dysk roboczy z bębnem	Working disc with drum	1
2c	MZNS-012-692	Nakrętka M12 kl.10 oc. kołnierzowa	Nut M12 cl. 10.9 z. collar	2
	MIIO-001-012	Obsada noża M12 - trzymak (0225.05.20.001)	Knife holder pin M12 (0225.05.20.001)	
3c	0540.03.20.002	Trzymak nożowy	Knife holder	1

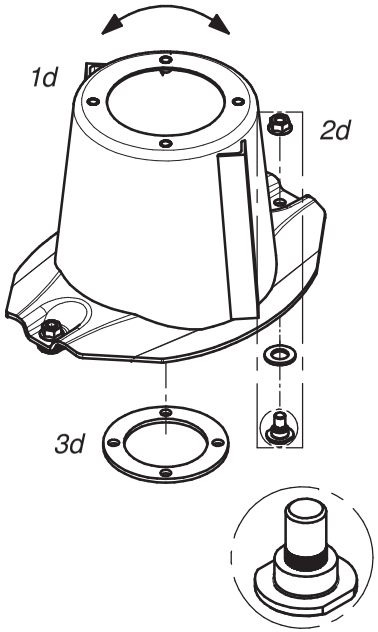

Dysk roboczy z bębnem, bez szybkiej wymiany noży (kpl.)			Workind disc with drum and fixed knife no quick knife replacment(set)	
Lp. Item	Numer części Part No.	Nazwa części	Description	Ilość w kpl. Quantity for set
1d	0540.03.03.002	Dysk roboczy z bębnem	Working disc with drum	1
2d	MZNS-012-692	Nakrętka M12 kl.10 oc. kołnierzowa	Nut M12 cl. 10.9 z. collar	2
	MZPP-018-001	Podkładka ∅18 oc.	Washer ∅18 z.	
	MIIO-001-013	Obsada noża M12 - obsady (0540.13.20.003)	Fixed knife holder M12 (0540.13.20.003)	
3d	0540.13.24.002	Dystans dysku	Spacer	1

SaMASZ®

Zamienność dysków roboczych
Optional working discs

F

	Nakładki ścieralne			Topping plates	
	Lp. Item	Numer części Part No.	Nazwa części	Description	Ilość w kpl. Quantity for set
1a 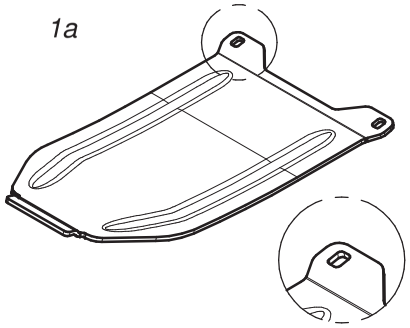	1a	0619.14.13.007	Nakładka ścieralna współpracuje ze ślizgiem: - 0619.14.02.007 - 2110.04.05.001 - 2110.05.05.001	Skid plate to be mounted together with: - 0619.14.12.007 sliding skid - 2110.04.05.001 sliding skid - 2110.05.05.001 sliding skid	1
1b 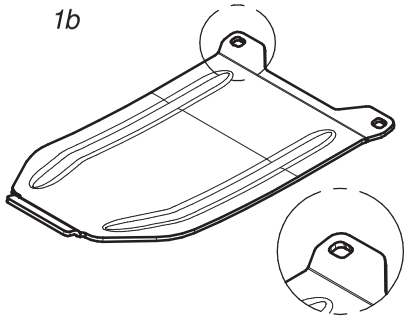	1b	0619.14.14.007	Nakładka ścieralna skrajna współpracuje ze ślizgiem nr: - 0619.14.11.007	Topping plate - outer to be mounted together with: - 0619.14.11.007	1
1c 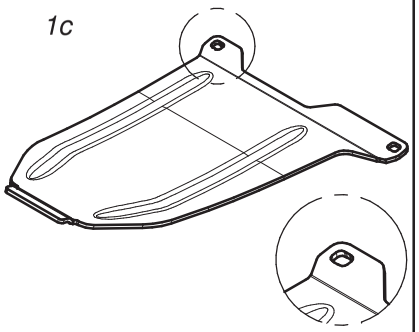	1c	0566.04.04.001	Nakładka ścieralna skrajna prawa współpracuje ze ślizgiem nr: - 0566.04.02.001	Right skid plate - outer to be mounted together with: - 0566.04.02.001 sliding skid	1
1d 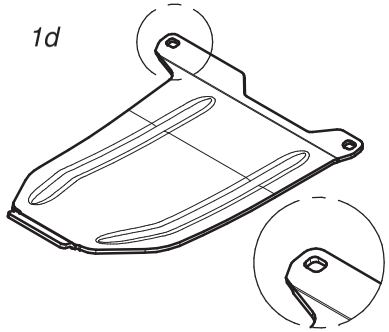	1d	0566.05.04.001	Nakładka ścieralna skrajna lewa współpracuje ze ślizgiem nr: - 0566.05.02.001	Left skid plate - outer to be mounted together with: - 0566.05.02.001 sliding skid	1

SaMASZ

Zamienność nakładek ścieralnych
Optional versions of skid plates

H

	Standardowe nakładki ścieralne			Standard skid plates	
	Lp. Item	Numer części Part No.	Nazwa części	Description	Ilość w kpl. Quantity for set
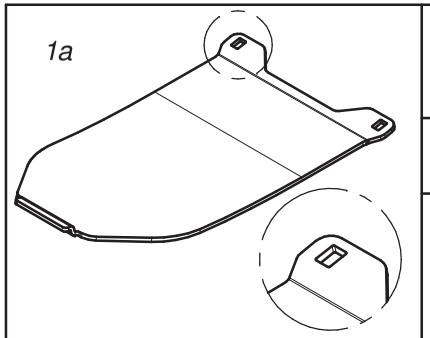 1a	1a	0566.04.03.000	Nakładka ścieralna współpracuje ze ślizgiem nr: - 0540.03.42.002 - 2110.04.05.000 - 2110.05.05.000	Skid plate to be mounted together with: - 0540.03.42.002 sliding skid - 2110.04.05.000 sliding skid - 2110.05.05.000 sliding skid	1
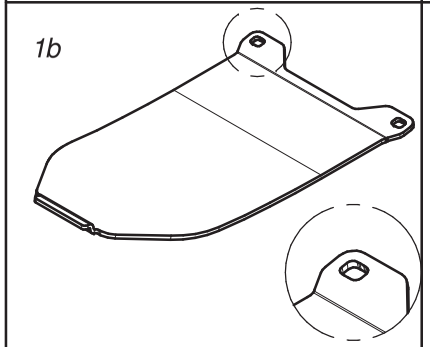 1b	1c	0575.05.07.000	Nakładka ścieralna skrajna współpracuje ze ślizgiem nr. 0540.03.52.002	Skid plate - outer to be mounted together with 0540.03.52.002 sliding skid	1
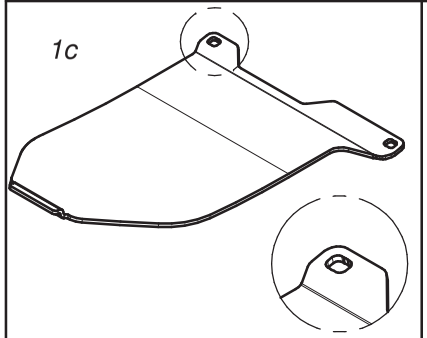 1c	1b	0566.04.04.000	Nakładka ścieralna skrajna prawa współpracuje ze ślizgiem nr. 0566.04.02.000	Right skid plate - outer to be mounted together with 0566.04.02.000 sliding skid	1
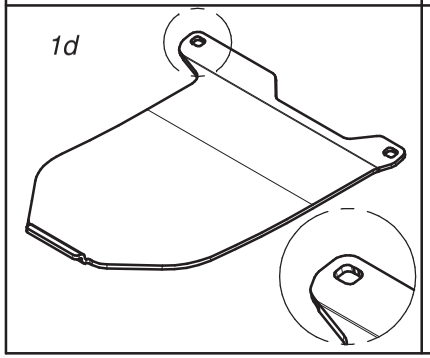 1d	1d	0566.05.04.000	Nakładka ścieralna skrajna lewa współpracuje ze ślizgiem nr. 0566.05.02.000	Left skid plate - outer to be mounted together with 0566.05.02.000 sliding skid	1

	Opcjonalne płozy wyskoiego koszenia			Optional topping plates	
	Lp. Item	Numer części Part No.	Nazwa części	Description	Ilość w kpl. Quantity for set
1a 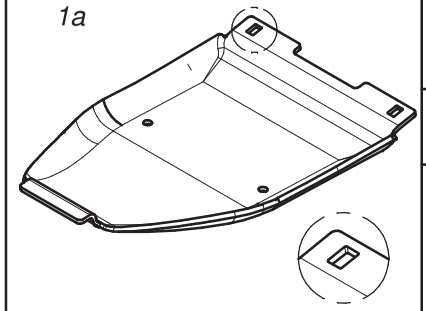	1a	0619.14.15.007	Płoza wysokiego koszenia współpracuje ze ślizgiem nr: - 0619.14.02.007 - 2110.04.05.001 - 2110.05.05.001	Topping plate to be mounted together with: - 0619.14.02.007 sliding skid - 2110.04.05.001 sliding skid - 2110.05.05.001 sliding skid	1
1b 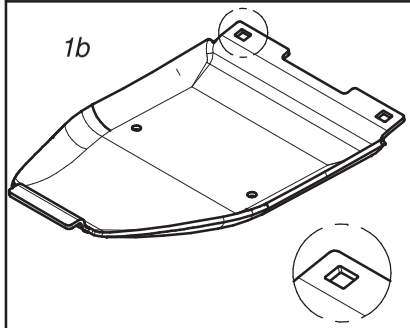	1b	0619.14.16.007	Płoza skrajna wysokiego koszenia współpracuje ze ślizgiem nr: - 0619.14.11.007 - 0566.04.02.001 - 0566.05.02.001	Topping plate - outer to be mounted together with: - 0619.14.11.007 sliding skid - 0566.04.02.001 sliding skid - 0566.05.02.001 sliding skid	1
1c 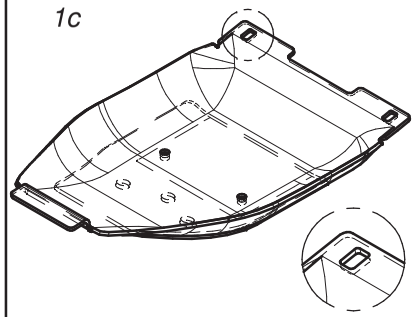	1c	0619.14.17.007	Podwójna płoza wysokiego koszenia współpracuje ze ślizgiem nr: - 0619.14.02.007 - 2110.04.05.001 - 2110.05.05.001	Double topping plate to be mounted together with: - 0619.14.02.007 sliding skid - 2110.04.05.001 sliding skid - 2110.05.05.001 sliding skid	1
1d 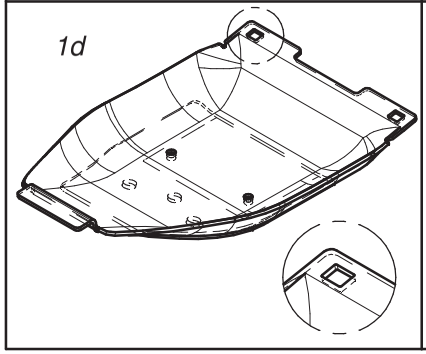	1d	0619.14.18.007	Podwójna płoza skrajna wysokiego koszenia współpracuje ze ślizgiem nr: - 0619.14.11.007 - 0566.04.02.001 - 0566.05.02.001	Double topping plate - outer to be mounted together with: - 0619.14.11.007 sliding skid - 0566.04.02.001 sliding skid - 0566.05.02.001 sliding skid	1

	Opcjonalne płozy wyskoiego koszenia			Optional topping plates	
	Lp. Item	Numer części Part No.	Nazwa części	Description	Ilość w kpl. Quantity for set
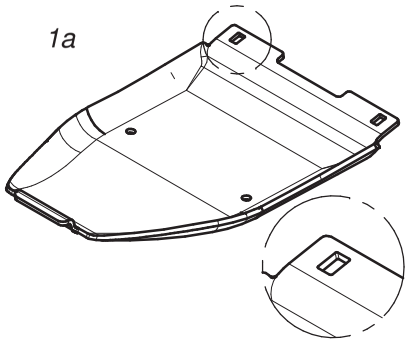 1a	1a	0540.03.74.003	Płoza wysokiego koszenia współpracuje ze ślizgiem nr: - 0540.03.42.002 - 2110.04.05.000 - 2110.05.05.000	Topping plate to be mounted together with: - 0540.03.42.002 sliding skid - 2110.04.05.000 sliding skid - 2110.05.05.000 sliding skid	1
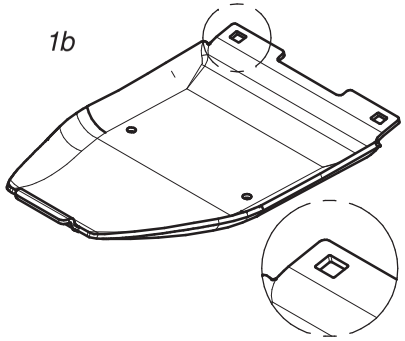 1b	1b	0540.03.75.003	Płoza skrajna wysokiego koszenia współpracuje ze ślizgiem nr. 0540.03.52.002	Topping plate - outer to be mounted together with 0540.03.52.002 sliding skid	1
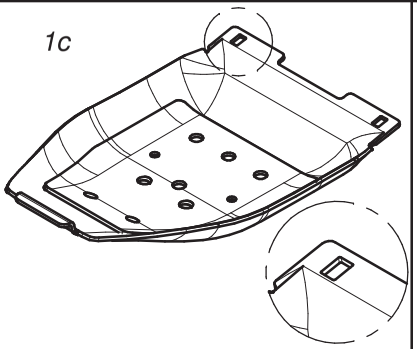 1c	1c	0540.03.44.003	Podwójna płoza wysokiego koszenia współpracuje ze ślizgiem nr: - 0540.03.42.002 - 2110.04.05.000 - 2110.05.05.000	Double topping plate to be mounted together with: - 0540.03.42.002 sliding skid - 2110.04.05.000 sliding skid - 2110.05.05.000 sliding skid	1
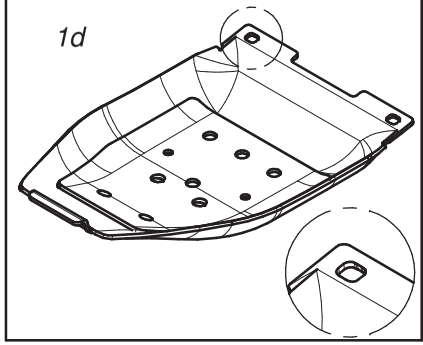 1d	1d	0540.03.68.003	Podwójna płoza skrajna wysokiego koszenia współpracuje ze ślizgiem nr. 0540.03.52.002	Double topping plate - outer to be mounted together with 0540.03.52.002 sliding skid	1

SaMASZ

Opcjonalne płozy wyskiego koszenia
Optional versions of topping plates

J

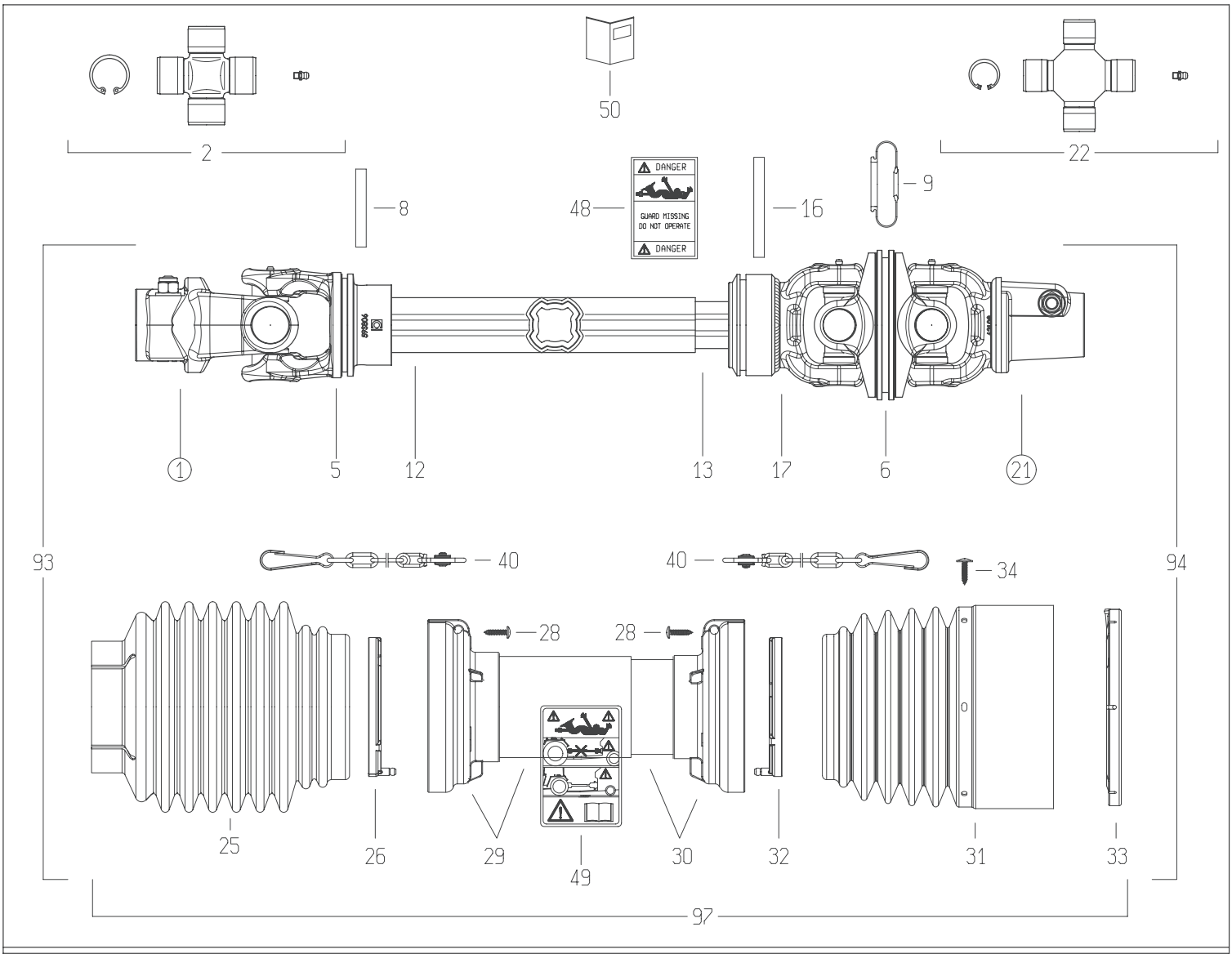

1

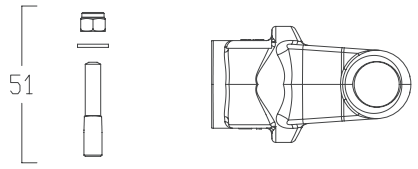

21

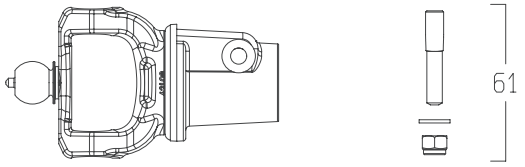

DISEGNATO / *DESIGNED BY*	DATA / *DATE*	CODICE / *CODE*	REV.
M.Bonetti	19/7/2010	DS8R135FX014K01	B

BONDIOLI & PAVESI

LISTA RICAMBI

Codice	DS8R135FX014K01

Rif.	Codice	Q.ta	Descrizione SAP
1	5090L0360	1	YOKE #7-S8-G8 1-3/8"z6 TAPER PIN
2	4120L0012R24	1	CROSS KIT S8-H8-G8 34.9x93.5 CAP ZERK
5	204S86853	1	TUBE YOKE S8 OUTER 4-LOBE 12211 (58.2)
6	2080L0064	1	CV BODY S8 SFT 50°CV SOST.DA 2080L0076
8	341042000R10	1	FLEXIBLE ROLL PIN 10X75 DIN1481
9	246000116	2	BOOT 50°CV S6 RUBBER
12	2253T1185R	1	OUTER TUBE 12225 L=1185
13	2454D1200R	1	INNER CARDAN TUBE
16	341103000R10	1	FLEXIBLE ROLL PIN 10X95 DIN1481
17	2080L6862	1	-
21	5190L0352	1	YOKE G050/8
22	4120L0051R20	2	CROSS KIT S8-H8-1R8-G8 EL 80°CV 30.2x106
25	2190G0128R	1	BAND
26	2550G0001R02	1	SHIELD SUPPORT SFT S6-S7-S8 OUTER
28	310001431R30	6	SCREW 4.8x22 SELF TAP ZINC
29	5TNK1S8135FR	1	OUTER SHIELD TUBE
30	5MNK1S8135FR	1	INNER SHIELD TUBE
31	2190G0143R	1	CONE SHIELD GO50/6 GO50/8
32	2550G0002R02	1	SHIELD SUPPORT SFT S6-S7-S8 INNER
33	2550G0024R02	1	SHIELD SUPPORT SFT EL CV80 S6 CV50 S6-S8
34	310001428R30	6	SCREW 4.8x22 SELF TAP ZINC FLANGE HEAD
40	252000101R02	2	SHIELD CHAIN w/SPRING LINK L=500mm
48	399143000	1	LABEL - DANGER - OUTER DRIVE TUBE
49	399CEE051	1	LABEL - DANGER - CE OUTER SHIELD TUBE
50	399USA011	1	INSTRUCTION BOOKLET - N.AMERICA SFT
51	408000075R	2	TAPER PIN KIT 1-3/8" z6 & z21 - 3 PINS
93	DS8R135FXE001X	1	OUTER HALF SHAFT
94	CS8R135FXK14IPKX	1	INNER HALF SHAFT
97	5CS8135FXPK	1	SHIELD KIT

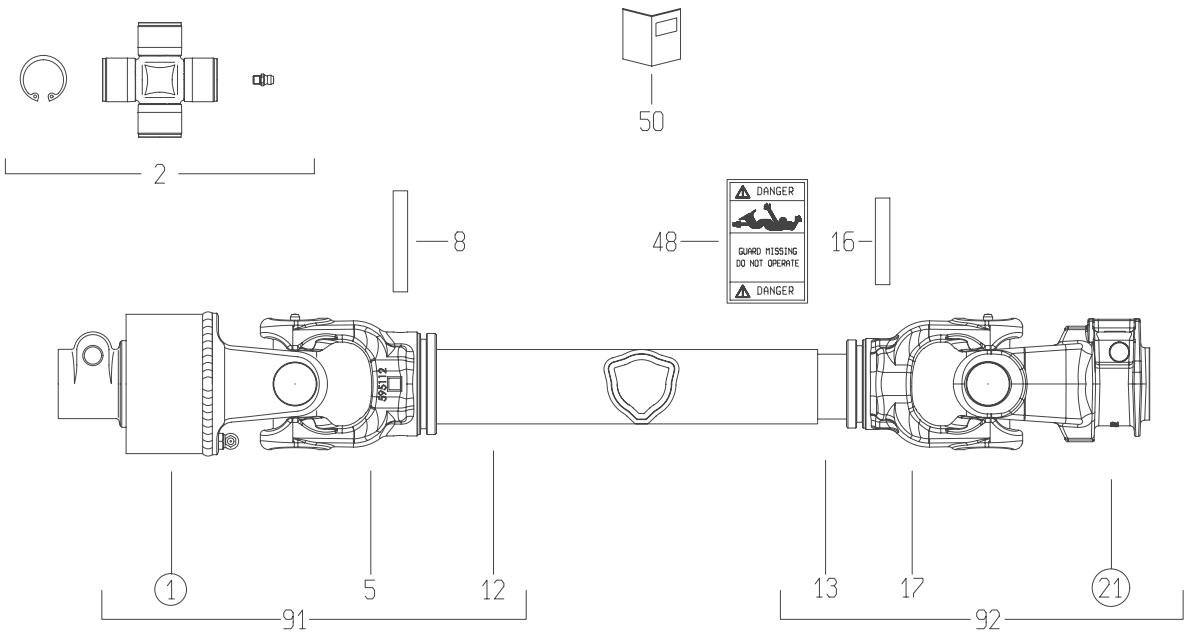

1

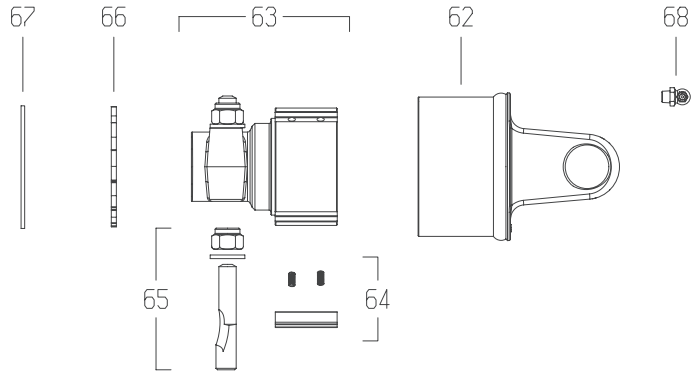

21

	DISEGNATO / *DESIGNED BY*	DATA / *DATE*	CODICE / *CODE*	REV.
	C.Stramieri	11/2/2014	8G5N18700A50001	A

BONDIOLI & PAVESI

LISTA RICAMBI

Codice	8G5N18700A50001

Rif.	Codice	Q.ta	Descrizione SAP
1	601205601R	1	RA2/5 DX 1 3/8Z6 P.ECC. SX L.MACC.
2	4120G0012R40	2	CROC.COMPL.S6 INGR.CUSC.2 LAB.CONF.40PZ
5	204056860	1	FORC.5 TUBO CARD.EST.* ES 5N6R
8	341053000R10	1	SPINA ELASTICA 10X70 DIN1481
12	225701720F	1	T.C.E.12510 L=1720 FOSFATATO+VERNICIATO
13	225111720	1	T.C.I.12597 L=1720
16	341002000R10	1	SPINA ELASTICA 10X60 DIN1481
17	204056861	1	FORC.5 TUBO CARD.INT.* D 5N7R
21	5070G0355	1	FORC.S6 1 3/8Z6 PULS. IN OMBRA -GHISA-
48	399143000	1	ETICH.*USA*X T.CARD.EST.*DANGER*
50	399USAG01	1	LIBRETTO ISTRUZIONI NOR.USA SERIE GLOBAL
61	403000001R10	1	PULSANTE
62	418052203	1	CORPO EST.Dx X RA2 12 CAVE CON FORC.D.5
63	5150E0301	1	MOZZO RA2-RL2 1 3/8Z6 P.ECC.
64	4210E0001R03	1	PIASTRA+MOLLE PER RA2 NUOVO
65	408000047R02	1	PERNO 310002161+DADO E RONDELLA
66	246000132R02	1	DISCO DI CHIUSURA X RA DX
67	338005000R20	1	ANELLO ELAST.I. 82X2,50 DIN472/1
68	348014000R20	1	INGRAS.M 8X1.25X90 ART.36
91	7G5N18700A50ESS	1	MEZZA TRASMISSIONE EST. NON PROTETTA
92	7G5N18700007ISS	1	MEZZA TRASMISSIONE INT. NON PROTETTA

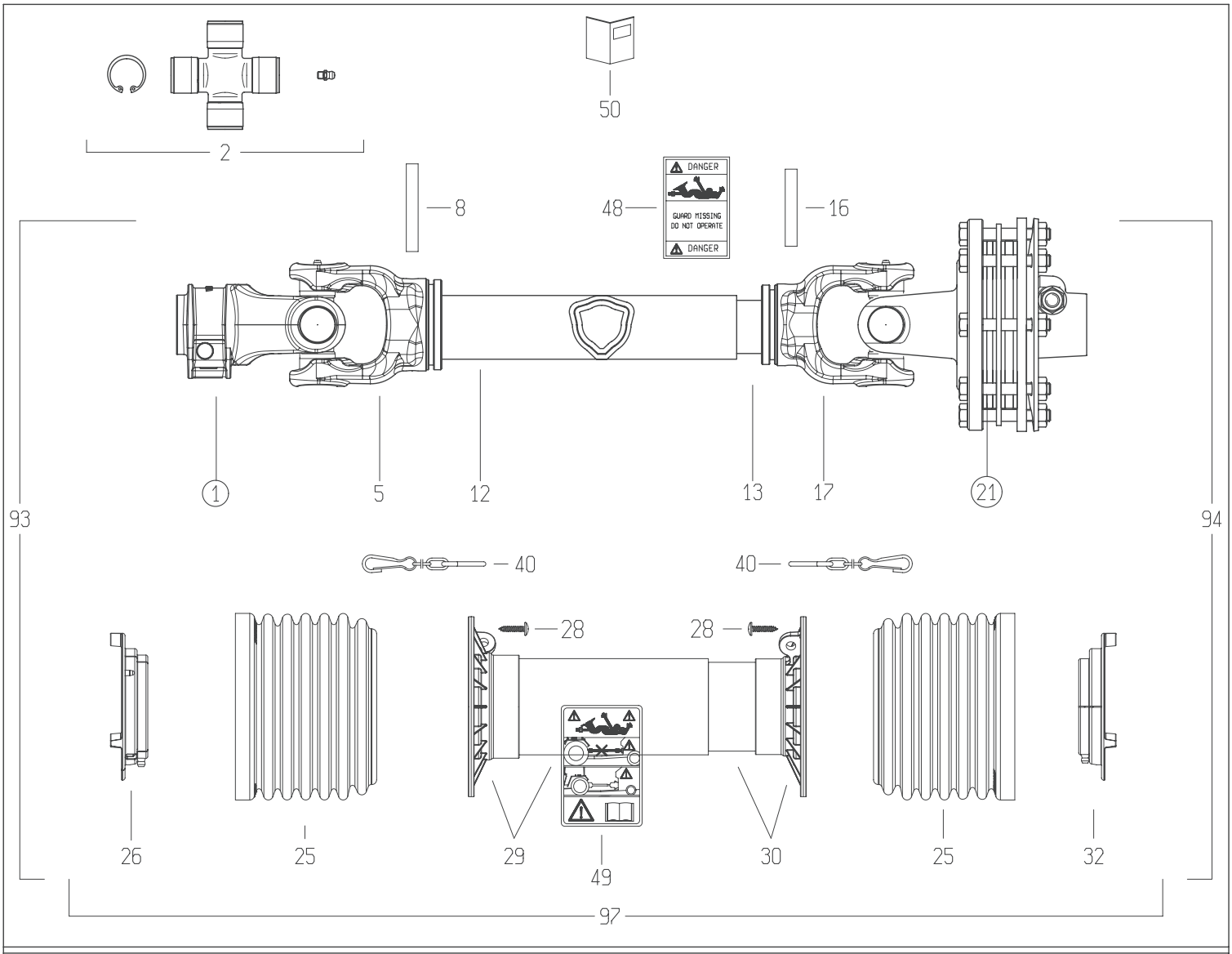

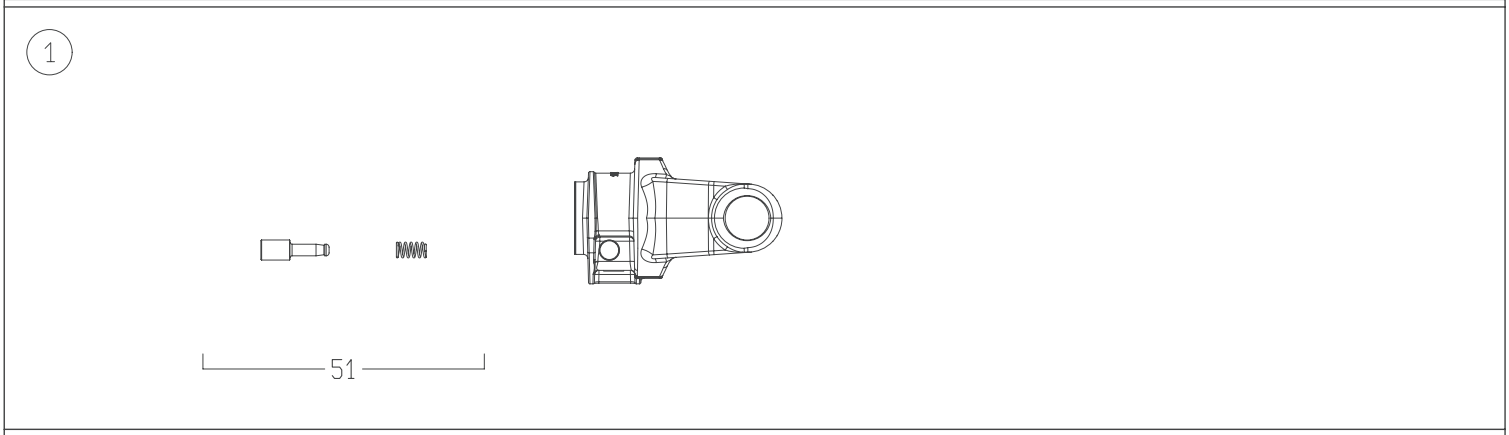

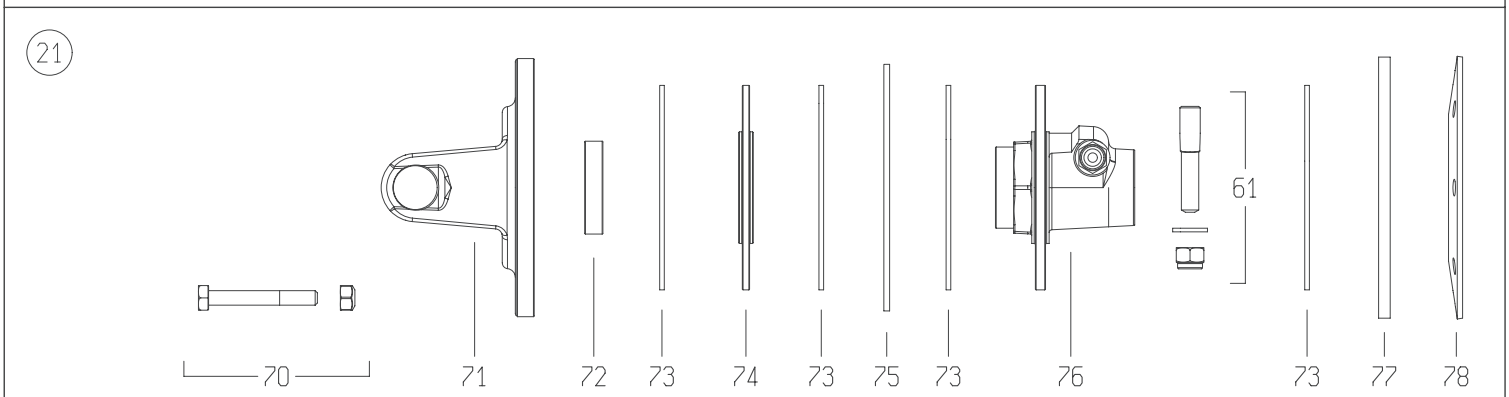

	DISEGNATO / *DESIGNED BY*	DATA / *DATE*	CODICE / *CODE*	REV.
	A.Caffagni	17/6/2015	8G7T065CE007003	B

BONDIOLI & PAVESI

LISTA RICAMBI

Codice	8G7T065CE007003

Rif.	Codice	Q.ta	Descrizione SAP
1	5070H0355	1	YOKE #6/S7 1-3/8"z6 SHROUDED PIN (007)
2	4120H0012R30	2	CROSS KIT S7-G7 30.2X91.5 CAP ZERK
5	204066851	1	TUBE YOKE #6-G7 OUTER (54.0)
8	341042000R10	1	FLEXIBLE ROLL PIN 10X75 DIN1481
12	225210480R	1	OUTER CARDAN TUBE 12512 L=480
13	270160480R	1	INNER CAR. TUBE 12509 L=480 HEAT THEATED
16	341043000R10	1	FLEXIBLE ROLL PIN 10X65 DIN1481
17	204066852	1	TUBE YOKE #6-G7 INNER (45.0)
21	661H48801R	1	FV34/S7 1200NM 1 3/8Z6
25	219051001R	2	SHIELD CONE G5-G7-G8 Ø158x119 TYPE S
26	255071002R02	1	SHIELD SUPPORT G7-G8 OUTER GLOBAL
28	310001431R30	6	SCREW 4.8x22 SELF TAP ZINC
29	5TNN1G7065FR	1	OUTER TUBE + CONE G7 *065* FX
30	5MNN1G7065FR	1	INNER TUBE + CONE G7 *065* FX
32	255071001R02	1	SHIELD SUPPORT G7-G8 INNER GLOBAL
40	252000050R02	2	SHIELD CHAIN w/S-HOOK L=500mm
48	399143000	1	LABEL - DANGER - OUTER DRIVE TUBE
49	399CEE051	1	LABEL - DANGER - CE OUTER SHIELD TUBE
50	399CEEG01	1	INSTRUCTION BOOKLET CE - GLOBAL SERIES
51	403000001R10	1	COMPLETE PUSH PIN 1-3/8"Z6/Z21
61	408000047R02	1	TAPER PIN 14x73xM12
70	432000114R08	8	BOLT-NUT M10X75 - PKG 8
71	253068903R	1	FLANGE YOKE #6-S7-H7-G7 FT-FV32/34 Ø180
72	258005320R02	1	BUSHING FF/FT/FV/FR CLUTCH
73	247006251R08	4	LINING 141x77x3.2 FD2/22 - FT-FV32/34
74	248727702R02	1	DISC DRIVING PLATE FT34 CLUTCH
75	248860001R02	1	CLUTCH INNER PLATE FT34 170x78x4
76	515890305R	1	HUB FT/FV/FFV34 1-3/8"z6 T.PIN Ø141 FLNG
77	248860007R02	1	PRESSURE PLATE FV32 CLUTCH Ø180x78.5x8
78	367008860R	1	BELLEVILLE SPRING 180x100x3.75 FT32/34
93	7G7T065FX007ESSX	1	HALF SHAFT CLEARED
94	8G7T065CEI001X	1	HALF SHAFT CLEARED
97	5CG7065FXSS	1	COMPLETE SHIELD KIT

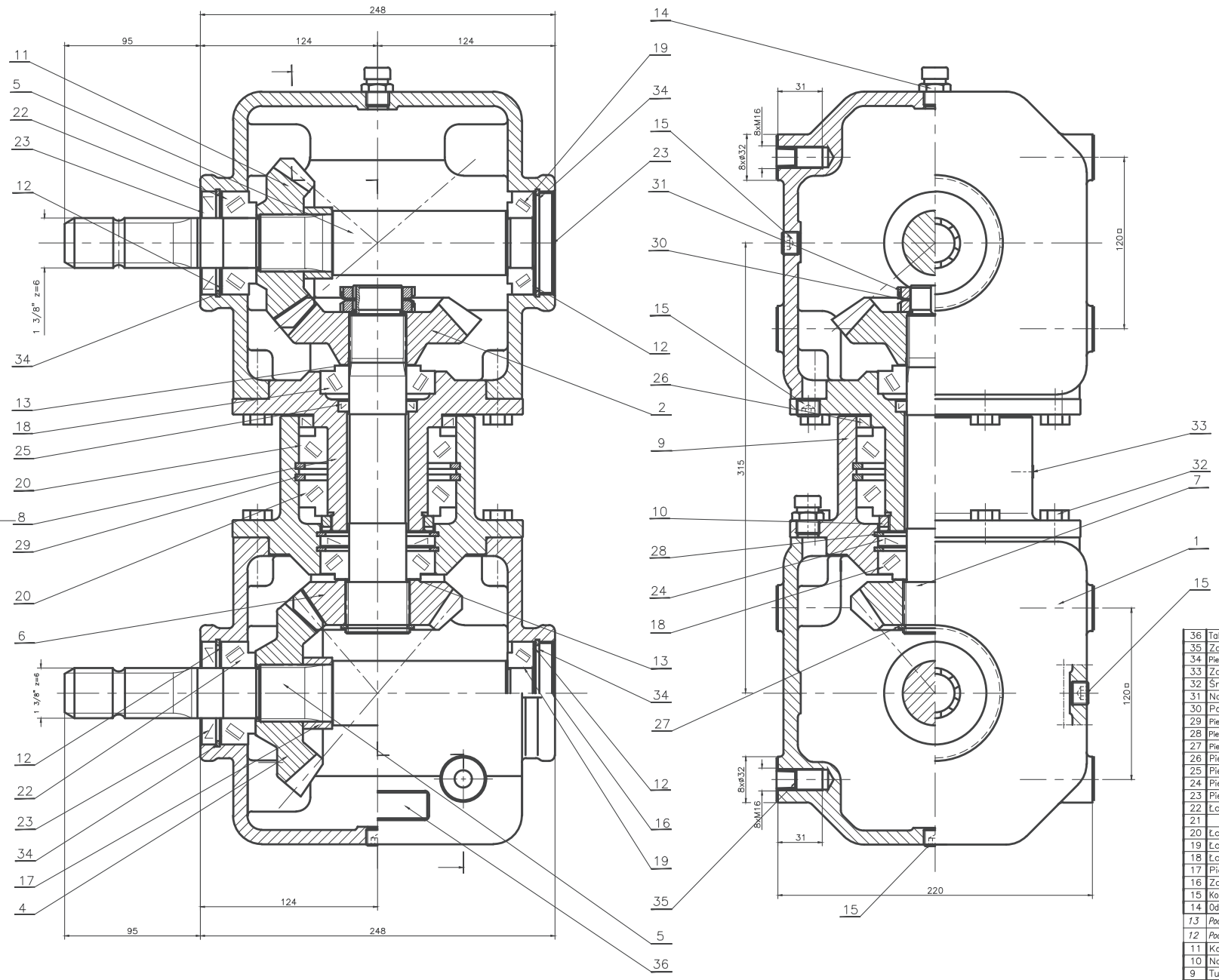

G124-04.101.LMCS				
Parametr	*Wartość*			
Przełożenie	1:1.36		1.36:1	
Wejście	C		A	
Obroty – wejściowe (1/min)	540	1000	540	1000
Obroty – wyjściowe (1/min)	735	1360	397	735
Moc (kW)	72	111	58	89
Moment obr. nom. –wyjście (Nm)	935	779	1395	1156
Masa (kg)	ok.80			
Ilość oleju (l)	2.4+2.4			
Gatunek oleju	SAE 80W/90 API GL- 4			

Lp.	Nazwa części	Nr rysunku-normy	Materiał	Ilość	Uwagi	Format
36	Tabliczka znamionowa	124-04.36.08	–	1		–
35	Zaślepka N41	nr kat. 410018	–	16	DBI Plastics	–
34	Pierścień osadczy sprężynujący	PN/M-85111	W72	4	–	–
33	Zaślepka N41	nr kat. 410003A	–	1	DBI Plastics	–
32	Śruba M10x30-8.8-II	PN/M-82105	–	16	–	–
31	Nakrętka łożyskowa	PN/M-86478	KM 7	2	–	–
30	Podkładka zębata	PN/M-86482	MB 7	1	–	–
29	Pierścień osadczy sprężynujący	PN/M-85111	W110	2	–	–
28	Pierścień osadczy sprężynujący	PN/M-85111	W80	2	–	–
27	Pierścień osadczy sprężynujący	PN/M-85111	Z45	1	–	–
26	Pierścień uszczelniający	DIN 3760	AS90x110x8	1	–	–
25	Pierścień uszczelniający	DIN 3760	A40x55x7	1	–	–
24	Pierścień uszczelniający	DIN 3760	A40x80x7	1	–	–
23	Pierścień uszczelniający	DIN 3760	AS35x72x10	2	–	–
22	Łożysko stożkowe	PN/M-86220	32207	2	–	–
21						
20	Łożysko stożkowe	PN/M-86220	32014	2	–	–
19	Łożysko stożkowe	PN/M-86220	30207	2	–	–
18	Łożysko stożkowe	PN/M-86220	30208	2	–	–
17	Pierścień	124-02.17	R35	2	–	–
16	Zaślepka	YJ3800720	ø72x9	2	"Busak"	–
15	Korek 3/8"(CONICO)	(NOSTRALI & ARNALDO)	DIN906	4	modello 42A	–
14	Odpowietrznik 3/8"(CONICO)	(NOSTRALI & ARNALDO)		2	modello 33A	–
13	*Podkładka dyst. PS 40x50xg*	*DIN 988*	*g=0.1,0,2,0.5,1*		*wg. potrzeb*	
12	*Podkładka dyst. PS 56x72xg*	*DIN 988*	*g=0.1,0,2,0.5,1*		*wg. potrzeb*	
11	Koło zębate z=18	124-04.11.00G	18HGM	1	–	–
10	Nakrętka specjalna	122-01.10	45	1	–	–
9	Tuleja zewnętrzna	124-02.09.01	40H	1	–	–
8	Tuleja wewnętrzna	124-02.08.01	40H	1	–	–
7	Wałek pośredni	122-01.07.01K	20HG	1	–	–
6	Koło zębate z=18	123-03.06.00G	18HGM	1	–	–
5	Wałek	124-02.05.00	18HGT	2	–	–
4	Koło zębate z=21	124-04.04.00G	18HGT	1	–	–
2	Koło zębate z=21	123-03.02.00G	18HGT	1	–	–
1	Korpus	118-01.01.03	250	2	–	–

Rysunek, wzornik, wzorzec, Patent, Prototyp, Model, Wzór przemysłowy, Znak towarowy lub inne przedmioty podlegające ochronie na mocy Prawa Własności Przemysłowej lub Prawa Autorskiego, stanowią własność Przedsiębiorstwa Produkcyjno-Handlowego "Bumar-Łabędy" S.A. w Gliwicach. Udostępnianie, kopiowanie, powielanie, ujawnianie osobom trzecim bez zgody Przedsiębiorstwa jest zabronione.

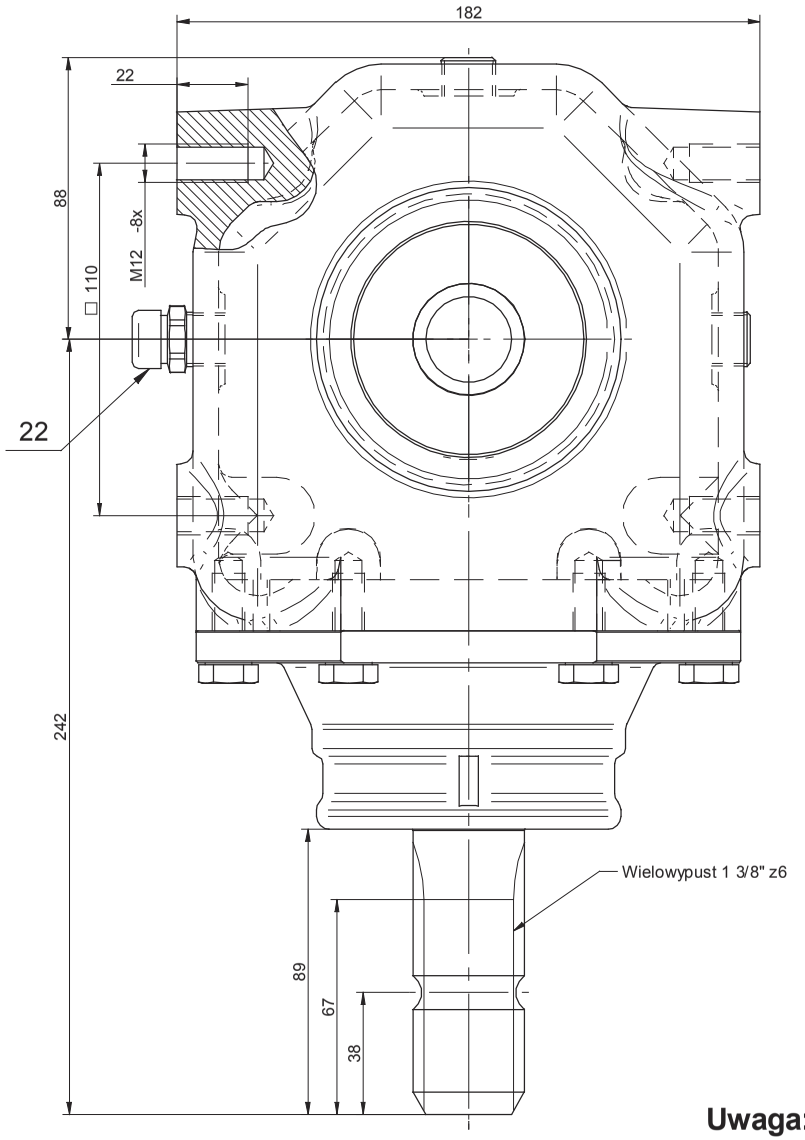

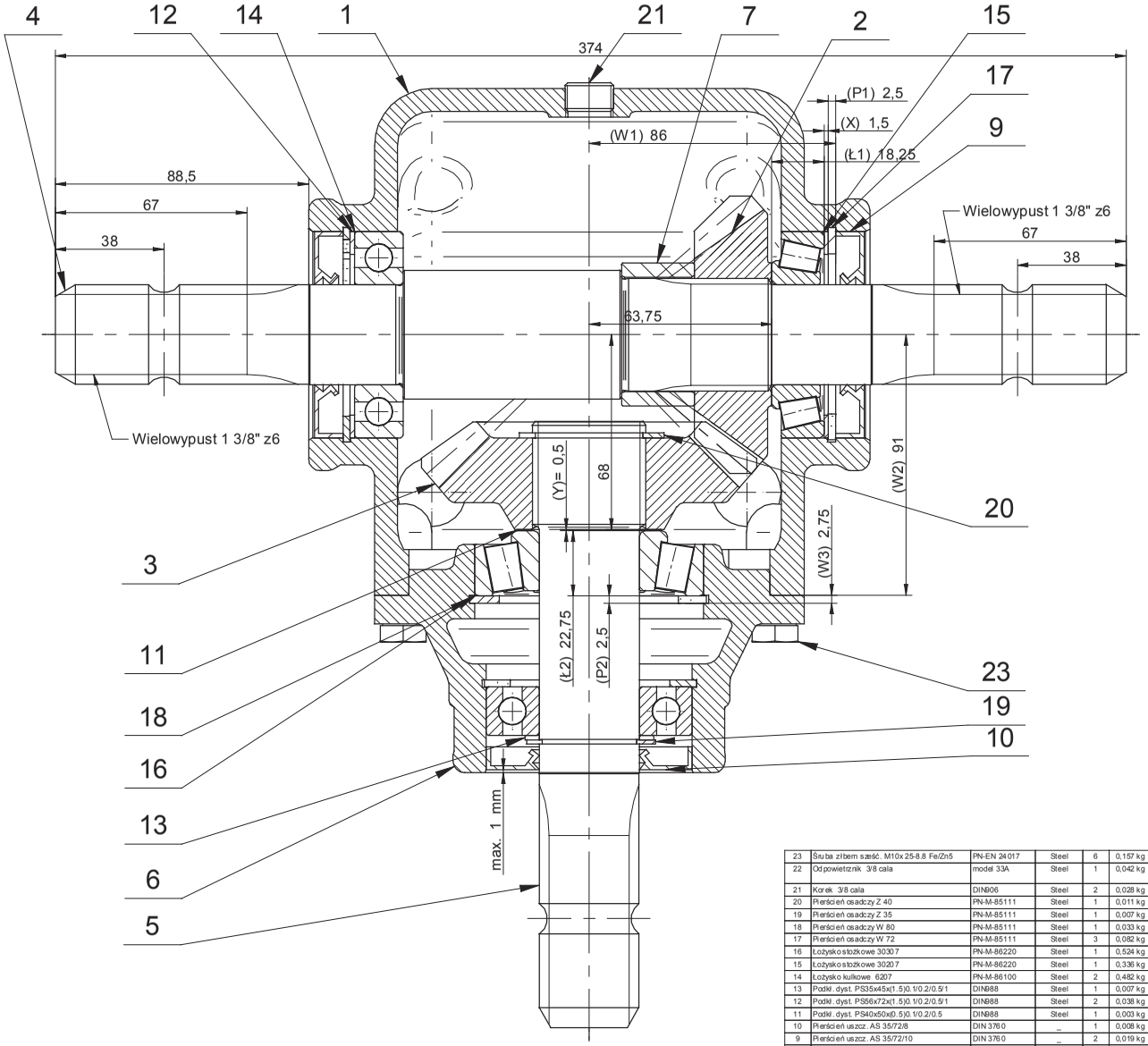

Uwaga:

1. Do zabezpieczenia śrub przed odkręcaniem stosować: Loctite 243 lub zamiennik innej firmy.
2. Do uszczelnienia stosować silikon olejoodporny.
3. Przekładnię napełniać olejem SAE 80W/90 GL-4 w ilości 0,9 L.
4. Ilość podkładek obliczać z wzorów:
   X=W1-P1-Ł1-63.75
   Y=W2-68-Ł2-P2+W3
5. Przekładnię malować farbą RAL 7021 grubość min. 50µm.

Lp.	Nazwa części	Nr rys./Nr normy	Materiał	Ilość	Masa	Uwagi
23	Śruba z łbem sześć. M10x25-8.8 Fe/Zn5	PN-EN 24017	Steel	6	0,157 kg	
22	Odpowietrznik 3/8 cala	model 33A	Steel	1	0,042 kg	Nostrall & Arnaldo
21	Korek 3/8 cala	DIN906	Steel	2	0,028 kg	
20	Pierścień osadczy Z 40	PN-M-85111	Steel	1	0,011 kg	
19	Pierścień osadczy Z 35	PN-M-85111	Steel	1	0,007 kg	
18	Pierścień osadczy W 80	PN-M-85111	Steel	1	0,033 kg	
17	Pierścień osadczy W 72	PN-M-85111	Steel	3	0,082 kg	
16	Łożysko stożkowe 30307	PN-M-86220	Steel	1	0,524 kg	
15	Łożysko stożkowe 30207	PN-M-86220	Steel	1	0,336 kg	
14	Łożysko kulkowe 6207	PN-M-86100	Steel	2	0,482 kg	
13	Podkł. dyst. PS35x45x(1.5)0.1/0.2/0.5/1	DIN988	Steel	1	0,007 kg	kpl. wg potrzeb
12	Podkł. dyst. PS56x72x(1.5)0.1/0.2/0.5/1	DIN988	Steel	2	0,038 kg	kpl. wg potrzeb
11	Podkł. dyst. PS40x50x(0.5)0.1/0.2/0.5	DIN988	Steel	1	0,003 kg	kpl. wg potrzeb
10	Pierścień uszcz. AS 35/72/8	DIN 3760	_	1	0,008 kg	
9	Pierścień uszcz. AS 35/72/10	DIN 3760	_	2	0,019 kg	
8	Tabliczka znamionowa	110-09.08.00	Folia al.	1	0,002 kg	
7	Tuleja	118-04.07.00	S355JR	1	0,140 kg	
6	Pokrywa	110-01.06.00	250	1	2,681 kg	
5	Wał pionowy	110-01.05.00	16MnCr5	1	1,632 kg	
4	Wał poziomy	110-01.04.00	16MnCr5	1	3,229 kg	
3	Koło z=21	110-09.03.00	16MnCr5	1	1,381 kg	
2	Zębnik z=18	110-09.02.00	16MnCr5	1	0,848 kg	
1	Korpus	110-01.01.00	250	1	8,101 kg	

Zmiana	Nr karty zmian	Podpis	Data
	Nazwisko		
Konstruował	K. Duda		27.02.12
Sprawdził	M. Kiewro		27.02.12
Zatwierdził	Wł. Rudy		27.02.12

Podziałka 1:1

Tolerancje ogólne ISO 2768-mK

Prototyp

Seria inf.

Seria

Wchodzi do | Sztuk | Przeznacz. | Sztuk

Nr rysunku ofertowego: 110-09.111.RS

Materiał: –

Masa [kg] 19,753 kg

Nazwa części: Przekładnia (1:1,167)

Nr rysunku: 110-09.00.00

Ark./Il. ark.: 1/1

Starostielski FABRYKA PRZEKŁADNI KĄTOWYCH

015-02.101.LS

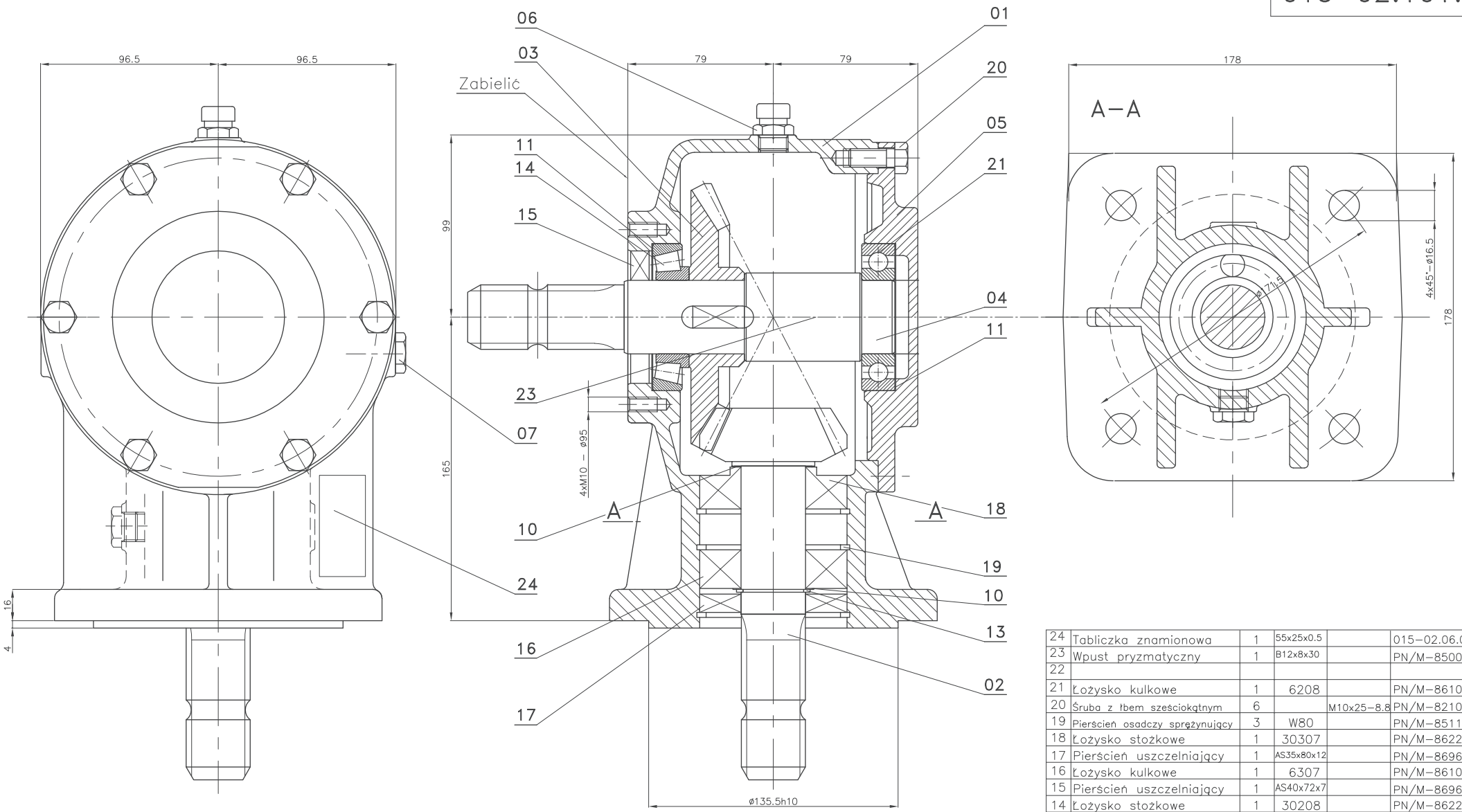

L.p.	Nazwa czesci	Ilosc	Material	Wymiar	Nr rys. lub normy
24	Tabliczka znamionowa	1	55x25x0.5		015-02.06.04
23	Wpust pryzmatyczny	1	B12x8x30		PN/M-85005
22					
21	Łożysko kulkowe	1	6208		PN/M-86100
20	Śruba z łbem sześciokątnym	6		M10x25-8.8	PN/M-82105
19	Pierścień osadczy sprężynujący	3	W80		PN/M-85111
18	Łożysko stożkowe	1	30307		PN/M-86220
17	Pierścień uszczelniający	1	AS35x80x12		PN/M-86964
16	Łożysko kulkowe	1	6307		PN/M-86100
15	Pierścień uszczelniający	1	AS40x72x7		PN/M-86964
14	Łożysko stożkowe	1	30208		PN/M-86220
13	Pierścień osadczy sprężynujący	1	z35		PN/M-85111
11	Podkładka dyst. PS 63x80xg	g=0.1,0.2,0.5,1		wg potrzeb	DIN 988
10	Podkładka dyst. PS 35x45xg	g=0.1,0.2,0.5,1		wg potrzeb	DIN 988
9					
8					
7	Korek 3/8" (stoż.)	2			DIN 906
6	Odpowietrznik 3/8"(stoż.)	1		N&A	Model 33A
5	Pokrywa	1	250	odlew	015-01.05/A
4	Wałek	1	20HG	ø45X232	090-02.04/C
3	Koło zębate stożkowe z=29	1	20HG	ø145x30	090-02.03.02
2	Zębnik z=15	1	20HG	odkuwka	090-02.02
1	Korpus	1	250	odlew	015-01.01.04