SaMASZ Sp. z o.o.
ul. Trawiasta 15
15-161 Białystok - Poland

Rok założenia / Established in - 1984

MASZYNY ROLNICZE I KOMUNALNE
FARM AND MUNICIPAL MACHINERY

centrala / phone +48 85 664-70-31
fax +48 85 664-70-41
e-mail: samasz@samasz.pl / export@samasz.com
www.samasz.pl / www.samasz.com

Katalog części / Spare parts list

KOSIARKA DYSKOWA TYLNA CENTRALNA / REAR DISC MOWER WITH CENTRAL SUSPENSION

KDTC 301 - 3,00 m / 9'10" (2263)

Wersja / Edition: 1

Nr seryjny / Serial no.

Białystok 2017.03.21

K2263PLEN001

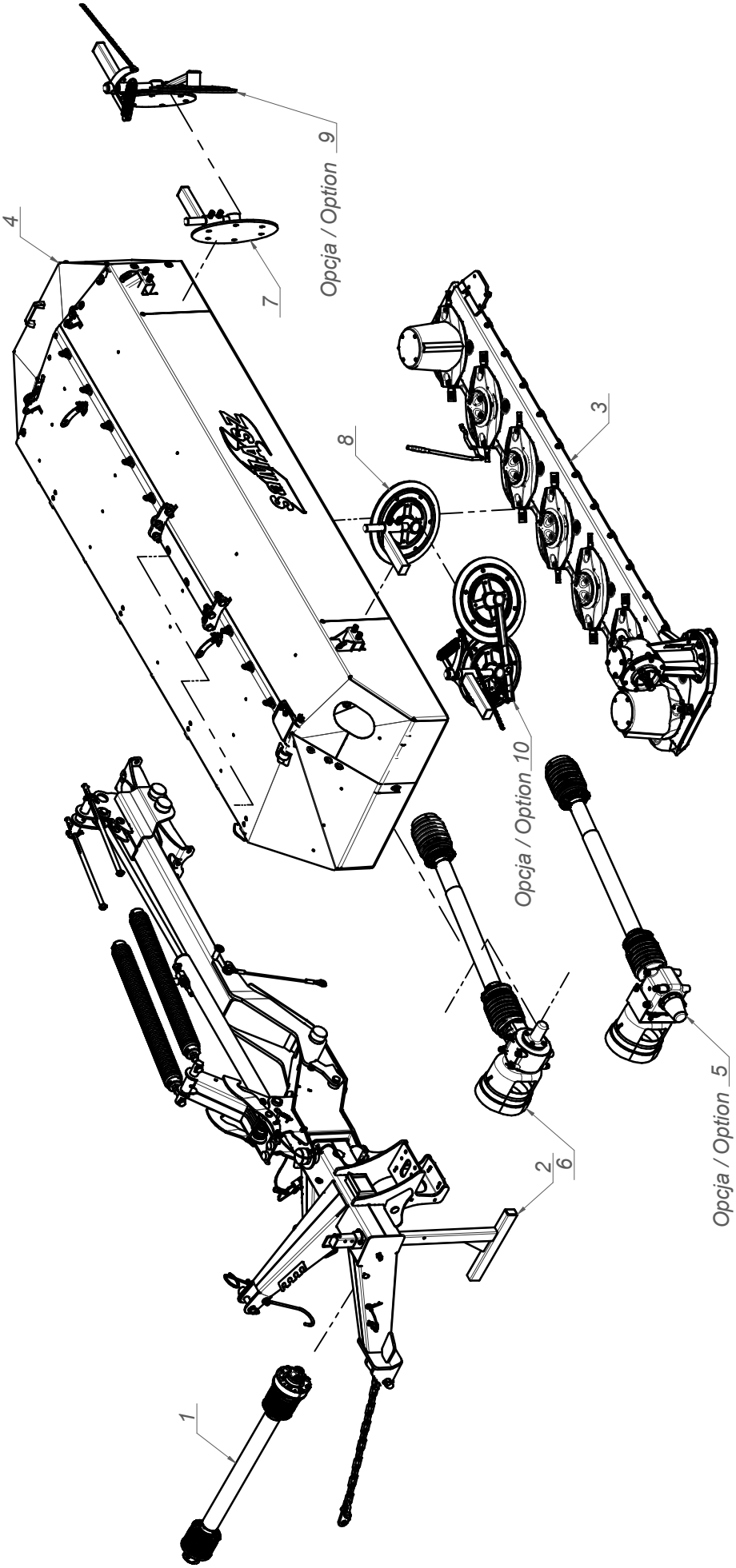
1
2
6
Opcja / Option 5
Opcja / Option 10
3
8
4
7
Opcja / Option 9

SaMASZ®
MASZYNY ROLNICZE I KOMUNALNE
FARM AND MUNICIPAL MACHINERY

2263.00.00.001
KDTC 301

Tab. 1

L.p. Item	Numer części Part No.	Nazwa części	Description	Ilość Quantity	Uwagi Notes
1	MIWB-101-004	Wał B&P - 7G5N101CE0071A1A	PTO shaft B&P - 7G5N101CE0071A1A	1	
2	2263.11.00.000	Układ zawieszenia	Suspension unit	1	
3	0606.04.00.007	Zespół tnący prawy	Cutting unit right	1	
4	0606.02.00.006	Rama główna prawa	Main frame right	1	
5	0544.04.00.000	Przeniesienie napędu - 1000 obr	Drive transmission - 1000 rpm	1	
6	0534.05.00.000	Przeniesienie napędu - 540 obr	Drive unit - 540 rpm	1	
7	0229.07.00.005	Zgarniacz prawy	Swath guide right	1	
8	0229.06.00.005	Zgarniacz lewy	Swath guide left	1	
9	0227.07.00.000	Zgarniacz prawy	Swath guide right	1	
10	0227.06.00.000	Zgarniacz lewy	Swath guide left	1	

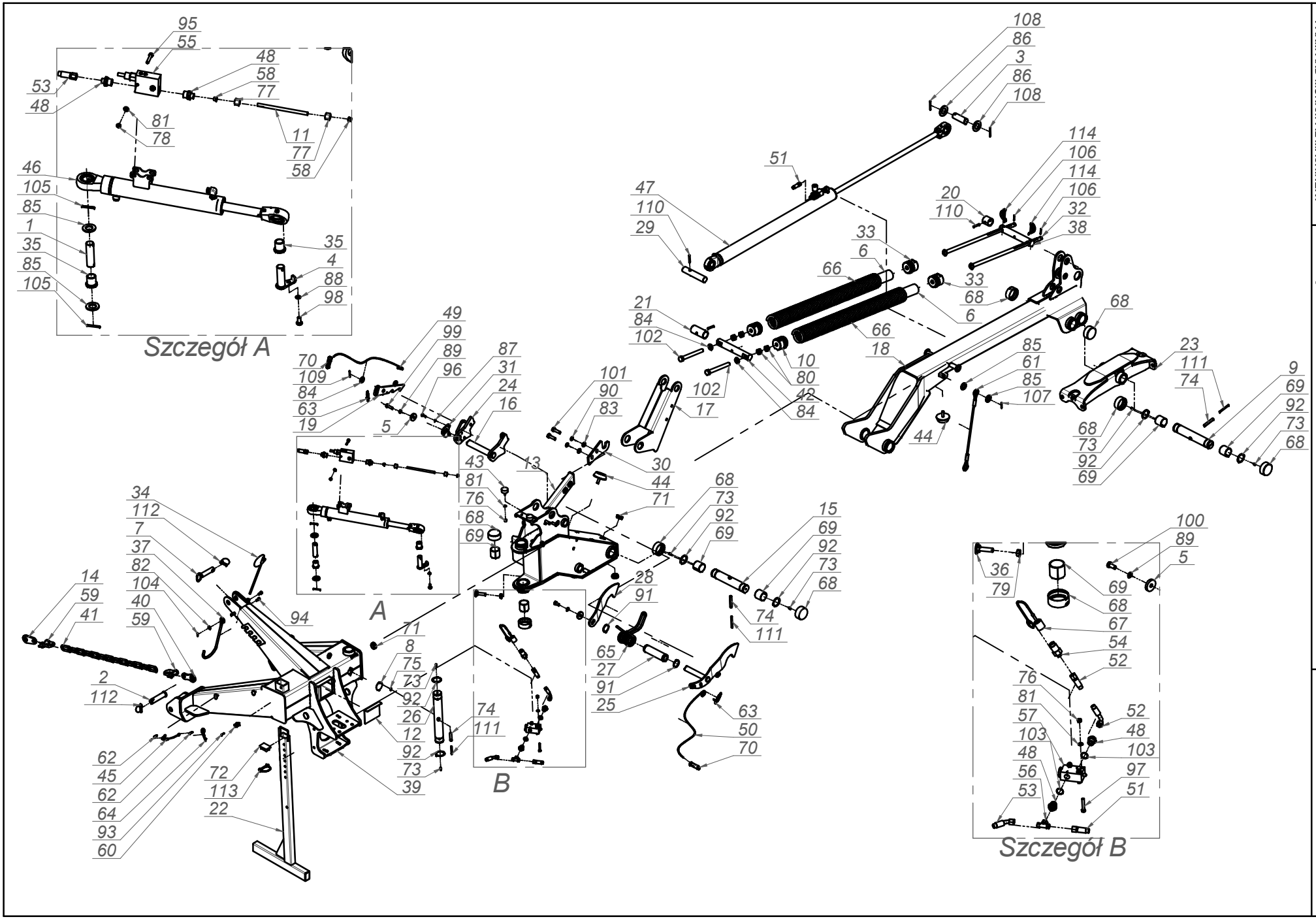

SaMASZ®
MASZYNY ROLNICZE I KOMUNALNE
FARM AND MUNICIPAL MACHINERY

2263.11.00.000
Układ zawieszenia
Suspension unit

Tab. 2

SaMASZ®
MASZYNY ROLNICZE I KOMUNALNE
FARM AND MUNICIPAL MACHINERY

2263.11.00.000
Układ zawieszenia
Suspension unit

Tab. 2

L.p. Item	Numer części Part No.	Nazwa części	Description	Ilość Quantity	Uwagi Notes
1	00SO.25.00.090	Sworzeń fi.25 L= 90 (SO.25.00.090)	Pin fi.25 L= 90 (SO.25.00.090)	1	
2	00SO.28.35.120	Sworzeń fi.28/35 L=120 (SO.28.35.120)	Pin d=28 L=120 (SO.28.35.120)	2	
3	00SO.35.00.100	Sworzeń fi.35 L=100 (SO.35.00.100)	Pin Fi 35, L=100	1	
4	00SZ.25.00.075	Sworzeń fi.25 L= 75 (SZ.25.00.075)	Pin fi.25 L-75	1	
5	0108.02.08.000	Podkładka dociskająca	Washer	2	
6	0112.10.28.000	Usztywnienie sprężyny	Spring insert	2	
7	0225.01.11.000	Sworzeń zaczepu górnego	Toplink pin	1	
8	0240.01.25.000	Pokrywka	Masking plate	1	-
9	0271.01.16.003	Sworzeń zawieszenia ramy	Suspension frame pin	1	
10	0272.01.40.002	Zaczep sprężyny dp-fi75x13 L-65	Spring catch dp-fi75x13 L-65	2	
11	0272.01.42.001	Rura hydrauliczna fi10x1,5	Hydraulic tube	1	
12	0290.01.10.000	Zasuwa	Plate	1	
13	0291.01.02.004	Ramię ruchome	Turning arm	1	
14	0302.01.11.000	Wieszak łańcucha	Chain holder	1	
15	0534.01.05.000	Sworzeń ramienia ruchomego	Pin	1	
16	0534.01.07.000	Dźwignia zapierająca	Blocking lever	1	
17	0540.01.03.001	Dźwignia sprężyn	Spring lever	1	
18	0540.01.04.001	Ramię nośne	Suspension frame arm	1	
19	0540.01.08.000	Zapadka blokady	Latch	1	
20	0540.01.18.000	Tuleja dystansowa	Distance bush	1	
21	0540.01.23.000	Tuleja dystansowa dźwigni	Lever's distance bush	1	
22	0540.01.27.001	Stopa podporowa	Support stand	1	
23	0541.01.03.001	Mocowanie ramy	Suspension frame mount	1	
24	0544.01.09.000	Dźwignia blokująca	Locking pawl	1	
25	0544.01.10.000	Zapadka prawa	Transport latch - right	1	
26	0544.01.11.000	Sworzeń główny zawieszenia	Main suspension pin	1	
27	0544.01.12.000	Tuleja dźwigni sprężyn	Bush	1	
28	0544.01.13.000	Zapadka lewa	Transport latch - left	1	
29	0544.01.17.000	Sworzeń siłownika	Cylinder pin	1	
30	0544.01.18.000	Hak blokady transportowej	Transport stopper hook	1	
31	0544.01.19.000	Podkładka dźwigni blokującej	Stopper insert	1	
32	0600.01.21.000	Pręt naciągu sprężyn (Fujarka)	Spring tensioning rod	2	
33	0600.01.24.000	Zaczep sprężyny dp-fi70x13 L-65	Spring mount dp-fi70x13 L-65	2	
34	0619.01.32.000	Sprężyna przewodów	Spring bracket	1	
35	0619.01.52.003	Tuleja dystansowa	Distance bush	2	
36	0619.01.56.004	Śruba regulacyjna zaworu	Bolt special - end valve	1	
37	1006.07.07.000	Wspornik wału	Shaft bracket	1	
38	112.10.26.00	Sworzeń sprężyn odciążających	Springs pin	1	
39	2266.01.01.000	Zaczep	Hitch	1	
40	2266.01.02.000	Wieszak łańcucha	Chain holder	1	
41	2266.01.03.000	Łańcuch ograniczający - 13 ogniw	Support chain	1	
42	290.01.18.00	Sworzeń sprężyn odciążających	Springs pin	1	
43	MIGA-040-018	Amortyzator gumowo-metalowy 40x18 typ D	Rubber-metal damper 40x18 type K	2	
44	MIGA-080-000	Amortyzator gumowo-metalowy 80x25 typ K	Rubber-metal damper 80x25 type K	2	
45	MIGZ-007-001	Zawieszka gumowa (0225.01.20.000)	Rubber key chain	1	-
46	MIHC-300-001	Siłownik 50x28x300 (0272.01.38.000)	Hydraulic cylinder CJ-50/28/300 - fi 30	1	
47	MIHC-880-001	Siłownik 63x28x890 (0544.01.24.000)		1	
48	MIHK-012-004	Złączka M16x1/2"	Straight connector M16x1/2"	4	
49	MIHL-000-006	Linka fi 5 L=4000 biała	Cord fi 5 L=4000 white	1	
50	MIHL-000-007	Linka fi 5 L=4000 zielona	Cord fi 5 L=4000 green	1	
51	MIHP-104-010	Przewód M16x1,5 L= 1800 A-A	Hydraulic hose M16x1,5 L= 1800 A-A	1	
52	MIHP-250-004	Przewód M16x1,5 L= 2500 A90-A	Hydraulic hose M16x1,5 L= 2500 A90-A	1	
53	MIHP-900-001	Przewód M16x1,5 L= 900 A45-A	Hydraulic hose M16x1,5 L= 900 A45-A	1	
54	MIHW-001-005	Wtyczka EURO M16x1.5	EURO M16x1.5 plug	1	
55	MIHZ-012-000	Zawór sekwencyjny bezpośredni VS2C 1/2" V0660	Sequence valve VS2C 1/2" V0660	1	
56	MIHZ-016-002	Złączka trójnik M16x1,5 nastawna symetryczna	Tee, compression M16x16x16 TN420-10	1	
57	MIHZ-056-828	Zawór krańcowy V-121 1/2" NC - V0828	End valve V-121 1/2" NC - V0828	1	
58	MIIP-016-000	Pierścień zacinajacy fi 10	Olive fi 10	2	
59	MIIS-014-000	Szekla fi 14	Shackle fi 14	2	
60	MIIU-015-000	Uchwyt fi 15	Clamp fi 15	1	
61	MILS-006-500	Linka stalowa w osłonie PCV	Cable	1	
62	MISK-000-001	Kółko sprężyste zawieszki	Rubber key chain ring	2	-
63	MISP-001-002	Sprężyna zapadki fi 1,6 L=72 (0105.01.09.000)	Spring fi 1,6 L=72	2	
64	MISP-003-001	Sprężyna zawleczka fi 3,5 - 4	Cotter pin fi.4	1	
65	MISP-010-011	Sprężyna dźwigni fi10 (0544.01.64.002)	Lever's spring	1	
66	MISP-013-930	Sprężyna fi.13 L= 930 (0540.01.26.000)	Spring fi.13 - dp.fi75 - L-930	2	
67	MITO-000-007	Osłona na wtyk EURO HP10 czerwona	EURO plug cap - red	1	
68	MITP-073-000	Pokrywa rur fi 73 x 30	Plastic cover 73 x 30	8	
69	MITS-000-0018	Tuleja ślizgowa 50x 55x 50 PCM	Sliding bush 50x 55x 50 PCM	6	

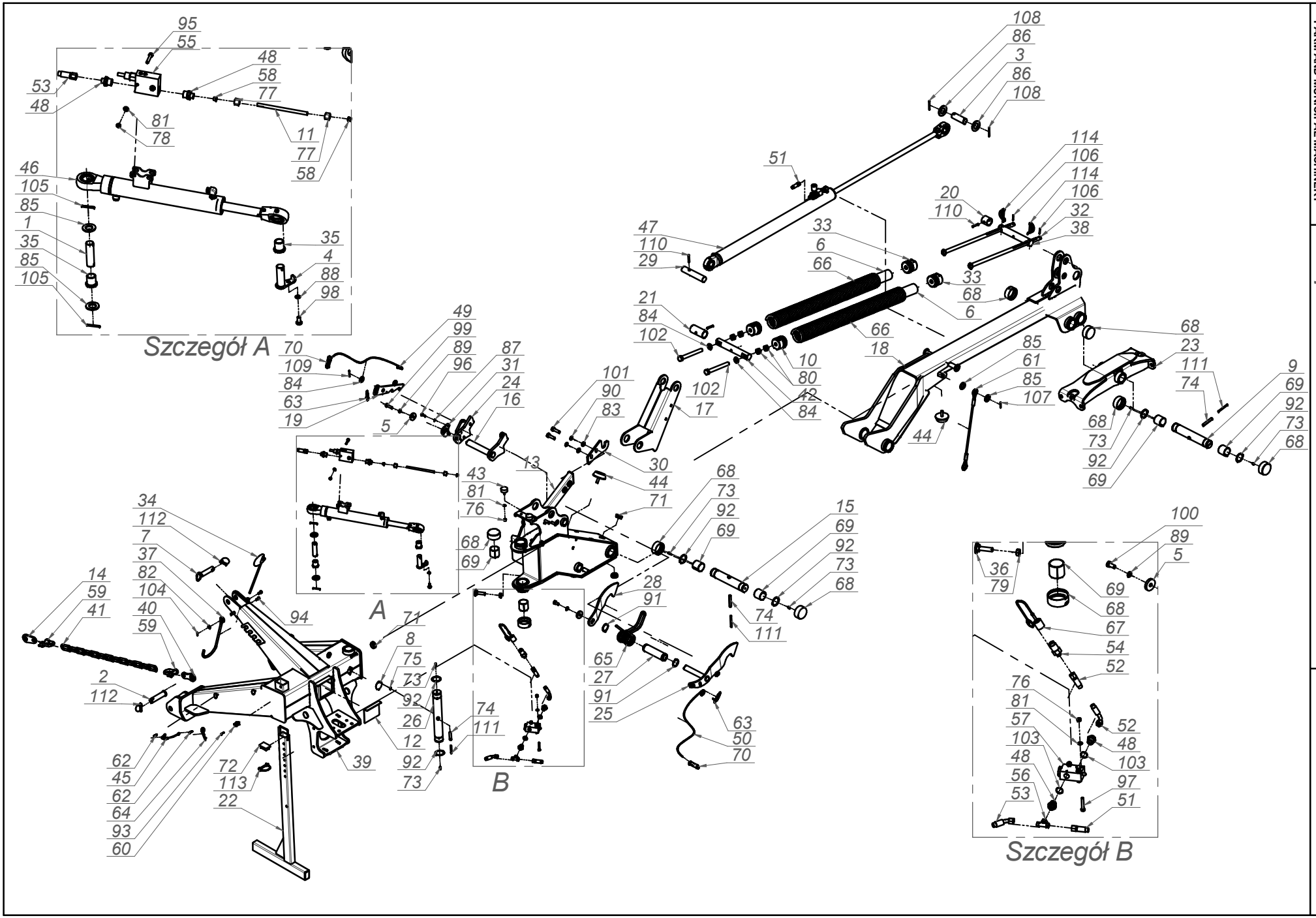

SaMASZ®
MASZYNY ROLNICZE I KOMUNALNE
FARM AND MUNICIPAL MACHINERY

2263.11.00.000
Układ zawieszenia
Suspension unit

Tab. 2

SaMASZ®
MASZYNY ROLNICZE I KOMUNALNE
FARM AND MUNICIPAL MACHINERY

2263.11.00.000
Układ zawieszenia
Suspension unit

Tab. 2

L.p. Item	Numer części Part No.	Nazwa części	Description	Ilość Quantity	Uwagi Notes
70	MITS-005-000	Rączka do linki fi 5 (FGP 455795)	Pull cord handle	2	
71	MITZ-040-00	Zaślepka plastik ok 40x1 - 111067	Plug plastic 40x1 round	3	
72	MITZ-060-003	Zaślepka plastik prost 60x40x3-5	Plastic plug 60x40x3 square	1	
73	MZIS-000-003	Smarowniczka M6x1	Grease nipple M6x1	6	
74	MZKK-013-080	Kołek spręż. fi13x 80 nierdz.	Spring pin fi 13x80	3	
75	MZNS-006-006	Nakrętka M 6 kl. 8 oc. samozab.	Nut M 6 cl. 8 z. self-lock.	1	
76	MZNS-008-006	Nakretka M 8 kl. 8 oc. samozab.	Nut M 8 cl. 8 z. self-lock.	5	
77	MZNS-016-002	Nakrętka złączna M16x1,5	Compression nut M16x1,5	2	
78	MZNZ-008-001	Nakrętka M 8 kl. 8 oc.	Nut M 8 cl. 8 z.	2	
79	MZNZ-014-001	Nakrętka M14 kl. 8 cz.	Nut M14 cl. 8	1	
80	MZNZ-020-002	Nakrętka M20 kl. 8 oc.	Nut M20 cl. 8 z.	4	
81	MZPP-008-002	Podkladka fi 8 oc.	Washer fi 8 z.	7	
82	MZPP-010-001	Podkładka fi10 oc.	Washer fi10 z.	1	
83	MZPP-014-001	Podkładka fi14 oc.	Washer fi14 z.	2	
84	MZPP-020-001	Podkładka fi20 oc.	Washer fi20 z.	3	
85	MZPP-024-001	Podkładka fi 24 oc. pod sworzeń	Spacer fi 24 z.	4	
86	MZPP-036-002	Podkładka fi36 oc.	Washer fi36 z.	2	
87	MZPS-008-001	Podkładka spręż. fi 8,2 oc.	Spring washer fi 8.2 z.	2	
88	MZPS-010-003	Podkladka sprez. fi10,2 oc.	Spring washer fi10.2 z.	1	
89	MZPS-012-001	Podkładka spręż. fi12,2 oc.	Spring washer fi12.2 z.	2	
90	MZPS-014-002	Podkładka spręż. fi14,2 oc.	Spring washer fi 14.2 z.	2	
91	MZSE-045-001	Pierścień osad. Z 45	Circlip Z 45	2	
92	MZSE-050-001	Pierścień osad. Z 50	Circlip Z 50	6	
93	MZSI-004-001	Śruba M 4x 20 kl. 8.8 oc. IMB. WALC.	Bolt M 4x 20 Property Class 8.8 z. Allen socket	1	
94	MZSZ-008-001	Śruba M 8x 20 kl. 8.8 oc. (82105)	Bolt M 8x 20 cl. 8.8 z. (82105)	2	
95	MZSZ-008-007	Śruba M 8x 45 kl. 8.8 oc. (82105)	Bolt M 8x 45 cl. 8.8 z. (82105)	2	
96	MZSZ-008-009	Śruba M 8x 25 kl. 8.8 oc. (82105)	Bolt M 8x 25 cl. 8.8 z. (82105)	2	
97	MZSZ-008-013	Śruba M 8x 50 kl. 8.8 oc. (82105)	Bolt M 8x 50 cl. 8.8 z. (82105)	3	
98	MZSZ-010-010	Śruba M10x 20 kl. 8.8 oc. (82105)	Bolt M10x 20 cl. 8.8 z. (82105)	1	
99	MZSZ-012-005	Śruba M12x 40 kl. 8.8 oc. (82105)	Bolt M12x 40 cl. 8.8 z. (82105)	1	
100	MZSZ-012-010	Śruba M12x 25 kl. 8.8 oc. (82105)	Bolt M12x 25 cl. 8.8 z.	1	
101	MZSZ-014-004	Śruba M14x 50 kl. 8.8 oc. (82105)	Bolt M14x 50 cl. 8.8 z. (82105)	2	
102	MZSZ-020-007	Śruba M20x180 kl. 8.8 oc. (82105)	Bolt M20x180 cl. 8.8 z. (82105)	2	
103	MZUP-022-001	Uszczelka miedziana fi22	Copper seal fi22	2	
104	MZZK-004-001	Kołek spręż. fi 4x 20 nierdz.	Spring pin fi4 x20 ss.	1	
105	MZZK-005-001	Kołek spręż. fi 5x 45 oc.	Spring pin fi 5x45 z.	2	
106	MZZK-005-002	Kołek spręż. fi 5x 32 oc.	Spring pin fi 5x32 z.	2	-
107	MZZK-005-006	Kołek spręż. fi 5x 36 nierdz.	Spring pin fi 5x36 ss.	1	
108	MZZK-005-007	Kołek spręż. fi 5x 60 oc.	Spring pin fi 5x60 z.	2	
109	MZZK-006-007	Kołek spręż. fi 6x 40 oc.	Spring pin fi 6x 40 z.	1	
110	MZZK-008-005	Kołek spręż. fi 8x 50 oc.	Spring pin fi 8x50 z.	3	
111	MZZK-008-013	Kołek spręż. fi 8x 80 oc.	Spring pin fi 8x80 z.	3	
112	MZZP-000-001	Zawleczka - Przetyczka A 11x45	Lynch pin A 11x45	3	
113	MZZZ-008-045	Zawleczka 8x70 oc. - do rur	Cotter pin 8x70 z. tube	1	
114	MZZZ-008-060	Zawleczka 8x60 oc. - do rur	Cotter pin 8x60 z. tube	2	

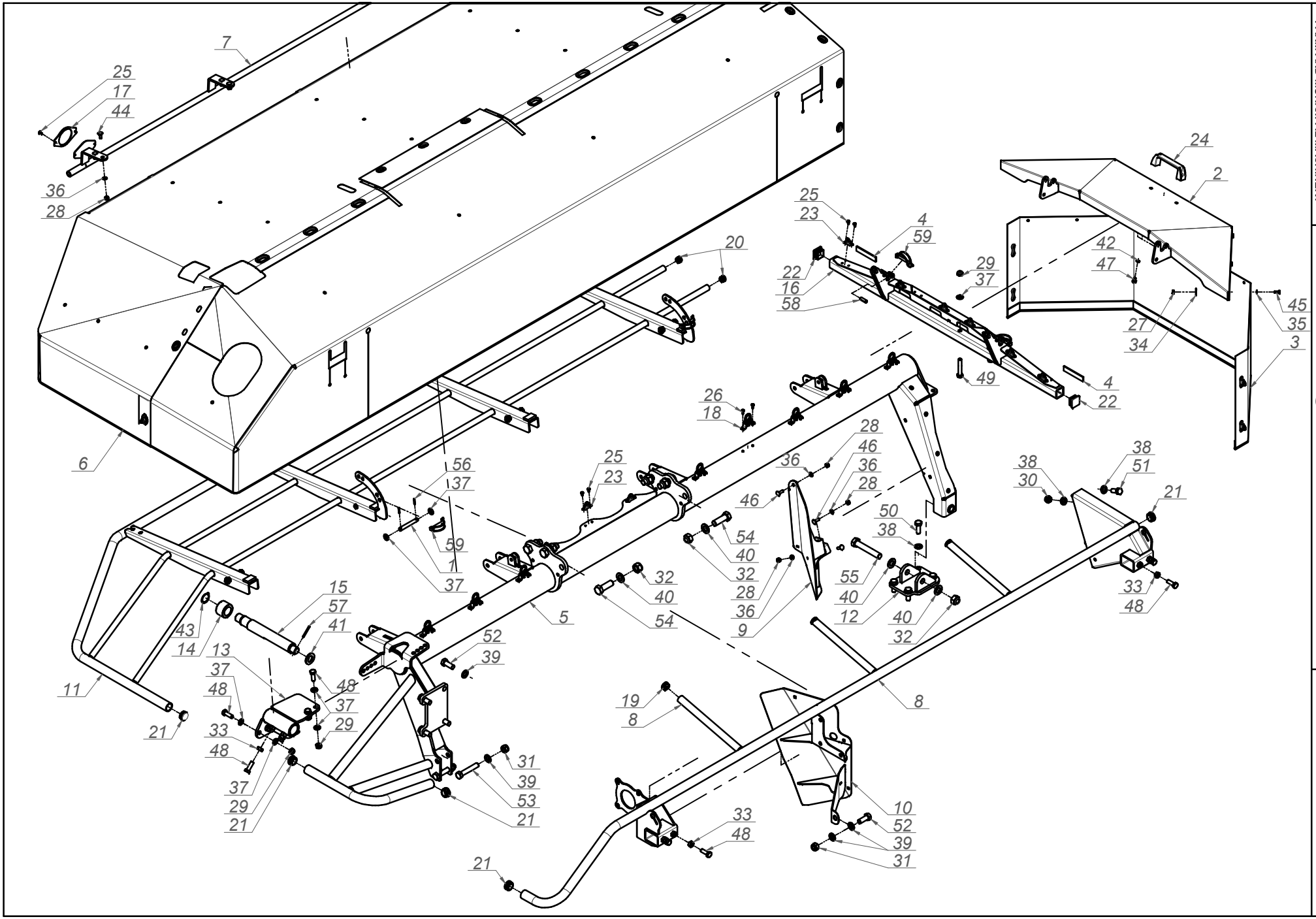

MASZYNY ROLNICZE I KOMUNALNE
FARM AND MUNICIPAL MACHINERY

0606.02.00.006
Rama główna prawa
Main frame right

Tab. 3

SaMASZ®
MASZYNY ROLNICZE I KOMUNALNE
FARM AND MUNICIPAL MACHINERY

0606.02.00.006
Rama główna prawa
Main frame right

Tab. 3

L.p. Item	Numer części Part No.	Nazwa części	Description	Ilość Quantity	Uwagi Notes
1	00SO.12.00.090	Sworzeń fi.12 L= 90 (SO.12.00.090)	Pin fi 12 L= 90	4	
2	0575.04.03.000	Osłona boczna	Side guard	1	
3	0575.04.07.000	Osłona brezentowa boczna	Side curtain	1	
4	0575.04.15.000	Taśma uszczelniająca	Band	2	
5	0606.02.01.006	Rama spawana prawa	Frame right	1	
6	0606.02.04.006	Osłona brezentowa główna prawa	Safety curtain right	1	
7	0606.02.07.003	Osłona przednia prawa	Front guard	1	
8	0606.02.12.001	Wstawka osłony prawa	Guard's insert right	1	
9	0606.02.13.001	Osłona zgarniacza prawa	Guide's guard right	1	
10	0606.02.14.001	Osłona zgarniacza lewa	Guide's guard left	1	
11	0608.02.03.000	Osłona podnoszona prawa	Liftable guard	1	
12	0619.02.03.000	Mocowanie stopy podporowej	Support leg mount	1	
13	0619.02.05.001	Blokada transportowa prawa	Transport latch, right	1	
14	0619.02.06.000	Tuleja blokady transportowej	Bushing	1	
15	0619.02.07.001	Sworzeń blokady transportowej	Pin	1	
16	2110.02.06.000	Wspornik osłony prawy	Side guard bracket - right	1	
17	MIEK-000-011	Odblask okrągły biały przykręcany	White reflection - round	1	
18	MIIC-000-000	Chwytka obrot-wahliwa	Curtain swivel clip	8	
19	MITZ-020-000	Zaślepka plastik ok 28x1.0-3.0	Plug plastic 28x1.0-3.0 round	3	
20	MITZ-021-000	Zaślepka plastik ok 21x0.8-2.0 - 465608	Plastic cap round 21x0.8-2.0	4	
21	MITZ-034-000	Zaślepka plastik ok 34x1 - 111065	Plastic plug round 34x1 - 111065	6	
22	MITZ-034-001	Zaślepka plastik kw 38x38x3 - 111541	Plastic cap sq. 38x38x3 - 111541	2	
23	MPIU-001-001	Uchwyt obrotowy	Swivel bracket	11	
24	MPIU-001-002	Uchwyt Standardowy 132xM8	Handle 132xM8	1	
25	MZIN-000-004	Nit zrywany fi 5 L= 10	Rivet fi 5 L=10	24	
26	MZIN-005-014	Nit zrywany fi 5 L= 14	Rivet fi5 L=14	16	
27	MZNS-006-006	Nakrętka M 6 kl. 8 oc. samozab.	Nut M 6 cl. 8 z. self-lock.	10	
28	MZNS-008-006	Nakretka M 8 kl. 8 oc. samozab.	Nut M 8 cl. 8 z. self-lock.	11	
29	MZNS-012-004	Nakrętka M12 kl. 8 oc. samozab.	Nut M12 cl. 8 z. self-lock.	6	
30	MZNS-014-004	Nakrętka M14 kl. 8 oc. samozab.	Nut M14 cl. 8 z. self-lock.	2	
31	MZNS-016-005	Nakrętka M16 kl. 8 oc. samozab.	Nut M16 cl. 8 z. self-lock.	3	
32	MZNS-020-000	Nakrętka M20 kl. 8 oc. samozab.	Nut M20 cl. 8.8 z self-lock.	7	
33	MZNZ-012-002	Nakrętka M12 kl. 8 oc.	Nut M12 cl. 8 z.	6	
34	MZPN-006-003	Podkladka pow. fi 6x25 oc.	Washer fi 6x25 z.	10	
35	MZPP-006-001	Podkładka fi 6 oc.	Washer fi 6 z.	10	
36	MZPP-008-002	Podkladka fi 8 oc.	Washer fi 8 z.	11	
37	MZPP-012-002	Podkładka fi12 oc.	Washer fi12 z.	18	
38	MZPP-014-001	Podkładka fi14 oc.	Washer fi14 z.	8	
39	MZPP-016-001	Podkładka fi16 oc.	Washer fi16 z.	8	
40	MZPP-020-001	Podkładka fi20 oc.	Washer fi20 z.	8	
41	MZPP-024-001	Podkładka fi 24 oc. pod sworzeń	Spacer fi 24 z.	1	
42	MZPS-008-001	Podkładka spręż. fi 8,2 oc.	Spring washer fi 8.2 z.	2	
43	MZSE-035-001	Pierścień osad. Z 35	Circlip Z 35	1	
44	MZSP-008-001	Śruba M 8x 20 kl. 8.8 oc. PODS.	Bolt M 8x20 cl. 8.8 z. sq.-neck	8	
45	MZSZ-006-005	Śruba M 6x 16 kl. 8.8 oc. (82105)	Bolt M 6x 16 cl. 8.8 z. (82105)	10	
46	MZSZ-008-002	Śruba M 8x 25 kl. 8.8 oc. PODS.	Bolt M 8x 25 cl. 8.8 z. sq. neck	3	
47	MZSZ-008-011	Śruba M 8x 12 kl. 8.8 oc. (82105)	Bolt M 8x 12 cl. 8.8 z. (82105)	2	
48	MZSZ-012-003	Śruba M12x 35 kl. 8.8 oc. (82105)	Bolt M12x 35 cl. 8.8 z. (82105)	10	
49	MZSZ-012-070	Śruba M12x 70 kl. 8.8 oc. (82101)	Bolt M12x 70 cl. 8.8 z. (82101)	2	
50	MZSZ-014-003	Śruba M14x 40 kl. 8.8 oc. (82105)	Bolt M14x 40 cl. 8.8 z. (82105)	4	
51	MZSZ-014-005	Śruba M14x 35 kl. 8.8 oc. (82105)	Bolt M14x 35 cl. 8.8 z. (82105)	2	
52	MZSZ-016-007	Śruba M16x 40 kl. 8.8 oc. (82105)	Bolt M16x 40 cl. 8.8 z.	5	
53	MZSZ-016-009	Śruba M16x 90 kl. 8.8 oc. (82101)	Bolt M16x 90 cl. 8.8 z. (82101)	2	
54	MZSZ-020-061	Śruba M20x 60 kl. 10.9 oc. (82101)	Bolt M20x 60 cl. 10.9 z. (82101)	6	
55	MZSZ-020-120	Śruba M20x120 kl. 8.8 oc. (82101)	Bolt M20x120 cl. 8.8 z. (82101)	1	
56	MZZK-004-001	Kołek spręż. fi 4x 20 nierdz.	Spring pin fi4 x20 ss.	8	
57	MZZK-005-001	Kołek spręż. fi 5x 45 oc.	Spring pin fi 5x45 z.	1	
58	MZZK-010-030	Kołek spręż. fi10x 30 nierdz.	Slotted spring pin fi 10x 45 z.	2	
59	MZZZ-008-060	Zawleczka 8x60 oc. - do rur	Cotter pin 8x60 z. tube	4	

SaMASZ®
MASZYNY ROLNICZE I KOMUNALNE
FARM AND MUNICIPAL MACHINERY

0534.05.00.000
Przeniesienie napędu - 540 obr
Drive unit - 540 rpm

Tab. 4

L.p. Item	Numer części Part No.	Nazwa części	Description	Ilość Quantity	Uwagi Notes
1	0534.05.01.000	Dystans	Distance insert	1	
2	MIIU-211-000	Uchwyt mocowania osłony 395011211R	Guard bracket 395011211R	1	
3	MIPS-090-009	Przekładnia kątowa - 090-02.111.LS	Intersecting axis gear - 090-02.111.LS	1	
4	MITO-000-005	Osłona stożkowa D4170 401	PTO guard	1	
5	MITO-000-012	Osłona wałka przekładni BP S 240000079	PTO stub cover	1	
6	MIWB-084-000	Wał B&P - 7G5T084FX007007RTA	PTO shaft B&P - 7G5T084FX007007RTA	1	
7	MZPP-008-002	Podkładka fi 8 oc.	Washer fi 8 z.	4	
8	MZPP-010-001	Podkładka fi10 oc.	Washer fi10 z.	4	
9	MZPP-012-002	Podkładka fi12 oc.	Washer fi12 z.	6	
10	MZPS-008-001	Podkładka spręż. fi 8,2 oc.	Spring washer fi 8.2 z.	4	
11	MZSZ-008-001	Śruba M 8x 20 kl. 8.8 oc. (82105)	Bolt M 8x 20 cl. 8.8 z. (82105)	8	
12	MZSZ-010-001	Śruba M10x 25 kl. 8.8 oc. (82105)	Bolt M10x 25 cl. 8.8 z.	4	
13	MZSZ-012-002	Śruba M12x 30 kl. 8.8 oc. (82105)	Bolt M12x 30 cl. 8.8 z.	6	

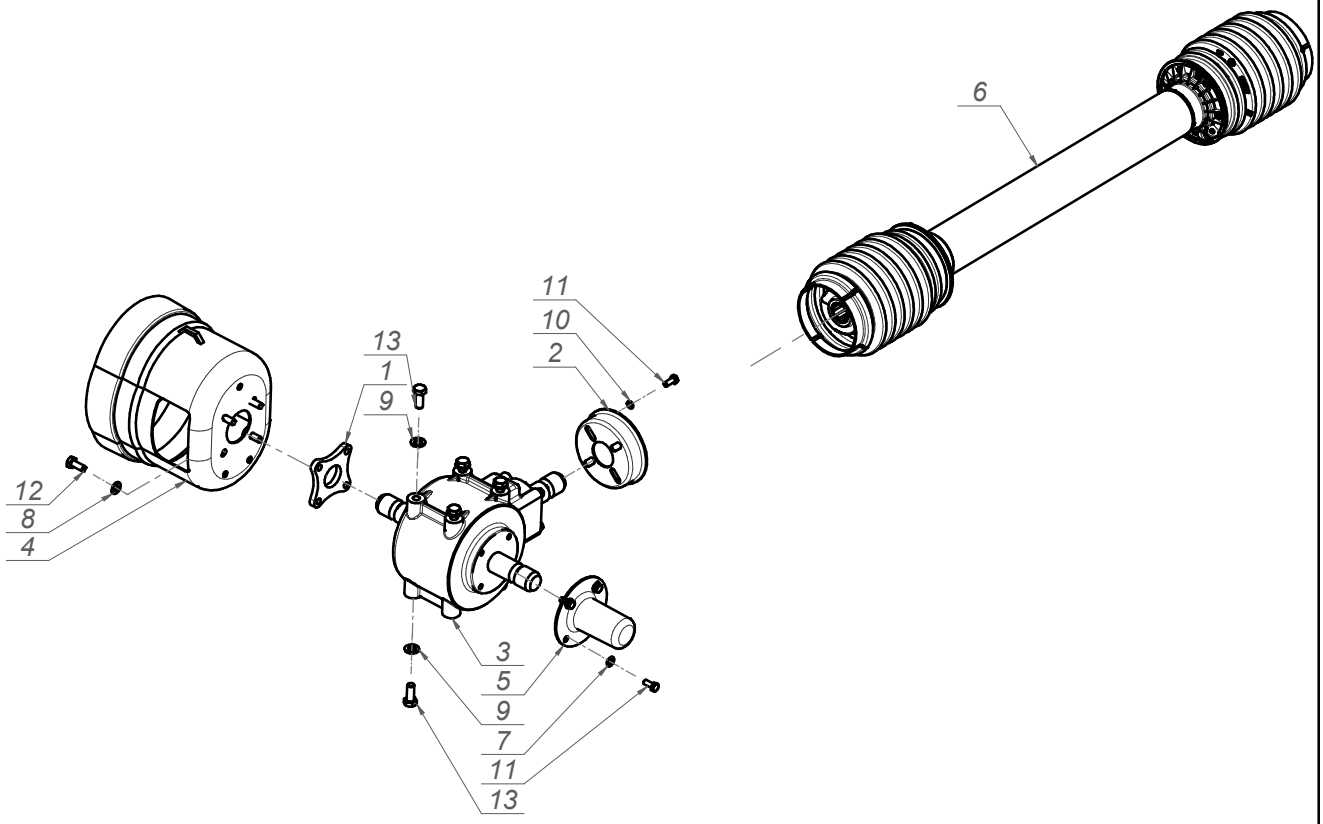

SaMASZ®
MASZYNY ROLNICZE I KOMUNALNE
FARM AND MUNICIPAL MACHINERY

0619.14.00.A07
Dysk roboczy z bębnem kpl.
Working disc with drum

Tab. 5

L.p. Item	Numer części Part No.	Nazwa części	Description	Ilość Quantity	Uwagi Notes
1	0544.04.01.000	Osłona przekładni	Gearbox guard	1	
2	MIIO-100-000	Opaska zaciskowa 100-120	Clamp band 100-120	2	
3	MIPS-110-000	Przekładnia kątowa 110-01.111.L	Gearbox 110-01.111.L	1	
4	MITO-000-005	Osłona stożkowa D4170 401	PTO guard	1	
5	MITO-001-013	Osłona przekładni	Gearbox cover	1	
6	MIWB-088-000	WAŁ - 7G5T088FX007007PTA	PTO shaft - 7G5T088FX007007PTA	1	
7	MZNS-008-006	Nakretka M 8 kl. 8 oc. samozab.	Nut M 8 cl. 8 z. self-lock.	3	
8	MZPP-008-002	Podkladka fi 8 oc.	Washer fi 8 z.	3	
9	MZPP-012-002	Podkładka fi12 oc.	Washer fi12 z.	12	
10	MZSZ-008-001	Śruba M 8x 20 kl. 8.8 oc. (82105)	Bolt M 8x 20 cl. 8.8 z. (82105)	3	
11	MZSZ-012-002	Śruba M12x 30 kl. 8.8 oc. (82105)	Bolt M12x 30 cl. 8.8 z.	2	
12	MZSZ-012-005	Śruba M12x 40 kl. 8.8 oc. (82105)	Bolt M12x 40 cl. 8.8 z. (82105)	4	

Opcja/ Option

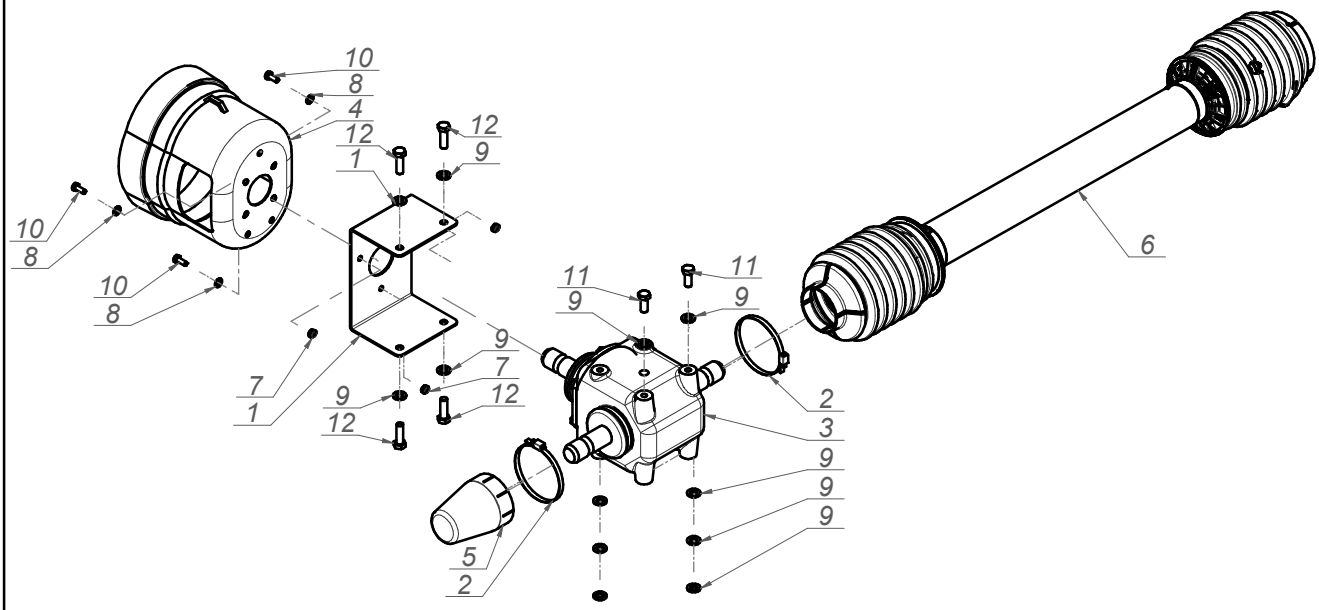

SaMASZ®
MASZYNY ROLNICZE I KOMUNALNE
FARM AND MUNICIPAL MACHINERY

0229.07.00.005
Zgarniacz prawy
Swath guide right

Tab. 6

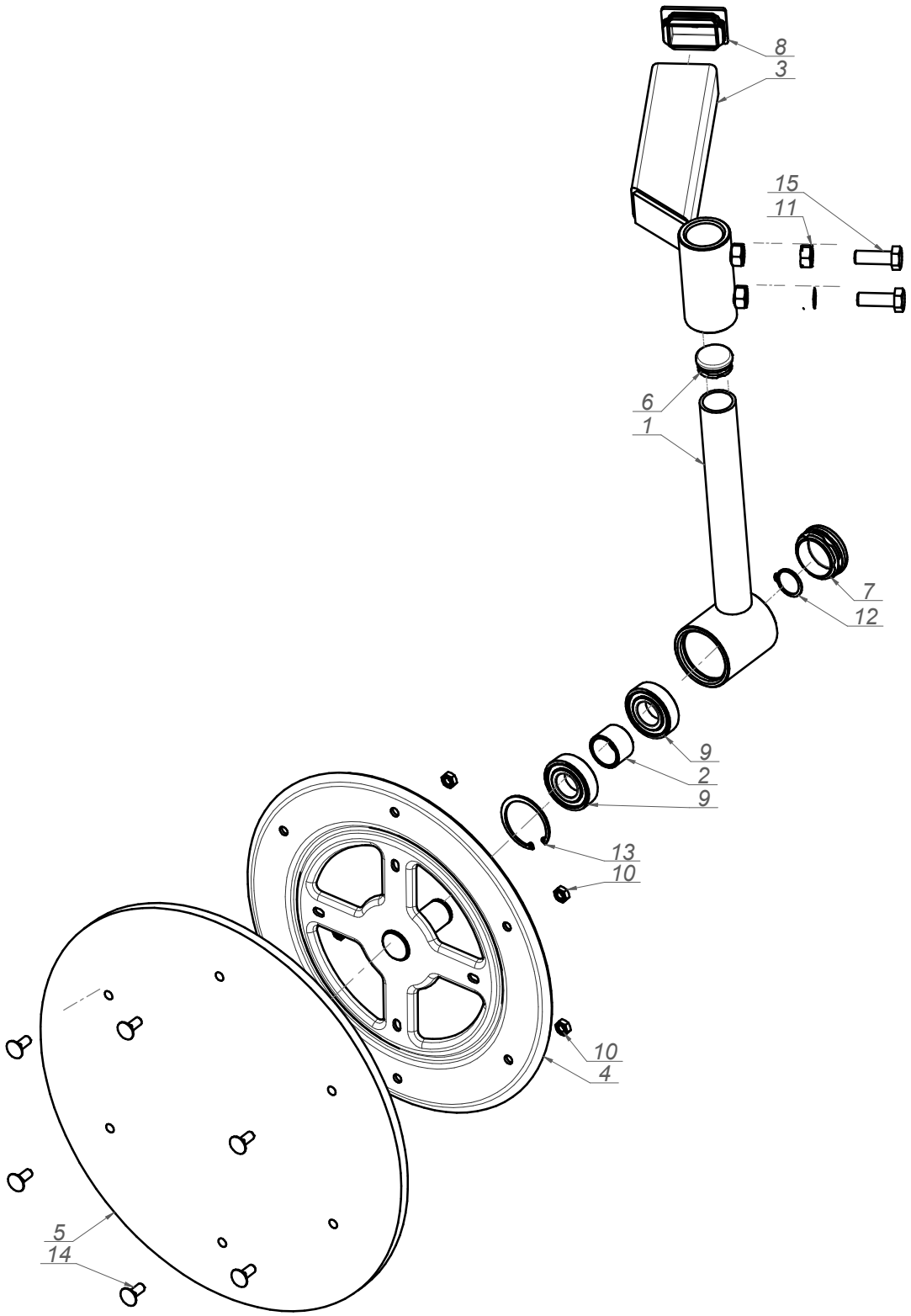

SaMASZ®
MASZYNY ROLNICZE I KOMUNALNE
FARM AND MUNICIPAL MACHINERY

0229.07.00.005
Zgarniacz prawy
Swath guide right

Tab. 6

L.p. Item	Numer części Part No.	Nazwa części	Description	Ilość Quantity	Uwagi Notes
1	0229.06.02.000	Ramie talerza lewe	Swath guide arm left	1	
2	0229.06.06.000	Tuleja dystansowa fi25 L=23	Spacer fi 25 L=23	1	
3	0229.07.01.000	Ramie przesuwne prawe	Swath guide arm right	1	
4	0235.07.05.005	Tarcza zgarniacza fi355	Swath guide plate fi355	1	
5	MIHK-420-000	Tarcza gumowa fi420x10 (0235.07.06.005)	Rubber plate fi420x10 (0235.07.06.005)	1	
6	MITZ-034-000	Zaślepka plastik ok 34x1 - 111065	Plastic plug round 34x1 - 111065	1	
7	MITZ-050-001	Zaślepka plastik ok 50x1.0-3.0 - 111068	Plastic plug fi 50x1.0-3.0 - 111068	1	
8	MITZ-060-003	Zaślepka plastik prost 60x40x3-5	Plastic plug 60x40x3 square	1	
9	MZLZ-005-008	Łożysko 6205 2RS	Bearing 6205 2RS	2	
10	MZNZ-008-001	Nakrętka M 8 kl. 8 oc.	Nut M 8 cl. 8 z.	6	
11	MZNZ-012-002	Nakrętka M12 kl. 8 oc.	Nut M12 cl. 8 z.	2	
12	MZSE-025-001	Pierścień osad. Z 25	Circlip Z 25	1	
13	MZSE-052-001	Pierścień osad. W 52	Circlip W 52	1	
14	MZSP-008-001	Sruba M 8x 20 kl. 8.8 oc. PODS.	Bolt M 8x20 cl. 8.8 z. sq.-neck	6	
15	MZSZ-012-003	Sruba M12x 35 kl. 8.8 oc. (82105)	Bolt M12x 35 cl. 8.8 z. (82105)	2	

SaMASZ®
MASZYNY ROLNICZE I KOMUNALNE
FARM AND MUNICIPAL MACHINERY

0229.06.00.005
Zgarniacz lewy
Swath guide left

Tab. 7

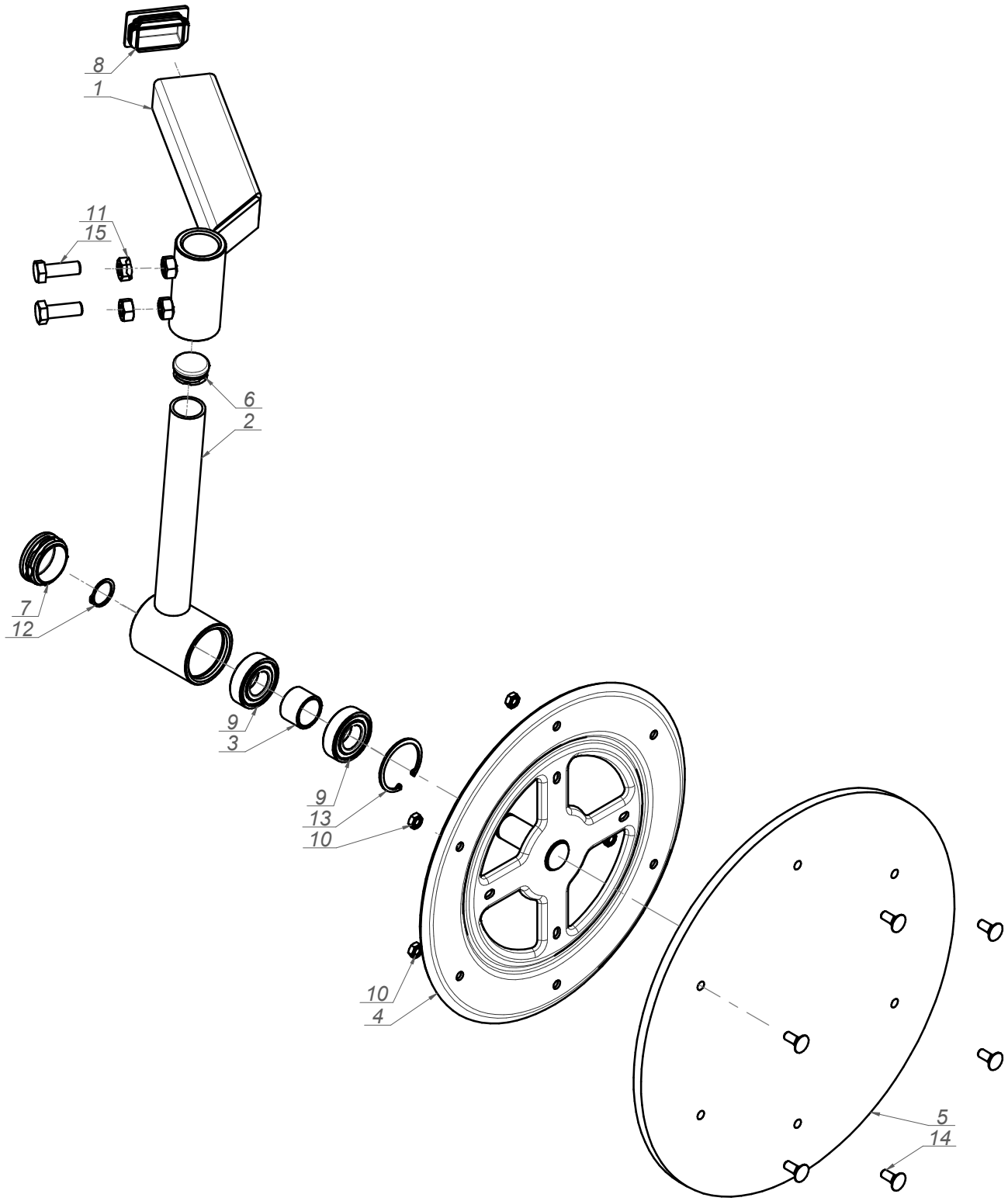

SaMASZ®
MASZYNY ROLNICZE I KOMUNALNE
FARM AND MUNICIPAL MACHINERY

0229.06.00.005
Zgarniacz lewy
Swath guide left

Tab. 7

L.p. Item	Numer części Part No.	Nazwa części	Description	Ilość Quantity	Uwagi Notes
1	0229.06.01.000	Ramie przesuwne lewe	Swath guide bracket	1	
2	0229.06.02.000	Ramie talerza lewe	Swath guide arm left	1	
3	0229.06.06.000	Tuleja dystansowa fi25 L=23	Spacer fi 25 L=23	1	
4	0235.07.05.005	Tarcza zgarniacza fi355	Swath guide plate fi355	1	
5	MIHK-420-000	Tarcza gumowa fi420x10 (0235.07.06.005)	Rubber plate fi420x10 (0235.07.06.005)	1	
6	MITZ-034-000	Zaślepka plastik ok 34x1 - 111065	Plastic plug round 34x1 - 111065	1	
7	MITZ-050-001	Zaślepka plastik ok 50x1.0-3.0 - 111068	Plastic plug fi 50x1.0-3.0 - 111068	1	
8	MITZ-060-003	Zaślepka plastik prost 60x40x3-5	Plastic plug 60x40x3 square	1	
9	MZLZ-005-008	Łożysko 6205 2RS	Bearing 6205 2RS	2	
10	MZNZ-008-001	Nakrętka M 8 kl. 8 oc.	Nut M 8 cl. 8 z.	6	
11	MZNZ-012-002	Nakrętka M12 kl. 8 oc.	Nut M12 cl. 8 z.	2	
12	MZSE-025-001	Pierścień osad. Z 25	Circlip Z 25	1	
13	MZSE-052-001	Pierścień osad. W 52	Circlip W 52	1	
14	MZSP-008-001	Sruba M 8x 20 kl. 8.8 oc. PODS.	Bolt M 8x20 cl. 8.8 z. sq.-neck	6	
15	MZSZ-012-003	Sruba M12x 35 kl. 8.8 oc. (82105)	Bolt M12x 35 cl. 8.8 z. (82105)	2	

0619.14.13.007
Nakładka ścieralna
Skid plate

Tab. 8

Opcja / Option

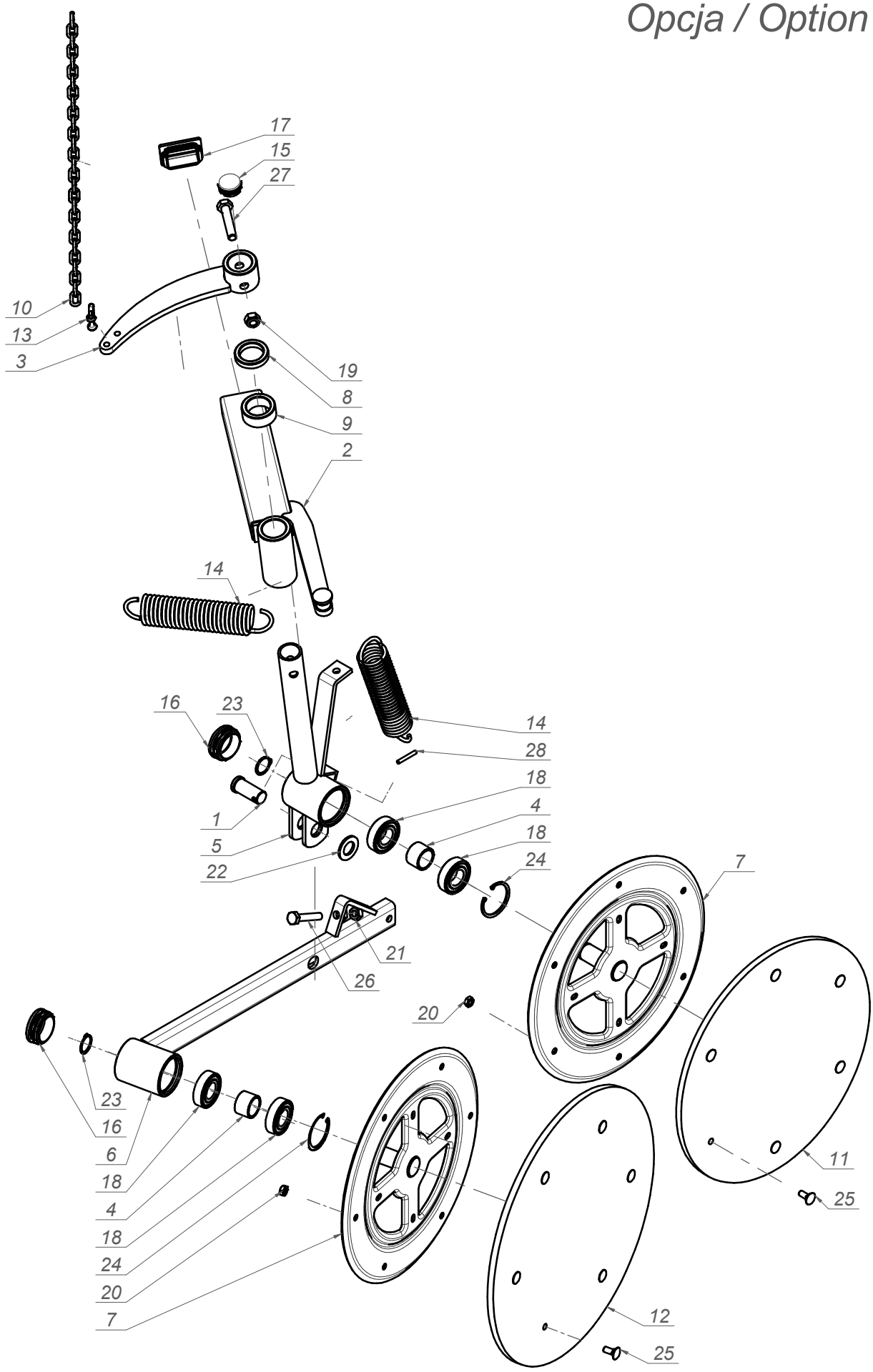

SaMASZ®
MASZYNY ROLNICZE I KOMUNALNE
FARM AND MUNICIPAL MACHINERY

0619.14.13.007
Nakładka ścieralna
Skid plate

Tab. 8

L.p. Item	Numer części Part No.	Nazwa części	Description	Ilość Quantity	Uwagi Notes
1	00SO.20.24.050	Sworzeń fi.20/24 L= 50 (SO.20.24.050)	Pin fi.20/24 L= 50 (SO.20.24.050)	1	
2	0227.06.01.000	Ramię przesuwne lewe	Swath guide arm left	1	
3	0227.06.02.000	Dźwignia napinacza lewa	Swath guide lever left	1	
4	0229.06.06.000	Tuleja dystansowa fi25 L=23	Spacer fi 25 L=23	2	
5	0235.06.02.000	Ramię talerza lewe	Swath guide arm - left	1	
6	0235.06.04.000	Ramie talerza tylnego lewe	Swath guide arm - rear	1	
7	0235.07.05.005	Tarcza zgarniacza fi355	Swath guide plate fi355	2	
8	0235.07.07.000	Podkładka dystansowa fi.34,5 L-10	Distance washer fi.34,5 L-10	1	
9	0235.07.08.000	Podkładka dystansowa fi.34,5 L-20	Distance washer fi.34,5 L-20	1	
10	0235.07.09.000	Łańcuch fi.4 L-570	Chain fi.4 L-570	1	
11	MIHK-380-000	Tarcza gumowa fi380x10 (0235.07.11.005)	Rubber plate fi380x10	1	
12	MIHK-420-000	Tarcza gumowa fi420x10 (0235.07.06.005)	Rubber plate fi420x10 (0235.07.06.005)	1	
13	MIIS-006-001	Szekla fi 6	Shackle fi 6	1	
14	MISP-005-004	Sprężyna fi. 5 L= 174 (0235.07.10.000)	Pin fi. 5 L= 174 (0235.07.10.000)	2	
15	MITZ-034-000	Zaślepka plastik ok 34x1 - 111065	Plastic plug round 34x1 - 111065	1	
16	MITZ-050-001	Zaślepka plastik ok 50x1.0-3.0 - 111068	Plastic plug fi 50x1.0-3.0 - 111068	2	
17	MITZ-060-003	Zaślepka plastik prost 60x40x3-5	Plastic plug 60x40x3 square	1	
18	MZLZ-005-008	Łożysko 6205 2RS	Bearing 6205 2RS	4	
19	MZNS-012-004	Nakrętka M12 kl. 8 oc. samozab.	Nut M12 cl. 8 z. self-lock.	1	
20	MZNZ-008-001	Nakrętka M 8 kl. 8 oc.	Nut M 8 cl. 8 z.	12	
21	MZNZ-010-001	Nakrętka M10 kl. 8 oc.	Nut M10 cl. 8 z.	1	
22	MZPP-020-001	Podkładka fi20 oc.	Washer fi20 z.	1	
23	MZSE-025-001	Pierścień osad. Z 25	Circlip Z 25	2	
24	MZSE-052-001	Pierścień osad. W 52	Circlip W 52	2	
25	MZSP-008-001	Śruba M 8x 20 kl. 8.8 oc. PODS.	Bolt M 8x20 cl. 8.8 z. sq.-neck	12	
26	MZSZ-010-055	Śruba M10x 55 kl. 8.8 oc. (82105)	Bolt M10x 55 kl. 8.8 oc. (82105)	1	
27	MZSZ-012-006	Śruba M12x 60 kl. 8.8 oc. (82105)	Bolt M12x 60 kl. 8.8 oc. (82105)	1	
28	MZZK-005-006	Kołek spręż. fi 5x 36 nierdz.	Spring pin fi 5x36 ss.	1	

SaMASZ®
MASZYNY ROLNICZE I KOMUNALNE
FARM AND MUNICIPAL MACHINERY

0619.14.14.007
Nakładka ścieralna skrajna
Skid plate - outer

Tab. 9

Opcja / Option

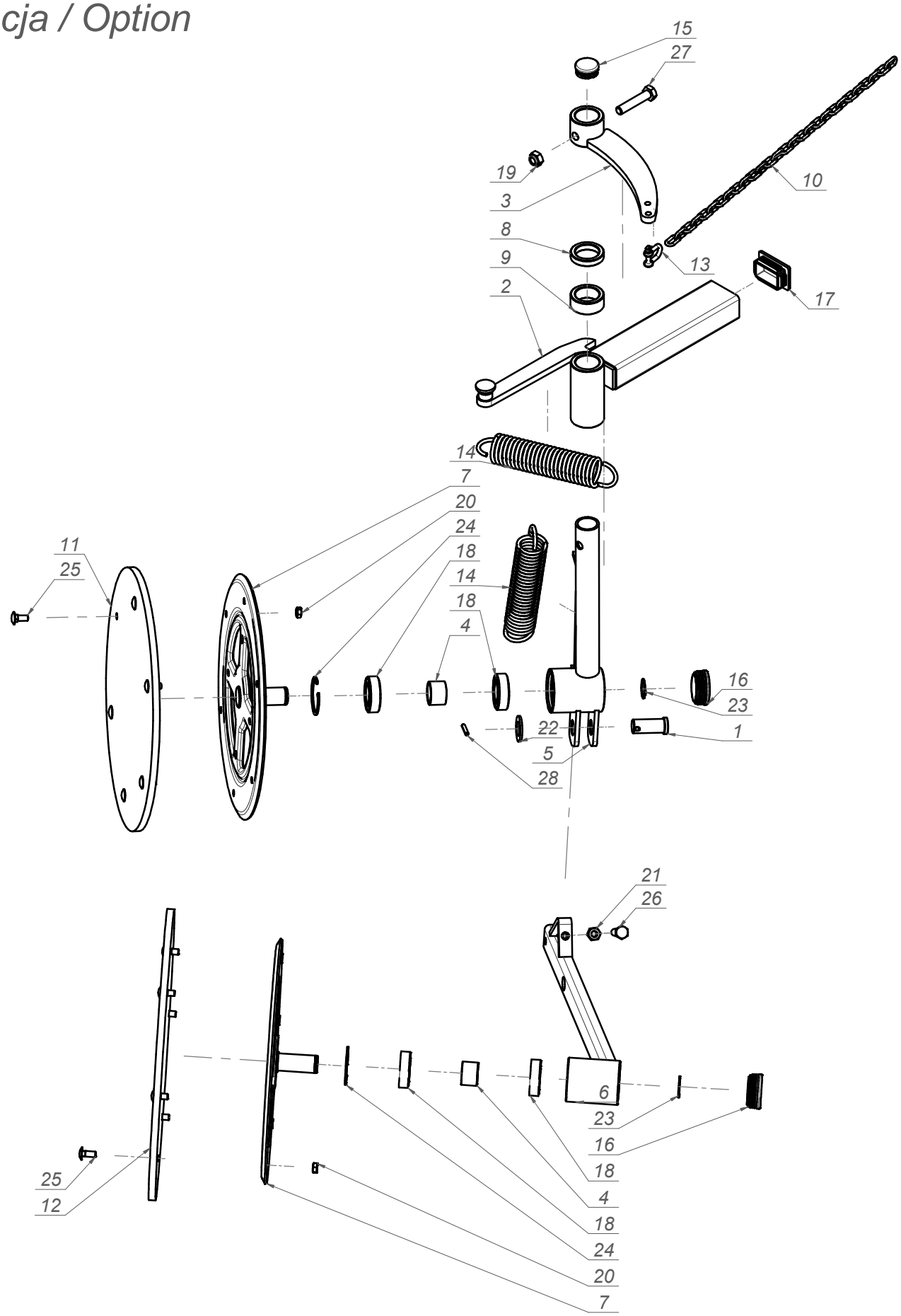

SaMASZ®
MASZYNY ROLNICZE I KOMUNALNE
FARM AND MUNICIPAL MACHINERY

0619.14.14.007
Nakładka ścieralna skrajna
Skid plate - outer

Tab. 9

L.p. Item	Numer części Part No.	Nazwa części	Description	Ilość Quantity	Uwagi Notes
1	00SO.20.24.050	Sworzeń fi.20/24 L= 50 (SO.20.24.050)	Pin fi.20/24 L= 50 (SO.20.24.050)	1	
2	0227.07.01.000	Ramię przesuwne prawe	Swath guide arm right	1	
3	0227.07.02.000	Dźwignia napinacza prawa	Tensioner's lever right	1	
4	0229.06.06.000	Tuleja dystansowa fi25 L=23	Spacer fi 25 L=23	2	
5	0235.07.02.000	Ramię talerza prawe	Swath guide arm - right	1	
6	0235.07.04.000	Ramię talerza tylnego prawe	Swath guide arm - rear	1	
7	0235.07.05.005	Tarcza zgarniacza fi355	Swath guide plate fi355	2	
8	0235.07.07.000	Podkładka dystansowa fi.34,5 L-10	Distance washer fi.34,5 L-10	1	
9	0235.07.08.000	Podkładka dystansowa fi.34,5 L-20	Distance washer fi.34,5 L-20	1	
10	0235.07.09.000	Łańcuch fi.4 L-570	Chain fi.4 L-570	1	
11	MIHK-380-000	Tarcza gumowa fi380x10 (0235.07.11.005)	Rubber plate fi380x10	1	
12	MIHK-420-000	Tarcza gumowa fi420x10 (0235.07.06.005)	Rubber plate fi420x10 (0235.07.06.005)	1	
13	MIIS-006-001	Szekla fi 6	Shackle fi 6	1	
14	MISP-005-004	Sprężyna fi. 5 L= 174 (0235.07.10.000)	Pin fi. 5 L= 174 (0235.07.10.000)	2	
15	MITZ-034-000	Zaślepka plastik ok 34x1 - 111065	Plastic plug round 34x1 - 111065	1	
16	MITZ-050-001	Zaślepka plastik ok 50x1.0-3.0 - 111068	Plastic plug fi 50x1.0-3.0 - 111068	2	
17	MITZ-060-003	Zaślepka plastik prost 60x40x3-5	Plastic plug 60x40x3 square	1	
18	MZLZ-005-008	Łożysko 6205 2RS	Bearing 6205 2RS	4	
19	MZNS-012-004	Nakrętka M12 kl. 8 oc. samozab.	Nut M12 cl. 8 z. self-lock.	1	
20	MZNZ-008-001	Nakrętka M 8 kl. 8 oc.	Nut M 8 cl. 8 z.	12	
21	MZNZ-010-001	Nakrętka M10 kl. 8 oc.	Nut M10 cl. 8 z.	1	
22	MZPP-020-001	Podkładka fi20 oc.	Washer fi20 z.	1	
23	MZSE-025-001	Pierścień osad. Z 25	Circlip Z 25	2	
24	MZSE-052-001	Pierścień osad. W 52	Circlip W 52	2	
25	MZSP-008-001	Śruba M 8x 20 kl. 8.8 oc. PODS.	Bolt M 8x20 cl. 8.8 z. sq.-neck	12	
26	MZSZ-010-055	Śruba M10x 55 kl. 8.8 oc. (82105)	Bolt M10x 55 kl. 8.8 oc. (82105)	1	
27	MZSZ-012-006	Śruba M12x 60 kl. 8.8 oc. (82105)	Bolt M12x 60 kl. 8.8 oc. (82105)	1	
28	MZZK-005-002	Kołek spręż. fi 5x 32 oc.	Spring pin fi 5x32 z.	1	-

SaMASZ®
MASZYNY ROLNICZE I KOMUNALNE
FARM AND MUNICIPAL MACHINERY

0606.04.00.007
Zespół tnący prawy
Cutting unit right

Tab. 10

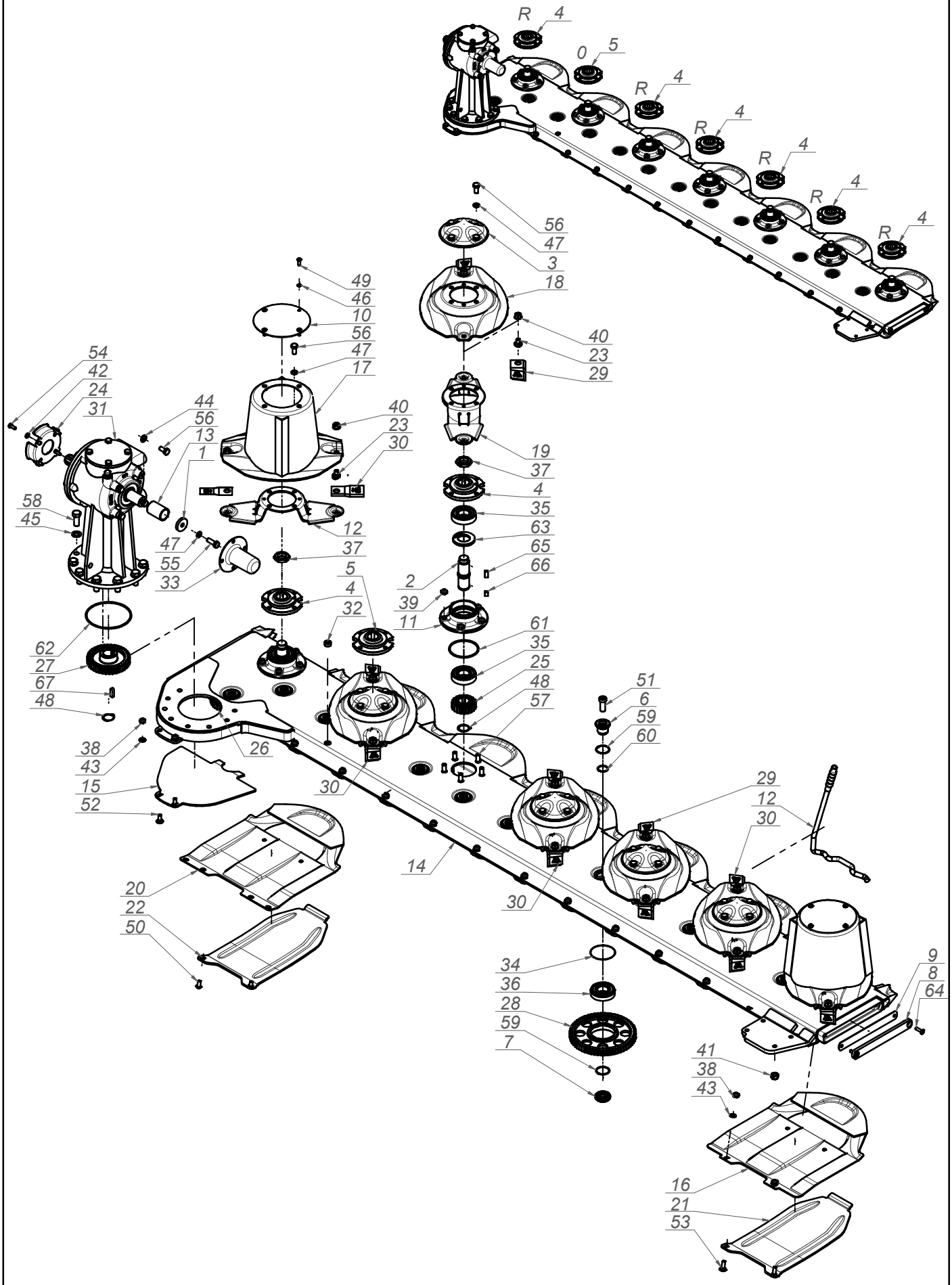

SaMASZ®
MASZYNY ROLNICZE I KOMUNALNE
FARM AND MUNICIPAL MACHINERY

0606.04.00.007
Zespół tnący prawy
Cutting unit right

Tab. 10

L.p. Item	Numer części Part No.	Nazwa części	Description	Ilość Quantity	Uwagi Notes
1	0108.02.08.000	Podkładka dociskająca	Washer	1	
2	0540.03.05.000	Wałek napędowy dysku L-120	Pinion shaft L=120	7	
3	0540.03.08.000	Pokrywka dysku	Disc	5	
4	0540.03.09.002	Piasta górna dysku prawa	Top hub - right	6	
5	0540.03.10.002	Piasta górna dysku	Top hub	1	
6	0540.03.11.000	Sworzeń koła pośredniego - górny	Idler holder - upper	13	
7	0540.03.12.000	Sworzeń koła pośredniego - dolny	Idler holder - lower	13	
8	0540.03.13.001	Zamknięcie listwy	Bar closure	1	
9	0540.03.14.001	Zamknięcie listwy - Guma	Bar closure - rubber	1	
10	0540.03.22.001	Pokrywa bębna	Drum's cover	2	
11	0540.03.23.001	Piasta dolna	Lower hub	7	
12	0540.03.67.003	Klucz wymiany noży	Knife mounting lever	1	
13	0606.04.01.003	Tuleja dociskowa przekładni	Distance bush	1	
14	0608.04.01.003	Listwa spawana prawa	Cutterbar welded right	1	
15	0608.04.21.003	Płoza prawa	Skid - right	1	
16	0619.14.02.007	Ślizg	Sliding skid	6	
17	0619.14.03.007	Dysk roboczy z bębnem	Working disc with drum	2	
18	0619.14.04.007	Dysk roboczy	Working disc	5	
19	0619.14.06.007	Trzymak nożowy	Knife holder	7	
20	0619.14.11.007	Ślizg skrajny	Slide - outer	1	
21	0619.14.13.007	Nakładka ścieralna	Skid plate	6	
22	0619.14.14.007	Nakładka ścieralna skrajna	Skid plate - outer	1	
23	MIIO-003-012	Obsada M12 z pazurem - typ 2 (0619.14.05.007)	Knife holder pin M12 - flange	14	
24	MIIU-261-000	Uchwyt mocowania osłony 395011261R	PTO guard holder 395011261R	1	
25	MIKW-020-135	Koło zębate talerza roboczego Z20 (0540.03.07.000)	Cutting disc gear Z20	7	
26	MIKW-038-080	Koło zębate pośrednie Z38 (0229.05.02.000)	Gear Z38 - idler	1	
27	MIKW-038-138	Koło zębate napędowe Z38 (0540.03.06.000)	Gear Z38	1	
28	MIKW-060-080	Koło zębate pośrednie Z60 (0225.05.13.000)	Gear Z60 - idler	12	
29	MINO-000-005	Nóż skośny lewy 105x49x4 (0540.03.24.002)	Left slanted blade 105x49x4	6	
30	MINO-000-005	Nóż skośny prawy 105x49x4 (0540.03.25.002)	Right slanted blade 105x49x4	8	
31	MIPS-054-001	Przekładnia kątowa 054-02.10CB.R	Intersecting axis gear 054-01.10CB.R	1	
32	MITK-000-003	Korek wlewu oleju M22x1,5 stoż.	Oil inlet plug M22x1.5	1	
33	MITO-000-012	Osłona wałka przekładni BP S 240000079	PTO stub cover	1	
34	MZIP-000-008	Pierścień zabez. fi.95 (łożysko 6307N fi.80)	Ring fi.95 (bearing 6307N fi.80)	13	
35	MZLZ-063-000	Łożysko 6307 2RS C3	Bearing 6307 2RS C3	14	
36	MZLZ-063-007	Łożysko 6307 2RS N C3	Bearing 6307 2RS N	13	
37	MZNN-030-000	Nakrętka M30x1,5 kl. 8 oc. niska	Nut M30x1.5 cl. 8 z. low	7	
38	MZNS-010-002	Nakrętka M10 kl. 8 oc. samozab.	Nut M10 cl. 8 z. self-lock.	14	
39	MZNS-012-004	Nakrętka M12 kl. 8 oc. samozab.	Nut M12 cl. 8 z. self-lock.	35	
40	MZNS-012-692	Nakrętka M12 kl.10 oc. kołnierzowa	Nut M12 cl. 10.9 z. collar	14	
41	MZNS-014-004	Nakrętka M14 kl. 8 oc. samozab.	Nut M14 cl. 8 z. self-lock.	4	
42	MZPP-008-002	Podkladka fi 8 oc.	Washer fi 8 z.	4	
43	MZPP-010-001	Podkładka fi10 oc.	Washer fi10 z.	14	
44	MZPP-012-002	Podkładka fi12 oc.	Washer fi12 z.	4	
45	MZPP-016-001	Podkładka fi16 oc.	Washer fi16 z.	8	
46	MZPS-008-001	Podkładka spręż. fi 8,2 oc.	Spring washer fi 8.2 z.	8	
47	MZPS-012-001	Podkładka spręż. fi12,2 oc.	Spring washer fi12.2 z.	29	
48	MZSE-035-001	Pierścień osad. Z 35	Circlip Z 35	8	
49	MZSI-008-101	Śruba M 8x 20 kl. 10.9 oc. GRZYB IMB (7380)	Bolt M 8x 20 cl. 10.9 z. ALLEN	8	
50	MZSI-010-009	Śruba M10x 20 kl. 10.9 oc. GRZYB IMB (7380)	Bolt M10x 20 cl. 10.9 z. ALLEN	2	
51	MZSI-016-041	Śruba M16x 40 kl. 10.9 oc. IMB. WALC. NISKI	Bolt M16x 40 cl. 10.9 z. ALLEN ROLL. LOW	13	
52	MZSP-010-001	Śruba M10x 25 kl. 8.8 oc. PODS.	Bolt M10x 25 cl. 8.8 z. square-neck	2	
53	MZSP-010-004	Śruba M10x 30 kl. 8.8 oc. PODS.	Bolt M10x 30 cl. 8.8 z. Square-neck	12	
54	MZSZ-008-001	Śruba M 8x 20 kl. 8.8 oc. (82105)	Bolt M 8x 20 cl. 8.8 z. (82105)	4	
55	MZSZ-012-003	Śruba M12x 35 kl. 8.8 oc. (82105)	Bolt M12x 35 cl. 8.8 z. (82105)	1	
56	MZSZ-012-010	Śruba M12x 25 kl. 8.8 oc. (82105)	Bolt M12x 25 cl. 8.8 z.	32	
57	MZSZ-012-030	Śruba specjalna M12x 30 kl.10.9oc.(0540.03.18.000)	Knurled bolt M12x 30 cl. 10.9 z.	35	
58	MZSZ-016-007	Śruba M16x 40 kl. 8.8 oc. (82105)	Bolt M16x 40 cl. 8.8 z.	8	
59	MZUO-030-001	Oring - 30x2,5	Oring - 30x2.5	26	
60	MZUO-030-001	Oring - 30x2,5	Oring - 30x2.5	13	
61	MZUO-090-001	Oring - 90x4	Oring - 90x4	7	
62	MZUO-142-000	Oring - 142x4	Oring 142x4	1	
63	MZUS-040-072	Simmering AO - 40x 72x 7	Simmering AO - 40x 72x 7	7	
64	MZWB-008-005	Śruba M 8x 30 kl. 8.8 oc. IMB. STOŻ.	Bolt M 8x 30 cl. 8.8 z. counter-sunk hex	2	
65	MZWP-000-002	Wpust B 10x 8x 22	Cut off key B 10x8x22	7	
66	MZWP-010-016	Wpust B 10x 8x 14	Cut off key B 10x8x14	7	
67	MZWP-010-032	Wpust AB 10x8x32	Cut off key AB 10x8x32	1	

Zamienność dysków roboczych
Optional working discs

Tab. 10a

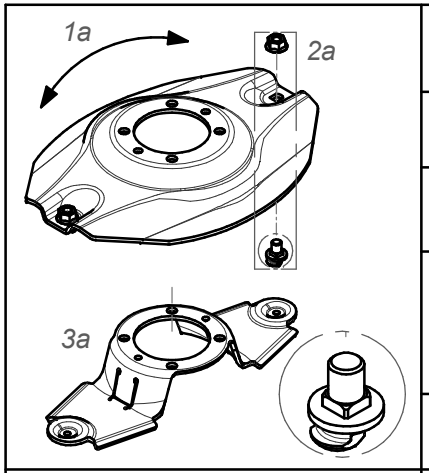

Dysk roboczy z obsadą noża M12 z pazurem i kwadratem			Working disc with knife holder M12 - flange square	
Lp. Item	Numer części Part No.	Nazwa części	Description	Ilość w kpl. Quantity for set
1a	0619.14.04.007	Dysk roboczy	Working disc	1
2a	MZNS-012-692	Nakrętka M12 kl.10 oc. kołnierzowa	Nut M12 cl. 10.9 z. collar	2
	MIIO-003-012	Obsada M12 z pazurem - typ 2 (0619.14.05.007)	Knife holder pin M12 - flange - type 2 (0619.14.05.007)	
3a	0619.14.06.007	Trzymak nożowy	Knife holder	1

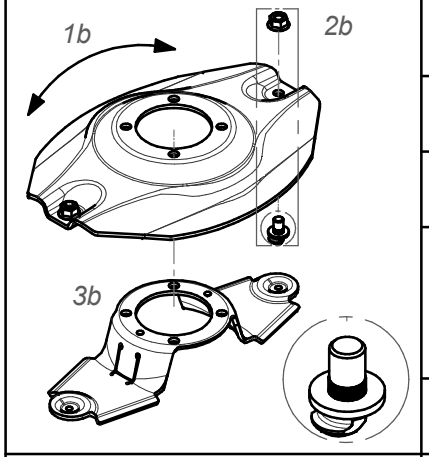

Dysk roboczy z obsadą noża M12 z pazurem i moletem			Working disc with knife holder M12 - flange	
Lp. Item	Numer części Part No.	Nazwa części	Description	Ilość w kpl. Quantity for set
1b	0540.03.04.002	Dysk roboczy	Working disc	1
2b	MZNS-012-692	Nakrętka M12 kl.10 oc. kołnierzowa	Nut M12 cl. 10.9 z. collar	2
	MIIO-001-013	Obsada M12 z pazurem (0540.03.24.003)	Knife holder pin M12 - flange (0540.03.24.003)	
3b	0619.14.06.007	Trzymak nożowy	Knife holder	1

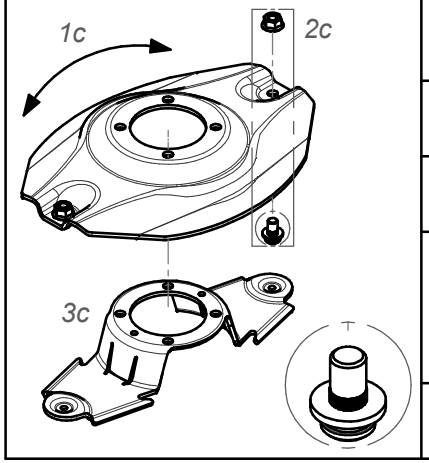

Dysk roboczy z obsadą noża M12 (kpl.)			Working disc with knife holder M12 (set)	
Lp. Item	Numer części Part No.	Nazwa części	Description	Ilość w kpl. Quantity for set
1c	0540.03.04.002	Dysk roboczy	Working disc	1
2c	MZNS-012-692	Nakrętka M12 kl.10 oc. kołnierzowa	Nut M12 cl. 10.9 z. collar	2
	MIIO-001-012	Obsada noża M12 (0225.05.20.001)	Knife holder pin M12 (0225.05.20.001)	
3c	0540.03.20.002	Trzymak nożowy	Knife holder	1

Zamienność dysków roboczych
Optional working discs

Tab. 10b

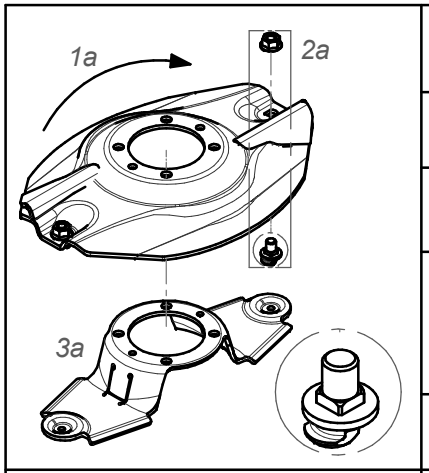

Dysk roboczy z z podbiciem, obsada noża M12 z pazurem i kwadratem - prawy (kpl.)			Working disc with instep, knife holder M12 flange square - right (set)	
Lp. Item	Numer części Part No.	Nazwa części	Description	Ilość w kpl. Quantity for set
1a	0619.14.21.007	Dysk roboczy z podbiciem - prawy	Working disc with instep - right	1
2a	MZNS-012-692	Nakrętka M12 kl.10 oc. kołnierzowa	Nut M12 cl. 10.9 z. collar	2
	MIIO-003-012	Obsada M12 z pazurem - typ 2 (0619.14.05.007)	Knife holder pin M12 - flange - type 2 (0619.14.05.007)	
3a	0619.14.06.007	Trzymak nożowy	Knife holder	1

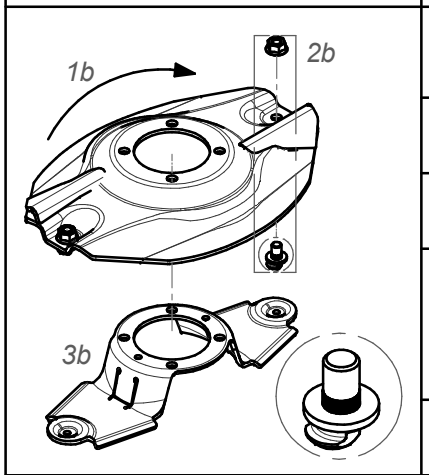

Dysk roboczy z z podbiciem, obsada noża M12 z pazurem i moletem - prawy (kpl.)			Working disc with instep, knife holder M12 flange - right (set)	
Lp. Item	Numer części Part No.	Nazwa części	Description	Ilość w kpl. Quantity for set
1b	0540.03.35.002	Dysk roboczy z podbiciem - prawy	Working disc with instep - right	1
2b	MZNS-012-692	Nakrętka M12 kl.10 oc. kołnierzowa	Nut M12 cl. 10.9 z. collar	2
	MIIO-002-012	Obsada M12 z pazurem (0540.03.24.003)	Knife holder pin M12 - flange (0540.03.24.003)	
3b	0619.14.06.007	Trzymak nożowy	Knife holder	1

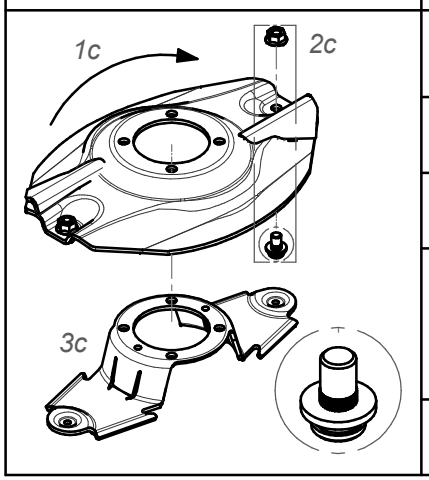

Dysk roboczy z podbiciem - prawy (kpl.)			Working disc with instep - right (set)	
Lp. Item	Numer części Part No.	Nazwa części	Description	Ilość w kpl. Quantity for set
1c	0540.03.35.002	Dysk roboczy z podbiciem - prawy	Working disc with instep - right	1
2c	MZNS-012-692	Nakrętka M12 kl.10 oc. kołnierzowa	Nut M12 cl. 10.9 z. collar	2
	MIIO-001-012	Obsada noża M12 (0225.05.20.001)	Knife holder pin M12 (0225.05.20.001)	
3c	0540.03.20.002	Trzymak nożowy	Knife holder	1

Zamienność dysków roboczych
Optional working discs

Tab. 10c

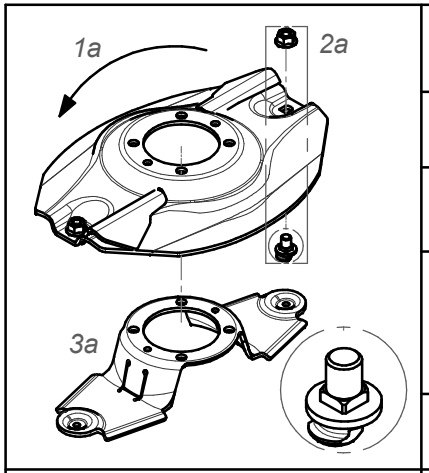

Dysk roboczy z z podbiciem, obsada noża M12 z pazurem i kwadratem - lewy (kpl.)			Working disc with instep, knife holder M12 flange square - left (set)	
Lp. Item	Numer części Part No.	Nazwa części	Description	Ilość w kpl. Quantity for set
1a	0619.14.04.007	Dysk roboczy	Working disc	1
2a	MZNS-012-692	Nakrętka M12 kl.10 oc. kołnierzowa	Nut M12 cl. 10.9 z. collar	2
	MIIO-003-012	Obsada M12 z pazurem - typ 2 (0619.14.05.007)	Knife holder pin M12 - flange - type 2 (0619.14.05.007)	
3a	0619.14.06.007	Trzymak nożowy	Knife holder	1

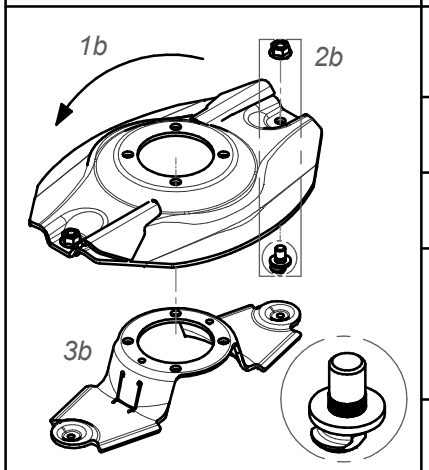

Dysk roboczy z z podbiciem, obsada noża M12 z pazurem i moletem - lewy (kpl.)			Working disc with instep, knife holder M12 flange - left (set)	
Lp. Item	Numer części Part No.	Nazwa części	Description	Ilość w kpl. Quantity for set
1b	0540.03.04.002	Dysk roboczy	Working disc	1
2b	MZNS-012-692	Nakrętka M12 kl.10 oc. kołnierzowa	Nut M12 cl. 10.9 z. collar	2
	MIIO-001-013	Obsada M12 z pazurem (0540.03.24.003)	Knife holder pin M12 - flange (0540.03.24.003)	
3b	0619.14.06.007	Trzymak nożowy	Knife holder	1

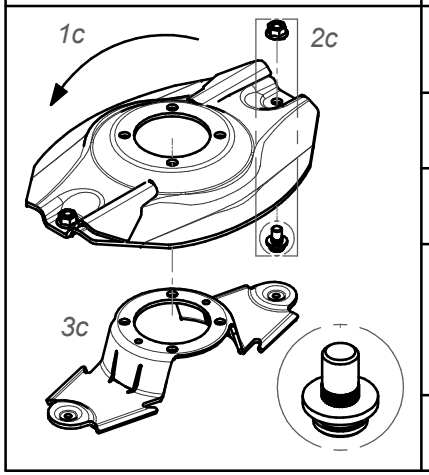

Dysk roboczy z podbiciem - lewy (kpl.)			Working disc with instep - left (set)	
Lp. Item	Numer części Part No.	Nazwa części	Description	Ilość w kpl. Quantity for set
1c	0540.03.04.002	Dysk roboczy z podbiciem - lewy	Working disc	1
2c	MZNS-012-692	Nakrętka M12 kl.10 oc. kołnierzowa	Nut M12 cl. 10.9 z. collar	2
	MIIO-001-012	Obsada noża M12 (0225.05.20.001)	Knife holder pin M12 (0225.05.20.001)	
3c	0540.03.20.002	Trzymak nożowy	Knife holder	1

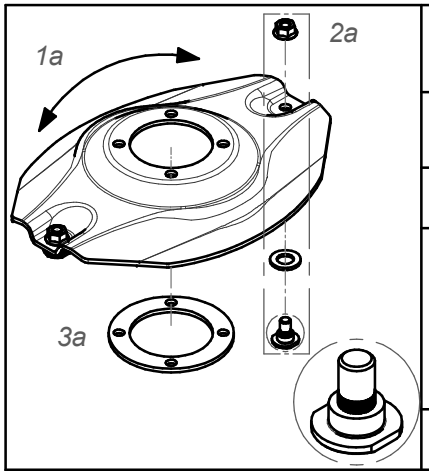

Opcjonalny dysk roboczy z obsadą na noże (bez szybkiej wymiany) (kpl.)			Optional working disc with fixed knife (no quick knife replacment) (set)	
Lp. Item	Numer części Part No.	Nazwa części	Description	Ilość w kpl. Quantity for set
1a	0540.03.04.002	Dysk roboczy	Working disc	1
2a	MZNS-012-692	Nakrętka M12 kl.10 oc. kołnierzowa	Nut M12 cl. 10.9 z. collar	2
	MZPP-018-001	Podkładka ∅18 oc.	Washer ∅18 z.	
	MIIO-001-013	Obsada noża M12 - obsady (0540.13.20.003)	Fixed knife holder M12 (0540.13.20.003)	
3a	0540.13.24.002	Dystans dysku	Spacer	1

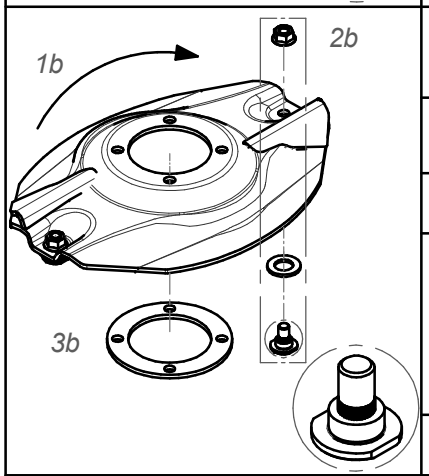

Opcjonalny dysk roboczy z podbiciem - obsady (bez szybkiej wymiany noży) (kpl.) - prawy			Optional working disc with instep and fixed knife (no quick knife replacment) (set) - right	
Lp. Item	Numer części Part No.	Nazwa części	Description	Ilość w kpl. Quantity for set
1b	0540.03.35.002	Dysk roboczy z podbiciem - prawy	Working disc with instep - right	1
2b	MZNS-012-692	Nakrętka M12 kl.10 oc. kołnierzowa	Nut M12 cl. 10.9 z. collar	2
	MZPP-018-001	Podkładka ∅18 oc.	Washer ∅18 z.	
	MIIO-001-013	Obsada noża M12 - obsady (0540.13.20.003)	Fixed knife holder M12 (0540.13.20.003)	
3b	0540.13.24.002	Dystans dysku	Spacer	1

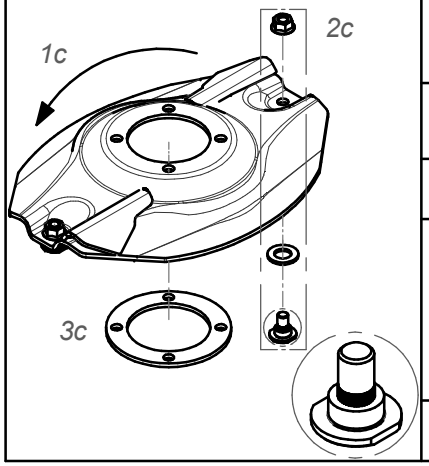

Opcjonalny dysk roboczy z podbiciem - obsady (bez szybkiej wymiany noży) (kpl.) - lewy			Optional working disc with instep and fixed knife (no quick knife replacment) (set) - left	
Lp. Item	Numer części Part No.	Nazwa części	Description	Ilość w kpl. Quantity for set
1c	0540.03.34.002	Dysk roboczy z podbiciem - lewy	Working disc with instep - left	1
2c	MZNS-012-692	Nakrętka M12 kl.10 oc. kołnierzowa	Nut M12 cl. 10.9 z. collar	2
	MZPP-018-001	Podkładka ∅18 oc.	Washer ∅18 z.	
	MIIO-001-013	Obsada noża M12 - obsady (0540.13.20.003)	Fixed knife holder M12 (0540.13.20.003)	
3c	0540.13.24.002	Dystans dysku	Spacer	1

Zamienność dysków roboczych
Optional working discs

Tab. 10d

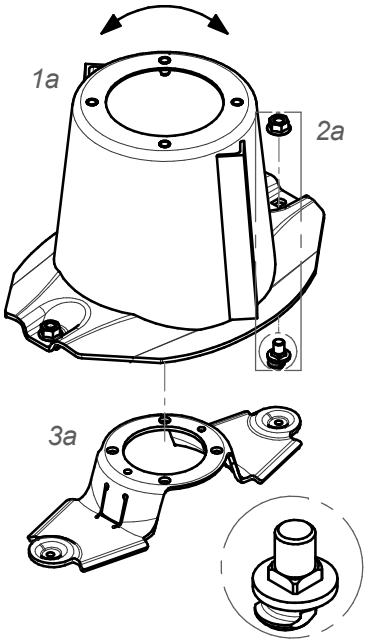

Dysk roboczy z bębnem, obsada noża M12 z pazurem i kwadratem			Working disc with drum, knife holder M12 - flange square (set)	
Lp. Item	Numer części Part No.	Nazwa części	Description	Ilość w kpl. Quantity for set
1a	0619.14.03.007	Dysk roboczy z bębnem	Working disc with drum	1
2a	MZNS-012-692	Nakrętka M12 kl.10 oc. kołnierzowa	Nut M12 cl. 10.9 z. collar	2
	MIIO-003-012	Obsada M12 z pazurem - typ 2 (0619.14.05.007)	Knife holder pin M12 - flange - type 2 (0619.14.05.007)	
3a	0619.14.06.007	Trzymak nożowy	Knife holder	1

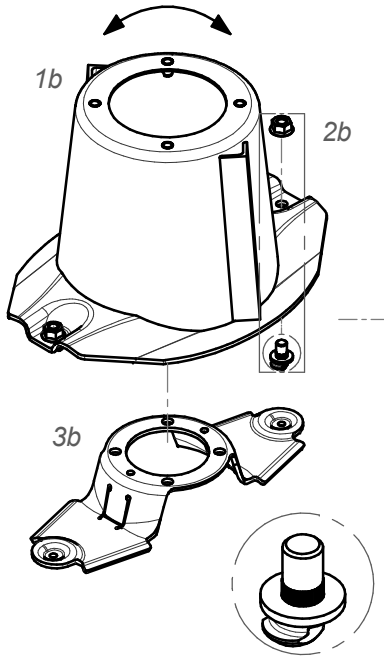

Dysk roboczy z bębnem, obsada noża M12 z pazurem i moletem			Workind disc with drum, knife holder M12 - flange (set)	
Lp. Item	Numer części Part No.	Nazwa części	Description	Ilość w kpl. Quantity for set
1b	0540.03.03.002	Dysk roboczy z bębnem	Working disc with drum	1
2b	MZNS-012-692	Nakrętka M12 kl.10 oc. kołnierzowa	Nut M12 cl. 10.9 z. collar	2
	MIIO-002-012	Obsada M12 z pazurem (0540.03.24.003)	Knife holder pin M12 - flange (0540.03.24.003)	
3b	0619.14.06.007	Trzymak nożowy	Knife holder	1

SaMASZ®
MASZYNY ROLNICZE I KOMUNALNE
FARM AND MUNICIPAL MACHINERY

Zamienność dysków roboczych
Optional working discs

Tab. 10e

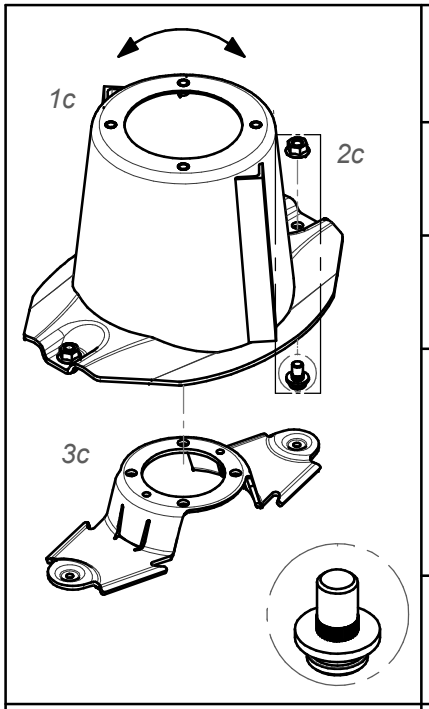

Dysk roboczy z bębnem (kpl.)			Working disc with drum (set)	
Lp. Item	Numer części Part No.	Nazwa części	Description	Ilość w kpl. Quantity for set
1c	0540.03.03.002	Dysk roboczy z bębnem	Working disc with drum	1
2c	MZNS-012-692	Nakrętka M12 kl.10 oc. kołnierzowa	Nut M12 cl. 10.9 z. collar	2
	MIIO-001-012	Obsada noża M12 - trzymak (0225.05.20.001)	Knife holder pin M12 (0225.05.20.001)	
3c	0540.03.20.002	Trzymak nożowy	Knife holder	1

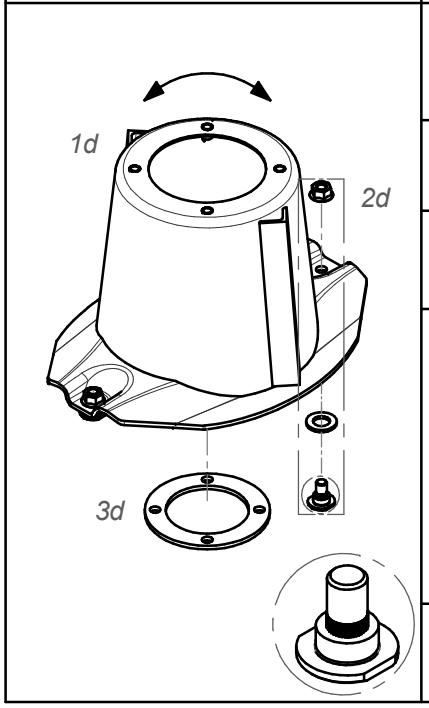

Dysk roboczy z bębnem, bez szybkiej wymiany noży (kpl.)			Workind disc with drum and fixed knife no quick knife replacment(set)	
Lp. Item	Numer części Part No.	Nazwa części	Description	Ilość w kpl. Quantity for set
1d	0540.03.03.002	Dysk roboczy z bębnem	Working disc with drum	1
2d	MZNS-012-692	Nakrętka M12 kl.10 oc. kołnierzowa	Nut M12 cl. 10.9 z. collar	2
	MZPP-018-001	Podkładka ∅18 oc.	Washer ∅18 z.	
	MIIO-001-013	Obsada noża M12 - obsady (0540.13.20.003)	Fixed knife holder M12 (0540.13.20.003)	
3d	0540.13.24.002	Dystans dysku	Spacer	1

SaMASZ®
MASZYNY ROLNICZE I KOMUNALNE
FARM AND MUNICIPAL MACHINERY

Zamienność dysków roboczych
Optional working discs

Tab. 10f

	Nakładki ścieralne			Topping plates	
	Lp. Item	Numer części Part No.	Nazwa części	Description	Ilość w kpl. Quantity for set
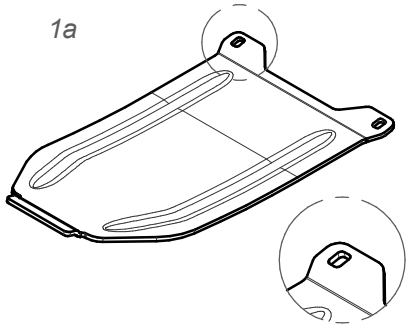	1a	0619.14.13.007	Nakładka ścieralna współpracuje ze ślizgiem: - 0619.14.02.007 - 2110.04.05.001 - 2110.05.05.001	Skid plate to be mounted together with: - 0619.14.12.007 sliding skid - 2110.04.05.001 sliding skid - 2110.05.05.001 sliding skid	1
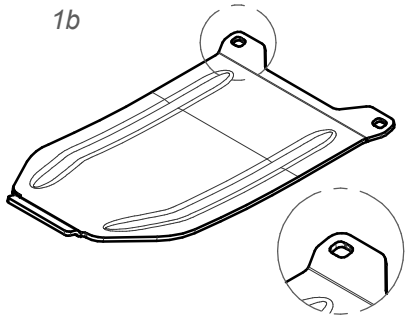	1b	0619.14.14.007	Nakładka ścieralna skrajna współpracuje ze ślizgiem nr: - 0619.14.11.007	Topping plate - outer to be mounted together with: - 0619.14.11.007	1
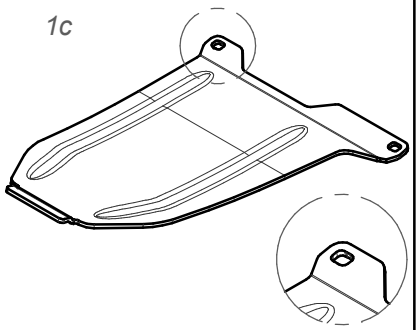	1c	0566.04.04.001	Nakładka ścieralna skrajna prawa współpracuje ze ślizgiem nr: - 0566.04.02.001	Right skid plate - outer to be mounted together with: - 0566.04.02.001 sliding skid	1
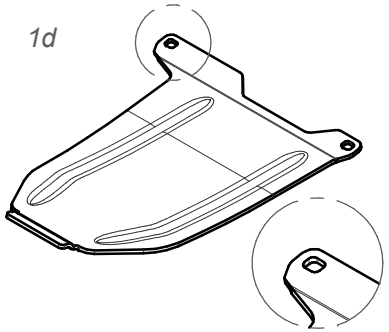	1d	0566.05.04.001	Nakładka ścieralna skrajna lewa współpracuje ze ślizgiem nr: - 0566.05.02.001	Left skid plate - outer to be mounted together with: - 0566.05.02.001 sliding skid	1

SaMASZ®
MASZYNY ROLNICZE I KOMUNALNE
FARM AND MUNICIPAL MACHINERY

Zamienność nakładek ścieralnych
Optional versions of skid plates

Tab. 10g

SaMASZ®
MASZYNY ROLNICZE I KOMUNALNE
FARM AND MUNICIPAL MACHINERY

Zamienność nakładek ścieralnych
Optional versions of skid plates

Tab. 10h

	Standardowe nakładki ścieralne			Standard skid plates	
	Lp. Item	Numer części Part No.	Nazwa części	Description	Ilość w kpl. Quantity for set
1a 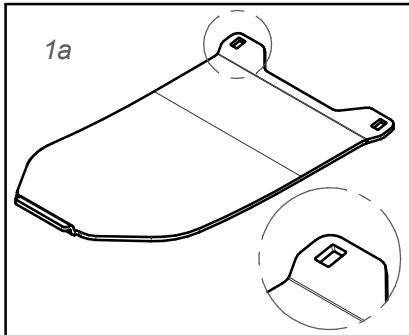	1a	0566.04.03.000	Nakładka ścieralna współpracuje ze ślizgiem nr: - 0540.03.42.002 - 2110.04.05.000 - 2110.05.05.000	Skid plate to be mounted together with: - 0540.03.42.002 sliding skid - 2110.04.05.000 sliding skid - 2110.05.05.000 sliding skid	1
1b 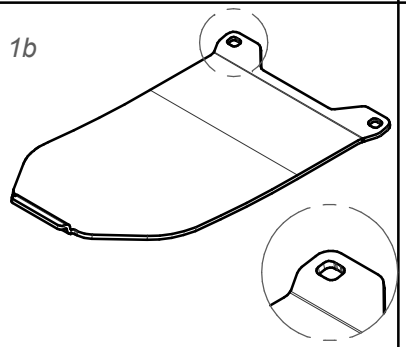	1c	0575.05.07.000	Nakładka ścieralna skrajna współpracuje ze ślizgiem nr. 0540.03.52.002	Skid plate - outer to be mounted together with 0540.03.52.002 sliding skid	1
1c 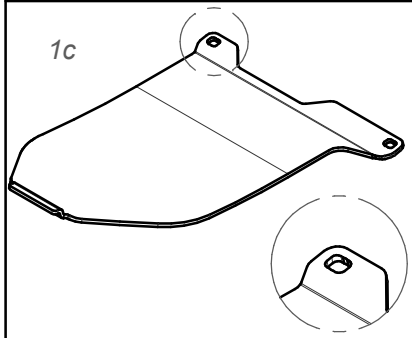	1b	0566.04.04.000	Nakładka ścieralna skrajna prawa współpracuje ze ślizgiem nr. 0566.04.02.000	Right skid plate - outer to be mounted together with 0566.04.02.000 sliding skid	1
1d 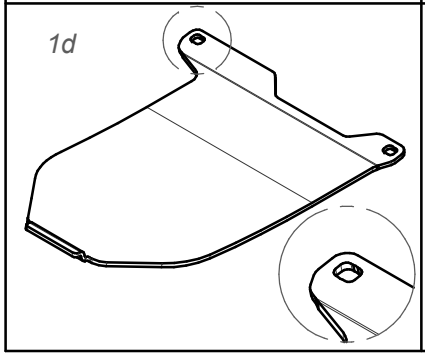	1d	0566.05.04.000	Nakładka ścieralna skrajna lewa współpracuje ze ślizgiem nr. 0566.05.02.000	Left skid plate - outer to be mounted together with 0566.05.02.000 sliding skid	1

	Opcjonalne płozy wyskoiego koszenia			Optional topping plates	
	Lp. Item	Numer części Part No.	Nazwa części	Description	Ilość w kpl. Quantity for set
1a 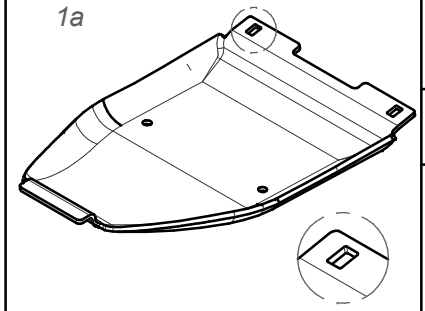	1a	0619.14.15.007	Płoza wysokiego koszenia współpracuje ze ślizgiem nr: - 0619.14.02.007 - 2110.04.05.001 - 2110.05.05.001	Topping plate to be mounted together with: - 0619.14.02.007 sliding skid - 2110.04.05.001 sliding skid - 2110.05.05.001 sliding skid	1
1b 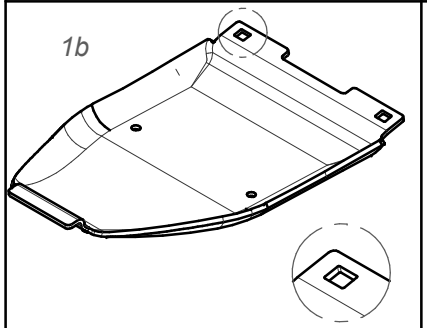	1b	0619.14.16.007	Płoza skrajna wysokiego koszenia współpracuje ze ślizgiem nr: - 0619.14.11.007 - 0566.04.02.001 - 0566.05.02.001	Topping plate - outer to be mounted together with: - 0619.14.11.007 sliding skid - 0566.04.02.001 sliding skid - 0566.05.02.001 sliding skid	1
1c 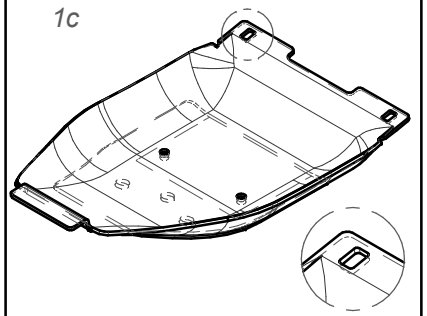	1c	0619.14.17.007	Podwójna płoza wysokiego koszenia współpracuje ze ślizgiem nr: - 0619.14.02.007 - 2110.04.05.001 - 2110.05.05.001	Double topping plate to be mounted together with: - 0619.14.02.007 sliding skid - 2110.04.05.001 sliding skid - 2110.05.05.001 sliding skid	1
1d 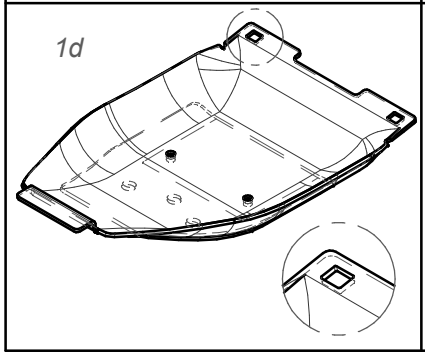	1d	0619.14.18.007	Podwójna płoza skrajna wysokiego koszenia współpracuje ze ślizgiem nr: - 0619.14.11.007 - 0566.04.02.001 - 0566.05.02.001	Double topping plate - outer to be mounted together with: - 0619.14.11.007 sliding skid - 0566.04.02.001 sliding skid - 0566.05.02.001 sliding skid	1

SaMASZ®
MASZYNY ROLNICZE I KOMUNALNE
FARM AND MUNICIPAL MACHINERY

Opcjonalne płozy wyskiego koszenia
Optional versions of topping plates

Tab. 10i

	Opcjonalne płozy wyskoiego koszenia			Optional topping plates	
	Lp. Item	Numer części Part No.	Nazwa części	Description	Ilość w kpl. Quantity for set
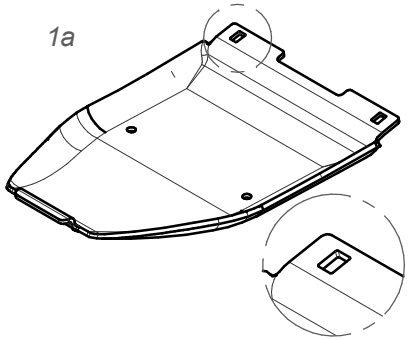 1a	1a	0540.03.74.003	Płoza wysokiego koszenia współpracuje ze ślizgiem nr: - 0540.03.42.002 - 2110.04.05.000 - 2110.05.05.000	Topping plate to be mounted together with: - 0540.03.42.002 sliding skid - 2110.04.05.000 sliding skid - 2110.05.05.000 sliding skid	1
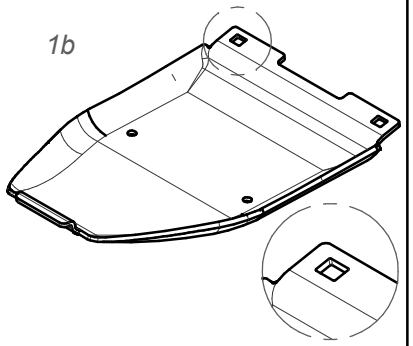 1b	1b	0540.03.75.003	Płoza skrajna wysokiego koszenia współpracuje ze ślizgiem nr. 0540.03.52.002	Topping plate - outer to be mounted together with 0540.03.52.002 sliding skid	1
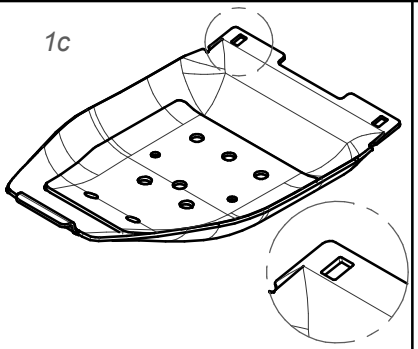 1c	1c	0540.03.44.003	Podwójna płoza wysokiego koszenia współpracuje ze ślizgiem nr: - 0540.03.42.002 - 2110.04.05.000 - 2110.05.05.000	Double topping plate to be mounted together with: - 0540.03.42.002 sliding skid - 2110.04.05.000 sliding skid - 2110.05.05.000 sliding skid	1
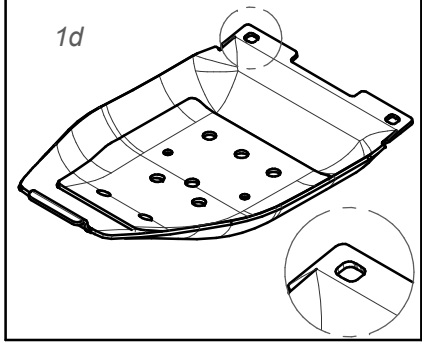 1d	1d	0540.03.68.003	Podwójna płoza skrajna wysokiego koszenia współpracuje ze ślizgiem nr. 0540.03.52.002	Double topping plate - outer to be mounted together with 0540.03.52.002 sliding skid	1

SaMASZ®
MASZYNY ROLNICZE I KOMUNALNE
FARM AND MUNICIPAL MACHINERY

Opcjonalne płozy wyskiego koszenia
Optional versions of topping plates

Tab. 10j

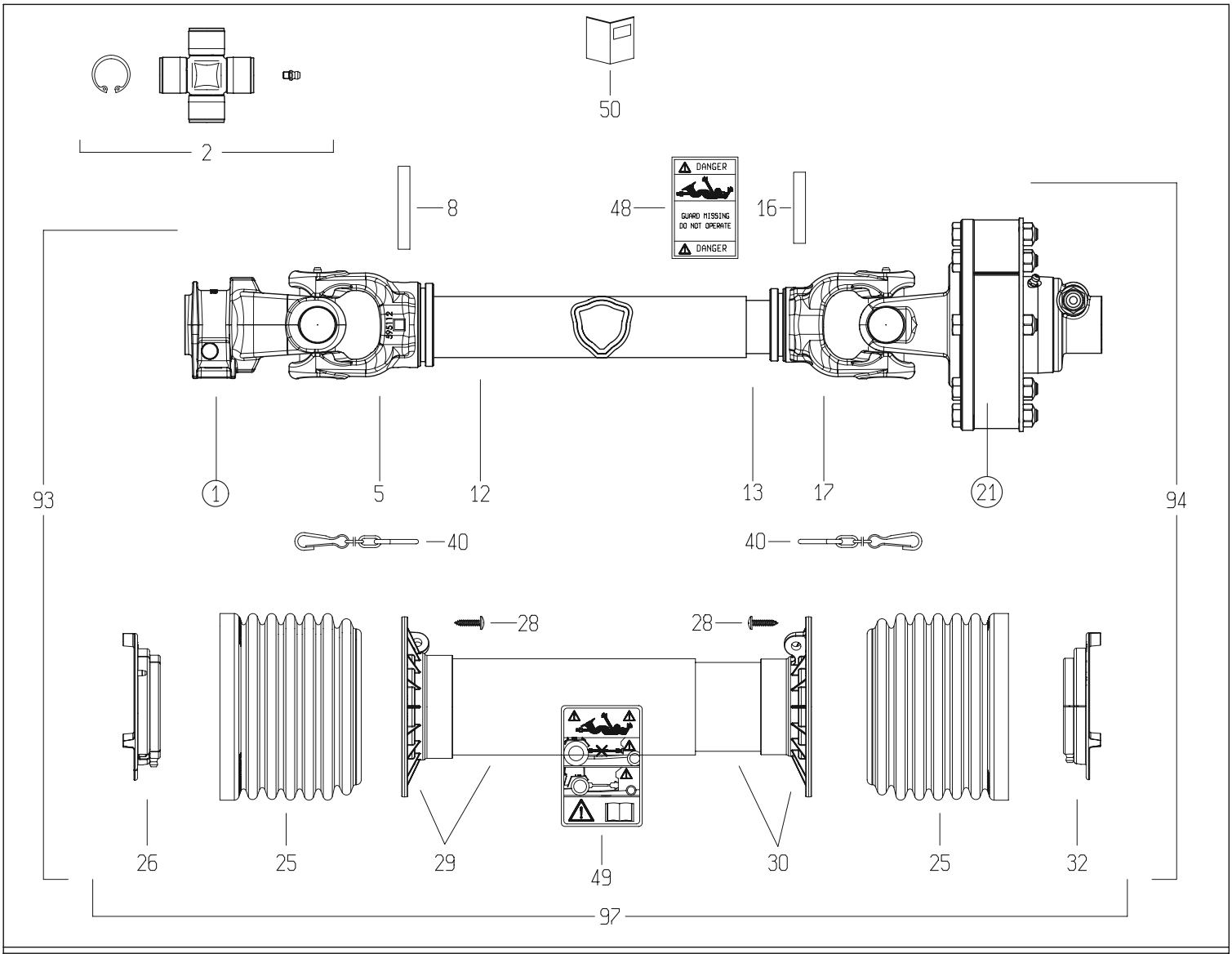

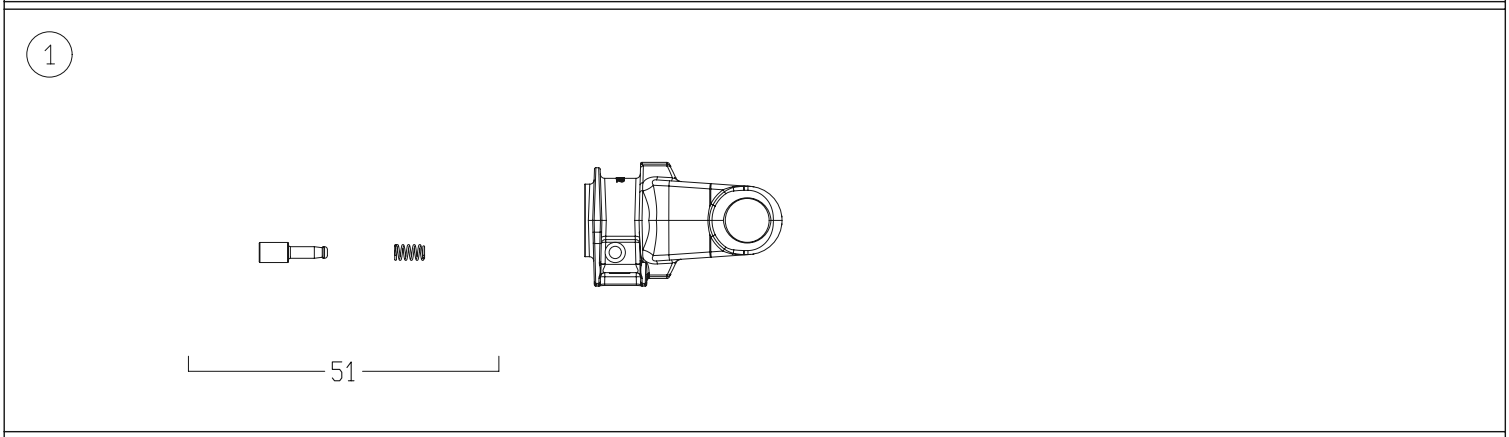

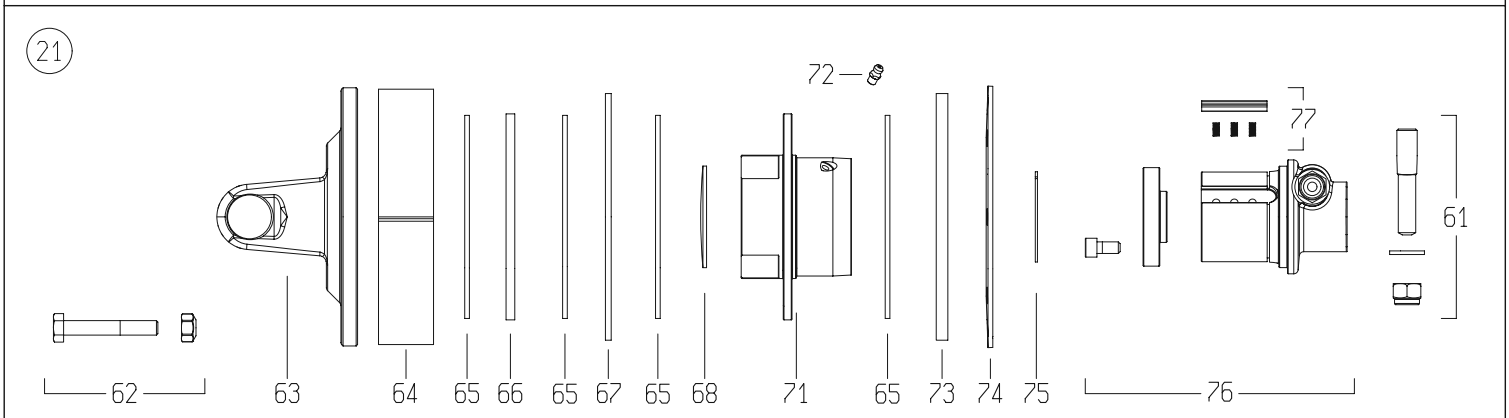

DISEGNATO / *DESIGNED BY*	DATA / *DATE*	CODICE / *CODE*	REV.
A.Caffagni	18/6/2015	7G5N101CE0071A1A	B

BONDIOLI & PAVESI

LISTA RICAMBI

Codice	7G5N101CE0071A1A

Rif.	Codice	Q.ta	Descrizione SAP
1	5070G0355	1	YOKE #5/S6 1-3/8"z6 SHROUDED PIN (007)
2	4120G0012R40	2	CROSS KIT S5-S6-G5 30.2x79.4 CAP ZERK
5	204056860	1	TUBE YOKE #5-G5 OUTER 5N6 (51.5)
8	341053000R10	1	FLEXIBLE ROLL PIN 10X70 DIN1481
12	225700860R	1	CARDAN DRIVE TUBE #5 OUTER 51.6x3x860
13	225110860R	1	CARDAN DRIVE TUBE #5 INNER 45.0x3.8x860
16	341002000R10	1	FLEXIBLE ROLL PIN 10X60 DIN1481
17	204056861	1	TUBE YOKE #5-G5 INNER 5N7 (45.0)
21	658G48103R	1	-
25	219051001R	2	SHIELD CONE G5-G7-G8 Ø158x119 TYPE S
26	255051002R02	1	SHIELD SUPPORT G5 OUTER GLOBAL
28	310001431R30	6	SCREW 4.8x22 SELF TAP ZINC
29	5TNN1G5101FR	1	SHIELD TUBE OUT. G5 *101* FX
30	5MNN1G5101FR	1	SHIELD TUBE INNER G5 *101* FX
32	255051001R02	1	SHIELD SUPPORT G5 INNER GLOBAL
40	252000050R02	2	SHIELD CHAIN w/S-HOOK L=500mm
48	399143000	1	LABEL - DANGER - OUTER DRIVE TUBE
49	399CEE051	1	LABEL - DANGER - CE OUTER SHIELD TUBE
50	399CEEG01	1	INSTRUCTION BOOKLET CE - GLOBAL SERIES
51	403000001R10	1	COMPLETE PUSH PIN 1-3/8"Z6/Z21
61	408000047R02	1	TAPER PIN 14x73xM12
62	432000045R08	8	BOLT-NUT M10x65 CL 8.8 PKG-8
63	2530G1L01R	1	YOKE WITH FLANGE FNT34
64	240000218R02	1	SPACER FT34 CLUTCH Ø177x37.9x2.0
65	247000054R08	4	LINING 140x85x3.2 FF1/FF3 8-PACK
66	2481L0003R02	1	DRIVE PLATE Ø142x85x6 FNT34
67	2481L0001R02	1	INNER PLATE Ø170x86x4 FNT34
68	240000746R05	1	DOMED PLUG Ø70x1.5 for FNT/FNV/FFNV34
71	4271L0101R	1	FLANGED HOUSING FNT/FNV/FFNV-34
72	348017000R20	1	GREASE FITTING M6X1 STRAIGHT
73	2481L0002R02	1	INNER PLATE Ø170x86x8 FNT34
74	367FT340A	1	BELLEVILLE SPRING FT/FNT34 1200Nm
75	339002060R20	1	CIRCLIP EXTERNAL 60x1.50 ANDERTON M2400
76	5151L0351R	1	HUB FNV/FFNV/FNT34 1-3/8"z6 T.PIN CW
77	4211L0001R06	4	RATCHET w/SPRINGS FNV/FFNV/FNT34-44
93	7G5N101FX007ESSX	1	HALF SHAFT CLEARED
94	7G5N101FX1A1ISSX	1	HALF SHAFT CLEARED
97	5CG5101FXSS	1	COMPLETE SHIELD KIT

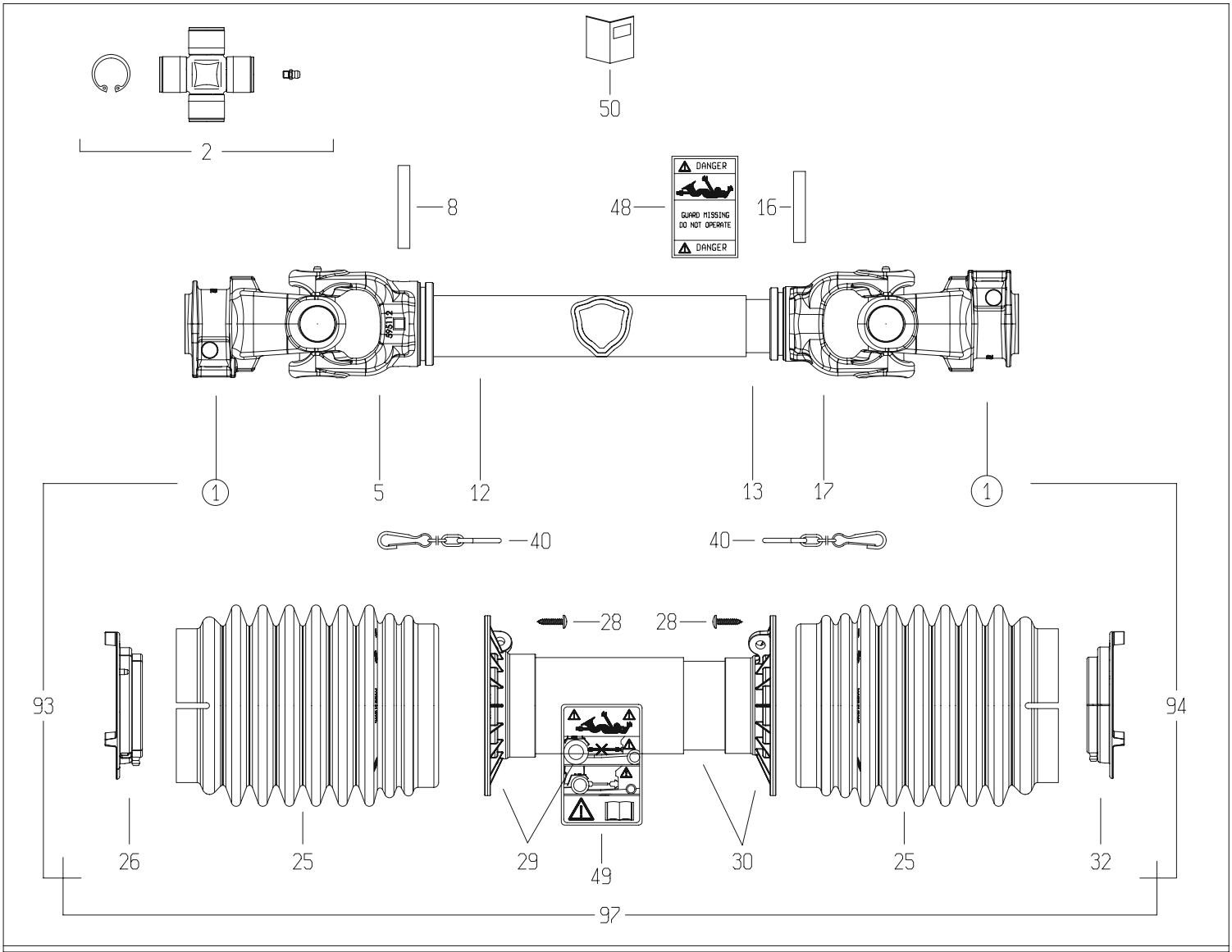

1

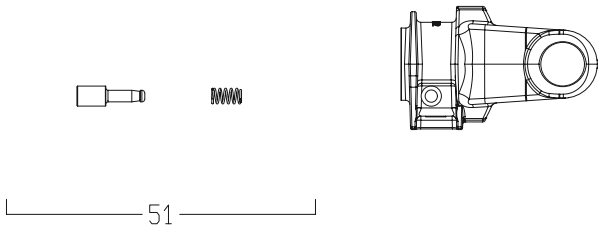

21

DISEGNATO / *DESIGNED BY*	DATA / *DATE*	CODICE / *CODE*	REV.
C.Stramieri	10/2/2014	7G5T084FX007007RTA	B

BONDIOLI & PAVESI

LISTA RICAMBI

Codice	7G5T084FX007007RTA

Rif.	Codice	Q.ta	Descrizione SAP
1	5070G0355	2	FORC.S6 1 3/8Z6 PULS. IN OMBRA -GHISA-
2	4120G0012R40	2	CROC.COMPL.S6 INGR.CUSC.2 LAB.CONF.40PZ
5	204056860	1	FORC.5 TUBO CARD.EST.* ES 5N6R
8	341053000R10	1	SPINA ELASTICA 10X70 DIN1481
12	225700690	1	T.C.E.12510 L=690
13	270110690	1	T.C.I.12597 L=690 TENIFER
16	341002000R10	1	SPINA ELASTICA 10X60 DIN1481
17	204056861	1	FORC.5 TUBO CARD.INT.* D 5N7R
25	219051202R	2	FASCIA MEDIA BOCCA LARGA GLOBAL G5
26	255051002R02	1	GHIERA ESTERNA GLOBAL G5
28	310001431R30	6	VITE AUT.TMTL TC 4,8X22 ZINCATA
29	5TNN1G5084F	1	IMB.+T.P.E. PER ALB. G5 *084* FX
30	5MNN1G5084F	1	IMB.+T.P.I. PER ALB. G5 *084* FX
32	255051001R02	1	GHIERA INTERNA GLOBAL G5
40	252000050R02	2	CATENA COMPLETA DI ATTACCHI MOSCH.L=60
48	399143000	1	ETICH.*USA*X T.CARD.EST.*DANGER*
49	399CEE051	1	ETIC.ATTENZ.NORM.CEE MINI 125X70
50	399USAG01	1	LIBRETTO ISTRUZIONI NOR.USA SERIE GLOBAL
51	403000001R10	2	PULSANTE
93	7G5T084FX007ERT	1	MEZZA TRASMISSIONE EST. PROTETTA
94	7G5T084FX007IRT	1	MEZZA TRASMISSIONE INT. PROTETTA
97	5CG5084FXRT	1	PROTEZIONE COMPLETA

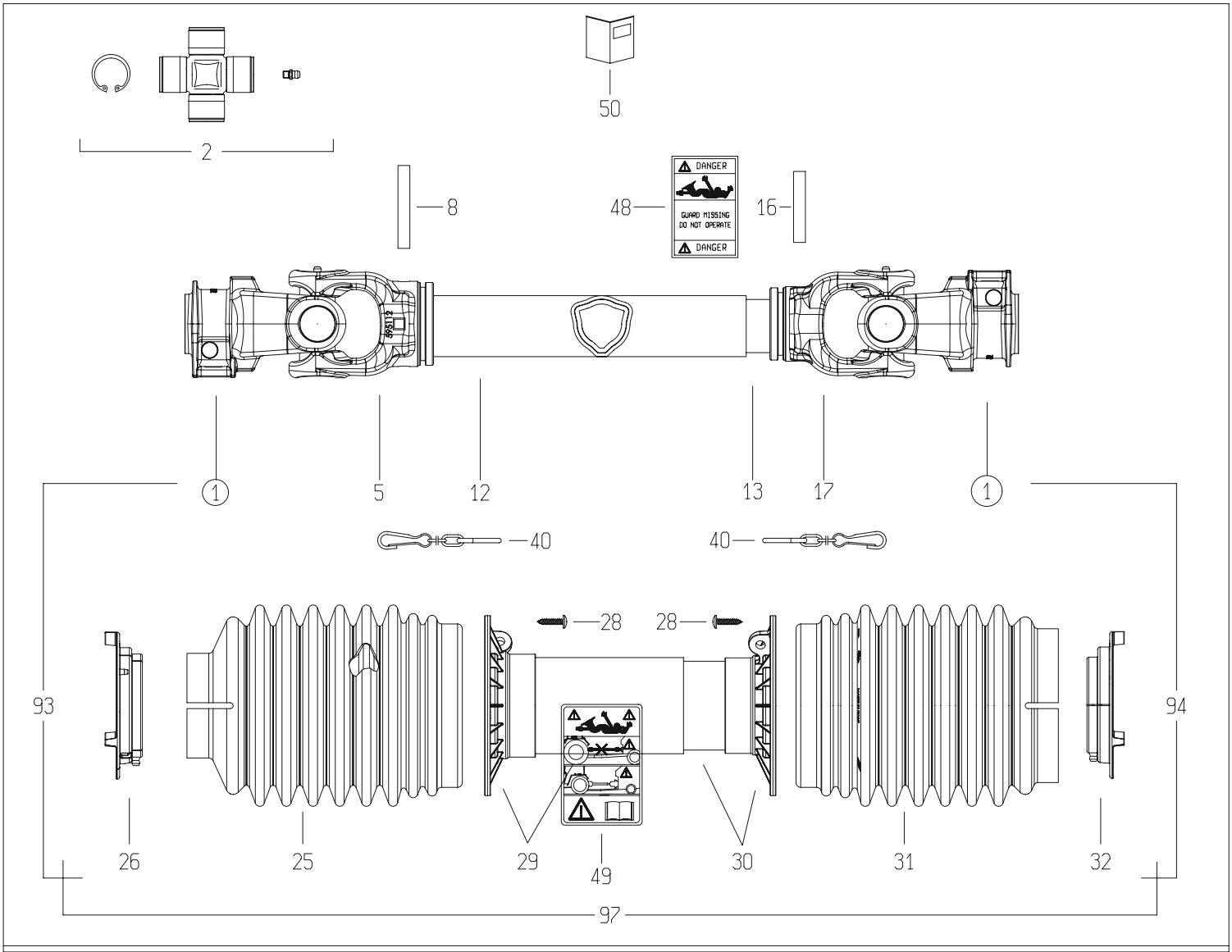

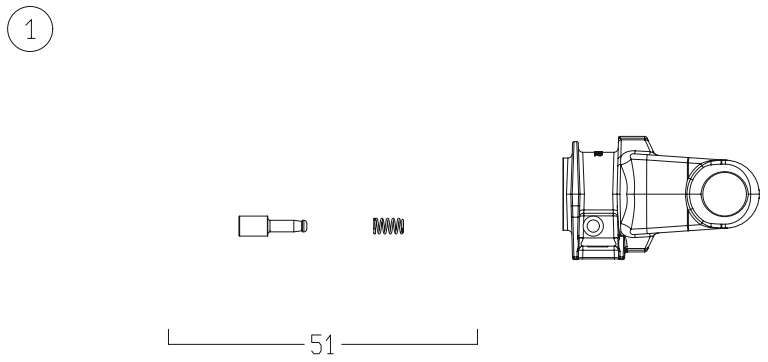

21

DISEGNATO / *DESIGNED BY*	DATA / *DATE*	CODICE / *CODE*	REV.
C.Stramieri	10/2/2014	7G5T088FX007007PTA	B

BONDIOLI & PAVESI

LISTA RICAMBI

Codice	7G5T088FX007007PTA

Rif.	Codice	Q.ta	Descrizione SAP
1	5070G0355	2	FORC.S6 1 3/8Z6 PULS. IN OMBRA -GHISA-
2	4120G0012R40	2	CROC.COMPL.S6 INGR.CUSC.2 LAB.CONF.40PZ
5	204056860	1	FORC.5 TUBO CARD.EST.* ES 5N6R
8	341053000R10	1	SPINA ELASTICA 10X70 DIN1481
12	225700730	1	T.C.E.12510 L=730
13	270110730	1	T.C.I.12597 L=730 TENIFER
16	341002000R10	1	SPINA ELASTICA 10X60 DIN1481
17	204056861	1	FORC.5 TUBO CARD.INT.* D 5N7R
25	219051102R	1	FASCIA MEDIA BOCCA STRETTA GLOBAL G5
26	255051002R02	1	GHIERA ESTERNA GLOBAL G5
28	310001431R30	6	VITE AUT.TMTL TC 4,8X22 ZINCATA
29	5TNN1G5088F	1	IMB.+T.P.E. PER ALB. G5 *088* FX
30	5MNN1G5088F	1	IMB.+T.P.I. PER ALB. G5 *088* FX
31	219051202R	1	FASCIA MEDIA BOCCA LARGA GLOBAL G5
32	255051001R02	1	GHIERA INTERNA GLOBAL G5
40	252000050R02	2	CATENA COMPLETA DI ATTACCHI MOSCH.L=60
48	399143000	1	ETICH.*USA*X T.CARD.EST.*DANGER*
49	399CEE051	1	ETIC.ATTENZ.NORM.CEE MINI 125X70
50	399USAG01	1	LIBRETTO ISTRUZIONI NOR.USA SERIE GLOBAL
51	403000001R10	2	PULSANTE
93	7G5T088FX007EPT	1	MEZZA TRASMISSIONE EST. PROTETTA
94	7G5T088FX007IPT	1	MEZZA TRASMISSIONE INT. PROTETTA
97	5CG5088FXPT	1	PROTEZIONE COMPLETA

090-02.111.LS

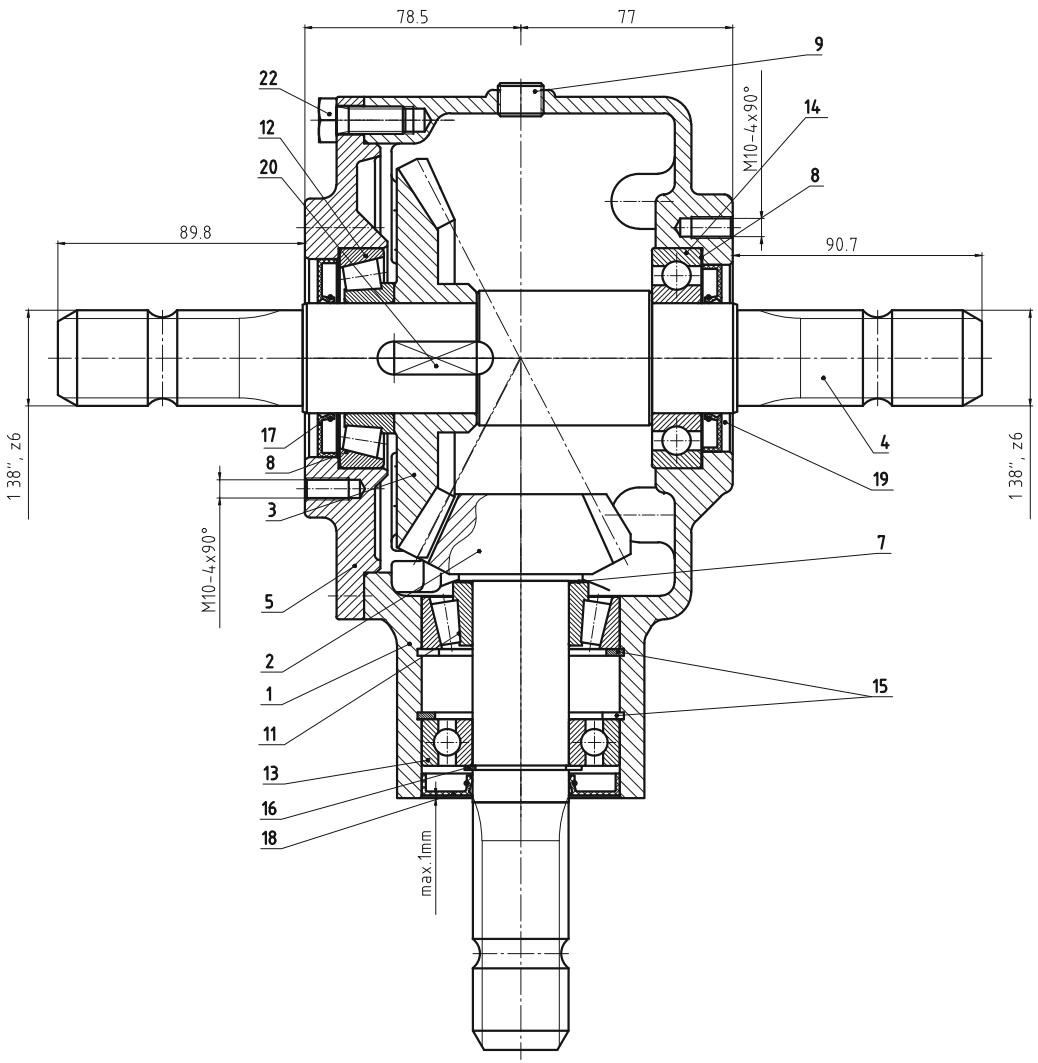

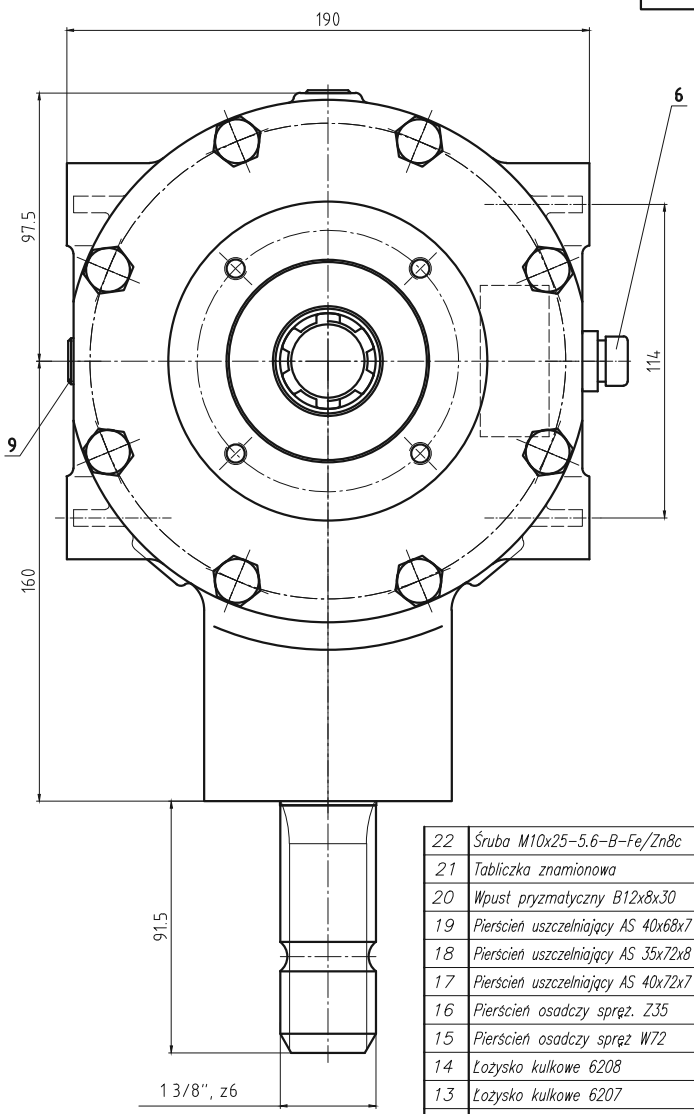

Lp.	Nazwa części	Nr rysunku-normy	Materiał	Ilość	Uwagi	Format
22	Śruba M10x25-5.6-B-Fe/Zn8c	PN-M-82105		8		
21	Tabliczka znamionowa	090-02.21.04		1		
20	Wpust pryzmatyczny B12x8x30	PN-M-85005		1		
19	Pierścień uszczelniający AS 40x68x7	DIN 3760		1		
18	Pierścień uszczelniający AS 35x72x8	DIN 3760		1		
17	Pierścień uszczelniający AS 40x72x7	DIN 3760		1		
16	Pierścień osadczy spręż. Z35	PN-M-85111		1		
15	Pierścień osadczy spręż W72	PN-M-85111		2		
14	Łożysko kulkowe 6208	PN-M-86100		1		
13	Łożysko kulkowe 6207	PN-M-86100		1		
12	Łożysko stożkowe 32207	PN-M-86220		1		
11	Łożysko stożkowe 30208	PN-M-86220		1		
10						
9	Korek 3/8"	DIN 906		2		
8	Podkładka dystansowa PS63x80xg	DIN 988			g=0.1;0.2;0.5	
7	Podkładka dystansowa PS35x45xg	DIN 988			g=0.1;0.2;0.5	
6	Odpowietrznik 3/8"(stożk.)	Nostrali & Arnaldo		1	model 33A	
5	Pokrywa	090-01.05.02	250	1	odlew 015-01.00.05/A	A3
4	Wałek	090-02.04/A	18HGT	1		A3
3	Koło zębate z=29	090-02.03.01	18HGT	1		A4
2	Zębnik z=15	090-02.02	18HGT	1		A4
1	Korpus	090-01.01.02	250	1		A1

110-01.111.LS

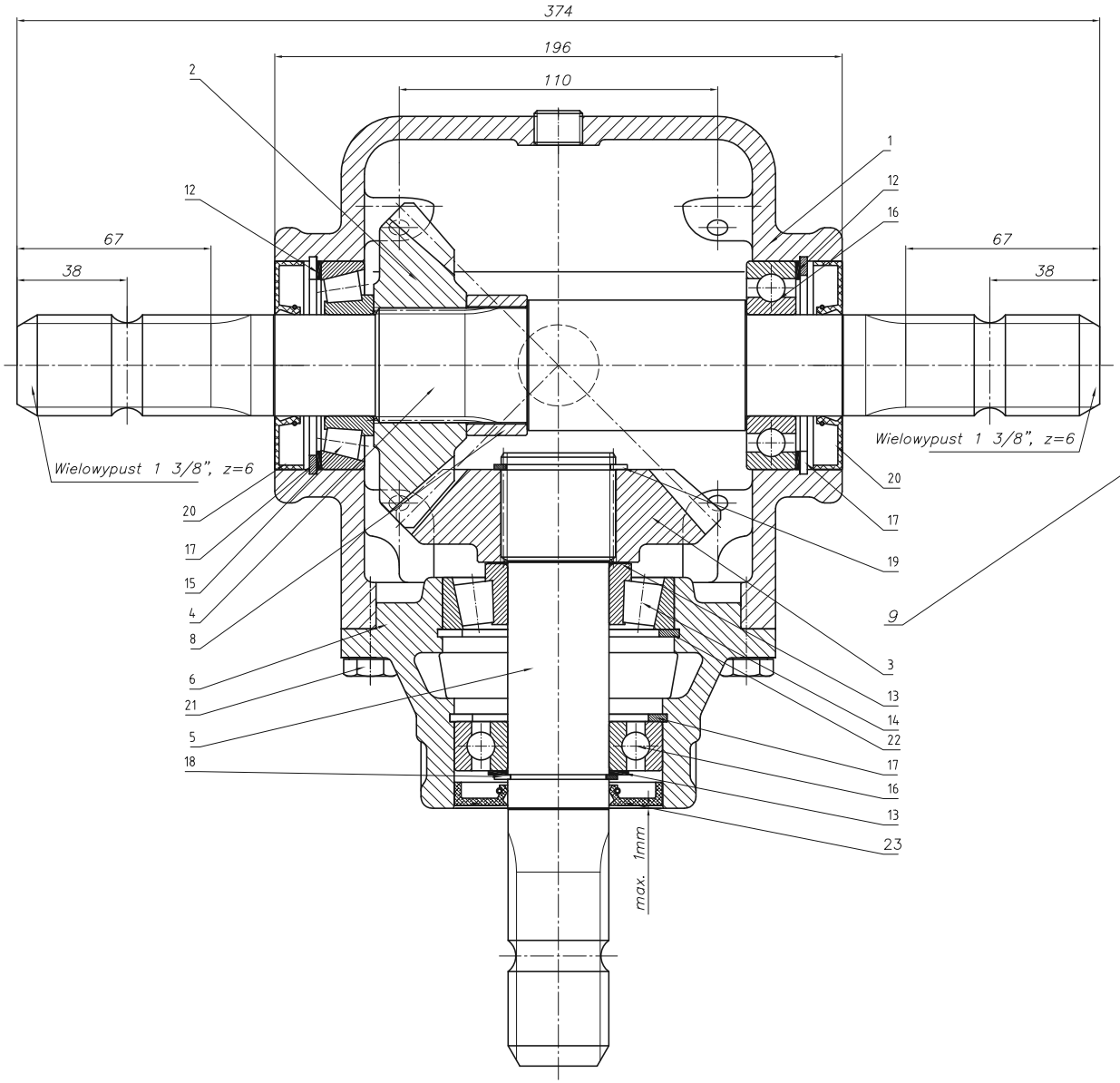

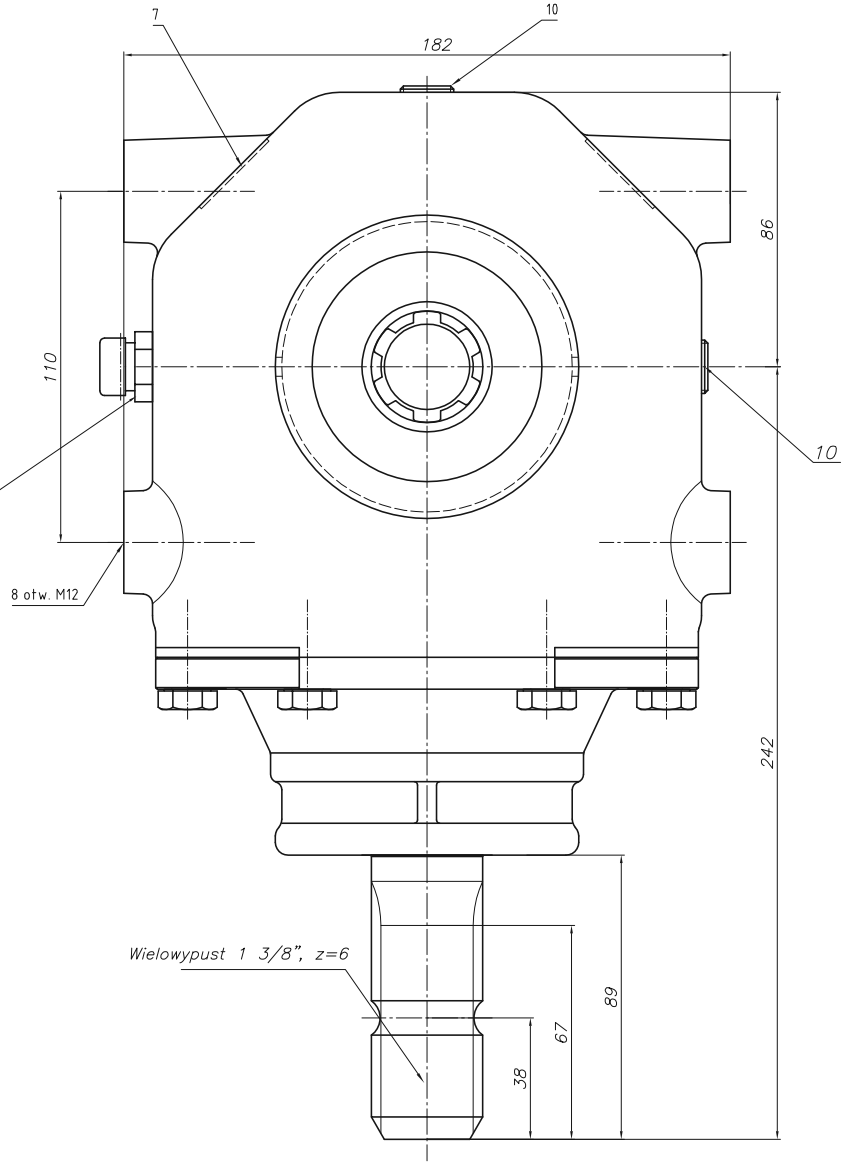

Parametr	Wartość	Jednostka
Moc	44.2	kW
Obroty we.	540	obr/min.
Obroty wy.	540	obr/min.
Przełożenie	1:1	
Moment we. nom	781.6	Nm
Moment wy. nom.	781.6	Nm
Ilość oleju	1.2	l
Gatunek oleju	Transol 680	

Lp.	Nazwa części	Nr rysunku-normy	Materiał	Ilość	Uwagi	Format
23	Pierścień uszczel. AS35x72x8	DIN 3760		1		
22	Pierścień osad. spręż. W80	PN-M-85111		1		
21	Śruba M10x25-8.8-B-Fe/Zn8c	PN-M-82105		6		
20	Pierścień uszczel. AS35x72x10	DIN 3760		2		
19	Pierścień osad. spręż. Z40	PN-M-85111		1		
18	Pierścień osad. spręż. Z35	PN-M-85111		1		
17	Pierścień osad. spręż. W72	PN-M-85111		3		
16	Łożysko kulkowe 6207	PN-M-86100		2		
15	Łożysko stożkowe 30207	PN-M-86220		1		
14	Łożysko stożkowe 30307	PN-M-86220		1		
13	Podkładka dyst. PS 35x45xg	DIN 988	g=0.1,0,2,0.5,1		wg. potrzeb	

Lp.	Nazwa części	Nr rysunku-normy	Materiał	Ilość	Uwagi	Format
12	Podkładka dyst. PS 56x72xg	DIN 988	g=0.1,0,2,0.5,1		wg. potrzeb	
11						
10	Korek R3/8"	DIN 906		2	(stożk.)	
9	Odpowietrznik 3/8"(stożk.)	Nostrali & Arnaldo		1	model 33A	
8	Tuleja dystansowa	F.005-044-045.4	R35	1		A4
7	Tabliczka znamionowa	110-01.07.06		1		A4
6	Pokrywa	110-01.06.00	GG25	1		A2
5	Wał pionowy	110-01.05.00	16MnCr5	1		A2
4	Wał poziomy	110-01.04.00	16MnCr5	1		A2
3	Koło zębnika z=21	110-01.03.04	20MnCr5	1		A3
2	Koło zębate z=21	110-01.02.04	20MnCr5	1		A3
1	Korpus	110-01.01.00	GG25	1		A1

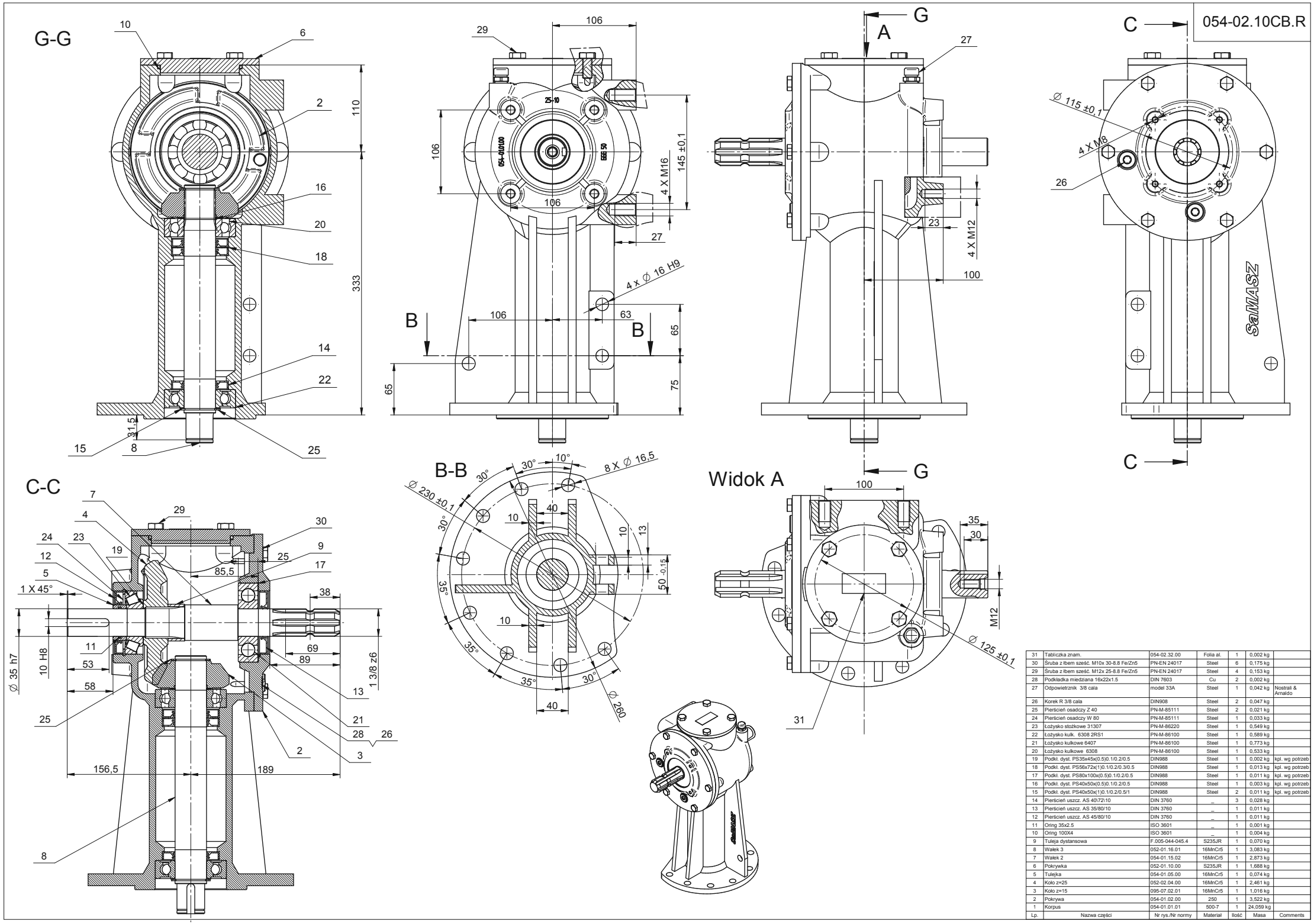

Lp.	Nazwa części	Nr rys./Nr normy	Materiał	Ilość	Masa	Comments
31	Tabliczka znam.	054-02.32.00	Folia al.	1	0,002 kg	
30	Śruba z łbem sześć. M10x 30-8.8 Fe/Zn5	PN-EN 24017	Steel	6	0,175 kg	
29	Śruba z łbem sześć. M12x 25-8.8 Fe/Zn5	PN-EN 24017	Steel	4	0,153 kg	
28	Podkładka miedziana 16x22x1.5	DIN 7603	Cu	2	0,002 kg	
27	Odpowietrznik 3/8 cala	model 33A	Steel	1	0,042 kg	Nostrali & Arnaldo
26	Korek R 3/8 cala	DIN908	Steel	2	0,047 kg	
25	Pierścień osadczy Z 40	PN-M-85111	Steel	2	0,021 kg	
24	Pierścień osadczy W 80	PN-M-85111	Steel	1	0,033 kg	
23	Łożysko stożkowe 31307	PN-M-86220	Steel	1	0,549 kg	
22	Łożysko kulk. 6308 2RS1	PN-M-86100	Steel	1	0,589 kg	
21	Łożysko kulkowe 6407	PN-M-86100	Steel	1	0,773 kg	
20	Łożysko kulkowe 6308	PN-M-86100	Steel	1	0,533 kg	
19	Podkł. dyst. PS35x45x(0.5)0.1/0.2/0.5	DIN988	Steel	1	0,002 kg	kpl. wg potrzeb
18	Podkł. dyst. PS56x72x(1)0.1/0.2/0.3/0.5	DIN988	Steel	1	0,013 kg	kpl. wg potrzeb
17	Podkł. dyst. PS80x100x(0.5)0.1/0.2/0.5	DIN988	Steel	1	0,011 kg	kpl. wg potrzeb
16	Podkł. dyst. PS40x50x(0.5)0.1/0.2/0.5	DIN988	Steel	1	0,003 kg	kpl. wg potrzeb
15	Podkł. dyst. PS40x50x(1)0.1/0.2/0.5/1	DIN988	Steel	2	0,011 kg	kpl. wg potrzeb
14	Pierścień uszcz. AS 40\72\10	DIN 3760	_	3	0,028 kg	
13	Pierścień uszcz. AS 35/80/10	DIN 3760	_	1	0,011 kg	
12	Pierścień uszcz. AS 45/80/10	DIN 3760	_	1	0,011 kg	
11	Oring 35x2.5	ISO 3601	_	1	0,001 kg	
10	Oring 100X4	ISO 3601	_	1	0,004 kg	
9	Tuleja dystansowa	F.005-044-045.4	S235JR	1	0,070 kg	
8	Wałek 3	052-01.16.01	16MnCr5	1	3,083 kg	
7	Wałek 2	054-01.15.02	16MnCr5	1	2,873 kg	
6	Pokrywka	052-01.10.00	S235JR	1	1,688 kg	
5	Tulejka	054-01.05.00	16MnCr5	1	0,074 kg	
4	Koło z=25	052-02.04.00	16MnCr5	1	2,461 kg	
3	Koło z=15	095-07.02.01	16MnCr5	1	1,016 kg	
2	Pokrywa	054-01.02.00	250	1	3,522 kg	
1	Korpus	054-01.01.01	500-7	1	24,059 kg	