SaMASZ Sp. z o.o.
ul. Trawiasta 1
16-060 Zabłudów - Poland
Rok założenia / Established in - 1984
centrala / phone +48 85 664-70-31
fax +48 85 664-70-41
e-mail: samasz@samasz.pl / export@samasz.com
www.samasz.pl / www.samasz.com

Katalog części / Spare parts list

KOSIARKA DYSKOWA TYLNA CENTRALNA / REAR DISC MOWER WITH CENTRAL SUSPENSION

KDTC 261 - 2,60 m / 8' 7" (2260)

Wersja / Edition: 1

Nr seryjny / Serial no.

K2260PLEN001

2020.01.28

Tab. 1

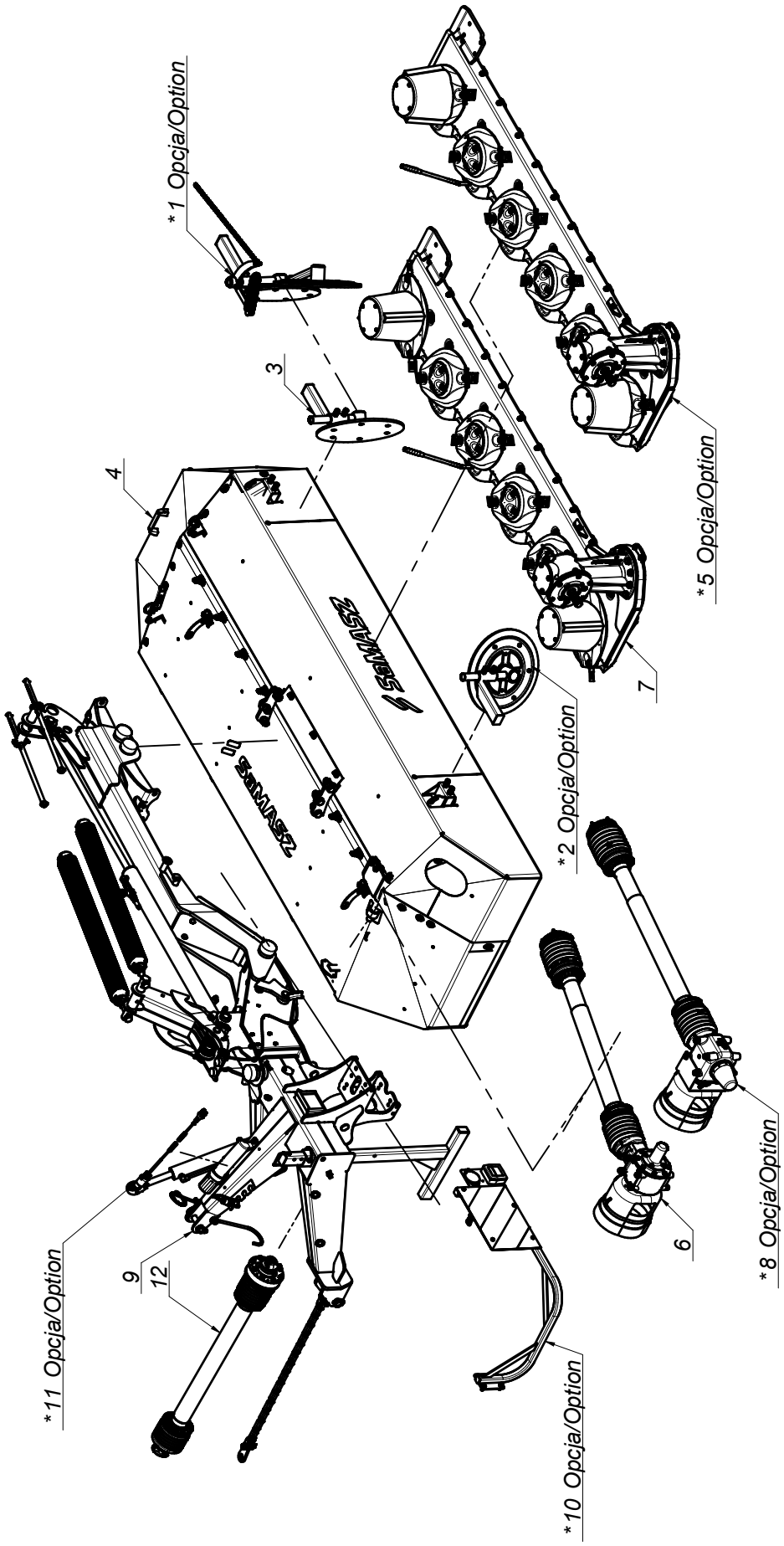

* Zapytaj o dostępność / Ask about details

Tab. 1

L.p. Item	Numer części Part No.	Nazwa części	Description	Ilość Quantity	Uwagi Notes
1	0227.07.00.000	Zgarniacz prawy	Swath guide right	1	
2	0229.06.00.005	Zgarniacz lewy	Swath guide left	1	
3	0229.07.00.005	Zgarniacz prawy	Swath guide right	1	
4	0534.02.00.003	Rama główna	Main frame	1	
5	0534.03.00.005	Zespół tnący	Cutting unit	1	
6	0534.05.00.000	Przeniesienie napędu - 540 obr	Drive unit - 540 rpm	1	
7	0534.13.00.005	Zespół tnący - wąski pokos	Cutting unit	1	
8	0544.04.00.000	Przeniesienie napędu - 1000 obr	Drive transmission - 1000 rpm	1	
9	2260.11.00.000	Układ zawieszenia	Suspension unit	1	
10	2264.88.00.001	Oświetlenie	Lighting	1	
11	MIEW-KDTC-001	Instalacja elektryczna (2264.89.00.001)	Electric installation	1	
12	MIWB-101-004	Wał B&P - 7G5N101CE0071A1A	PTO shaft B&P - 7G5N101CE0071A1A	1	

SaMASZ®

2260.11.00.000
Układ zawieszenia
Suspension unit

Tab. 2

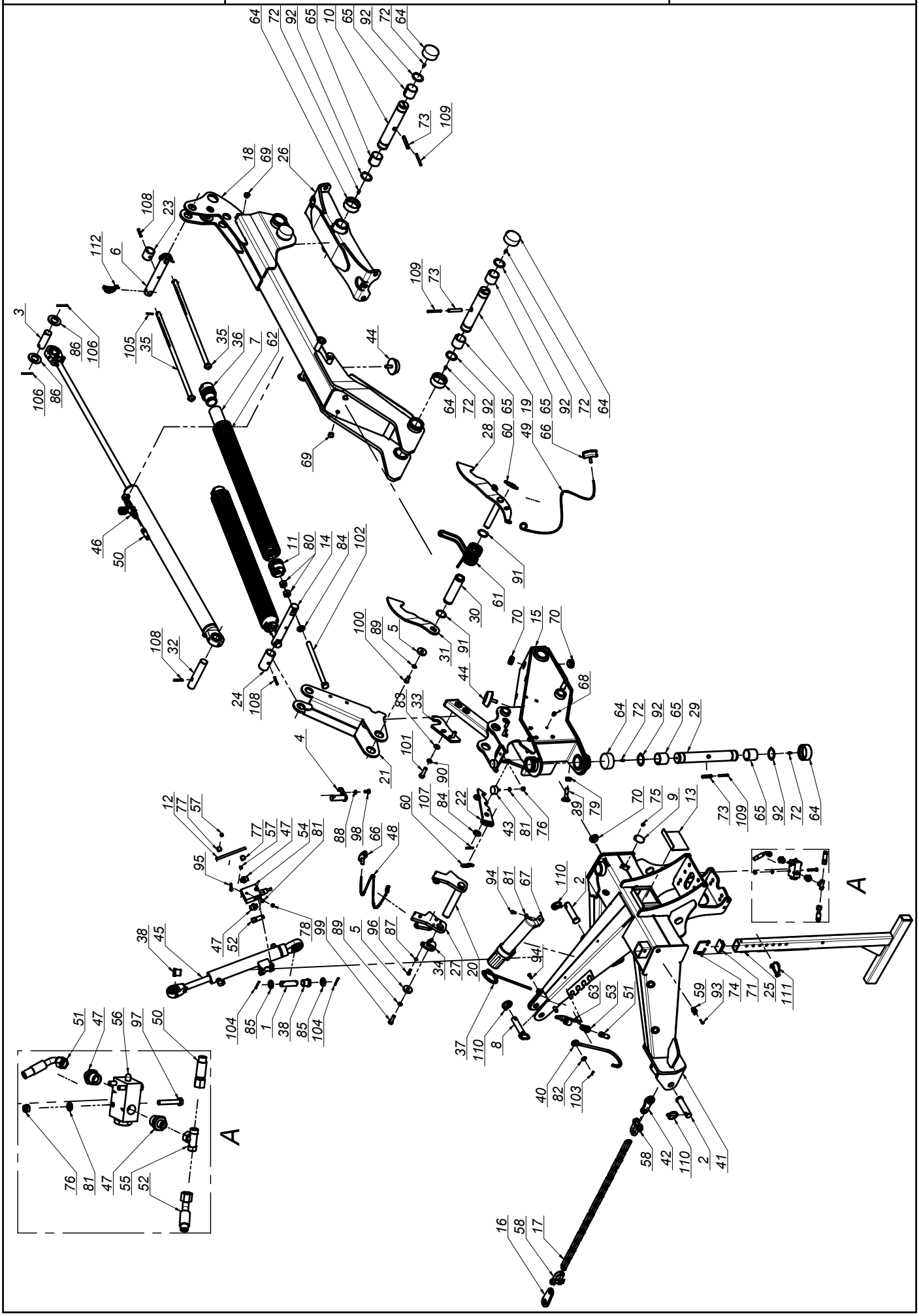

SaMASZ®

2260.11.00.000
Układ zawieszenia
Suspension unit

Tab. 2

L.p. Item	Numer części Part No.	Nazwa części	Description	Ilość Quantity	Uwagi Notes
1	00SO.25.00.090	Sworzeń Ø25 (SO.25.00.090)	Pin Ø25 (SO.25.00.090)	1	
2	00SO.28.35.120	Sworzeń Ø28/35 (SO.28.35.120)	Pin Ø28/35 (SO.28.35.120)	2	
3	00SO.35.00.100	Sworzeń Ø35 (SO.35.00.100)	Pin Ø35 (SO.35.00.100)	1	
4	00SZ.25.00.075	Sworzeń fi.25 L= 75 (SZ.25.00.075)	Pin fi.25 L-75 (SZ.25.00.075)	1	
5	0108.02.08.000	Podkładka dociskająca	Washer	2	
6	0112.10.26.000	Sworzeń sprężyn odciążających	Support spring's pin	1	
7	0112.10.28.000	Usztywnienie sprężyny	Spring insert	2	
8	0225.01.11.000	Sworzeń zaczepu górnego	Toplink pin	1	
9	0240.01.25.000	Pokrywka	Masking plate	1	
10	0271.01.16.003	Sworzeń zawieszenia ramy	Suspension frame pin	1	
11	0272.01.40.002	Zaczep sprężyny dp-fi75x13 L-65	Spring catch dp-fi75x13 L-65	2	
12	0272.01.42.001	Rura hydrauliczna	Hydraulic tube	1	
13	0290.01.10.000	Zasuwa	Plate	1	
14	0290.01.18.000	Sworzeń sprężyn odciążających	Springs pin	1	
15	0291.01.02.004	Ramię ruchome	Turning arm	1	
16	0302.01.11.000	Wieszak łańcucha	Chain holder	1	
17	0310.01.35.000	Łańcuch odciążający	Chain	1	
18	0534.01.04.001	Ramię nośne	Suspension arm	1	
19	0534.01.05.000	Sworzeń ramienia ruchomego	Pin	1	
20	0534.01.07.000	Dźwignia zapierająca	Blocking lever	1	
21	0540.01.03.001	Dźwignia sprężyn	Spring lever	1	
22	0540.01.08.000	Zapadka blokady	Latch	1	
23	0540.01.18.000	Tuleja dystansowa	Distance bush	1	
24	0540.01.23.000	Tuleja dystansowa dźwigni	Lever's distance bush	1	
25	0540.01.27.001	Stopa podporowa	Support stand	1	
26	0541.01.03.001	Mocowanie ramy	Suspension frame mount	1	
27	0544.01.09.000	Dźwignia blokująca	Locking pawl	1	
28	0544.01.10.000	Zapadka prawa	Transport latch - right	1	
29	0544.01.11.000	Sworzeń główny zawieszenia	Main suspension pin	1	
30	0544.01.12.000	Tuleja dźwigni sprężyn	Bush	1	
31	0544.01.13.000	Zapadka lewa	Transport latch - left	1	
32	0544.01.17.000	Sworzeń siłownika	Cylinder pin	1	
33	0544.01.18.000	Hak blokady transportowej	Transport stopper hook	1	
34	0544.01.19.000	Podkładka dźwigni blokującej	Stopper insert	1	
35	0600.01.21.000	Pręt naciągu sprężyn (Fujarka)	Spring tensioning rod	2	
36	0600.01.24.000	Zaczep sprężyny Ø70x13	Spring mount Ø70x13	2	
37	0619.01.32.000	Sprężyna przewodów	Spring bracket	1	
38	0619.01.52.003	Tuleja dystansowa	Distance bush	2	
39	0619.01.56.004	Śruba regulacyjna zaworu	Bolt special - end valve	1	
40	1006.07.07.000	Wspornik wału	Shaft bracket	1	
41	2266.01.01.000	Zaczep	Hitch	1	
42	2266.01.02.000	Wieszak łańcucha	Chain holder	1	
43	MIGA-040-018	Amortyzator gumowo-metalowy 40x18 typ D	Rubber-metal damper 40x18 type D	2	
44	MIGA-080-000	Amortyzator gumowo-metalowy 80x25 typ K	Rubber-metal damper 80x25 type K	2	
45	MIHC-300-001	Siłownik 50x28x300 (0272.01.38.000)	Hydraulic cylinder 50x28x300 (0272.01.38.000)	1	
46	MIHC-880-001	Siłownik 63x28x890 W (0544.01.24.000)	Hydraulic cylinder 63x28x890 W (0544.01.24.000)	1	
47	MIHK-012-004	Złączka M16 x 1/2"	Straight connector M16 x 1/2"	4	
48	MIHL-000-006	Linka Ø5 L=4000 biała	Cord Ø5 L=4000 white	1	
49	MIHL-000-007.001	Linka Ø5 L=4000 zielona	Cord Ø5 L=4000 green	1	
50	MIHP-104-010	Przewód M16x1,5 L= 1800 A-A	Hydraulic hose M16x1,5 L= 1800 A-A	1	
51	MIHP-250-004	Przewód M16x1,5 L= 2500 A90-A	Hydraulic hose M16x1,5 L= 2500 A90-A	1	
52	MIHP-900-001	Przewód M16x1,5 L= 900 A45-A	Hydraulic hose M16x1,5 L= 900 A45-A	1	
53	MIHW-001-005	Wtyczka EURO M16x1.5	Plug EURO M14x1.5	1	
54	MIHZ-012-000	Zawór sekwencyjny bezpośredni VS2C 1/2" V0660	Sequence valve VS2C 1/2" V0660	1	
55	MIHZ-016-002	Złączka trójnik M16x1,5 nastawna symetryczna	Tee, compression M16x16x16 TN420-10	1	
56	MIHZ-056-828	Zawór krańcowy V-121 1/2" NC - V0828	End valve V-121 1/2" NC - V0828	1	
57	MIIP-016-000	Pierścień zacinajacy Ø10	Olive Ø10	2	
58	MIIS-014-000	Szekla Ø14	Shackle Ø14	2	
59	MIIU-015-000	Uchwyt Ø15	Clamp Ø15	1	
60	MISP-001-002	Sprężyna zapadki Ø1,6 (0105.01.09.000)	Spring Ø1,6 (0105.01.09.000)	2	
61	MISP-008-008	Sprężyna dźwigni Ø8 (0540.01.14.000)	Lever's spring	1	
62	MISP-013-930	Sprężyna Ø13 L= 930 (0540.01.26.000)	Spring Ø13 L= 930 (0540.01.26.000)	2	
63	MITO-000-007	Osłona na wtyk EURO HP10 czerwona	EURO plug cap - red	1	
64	MITP-073-000	Pokrywa rur 73 x 30	Plastic cover 73 x 30	8	
65	MITS-000-0018	Tuleja ślizgowa 50x 55x 50 PCM	Sliding bush 50x 55x 50 PCM	6	
66	MITS-005-000	Rączka do linki Ø5 (FGP 455795)	Pull cord handle	2	
67	MITT-001-001	Tuba mała	Plastic tube	1	
68	MITZ-010-000	Zaślepka plastik Ø10 - 111528	Plastic plug Ø10 - 111528	4	

SaMASZ®

2260.11.00.000
Układ zawieszenia
Suspension unit

Tab. 2

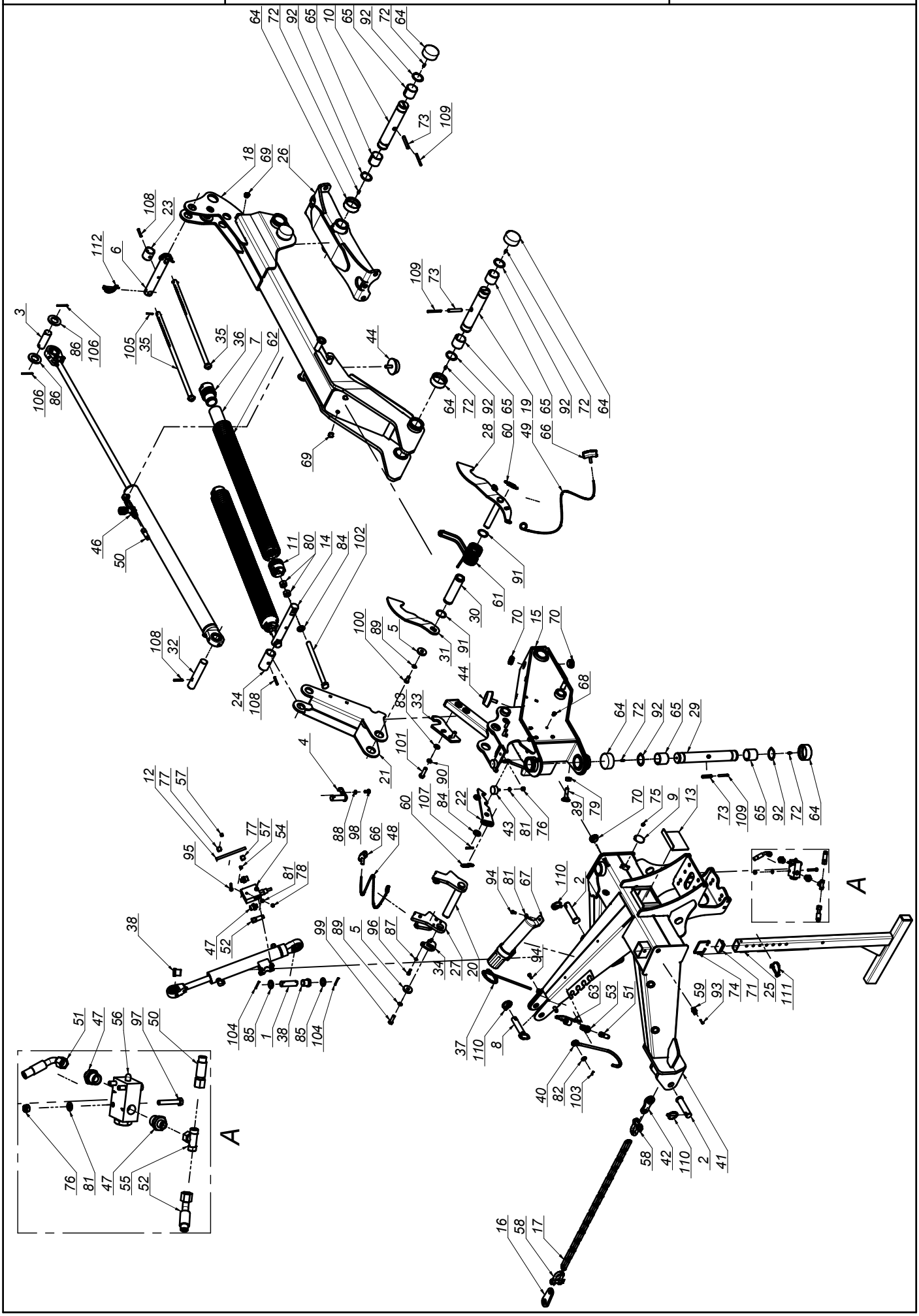

K2260PLEN001 - 2020-01-28 - KDTC 261

SaMASZ®

2260.11.00.000
Układ zawieszenia
Suspension unit

Tab. 2

L.p. Item	Numer części Part No.	Nazwa części	Description	Ilość Quantity	Uwagi Notes
69	MITZ-021-000	Zaślepka plastik Ø21x0.8-2.0 - 465608	Plastic plug Ø21x0.8-2.0	5	
70	MITZ-040-00	Zaślepka plastik Ø40x1 - 111067	Plastic cap Ø40x1 - 111067	3	
71	MITZ-060-003	Zaślepka plastik prost. 60x40x3-5 - 111368	Plastic plug rec. 60x40x3-5	1	
72	MZIS-000-003	Smarowniczka M6x1	Grease nipple M6x1	6	
73	MZKK-013-080	Kołek spręż. Ø13x 80 nierdz.	Spring pin Ø13x 80 z.	3	
74	MZKR-000-002	Rączka druciana 82x62 (0540.01.28.001)	Wire handle	1	
75	MZNS-006-006	Nakrętka M 6 kl. 8 oc. samozab.	Nut M 6 cl. 8 z. self-lock.	1	
76	MZNS-008-006	Nakrętka M 8 kl. 8 oc. samozab.	Nut M 8 cl. 8 z. self-lock.	5	
77	MZNS-016-002	Nakrętka złączna M16x1,5	Compression nut M16x1,5	2	
78	MZNZ-008-001	Nakrętka M 8 kl. 8 oc.	Nut M 8 cl. 8 z.	2	
79	MZNZ-014-002	Nakrętka M14 kl. 8 oc.	Nut M14 cl. 8 z.	1	
80	MZNZ-020-002	Nakrętka M20 kl. 8 oc.	Nut M20 cl. 8 z.	4	
81	MZPP-008-002	Podkładka Ø8 oc.	Washer Ø8 z.	9	
82	MZPP-012-002	Podkładka Ø12 oc.	Washer Ø12 z.	1	
83	MZPP-014-001	Podkładka Ø14 oc.	Washer Ø14 z.	2	
84	MZPP-020-001	Podkładka Ø20 oc.	Washer Ø20 z.	3	
85	MZPP-024-001	Podkładka Ø24 oc. pod sworzeń	Washer Ø24	2	
86	MZPP-036-002	Podkładka Ø36 oc.	Washer Ø36 z.	2	
87	MZPS-008-001	Podkładka spręż. Ø8,2 oc.	Spring washer Ø8.2 z.	2	
88	MZPS-010-003	Podkładka spreż. Ø10,2 oc.	Spring washer Ø10.2 z.	1	
89	MZPS-012-001	Podkładka spręż. Ø12,2 oc.	Spring washer Ø12.2 z.	2	
90	MZPS-014-002	Podkładka spręż. Ø14,2 oc.	Spring washer Ø14.2 z.	2	
91	MZSE-045-001	Pierścień osad. Z 45	Circlip Z 45	2	
92	MZSE-050-001	Pierścień osad. Z 50	Circlip Z 50	6	
93	MZSI-004-001	Śruba M 4x 20 kl. 8.8 oc. IMB. WALC.	Bolt M 4x 20 kl. 8.8 z. Allen, socket head	1	
94	MZSZ-008-001	Śruba M 8x 20 kl. 8.8 oc. (82105)	Bolt M 8x 20 cl. 8.8 z. (82105)	4	
95	MZSZ-008-007	Śruba M 8x 45 kl. 8.8 oc. (82105)	Bolt M 8x 45 cl. 8,8 z. (82105)	2	
96	MZSZ-008-009	Śruba M 8x 25 kl. 8.8 oc. (82105)	Bolt M 8x 25 cl. 8.8 z. (82105)	2	
97	MZSZ-008-013	Śruba M 8x 50 kl. 8.8 oc. (82105)	Bolt M 8x 50 cl. 8.8 z. (82105)	3	
98	MZSZ-010-010	Śruba M10x 20 kl. 8.8 oc. (82105)	Bolt M10x 20 cl. 8.8 z. (82105)	1	
99	MZSZ-012-005	Śruba M12x 40 kl. 8.8 oc. (82105)	Bolt M12x 40 cl. 8.8 z. (82105)	1	
100	MZSZ-012-010	Śruba M12x 25 kl. 8.8 oc. (82105)	Bolt M12x 25 cl. 8.8 z. (82105)	1	
101	MZSZ-014-004	Śruba M14x 50 kl. 8.8 oc. (82105)	Bolt M14x 50 cl. 8.8 z. (82105)	2	
102	MZSZ-020-300	Śruba M20x300 kl. 8.8 oc. (82105)	Bolt M20x 200 cl. 8.8 z. (82105)	2	
103	MZZK-004-001	Kołek spręż. Ø4x 20 nierdz.	Spring pin Ø4x20 ss.	1	
104	MZZK-005-001	Kołek spręż. Ø5x 45 oc.	Spring pin Ø5x45 z.	2	
105	MZZK-005-002	Kołek spręż. Ø5x 32 oc.	Spring pin Ø5x32 z.	2	
106	MZZK-005-007	Kołek spręż. Ø5x 60 oc.	Spring pin Ø5x60 z.	2	
107	MZZK-006-007	Kołek spręż. Ø6x 40 oc.	Spring pin Ø6x 40 z.	1	
108	MZZK-008-005	Kołek spręż. Ø8x 50 oc.	Spring pin Ø8x50 z.	3	
109	MZZK-008-013	Kołek spręż. Ø8x 80 oc.	Spring pin Ø8x80 z.	3	
110	MZZP-000-001	Zawleczka - Przetyczka A 11x45	Lynch pin A 11x45	3	
111	MZZZ-008-045	Zawleczka 8x70 oc. - do rur	Lynch pin 8x70 z. tube	1	
112	MZZZ-008-060	Zawleczka 8x60 oc. - do rur	Lynch pin 8x60 z. tube	2	

SaMASZ®

0534.02.00.003
Rama główna
Main frame

Tab. 3

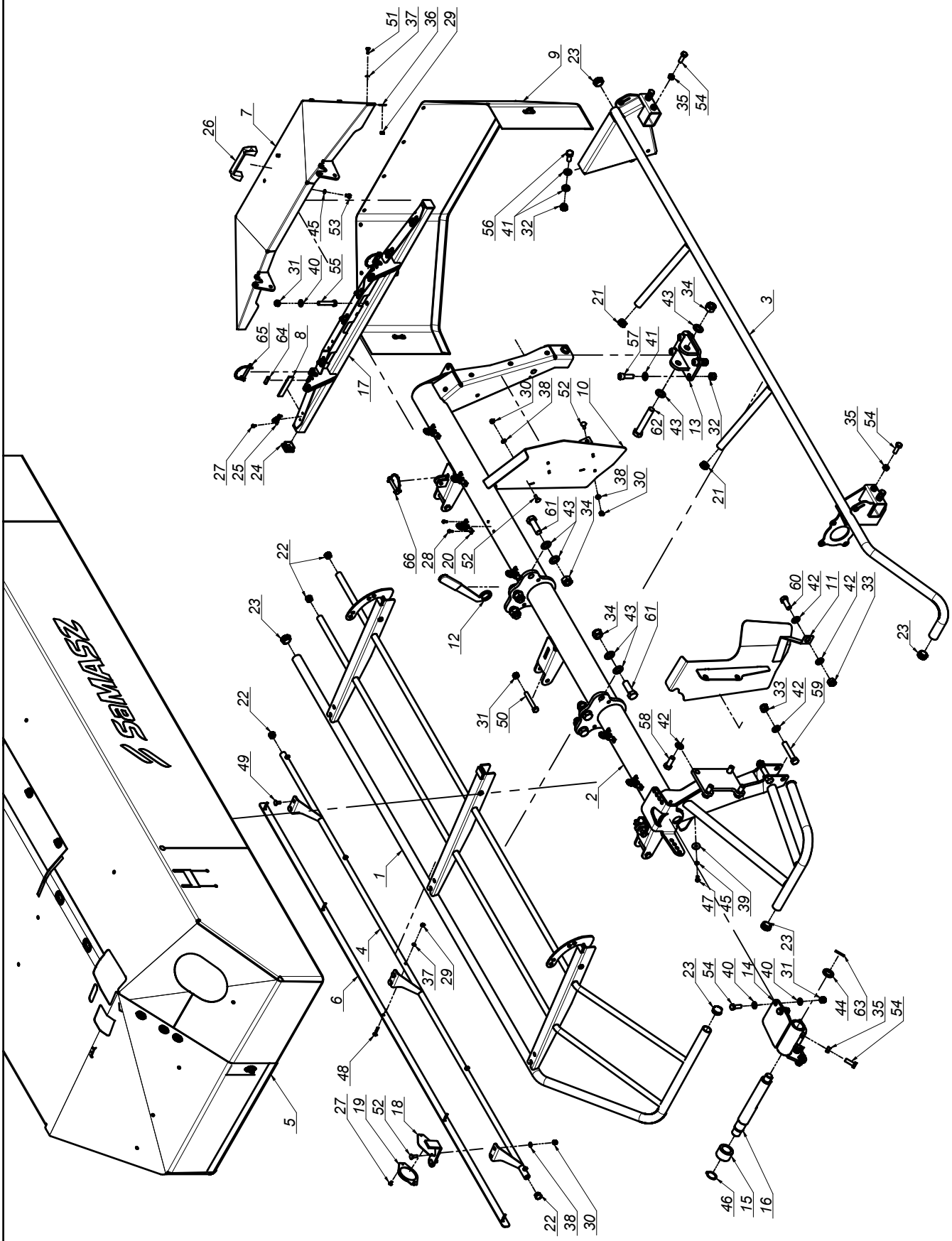

SaMASZ®

0534.02.00.003
Rama główna
Main frame

Tab. 3

L.p. Item	Numer części Part No.	Nazwa części	Description	Ilość Quantity	Uwagi Notes
1	0531.02.04.000	Osłona podnoszona główna	Main safety guard lifted	1	
2	0534.02.01.003	Rama spawana	Frame welded	1	
3	0534.02.12.002	Wstawka osłony	Guard's bracket	1	
4	0534.02.27.003	Wstawka osłony przedniej	Front guard, right	1	
5	0534.02.28.003	Osłona brezentowa główna	Safety curtain right	1	
6	0534.02.30.003	Osłona brezentu	Curtain clamp	1	
7	0575.04.03.000	Osłona boczna	Side guard	1	
8	0575.04.15.000	Taśma uszczelniająca	Band	2	
9	0575.04.24.002	Osłona brezentowa boczna prawa	Side curtain right	1	
10	0606.02.15.006	Osłona zgarniacza prawa	Right swath guide cover	1	
11	0606.02.16.006	Osłona zgarniacza lewa	Left swath guide cover	1	
12	0619.01.50.003	Klucz mocowania ram	Suspension frame mount key	1	
13	0619.02.03.000	Mocowanie stopy podporowej	Support leg mount	1	
14	0619.02.05.001	Blokada transportowa prawa	Transport latch, right	1	
15	0619.02.06.000	Tuleja blokady transportowej	Bushing	1	
16	0619.02.07.001	Sworzeń blokady transportowej	Pin	1	
17	2110.02.06.000	Wspornik osłony prawy	Side guard bracket - right	1	
18	2110.02.31.002	Wspornik odblasku	White reflection bracket	1	
19	MIEK-000-011	Odblask okrągły biały przykręcany	White reflection - round	1	
20	MIIC-000-000	Chwytka obrot-wahliwa	Curtain swivel clip	6	
21	MITZ-020-000	Zaślepka plastik Ø28x1.0-3.0 - 111041	Plastic plug Ø28x1.0-3.0 - 111041	2	
22	MITZ-021-000	Zaślepka plastik Ø21x0.8-2.0 - 465608	Plastic plug Ø21x0.8-2.0	4	
23	MITZ-034-000	Zaślepka plastik Ø34x1 - 111065	Plastic plug Ø34x1 - 111065	6	
24	MITZ-034-001	Zaślepka plastik kw. 38x38x3 - 111541	Plastic cap sq. 38x38x3	2	
25	MPIU-001-001	Uchwyt obrotowy	Swivel bracket	8	
26	MPIU-001-002	Uchwyt Standardowy 132xM8	Handle 132xM8	1	
27	MZIN-000-004	Nit zrywany Ø5	Rivet Ø5	18	
28	MZIN-005-014	Nit zrywany Ø5	Rivet Ø5	12	
29	MZNS-006-006	Nakrętka M 6 kl. 8 oc. samozab.	Nut M 6 cl. 8 z. self-lock.	15	
30	MZNS-008-006	Nakrętka M 8 kl. 8 oc. samozab.	Nut M 8 cl. 8 z. self-lock.	9	
31	MZNS-012-004	Nakrętka M12 kl. 8 oc. samozab.	Nut M12 cl. 8 z. self-lock.	9	
32	MZNS-014-004	Nakrętka M14 kl. 8 oc. samozab.	Nut M14 cl. 8 z. self-lock.	6	
33	MZNS-016-005	Nakrętka M16 kl. 8 oc. samozab.	Nut M16 cl. 8 z. self-lock.	3	
34	MZNS-020-000	Nakrętka M20 kl. 8 oc. samozab.	Nut M20 cl. 8.8 z self-lock.	7	
35	MZNZ-012-002	Nakrętka M12 kl. 8 oc.	Nut M12 cl. 8 z.	6	
36	MZPN-006-003	Podkładka pow. Ø6x25 oc.	Fender washer Ø6x25 z.	10	
37	MZPP-006-001	Podkładka Ø6 oc.	Washer Ø6 z.	15	
38	MZPP-008-002	Podkładka Ø8 oc.	Washer Ø8 z.	9	
39	MZPP-008-003	Podkładka pow. Ø8x28 oc.	Fender washer Ø8x28 z.	1	
40	MZPP-012-002	Podkładka Ø12 oc.	Washer Ø12 z.	10	
41	MZPP-014-001	Podkładka Ø14 oc.	Washer Ø14 z.	8	
42	MZPP-016-001	Podkładka Ø16 oc.	Washer Ø16 z.	8	
43	MZPP-020-001	Podkładka Ø20 oc.	Washer Ø20 z.	14	
44	MZPP-024-001	Podkładka Ø24 oc. pod sworzeń	Washer Ø24	1	
45	MZPS-008-001	Podkładka spręż. Ø8,2 oc.	Spring washer Ø8.2 z.	3	
46	MZSE-035-001	Pierścień osad. Z 35	Circlip Z 35	1	
47	MZSI-008-101	Śruba M 8x 20 kl. 10.9 oc. GRZYB IMB (7380)	Bolt M 8x 20 cl. 10.9 z. Allen	1	
48	MZSP-006-0015	Śruba M 6x 35 kl. 4.8 oc. PODS.	Bolt M 6x 35 cl. 4.8 z. sq. neck	5	
49	MZSP-008-001	Śruba M 8x 20 kl. 8.8 oc. PODS.	Bolt M 8x20 cl. 8.8 z. sq. neck	4	
50	MZSS-012-014	Śruba specjalna M12x 85 kl. 8.8 oc.	Bolt M12x 85 cl. 8.8 z.	3	
51	MZSZ-006-005	Śruba M 6x 16 kl. 8.8 oc. (82105)	Bolt M 6x 16 cl. 8.8 z. (82105)	10	
52	MZSZ-008-002	Śruba M 8x 25 kl. 8.8 oc. PODS.	Bolt M 8x 25 cl. 8.8 z. sq. neck	5	
53	MZSZ-008-011	Śruba M 8x 12 kl. 8.8 oc. (82105)	Bolt M 8x 12 cl. 8.8 z. (82105)	2	
54	MZSZ-012-003	Śruba M12x 35 kl. 8.8 oc. (82105)	Bolt M12x 35 cl. 8.8 z. (82105)	10	
55	MZSZ-012-070	Śruba M12x 70 kl. 8.8 oc. (82101)	Bolt M12x 70 cl. 8.8 z. (82101)	2	
56	MZSZ-014-005	Śruba M14x 35 kl. 8.8 oc. (82105)	Bolt M14x 35 cl. 8.8 z. (82105)	2	
57	MZSZ-014-046	Śruba M14x 45 kl. 8.8 oc. IMB. WALC.	Bolt M14x 40 cl. 8.8 z. Allen. socket head	4	
58	MZSZ-016-007	Śruba M16x 40 kl. 8.8 oc. (82105)	Bolt M16x 40 cl. 8.8 z. (82105)	4	
59	MZSZ-016-020	Śruba M16x 90 kl. 10.9 oc. (82101)	Bolt M16x 90 cl. 10.9 z.	2	
60	MZSZ-016-040	Śruba M16x 40 kl. 10.9 oc. (82105)	Bolt M16x 40 cl. 10.9 z. (82105)	1	
61	MZSZ-020-061	Śruba M20x 60 kl. 10.9 oc. (82101)	Bolt M20x 60 cl. 10.9 z. (82101)	6	
62	MZSZ-020-120	Śruba M20x120 kl. 8.8 oc. (82101)	Bolt M 20x120 cl. 8.8 z. (82101)	1	
63	MZZK-005-006	Kołek spręż. Ø5x 36 nierdz.	Spring pin Ø5x36 ss.	1	
64	MZZK-010-030	Kołek spręż. Ø10x 30 nierdz.	Spring pin Ø10x 45 ss.	2	
65	MZZZ-008-045	Zawleczka 8x70 oc. - do rur	Lynch pin 8x70 z. tube	2	
66	MZZZ-010-000	Zawleczka 10x70 oc. - do rur	Lynch pin 10x70 z. - for tubes	2	

Opcja / Option*

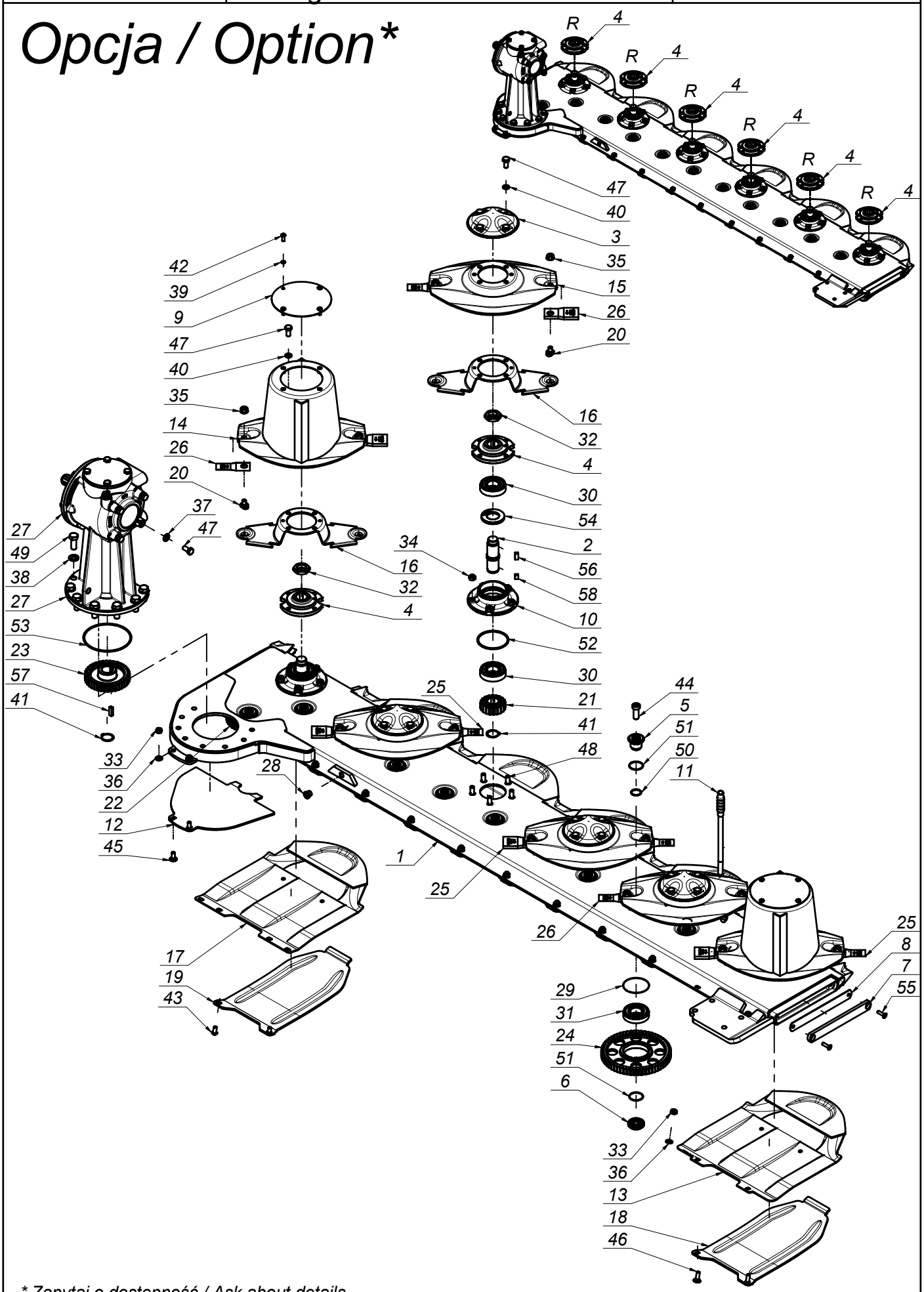

* Zapytaj o dostępność / Ask about details

SaMASZ®

0534.03.00.005
Zespół tnący
Cutting unit

Tab. 4

L.p. Item	Numer części Part No.	Nazwa części	Description	Ilość Quantity	Uwagi Notes
1	0534.03.01.002	Listwa spawana	Frame welded	1	
2	0540.03.05.000	Wałek napędowy dysku L-120	Pinion shaft L=120	6	
3	0540.03.08.000	Pokrywka dysku	Disc	4	
4	0540.03.09.002	Piasta górna dysku prawa	Top hub - right	6	
5	0540.03.11.000	Sworzeń koła pośredniego - górny	Idler holder - upper	11	
6	0540.03.12.000	Sworzeń koła pośredniego - dolny	Idler holder - lower	11	
7	0540.03.13.001	Zamknięcie listwy	Bar closure	1	
8	0540.03.14.001	Zamknięcie listwy - Guma	Bar closure - rubber	1	
9	0540.03.22.001	Pokrywa bębna	Drum's cover	2	
10	0540.03.23.001	Piasta dolna	Lower hub	6	
11	0540.03.67.003	Klucz wymiany noży	Knife mounting lever	1	
12	0608.04.21.003	Płoza prawa	Skid - right	1	
13	0619.14.02.007	Ślizg	Sliding skid	5	
14	0619.14.03.007	Dysk roboczy z bębnem	Working disc with drum	2	
15	0619.14.04.007	Dysk roboczy	Working disc	4	
16	0619.14.06.007	Trzymak nożowy	Knife holder	6	
17	0619.14.11.007	Ślizg skrajny	Slide - outer	1	
18	0619.14.13.007	Nakładka ścieralna	Skid plate	5	
19	0619.14.14.007	Nakładka ścieralna skrajna	Skid plate - outer	1	
20	MIIO-003-012	Obsada M12 z pazurem - typ 2 (0619.14.05.007)	Knife holder pin M12 - flange	12	
21	MIKW-020-135	Koło zębate talerza roboczego Z20 (0540.03.07.000)	Cutting disc gear Z20	6	
22	MIKW-038-080	Koło zębate pośrednie Z38 (0229.05.02.000)	Gear Z38 - idler	1	
23	MIKW-038-138	Koło zębate napędowe Z38 (0540.03.06.000)	Gear Z38	1	
24	MIKW-060-080	Koło zębate pośrednie Z60 (0225.05.13.000)	Gear Z60 - idler	10	
25	MINO-000-005	Nóż skośny lewy 105x49x4 (0540.03.24.002)	Left slanted blade 105x49x4	6	
26	MINO-000-005	Nóż skośny prawy 105x49x4 (0540.03.25.002)	Right slanted blade 105x49x4	6	
27	MIPS-054-002	Przekładnia kątowa 054-02.100B.R	Gearbox 054-02.100B.R	1	
28	MITK-000-004	Korek 3/8" model 42A	Plug 3/8" model 42A	1	
29	MZIP-000-008	Pierścień zabez. fi.95 (łożysko 6307N fi.80)	Ring fi.95 (bearing 6307N fi.80)	11	
30	MZLZ-063-000	Łożysko 6307 2RS C3	Bearing 6307 2RS C3	12	
31	MZLZ-063-007	Łożysko 6307 2RS N C3	Bearing 6307 2RS N	11	
32	MZNN-030-000	Nakrętka M30x1,5 kl. 8 oc. niska	Nut M30x1.5 cl. 8 z. low	6	
33	MZNS-010-002	Nakrętka M10 kl. 8 oc. samozab.	Nut M10 cl. 8 z. self-lock.	12	
34	MZNS-012-004	Nakrętka M12 kl. 8 oc. samozab.	Nut M12 cl. 8 z. self-lock.	30	
35	MZNS-012-692	Nakrętka M12 kl.10 oc. kołnierzowa	Nut M12 cl. 10.9 z. collar	12	
36	MZPP-010-001	Podkładka Ø10 oc.	Washer Ø10 z.	12	
37	MZPP-012-002	Podkładka Ø12 oc.	Washer Ø12 z.	4	
38	MZPP-016-001	Podkładka Ø16 oc.	Washer Ø16 z.	8	
39	MZPS-008-001	Podkładka spręż. Ø8,2 oc.	Spring washer Ø8.2 z.	8	
40	MZPS-012-001	Podkładka spręż. Ø12,2 oc.	Spring washer Ø12.2 z.	24	
41	MZSE-035-001	Pierścień osad. Z 35	Circlip Z 35	7	
42	MZSI-008-101	Śruba M 8x 20 kl. 10.9 oc. GRZYB IMB (7380)	Bolt M 8x 20 cl. 10.9 z. Allen	8	
43	MZSI-010-009	Śruba M10x 20 kl. 10.9 oc. GRZYB IMB (7380)	Bolt M10x 20 cl. 10.9 z. Allen	2	
44	MZSI-016-041	Śruba M16x 40 kl. 10.9 oc. IMB. WALC. NISKI	Bolt M16x 40 cl. 10.9 z. Allen, low socket head	11	
45	MZSP-010-001	Śruba M10x 25 kl. 8.8 oc. PODS.	Bolt M10x 25 cl. 8.8 z. sq. neck	2	
46	MZSP-010-004	Śruba M10x 30 kl. 8.8 oc. PODS.	Bolt M10x 30 cl. 8.8 z. sq. neck	10	
47	MZSZ-012-010	Śruba M12x 25 kl. 8.8 oc. (82105)	Bolt M12x 25 cl. 8.8 z. (82105)	28	
48	MZSZ-012-030	Śruba specjalna M12x 32 kl.10.9 oc. (0540.03.18.000)	Knurled bolt M12x 30 cl. 10.9 z. (0540.03.18.000)	30	
49	MZSZ-016-007	Śruba M16x 40 kl. 8.8 oc. (82105)	Bolt M16x 40 cl. 8.8 z. (82105)	8	
50	MZUO-028-025	Oring - 28x2,5	Oring - 28x2.5	11	
51	MZUO-030-001	Oring - 30x2,5	Oring - 30x2.5	22	
52	MZUO-090-001	Oring - 90x4	Oring - 90x4	6	
53	MZUO-142-000	Oring - 142x4	Oring - 142x4	1	
54	MZUS-040-072	Simmering AO - 40x 72x 7	Simmering AO - 40x 72x 7	6	
55	MZWB-008-005	Śruba M 8x 30 kl. 8.8 oc. IMB. STOŻ.	Bolt M 8x 30 cl. 8.8 z. Allen countersunk	2	
56	MZWP-000-002	Wpust B 10x 8x 22	Cut off key B 10x8x22	6	
57	MZWP-000-003	Wpust B 10x 8x 30	Cut off key B 10x8x30	1	
58	MZWP-010-016	Wpust B 10x 8x 14	Cut off key B 10x8x14	6	

SaMASZ

0534.13.00.005
Zespół tnący - wąski pokos
Cutting unit

Tab. 5

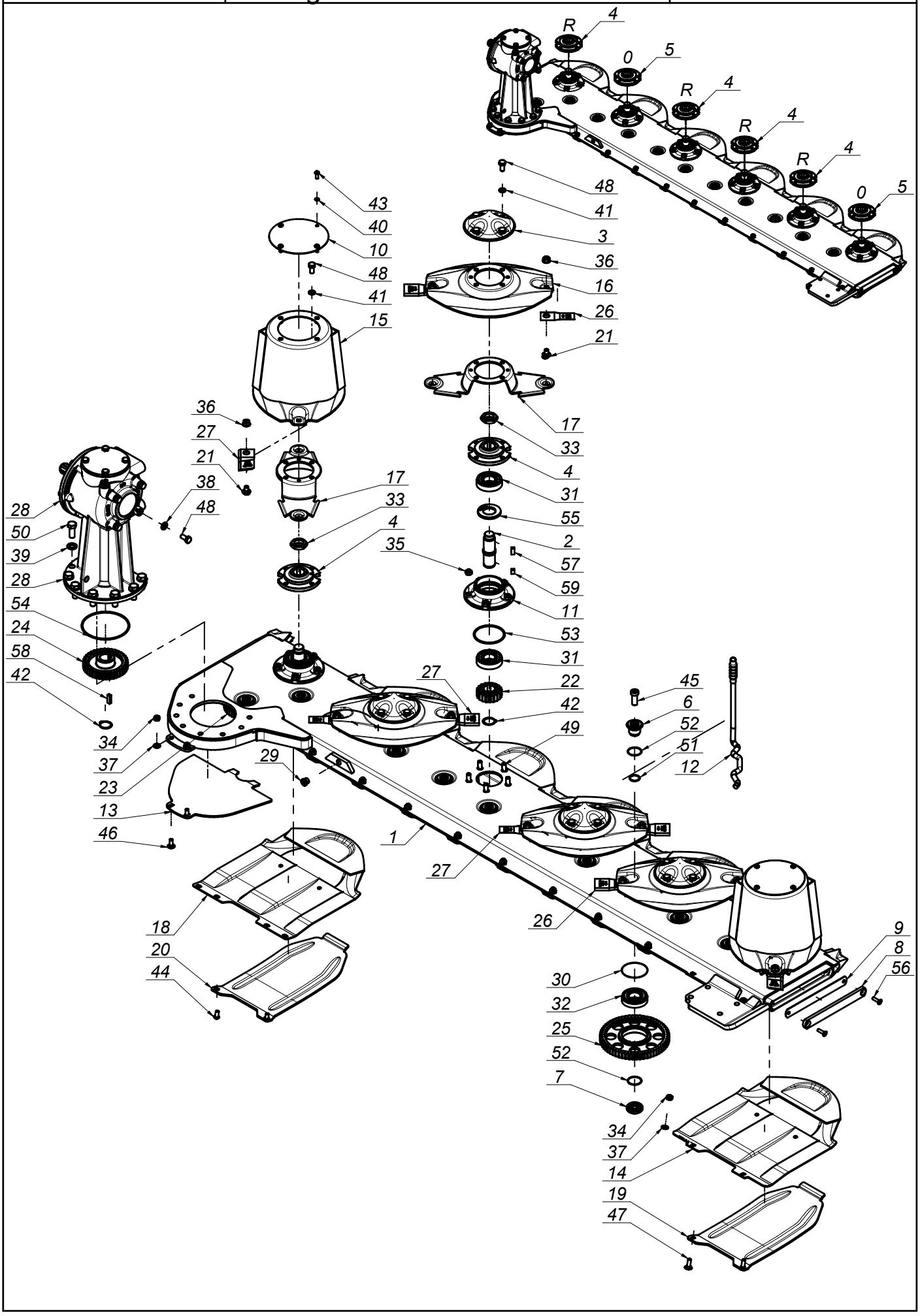

K2260PLEN001 - 2020-01-28 - KDTC 261

SaMASZ®

0534.13.00.005
Zespół tnący - wąski pokos
Cutting unit

Tab. 5

L.p. Item	Numer części Part No.	Nazwa części	Description	Ilość Quantity	Uwagi Notes
1	0534.13.01.005	Listwa spawana - wąski pokos	Frame welded	1	
2	0540.03.05.000	Wałek napędowy dysku L-120	Pinion shaft L=120	6	
3	0540.03.08.000	Pokrywka dysku	Disc	4	
4	0540.03.09.002	Piasta górna dysku prawa	Top hub - right	4	
5	0540.03.10.002	Piasta górna dysku	Top hub	2	
6	0540.03.11.000	Sworzeń koła pośredniego - górny	Idler holder - upper	11	
7	0540.03.12.000	Sworzeń koła pośredniego - dolny	Idler holder - lower	11	
8	0540.03.13.001	Zamknięcie listwy	Bar closure	1	
9	0540.03.14.001	Zamknięcie listwy - Guma	Bar closure - rubber	1	
10	0540.03.22.001	Pokrywa bębna	Drum's cover	2	
11	0540.03.23.001	Piasta dolna	Lower hub	6	
12	0540.03.67.003	Klucz wymiany noży	Knife mounting lever	1	
13	0608.04.21.003	Płoza prawa	Skid - right	1	
14	0619.14.02.007	Ślizg	Sliding skid	5	
15	0619.14.03.007	Dysk roboczy z bębnem	Working disc with drum	2	
16	0619.14.04.007	Dysk roboczy	Working disc	4	
17	0619.14.06.007	Trzymak nożowy	Knife holder	6	
18	0619.14.11.007	Ślizg skrajny	Slide - outer	1	
19	0619.14.13.007	Nakładka ścieralna	Skid plate	5	
20	0619.14.14.007	Nakładka ścieralna skrajna	Skid plate - outer	1	
21	MIIO-003-012	Obsada M12 z pazurem - typ 2 (0619.14.05.007)	Knife holder pin M12 - flange	12	
22	MIKW-020-135	Koło zębate talerza roboczego Z20 (0540.03.07.000)	Cutting disc gear Z20	6	
23	MIKW-038-080	Koło zębate pośrednie Z38 (0229.05.02.000)	Gear Z38 - idler	1	
24	MIKW-038-138	Koło zębate napędowe Z38 (0540.03.06.000)	Gear Z38	1	
25	MIKW-060-080	Koło zębate pośrednie Z60 (0225.05.13.000)	Gear Z60 - idler	10	
26	MINO-000-005	Nóż skośny lewy 105x49x4 (0540.03.24.002)	Left slanted blade 105x49x4	6	
27	MINO-000-005	Nóż skośny prawy 105x49x4 (0540.03.25.002)	Right slanted blade 105x49x4	6	
28	MIPS-054-002	Przekładnia kątowa 054-02.100B.R	Gearbox 054-02.100B.R	1	
29	MITK-000-004	Korek 3/8" model 42A	Plug 3/8" model 42A	1	
30	MZIP-000-008	Pierścień zabez. fi.95 (łożysko 6307N fi.80)	Ring fi.95 (bearing 6307N fi.80)	11	
31	MZLZ-063-000	Łożysko 6307 2RS C3	Bearing 6307 2RS C3	12	
32	MZLZ-063-007	Łożysko 6307 2RS N C3	Bearing 6307 2RS N	11	
33	MZNN-030-000	Nakrętka M30x1,5 kl. 8 oc. niska	Nut M30x1.5 cl. 8 z. low	6	
34	MZNS-010-002	Nakrętka M10 kl. 8 oc. samozab.	Nut M10 cl. 8 z. self-lock.	12	
35	MZNS-012-004	Nakrętka M12 kl. 8 oc. samozab.	Nut M12 cl. 8 z. self-lock.	30	
36	MZNS-012-692	Nakrętka M12 kl.10 oc. kołnierzowa	Nut M12 cl. 10.9 z. collar	12	
37	MZPP-010-001	Podkładka Ø10 oc.	Washer Ø10 z.	12	
38	MZPP-012-002	Podkładka Ø12 oc.	Washer Ø12 z.	4	
39	MZPP-016-001	Podkładka Ø16 oc.	Washer Ø16 z.	8	
40	MZPS-008-001	Podkładka spręż. Ø8,2 oc.	Spring washer Ø8.2 z.	8	
41	MZPS-012-001	Podkładka spręż. Ø12,2 oc.	Spring washer Ø12.2 z.	24	
42	MZSE-035-001	Pierścień osad. Z 35	Circlip Z 35	7	
43	MZSI-008-101	Śruba M 8x 20 kl. 10.9 oc. GRZYB IMB (7380)	Bolt M 8x 20 cl. 10.9 z. Allen	8	
44	MZSI-010-009	Śruba M10x 20 kl. 10.9 oc. GRZYB IMB (7380)	Bolt M10x 20 cl. 10.9 z. Allen	2	
45	MZSI-016-041	Śruba M16x 40 kl. 10.9 oc. IMB. WALC. NISKI	Bolt M16x 40 cl. 10.9 z. Allen, low socket head	11	
46	MZSP-010-001	Śruba M10x 25 kl. 8.8 oc. PODS.	Bolt M10x 25 cl. 8.8 z. sq. neck	2	
47	MZSP-010-004	Śruba M10x 30 kl. 8.8 oc. PODS.	Bolt M10x 30 cl. 8.8 z. sq. neck	10	
48	MZSZ-012-010	Śruba M12x 25 kl. 8.8 oc. (82105)	Bolt M12x 25 cl. 8.8 z. (82105)	28	
49	MZSZ-012-030	Śruba specjalna M12x 32 kl.10.9 oc. (0540.03.18.000)	Knurled bolt M12x 30 cl. 10.9 z. (0540.03.18.000)	30	
50	MZSZ-016-007	Śruba M16x 40 kl. 8.8 oc. (82105)	Bolt M16x 40 cl. 8.8 z. (82105)	8	
51	MZUO-028-025	Oring - 28x2,5	Oring - 28x2.5	11	
52	MZUO-030-001	Oring - 30x2,5	Oring - 30x2.5	22	
53	MZUO-090-001	Oring - 90x4	Oring - 90x4	6	
54	MZUO-142-000	Oring - 142x4	Oring - 142x4	1	
55	MZUS-040-072	Simmering AO - 40x 72x 7	Simmering AO - 40x 72x 7	6	
56	MZWB-008-005	Śruba M 8x 30 kl. 8.8 oc. IMB. STOŻ.	Bolt M 8x 30 cl. 8.8 z. Allen countersunk	2	
57	MZWP-000-002	Wpust B 10x 8x 22	Cut off key B 10x8x22	6	
58	MZWP-000-003	Wpust B 10x 8x 30	Cut off key B 10x8x30	1	
59	MZWP-010-016	Wpust B 10x 8x 14	Cut off key B 10x8x14	6	

SaMASZ®

0534.05.00.000
Przeniesienie napędu - 540 obr
Drive unit - 540 rpm

Tab. 6

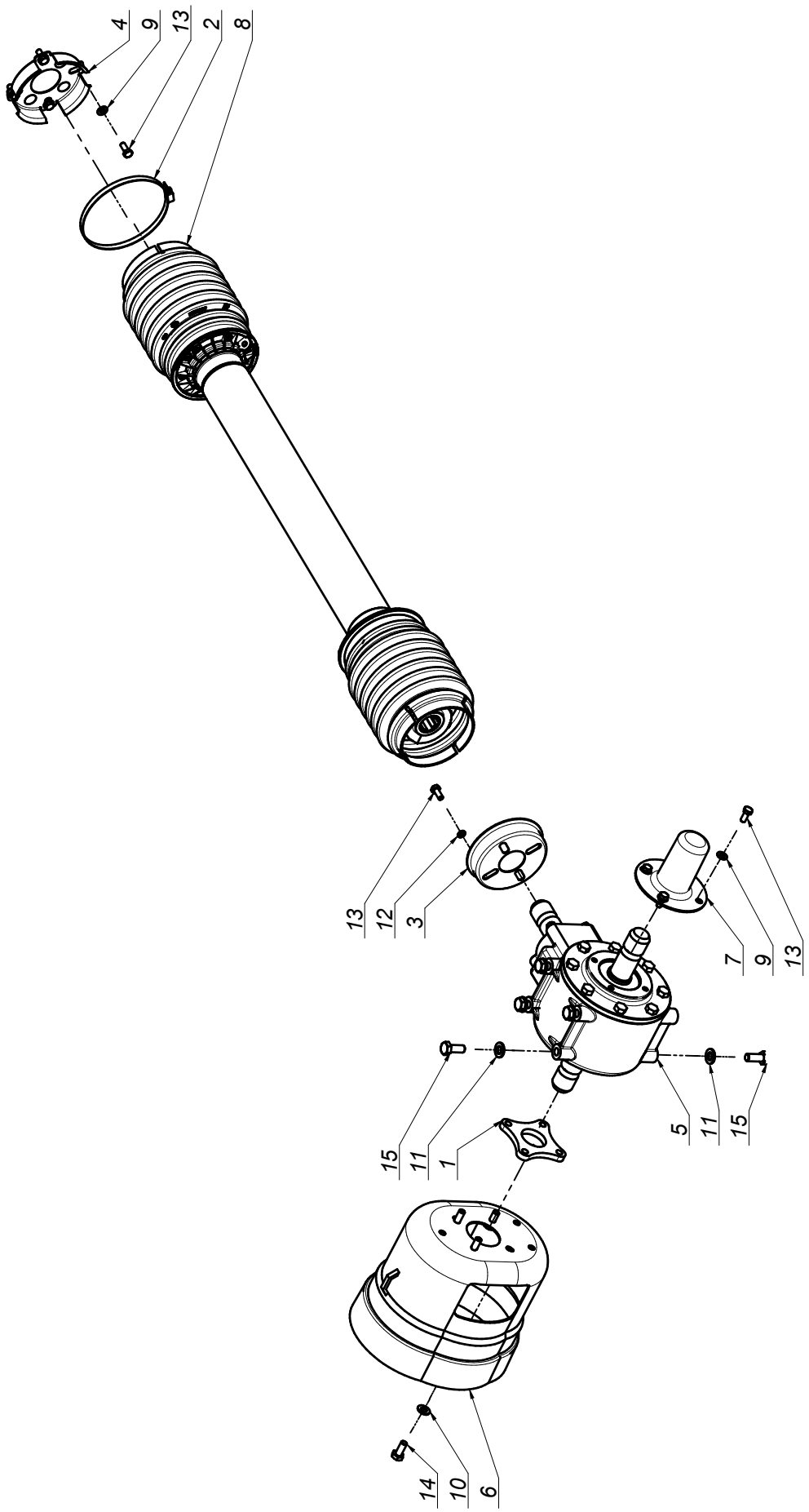

SaMASZ®

0534.05.00.000
Przeniesienie napędu - 540 obr
Drive unit - 540 rpm

Tab. 6

L.p. Item	Numer części Part No.	Nazwa części	Description	Ilość Quantity	Uwagi Notes
1	0534.05.01.000	Dystans	Distance insert	1	
2	MIIO-130-000	Opaska zaciskowa 130-150	Clamp band 130-150	1	
3	MIIU-211-000	Uchwyt mocowania osłony 395011211R	PTO guard holder 395011211R	1	
4	MIIU-261-000	Uchwyt mocowania osłony 395011261R	PTO guard holder 395011261R	1	
5	MIPS-090-009	Przekładnia kątowa 090-02.111.L1S	Gearbox 090-02.111.L1S	1	
6	MITO-000-005	Osłona stożkowa D4170 401	PTO guard	1	
7	MITO-000-012	Osłona wałka przekładni BP S 240000079	PTO stub cover	1	
8	MIWB-084-000	Wał B&P - 7G5T084FX007007RTA	PTO shaft B&P - 7G5T084FX007007RTA	1	
9	MZPP-008-002	Podkładka Ø8 oc.	Washer Ø8 z.	8	
10	MZPP-010-001	Podkładka Ø10 oc.	Washer Ø10 z.	4	
11	MZPP-012-002	Podkładka Ø12 oc.	Washer Ø12 z.	6	
12	MZPS-008-001	Podkładka spręż. Ø8,2 oc.	Spring washer Ø8.2 z.	4	
13	MZSZ-008-001	Śruba M 8x 20 kl. 8.8 oc. (82105)	Bolt M 8x 20 cl. 8.8 z. (82105)	12	
14	MZSZ-010-001	Śruba M10x 25 kl. 8.8 oc. (82105)	Bolt M10x 25 cl. 8.8 z. (82105)	4	
15	MZSZ-012-002	Śruba M12x 30 kl. 8.8 oc. (82105)	Bolt M12x 30 cl. 8.8 z. (82105)	6	

SaMASZ

0544.04.00.000
Przeniesienie napędu - 1000 obr
Drive transmission - 1000 rpm

Tab. 7

Opcja / Option*

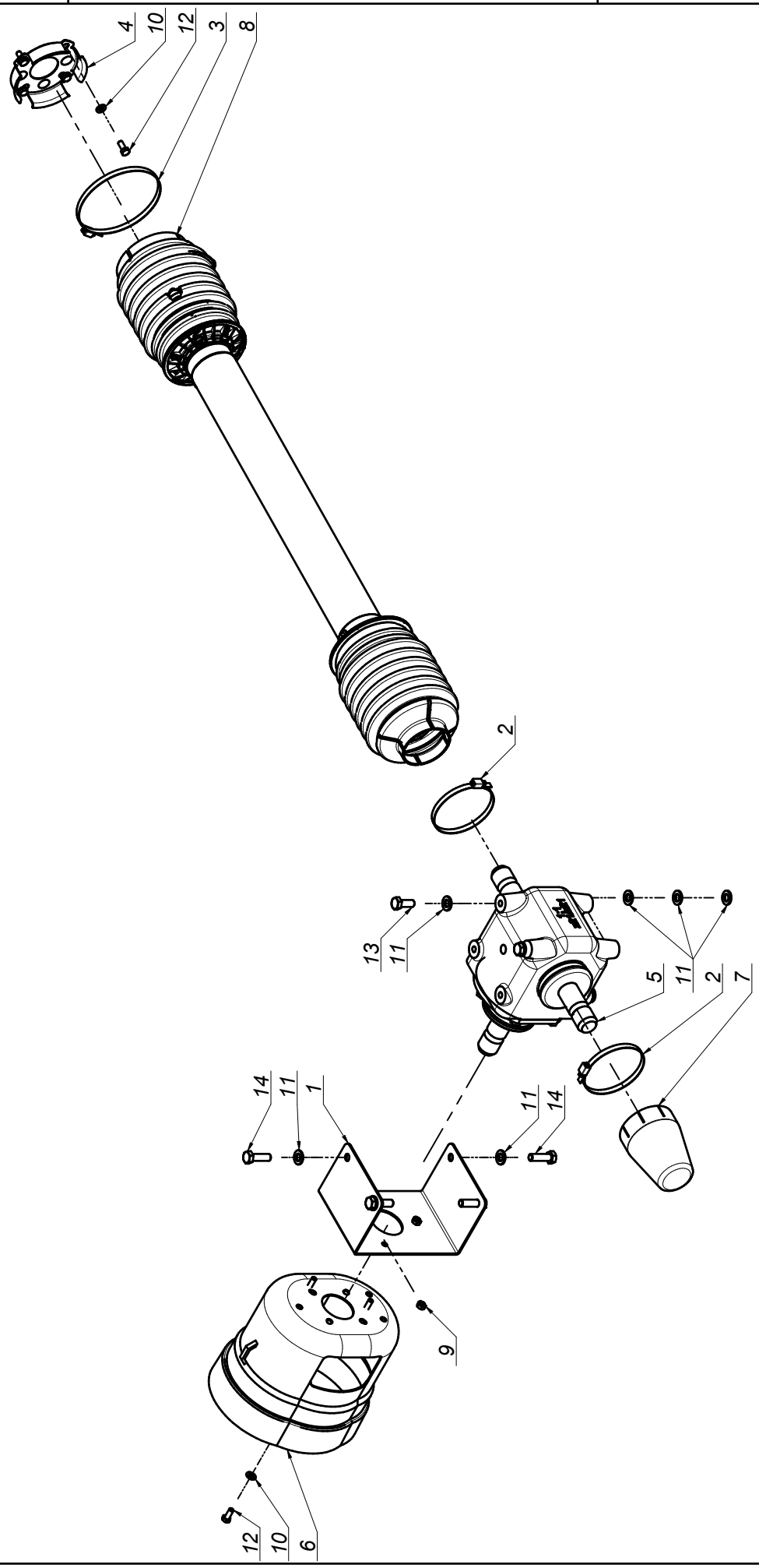

* Zapytaj o dostępność / Ask about details

SaMASZ®

0544.04.00.000
Przeniesienie napędu - 1000 obr
Drive transmission - 1000 rpm

Tab. 7

L.p. Item	Numer części Part No.	Nazwa części	Description	Ilość Quantity	Uwagi Notes
1	0544.04.01.000	Osłona przekładni	Gearbox guard	1	
2	MIIO-100-000	Opaska zaciskowa 100-120	Clamp band 100-120	2	
3	MIIO-130-000	Opaska zaciskowa 130-150	Clamp band 130-150	1	
4	MIIU-261-000	Uchwyt mocowania osłony 395011261R	PTO guard holder 395011261R	1	
5	MIPS-110-000	Przekładnia kątowa 110-01.111.R1S	Gearbox 110-01.111.R1S	1	
6	MITO-000-005	Osłona stożkowa D4170 401	PTO guard	1	
7	MITO-001-013	Osłona przekładni	Gearbox cover	1	
8	MIWB-088-000	WAŁ - 7G5T088FX007007PTA	PTO shaft - 7G5T088FX007007PTA	1	
9	MZNS-008-006	Nakrętka M 8 kl. 8 oc. samozab.	Nut M 8 cl. 8 z. self-lock.	3	
10	MZPP-008-002	Podkładka Ø8 oc.	Washer Ø8 z.	7	
11	MZPP-012-002	Podkładka Ø12 oc.	Washer Ø12 z.	12	
12	MZSZ-008-001	Śruba M 8x 20 kl. 8.8 oc. (82105)	Bolt M 8x 20 cl. 8.8 z. (82105)	7	
13	MZSZ-012-002	Śruba M12x 30 kl. 8.8 oc. (82105)	Bolt M12x 30 cl. 8.8 z. (82105)	2	
14	MZSZ-012-005	Śruba M12x 40 kl. 8.8 oc. (82105)	Bolt M12x 40 cl. 8.8 z. (82105)	4	

SaMASZ

0229.07.00.005
Zgarniacz prawy
Swath guide right

Tab. 8

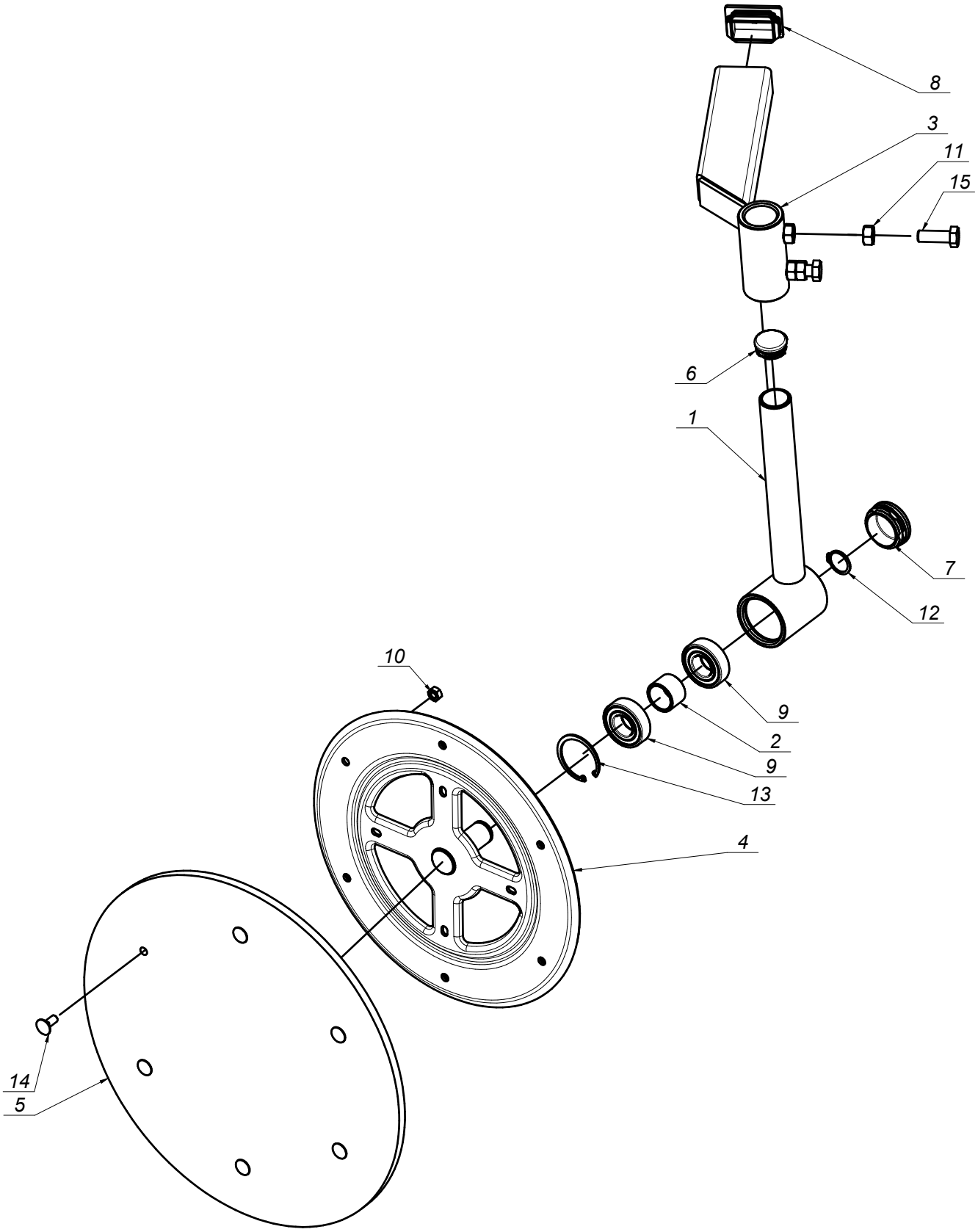

SaMASZ®

0229.07.00.005
Zgarniacz prawy
Swath guide right

Tab. 8

L.p. Item	Numer części Part No.	Nazwa części	Description	Ilość Quantity	Uwagi Notes
1	0229.06.02.000	Ramie talerza lewe	Swath guide arm left	1	
2	0229.06.06.000	Tuleja dystansowa Ø27,9	Distance bush Ø27,9	1	
3	0229.07.01.000	Ramie przesuwne prawe	Swath guide arm right	1	
4	0235.07.05.005	Tarcza zgarniacza Ø355	Swath guide plate Ø355	1	
5	MIHK-420-000	Tarcza gumowa Ø420x10 (0235.07.06.005)	Rubber plate Ø420x10 (0235.07.06.005)	1	
6	MITZ-034-000	Zaślepka plastik Ø34x1 - 111065	Plastic plug Ø34x1 - 111065	1	
7	MITZ-050-001	Zaślepka plastik Ø50x1.0-3.0 - 111068	Plastic cap round 50x1.0-3.0	1	
8	MITZ-060-003	Zaślepka plastik prost. 60x40x3-5 - 111368	Plastic plug rec. 60x40x3-5	1	
9	MZLZ-005-008	Łożysko 6205 2RS	Bearing 6205 2RS	2	
10	MZNZ-008-001	Nakrętka M 8 kl. 8 oc.	Nut M 8 cl. 8 z.	6	
11	MZNZ-012-002	Nakrętka M12 kl. 8 oc.	Nut M12 cl. 8 z.	2	
12	MZSE-025-001	Pierścień osad. Z 25	Circlip Z 25	1	
13	MZSE-052-001	Pierścień osad. W 52	Circlip W 52	1	
14	MZSP-008-001	Sruba M 8x 20 kl. 8.8 oc. PODS.	Bolt M 8x20 cl. 8.8 z. sq. neck	6	
15	MZSZ-012-003	Sruba M12x 35 kl. 8.8 oc. (82105)	Bolt M12x 35 cl. 8.8 z. (82105)	2	

Opcja / Option*

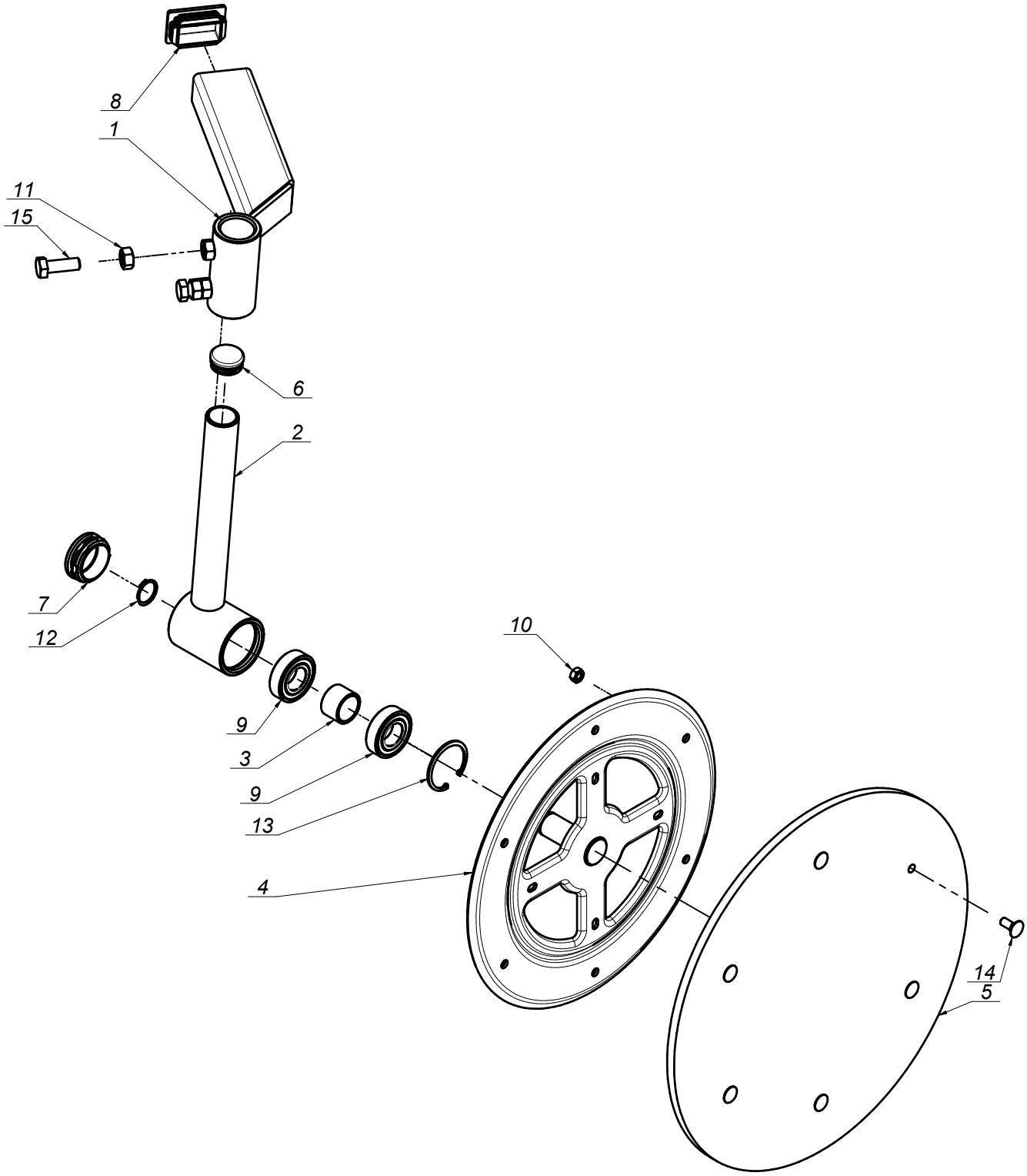

* Zapytaj o dostępność / Ask about details

SaMASZ®

0229.06.00.005
Zgarniacz lewy
Swath guide left

Tab. 9

L.p. Item	Numer części Part No.	Nazwa części	Description	Ilość Quantity	Uwagi Notes
1	0229.06.01.000	Ramie przesuwne lewe	Swath guide bracket	1	
2	0229.06.02.000	Ramie talerza lewe	Swath guide arm left	1	
3	0229.06.06.000	Tuleja dystansowa Ø27,9	Distance bush Ø27,9	1	
4	0235.07.05.005	Tarcza zgarniacza Ø355	Swath guide plate Ø355	1	
5	MIHK-420-000	Tarcza gumowa Ø420x10 (0235.07.06.005)	Rubber plate Ø420x10 (0235.07.06.005)	1	
6	MITZ-034-000	Zaślepka plastik Ø34x1 - 111065	Plastic plug Ø34x1 - 111065	1	
7	MITZ-050-001	Zaślepka plastik Ø50x1.0-3.0 - 111068	Plastic cap round 50x1.0-3.0	1	
8	MITZ-060-003	Zaślepka plastik prost. 60x40x3-5 - 111368	Plastic plug rec. 60x40x3-5	1	
9	MZLZ-005-008	Łożysko 6205 2RS	Bearing 6205 2RS	2	
10	MZNZ-008-001	Nakrętka M 8 kl. 8 oc.	Nut M 8 cl. 8 z.	6	
11	MZNZ-012-002	Nakrętka M12 kl. 8 oc.	Nut M12 cl. 8 z.	2	
12	MZSE-025-001	Pierścień osad. Z 25	Circlip Z 25	1	
13	MZSE-052-001	Pierścień osad. W 52	Circlip W 52	1	
14	MZSP-008-001	Sruba M 8x 20 kl. 8.8 oc. PODS.	Bolt M 8x20 cl. 8.8 z. sq. neck	6	
15	MZSZ-012-003	Sruba M12x 35 kl. 8.8 oc. (82105)	Bolt M12x 35 cl. 8.8 z. (82105)	2	

SaMASZ

0227.07.00.000
Zgarniacz prawy
Swath guide right

Tab. 10

Opcja / Option*

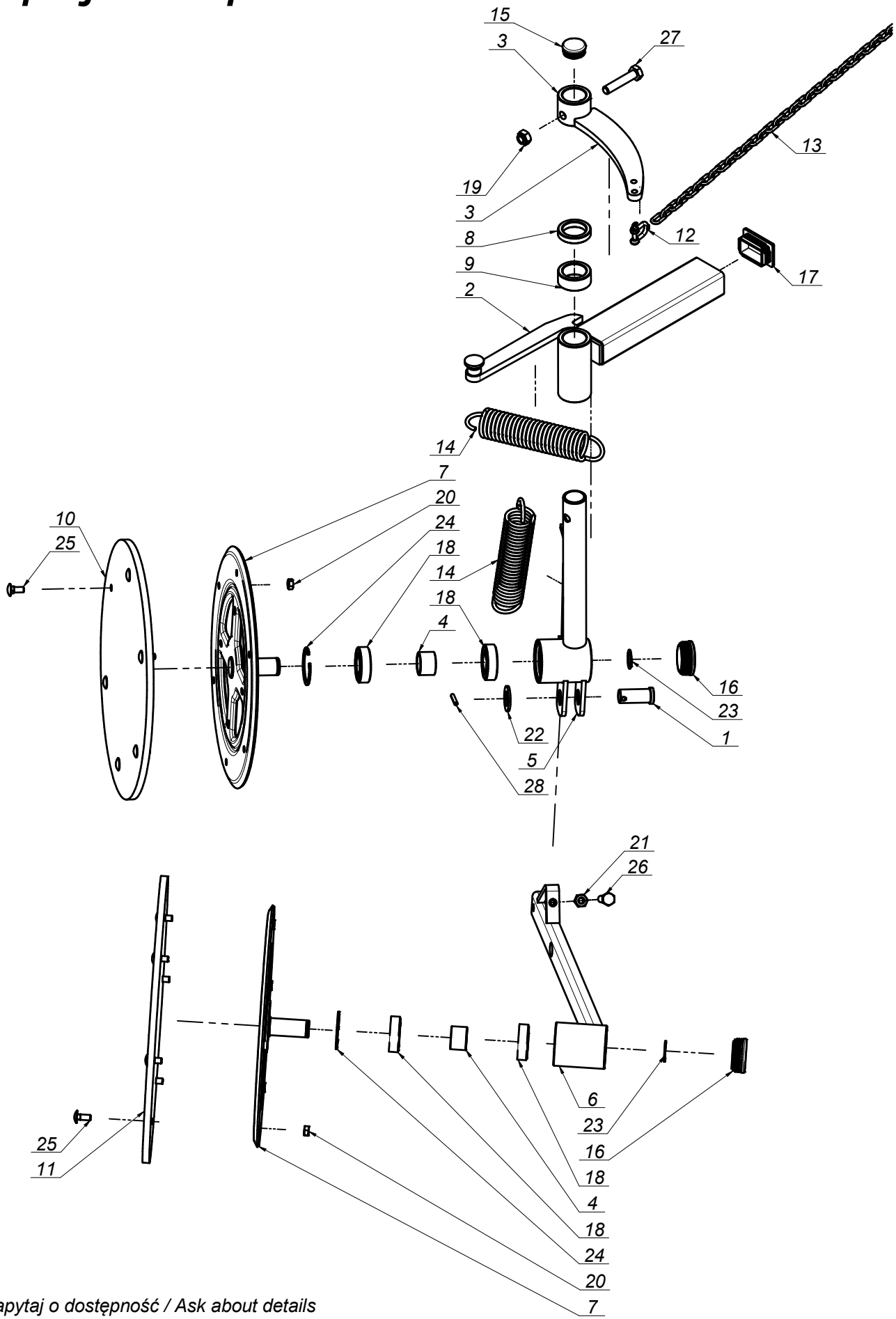

* Zapytaj o dostępność / Ask about details

SaMASZ®

0227.07.00.000
Zgarniacz prawy
Swath guide right

Tab. 10

L.p. Item	Numer części Part No.	Nazwa części	Description	Ilość Quantity	Uwagi Notes
1	00SO.20.24.050	Sworzeń Ø20/24 (SO.20.24.050)	Pin Ø20/24 (SO.20.24.050)	1	
2	0227.07.01.000	Ramię przesuwne prawe	Swath guide arm right	1	
3	0227.07.02.000	Dźwignia napinacza prawa	Tensioner's lever right	1	
4	0229.06.06.000	Tuleja dystansowa Ø27,9	Distance bush Ø27,9	2	
5	0235.07.02.000	Ramię talerza prawe	Swath guide arm - right	1	
6	0235.07.04.000	Ramię talerza tylnego prawe	Swath guide arm - rear	1	
7	0235.07.05.005	Tarcza zgarniacza Ø355	Swath guide plate Ø355	2	
8	0235.07.07.000	Podkładka dystansowa Ø34,5	Distance washer Ø34,5	1	
9	0235.07.08.000	Podkładka dystansowa Ø34,5 L-20	Distance washer Ø34,5 L-20	1	
10	MIHK-380-000	Tarcza gumowa Ø380x10 (0235.07.11.005)	Rubber plateØ380x10 (0235.07.11.005)	1	
11	MIHK-420-000	Tarcza gumowa Ø420x10 (0235.07.06.005)	Rubber plate Ø420x10 (0235.07.06.005)	1	
12	MIIS-006-001	Szekla Ø6	Shackle Ø6	1	
13	MILA-000-012	Łańcuch Ø4x20 - 31 ogniw (0235.07.09.000)	Chain Ø4	1	
14	MISP-005-004	Sprężyna Ø5 L= 174 (0235.07.10.000)	Spring Ø5 L= 174 (0235.07.10.000)	2	
15	MITZ-034-000	Zaślepka plastik Ø34x1 - 111065	Plastic plug Ø34x1 - 111065	1	
16	MITZ-050-001	Zaślepka plastik Ø50x1.0-3.0 - 111068	Plastic cap round 50x1.0-3.0	2	
17	MITZ-060-003	Zaślepka plastik prost. 60x40x3-5 - 111368	Plastic plug rec. 60x40x3-5	1	
18	MZLZ-005-008	Łożysko 6205 2RS	Bearing 6205 2RS	4	
19	MZNS-012-004	Nakrętka M12 kl. 8 oc. samozab.	Nut M12 cl. 8 z. self-lock.	1	
20	MZNZ-008-001	Nakrętka M 8 kl. 8 oc.	Nut M 8 cl. 8 z.	12	
21	MZNZ-010-001	Nakrętka M10 kl. 8 oc.	Nut M10 cl. 8 z.	1	
22	MZPP-020-001	Podkładka Ø20 oc.	Washer Ø20 z.	1	
23	MZSE-025-001	Pierścień osad. Z 25	Circlip Z 25	2	
24	MZSE-052-001	Pierścień osad. W 52	Circlip W 52	2	
25	MZSP-008-001	Śruba M 8x 20 kl. 8.8 oc. PODS.	Bolt M 8x20 cl. 8.8 z. sq. neck	12	
26	MZSZ-010-055	Śruba M10x 55 kl. 8.8 oc. (82105)	Bolt M10x 55 kl. 8.8 oc. (82105)	1	
27	MZSZ-012-006	Śruba M12x 60 kl. 8.8 oc. (82105)	Bolt M12x 60 kl. 8.8 oc. (82105)	1	
28	MZZK-005-002	Kołek spręż. Ø5x 32 oc.	Spring pin Ø5x32 z.	1	

SaMASZ®

2264.88.00.001 Oświetlenie Lighting

Tab. 11

L.p. Item	Numer części Part No.	Nazwa części	Description	Ilość Quantity	Uwagi Notes
1	0544.66.02.004	Usztywnienie	Stiffening	1	
2	2264.88.01.001	Mocowanie oświetlenia	KDTC 300 - 540 rpm	1	
3	MIET-002-005	Tablica ostrz. prawa 282x423 z oświet. jedn.	Warning plate - right	1	
4	MITZ-030-030	Zaślepka plastik kw. 30x30x2	Plastic plug sq. 30x30x2	2	
5	MZNS-008-006	Nakrętka M 8 kl. 8 oc. samozab.	Nut M 8 cl. 8 z. self-lock.	4	
6	MZPP-008-002	Podkładka Ø8 oc.	Washer Ø8 z.	4	
7	MZPP-010-001	Podkładka Ø10 oc.	Washer Ø10 z.	4	
8	MZSZ-008-001	Śruba M 8x 20 kl. 8.8 oc. (82105)	Bolt M 8x 20 cl. 8.8 z. (82105)	1	
9	MZSZ-008-007	Śruba M 8x 45 kl. 8.8 oc. (82105)	Bolt M 8x 45 cl. 8,8 z. (82105)	2	
10	MZSZ-008-013	Śruba M 8x 50 kl. 8.8 oc. (82105)	Bolt M 8x 50 cl. 8.8 z. (82105)	1	
11	MZSZ-010-001	Śruba M10x 25 kl. 8.8 oc. (82105)	Bolt M10x 25 cl. 8.8 z. (82105)	4	

Opcja / Option*

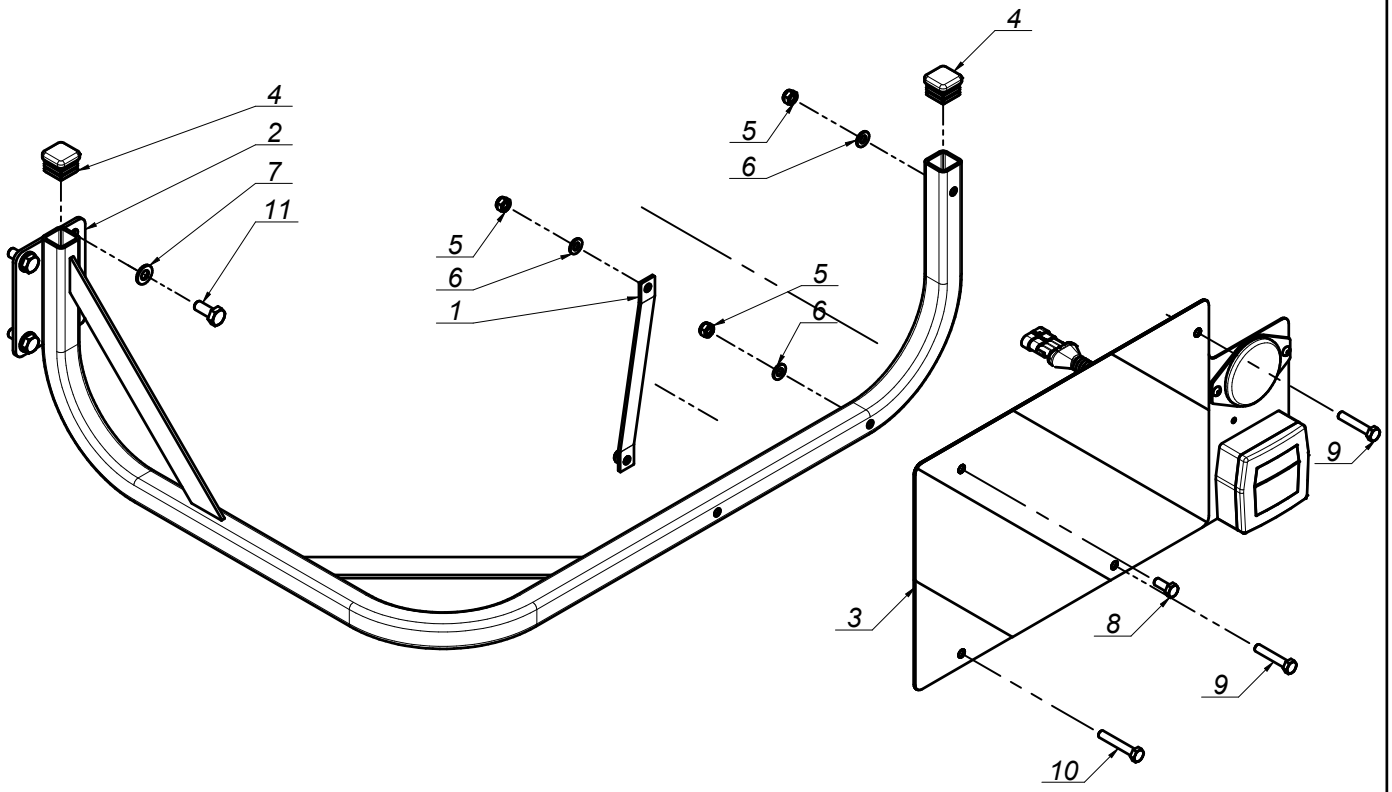

* Zapytaj o dostępność / Ask about details

SaMASZ®

MIEW-KDTC-001
Instalacja elektryczna (2264.89.00.001)
Electric installation

Tab. 12

L.p. Item	Numer części Part No.	Nazwa części	Description	Ilość Quantity	Uwagi Notes
1	MIEG-004-015	Gniazdo hermetyczne 4 - pinowe Superseal 1,5	Socket Superseal 1,5	1	
2	MIEP-000-004	Przewód 4 x 1,0 OMY - 2,0 m	Cord 4 x 1,0 OMY L = 2,0 m	1	
3	MIEW-000-002	Wtyczka 7-biegunowa	7-pin plug	1	
4	MIEZ-004-004	Osłona gumowa złącza Superseal 4 - pinowego	Rubber cover Superseal 1,5	1	
5	MITW-009-012	Peszel 9-12 - 2,0 m	PE shell 9-12 - 2,0 m	1	

Opcja / Option*

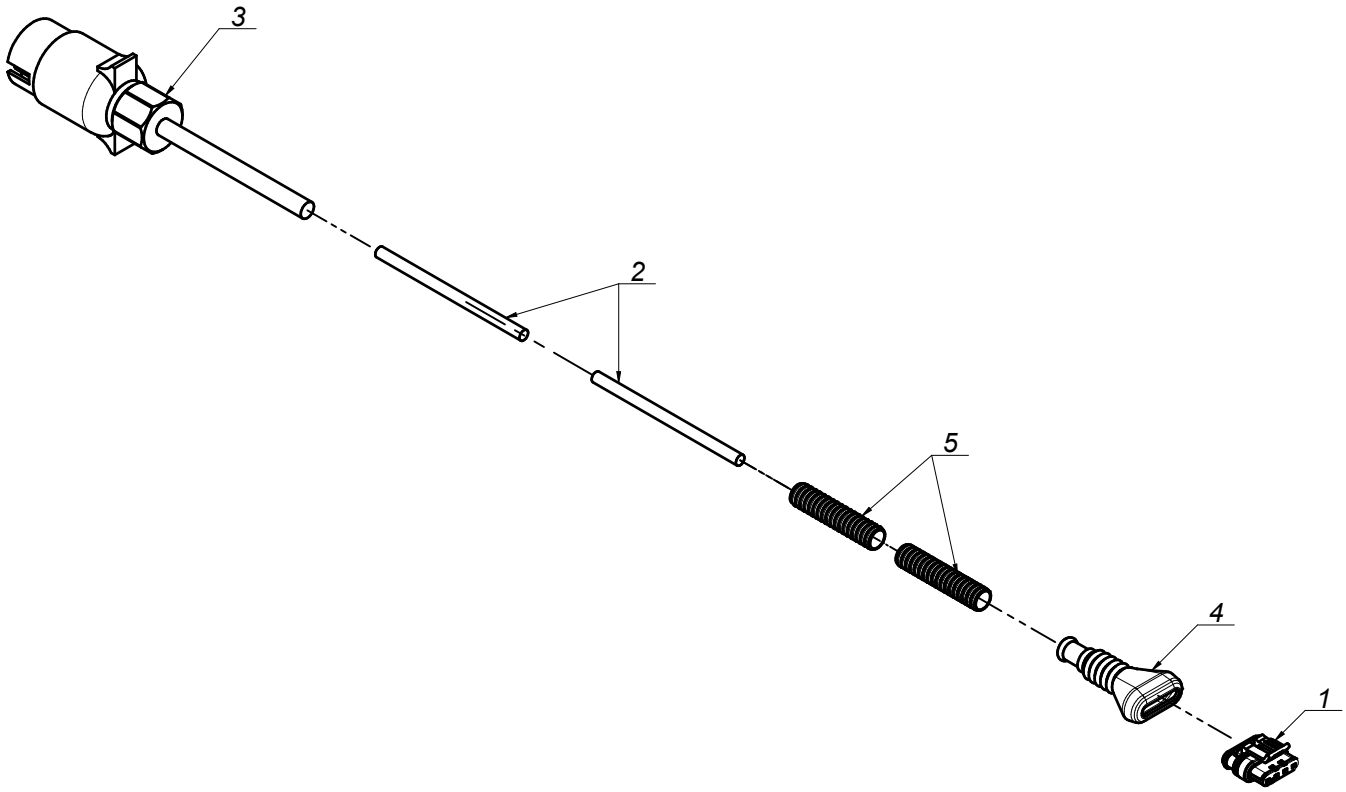

* Zapytaj o dostępność / Ask about details

SaMASZ

Zamienność dysków roboczych
Optional working discs

A

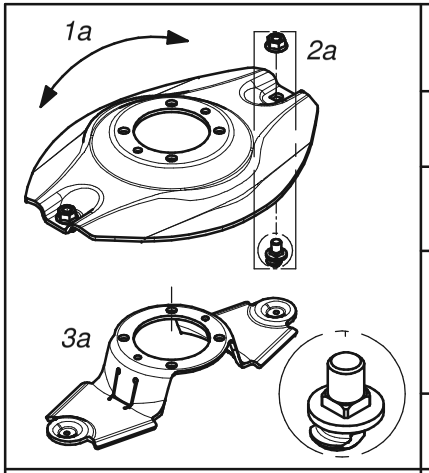

Dysk roboczy z obsadą noża M12 z pazurem i kwadratem			Working disc with knife holder M12 - flange square	
Lp. Item	Numer części Part No.	Nazwa części	Description	Ilość w kpl. Quantity for set
1a	0619.14.04.007	Dysk roboczy	Working disc	1
2a	MZNS-012-692	Nakrętka M12 kl.10 oc. kołnierzowa	Nut M12 cl. 10.9 z. collar	2
	MIIO-003-012	Obsada M12 z pazurem - typ 2 (0619.14.05.007)	Knife holder pin M12 - flange - type 2 (0619.14.05.007)	
3a	0619.14.06.007	Trzymak nożowy	Knife holder	1

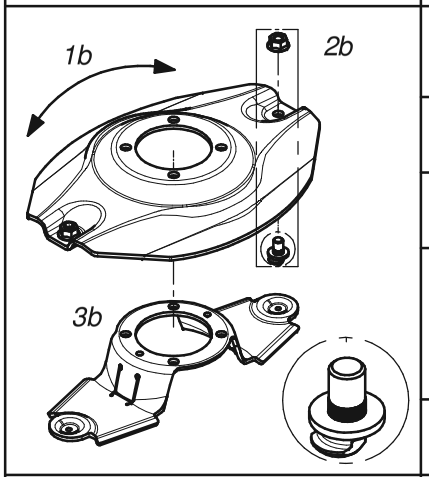

Dysk roboczy z obsadą noża M12 z pazurem i moletem			Working disc with knife holder M12 - flange	
Lp. Item	Numer części Part No.	Nazwa części	Description	Ilość w kpl. Quantity for set
1b	0540.03.04.002	Dysk roboczy	Working disc	1
2b	MZNS-012-692	Nakrętka M12 kl.10 oc. kołnierzowa	Nut M12 cl. 10.9 z. collar	2
	MIIO-002-012	Obsada M12 z pazurem (0540.03.24.003)	Knife holder pin M12 - flange (0540.03.24.003)	
3b	0619.14.06.007	Trzymak nożowy	Knife holder	1

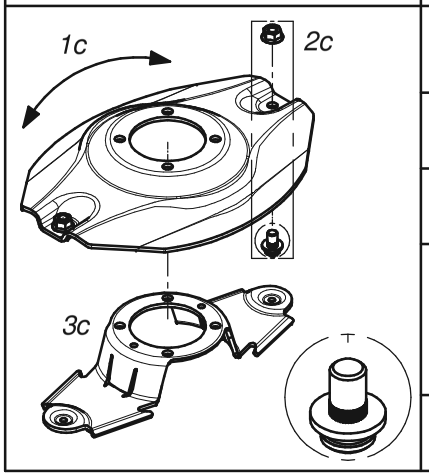

Dysk roboczy z obsadą noża M12 (kpl.)			Working disc with knife holder M12 (set)	
Lp. Item	Numer części Part No.	Nazwa części	Description	Ilość w kpl. Quantity for set
1c	0540.03.04.002	Dysk roboczy	Working disc	1
2c	MZNS-012-692	Nakrętka M12 kl.10 oc. kołnierzowa	Nut M12 cl. 10.9 z. collar	2
	MIIO-001-012	Obsada noża M12 (0225.05.20.001)	Knife holder pin M12 (0225.05.20.001)	
3c	0540.03.20.002	Trzymak nożowy	Knife holder	1

SaMASZ®

Zamienność dysków roboczych
Optional working discs

B

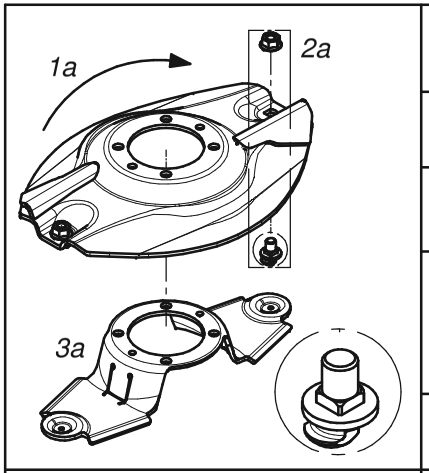

Dysk roboczy z z podbiciem, obsada noża M12 z pazurem i kwadratem - prawy (kpl.)			Working disc with instep, knife holder M12 flange square - right (set)	
Lp. Item	Numer części Part No.	Nazwa części	Description	Ilość w kpl. Quantity for set
1a	0619.14.21.007	Dysk roboczy z podbiciem - prawy	Working disc with instep - right	1
2a	MZNS-012-692	Nakrętka M12 kl.10 oc. kołnierzowa	Nut M12 cl. 10.9 z. collar	2
	MIIO-003-012	Obsada M12 z pazurem - typ 2 (0619.14.05.007)	Knife holder pin M12 - flange - type 2 (0619.14.05.007)	
3a	0619.14.06.007	Trzymak nożowy	Knife holder	1

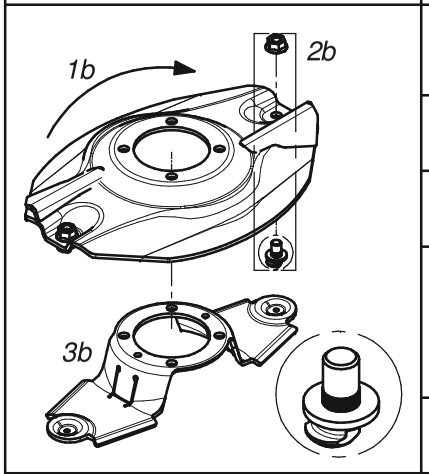

Dysk roboczy z z podbiciem, obsada noża M12 z pazurem i moletem - prawy (kpl.)			Working disc with instep, knife holder M12 flange - right (set)	
Lp. Item	Numer części Part No.	Nazwa części	Description	Ilość w kpl. Quantity for set
1b	0540.03.35.002	Dysk roboczy z podbiciem - prawy	Working disc with instep - right	1
2b	MZNS-012-692	Nakrętka M12 kl.10 oc. kołnierzowa	Nut M12 cl. 10.9 z. collar	2
	MIIO-002-012	Obsada M12 z pazurem (0540.03.24.003)	Knife holder pin M12 - flange (0540.03.24.003)	
3b	0619.14.06.007	Trzymak nożowy	Knife holder	1

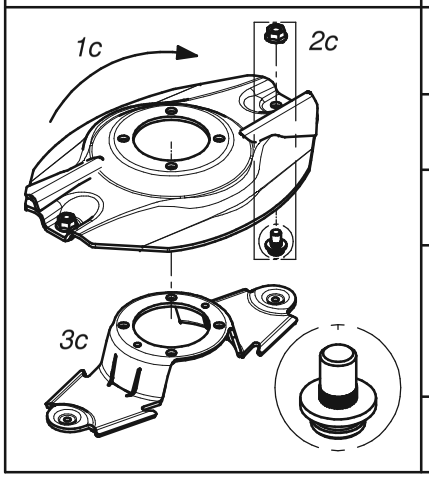

Dysk roboczy z podbiciem - prawy (kpl.)			Working disc with instep - right (set)	
Lp. Item	Numer części Part No.	Nazwa części	Description	Ilość w kpl. Quantity for set
1c	0540.03.35.002	Dysk roboczy z podbiciem - prawy	Working disc with instep - right	1
2c	MZNS-012-692	Nakrętka M12 kl.10 oc. kołnierzowa	Nut M12 cl. 10.9 z. collar	2
	MIIO-001-012	Obsada noża M12 (0225.05.20.001)	Knife holder pin M12 (0225.05.20.001)	
3c	0540.03.20.002	Trzymak nożowy	Knife holder	1

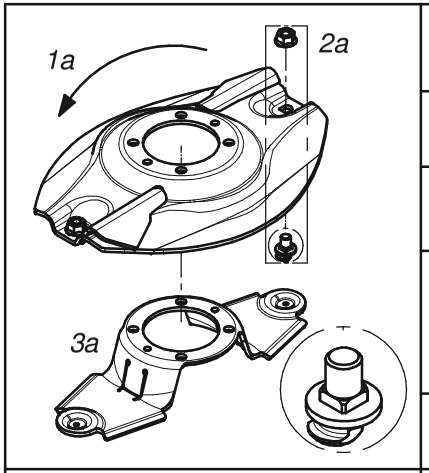

Dysk roboczy z z podbiciem, obsada noża M12 z pazurem i kwadratem - lewy (kpl.)			Working disc with instep, knife holder M12 flange square - left (set)	
Lp. Item	Numer części Part No.	Nazwa części	Description	Ilość w kpl. Quantity for set
1a	0619.14.22.007	Dysk roboczy z podbiciem - lewy	Working disc with instep - left	1
2a	MZNS-012-692	Nakrętka M12 kl.10 oc. kołnierzowa	Nut M12 cl. 10.9 z. collar	2
	MIIO-003-012	Obsada M12 z pazurem - typ 2 (0619.14.05.007)	Knife holder pin M12 - flange - type 2 (0619.14.05.007)	
3a	0619.14.06.007	Trzymak nożowy	Knife holder	1

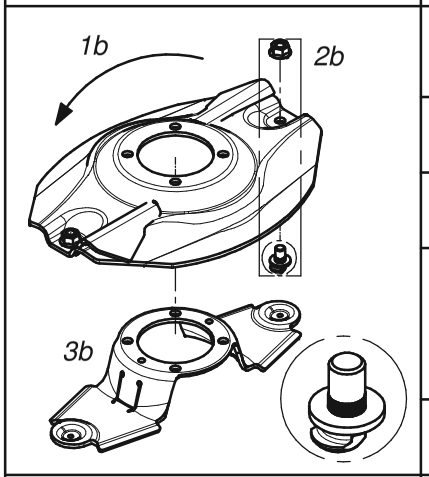

Dysk roboczy z z podbiciem, obsada noża M12 z pazurem i moletem - lewy (kpl.)			Working disc with instep, knife holder M12 flange - left (set)	
Lp. Item	Numer części Part No.	Nazwa części	Description	Ilość w kpl. Quantity for set
1b	0540.03.34.002	Dysk roboczy z podbiciem - lewy	Working disc with instep - left	1
2b	MZNS-012-692	Nakrętka M12 kl.10 oc. kołnierzowa	Nut M12 cl. 10.9 z. collar	2
	MIIO-002-012	Obsada M12 z pazurem (0540.03.24.003)	Knife holder pin M12 - flange (0540.03.24.003)	
3b	0619.14.06.007	Trzymak nożowy	Knife holder	1

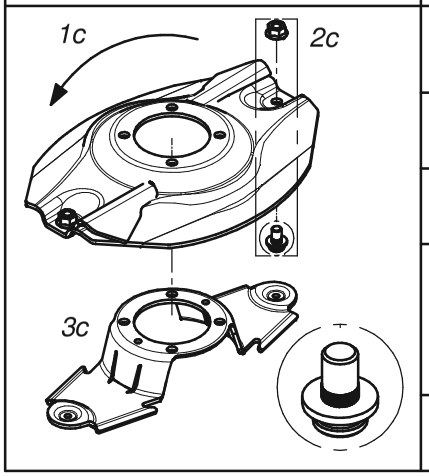

Dysk roboczy z podbiciem - lewy (kpl.)			Working disc with instep - left (set)	
Lp. Item	Numer części Part No.	Nazwa części	Description	Ilość w kpl. Quantity for set
1c	0540.03.34.002	Dysk roboczy z podbiciem - lewy	Working disc with instep - left	1
2c	MZNS-012-692	Nakrętka M12 kl.10 oc. kołnierzowa	Nut M12 cl. 10.9 z. collar	2
	MIIO-001-012	Obsada noża M12 (0225.05.20.001)	Knife holder pin M12 (0225.05.20.001)	
3c	0540.03.20.002	Trzymak nożowy	Knife holder	1

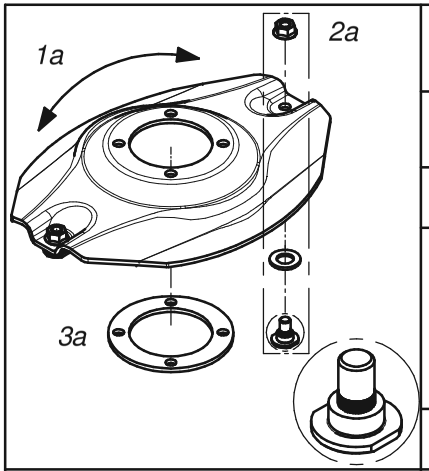

Opcjonalny dysk roboczy z obsadą na noże (bez szybkiej wymiany) (kpl.)			Optional working disc with fixed knife (no quick knife replacment) (set)	
Lp. Item	Numer części Part No.	Nazwa części	Description	Ilość w kpl. Quantity for set
1a	0540.03.04.002	Dysk roboczy	Working disc	1
2a	MZNS-012-692	Nakrętka M12 kl.10 oc. kołnierzowa	Nut M12 cl. 10.9 z. collar	2
	MZPP-018-001	Podkładka ∅18 oc.	Washer ∅18 z.	
	MIIO-001-013	Obsada noża M12 - obsady (0540.13.20.003)	Fixed knife holder M12 (0540.13.20.003)	
3a	0540.13.24.002	Dystans dysku	Spacer	1

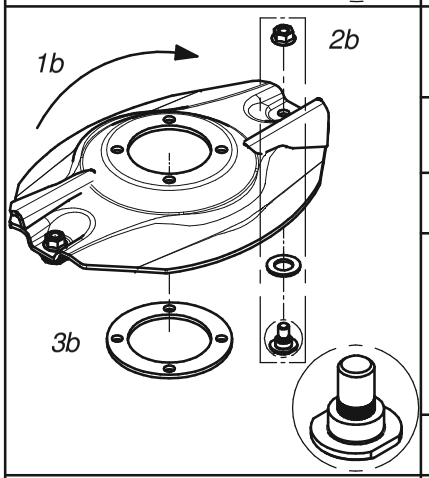

Opcjonalny dysk roboczy z podbiciem - obsady (bez szybkiej wymiany noży) (kpl.) - prawy			Optional working disc with instep and fixed knife (no quick knife replacment) (set) - right	
Lp. Item	Numer części Part No.	Nazwa części	Description	Ilość w kpl. Quantity for set
1b	0540.03.35.002	Dysk roboczy z podbiciem - prawy	Working disc with instep - right	1
2b	MZNS-012-692	Nakrętka M12 kl.10 oc. kołnierzowa	Nut M12 cl. 10.9 z. collar	2
	MZPP-018-001	Podkładka ∅18 oc.	Washer ∅18 z.	
	MIIO-001-013	Obsada noża M12 - obsady (0540.13.20.003)	Fixed knife holder M12 (0540.13.20.003)	
3b	0540.13.24.002	Dystans dysku	Spacer	1

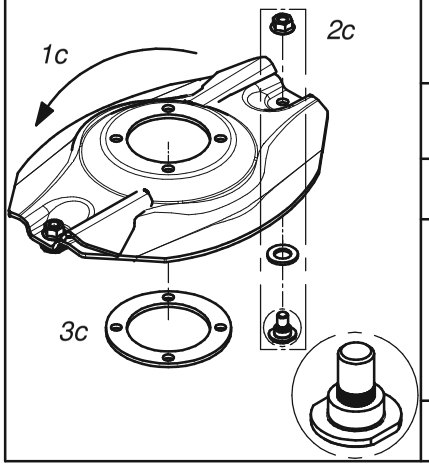

Opcjonalny dysk roboczy z podbiciem - obsady (bez szybkiej wymiany noży) (kpl.) - lewy			Optional working disc with instep and fixed knife (no quick knife replacment) (set) - left	
Lp. Item	Numer części Part No.	Nazwa części	Description	Ilość w kpl. Quantity for set
1c	0540.03.34.002	Dysk roboczy z podbiciem - lewy	Working disc with instep - left	1
2c	MZNS-012-692	Nakrętka M12 kl.10 oc. kołnierzowa	Nut M12 cl. 10.9 z. collar	2
	MZPP-018-001	Podkładka ∅18 oc.	Washer ∅18 z.	
	MIIO-001-013	Obsada noża M12 - obsady (0540.13.20.003)	Fixed knife holder M12 (0540.13.20.003)	
3c	0540.13.24.002	Dystans dysku	Spacer	1

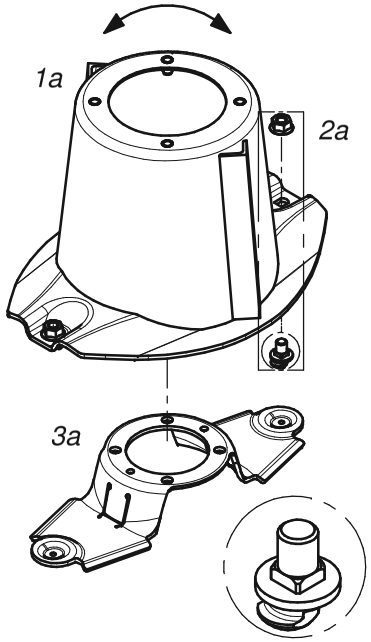

Dysk roboczy z bębnem, obsada noża M12 z pazurem i kwadratem			Working disc with drum, knife holder M12 - flange square (set)	
Lp. Item	Numer części Part No.	Nazwa części	Description	Ilość w kpl. Quantity for set
1a	0619.14.03.007	Dysk roboczy z bębnem	Working disc with drum	1
2a	MZNS-012-692	Nakrętka M12 kl.10 oc. kołnierzowa	Nut M12 cl. 10.9 z. collar	2
	MIIO-003-012	Obsada M12 z pazurem - typ 2 (0619.14.05.007)	Knife holder pin M12 - flange - type 2 (0619.14.05.007)	
3a	0619.14.06.007	Trzymak nożowy	Knife holder	1

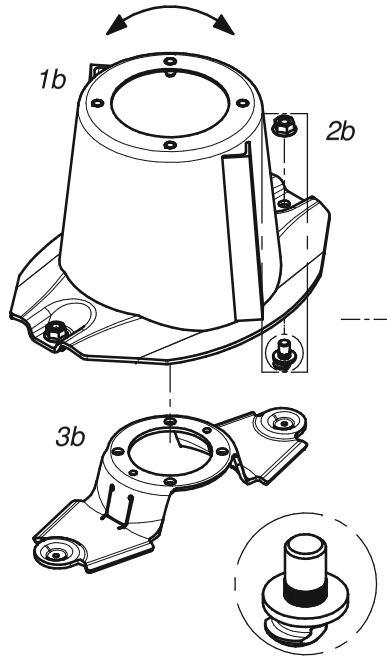

Dysk roboczy z bębnem, obsada noża M12 z pazurem i moletem			Workind disc with drum, knife holder M12 - flange (set)	
Lp. Item	Numer części Part No.	Nazwa części	Description	Ilość w kpl. Quantity for set
1b	0540.03.03.002	Dysk roboczy z bębnem	Working disc with drum	1
2b	MZNS-012-692	Nakrętka M12 kl.10 oc. kołnierzowa	Nut M12 cl. 10.9 z. collar	2
	MIIO-002-012	Obsada M12 z pazurem (0540.03.24.003)	Knife holder pin M12 - flange (0540.03.24.003)	
3b	0619.14.06.007	Trzymak nożowy	Knife holder	1

SaMASZ

Zamienność dysków roboczych
Optional working discs

E

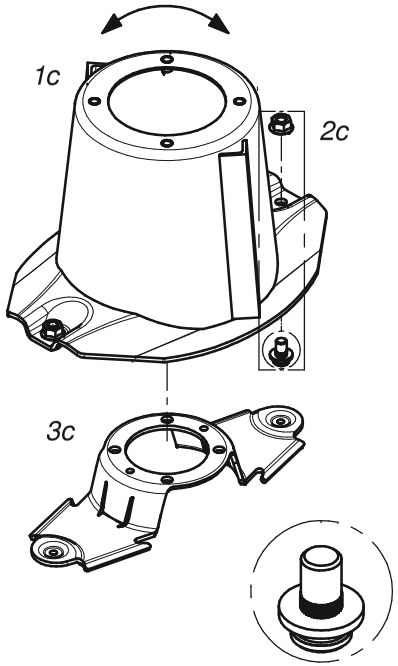

Dysk roboczy z bębnem (kpl.)			Working disc with drum (set)	
Lp. Item	Numer części Part No.	Nazwa części	Description	Ilość w kpl. Quantity for set
1c	0540.03.03.002	Dysk roboczy z bębnem	Working disc with drum	1
2c	MZNS-012-692	Nakrętka M12 kl.10 oc. kołnierzowa	Nut M12 cl. 10.9 z. collar	2
	MIIO-001-012	Obsada noża M12 - trzymak (0225.05.20.001)	Knife holder pin M12 (0225.05.20.001)	
3c	0540.03.20.002	Trzymak nożowy	Knife holder	1

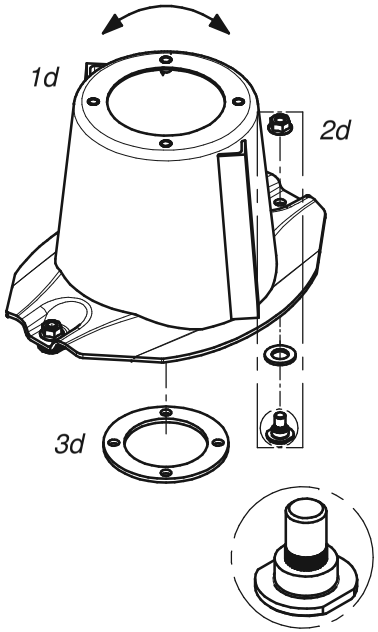

Dysk roboczy z bębnem, bez szybkiej wymiany noży (kpl.)			Workind disc with drum and fixed knife no quick knife replacment(set)	
Lp. Item	Numer części Part No.	Nazwa części	Description	Ilość w kpl. Quantity for set
1d	0540.03.03.002	Dysk roboczy z bębnem	Working disc with drum	1
2d	MZNS-012-692	Nakrętka M12 kl.10 oc. kołnierzowa	Nut M12 cl. 10.9 z. collar	2
	MZPP-018-001	Podkładka ∅18 oc.	Washer ∅18 z.	
	MIIO-001-013	Obsada noża M12 - obsady (0540.13.20.003)	Fixed knife holder M12 (0540.13.20.003)	
3d	0540.13.24.002	Dystans dysku	Spacer	1

	Nakładki ścieralne			Topping plates	
	Lp. Item	Numer części Part No.	Nazwa części	Description	Ilość w kpl. Quantity for set
1a 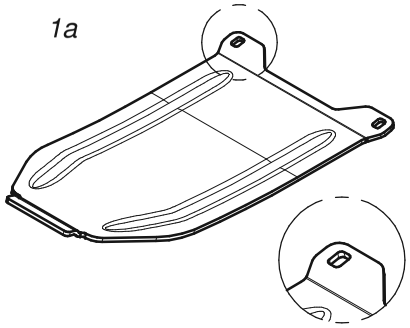	1a	0619.14.13.007	Nakładka ścieralna współpracuje ze ślizgiem: - 0619.14.02.007 - 2110.04.05.001 - 2110.05.05.001	Skid plate to be mounted together with: - 0619.14.12.007 sliding skid - 2110.04.05.001 sliding skid - 2110.05.05.001 sliding skid	1
1b 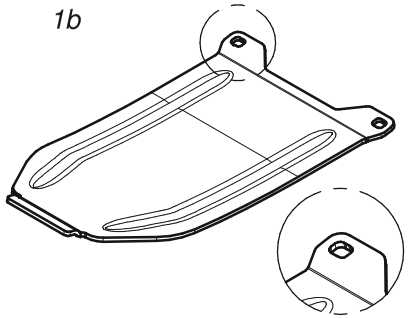	1b	0619.14.14.007	Nakładka ścieralna skrajna współpracuje ze ślizgiem nr: - 0619.14.11.007	Topping plate - outer to be mounted together with: - 0619.14.11.007	1
1c 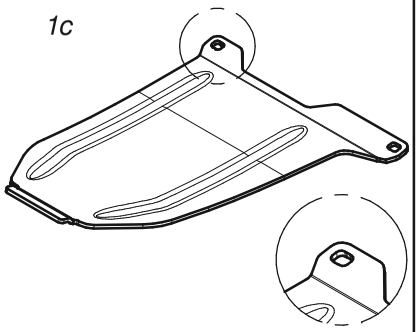	1c	0566.04.04.001	Nakładka ścieralna skrajna prawa współpracuje ze ślizgiem nr: - 0566.04.02.001	Right skid plate - outer to be mounted together with: - 0566.04.02.001 sliding skid	1
1d 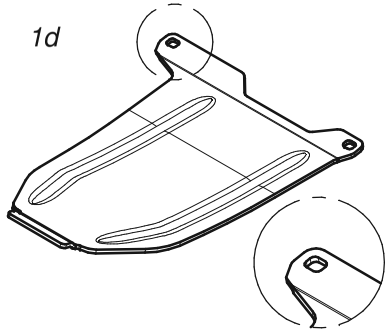	1d	0566.05.04.001	Nakładka ścieralna skrajna lewa współpracuje ze ślizgiem nr: - 0566.05.02.001	Left skid plate - outer to be mounted together with: - 0566.05.02.001 sliding skid	1

SaMASZ

Zamienność nakładek ścieralnych
Optional versions of skid plates

H

	Standardowe nakładki ścieralne			Standard skid plates	
	Lp. Item	Numer części Part No.	Nazwa części	Description	Ilość w kpl. Quantity for set
1a 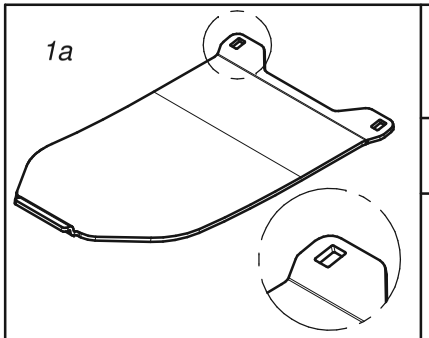	1a	0566.04.03.000	Nakładka ścieralna współpracuje ze ślizgiem nr: - 0540.03.42.002 - 2110.04.05.000 - 2110.05.05.000	Skid plate to be mounted together with: - 0540.03.42.002 sliding skid - 2110.04.05.000 sliding skid - 2110.05.05.000 sliding skid	1
1b 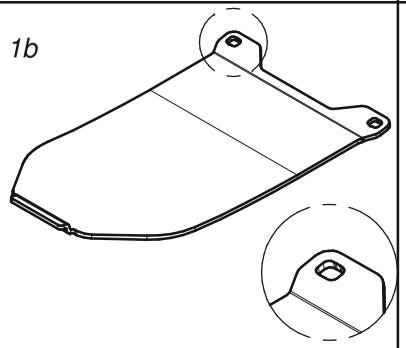	1c	0575.05.07.000	Nakładka ścieralna skrajna współpracuje ze ślizgiem nr. 0540.03.52.002	Skid plate - outer to be mounted together with 0540.03.52.002 sliding skid	1
1c 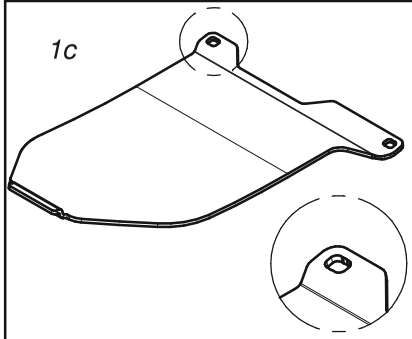	1b	0566.04.04.000	Nakładka ścieralna skrajna prawa współpracuje ze ślizgiem nr. 0566.04.02.000	Right skid plate - outer to be mounted together with 0566.04.02.000 sliding skid	1
1d 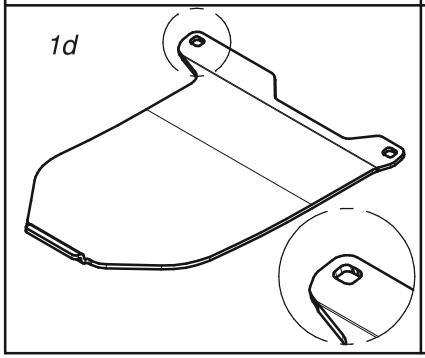	1d	0566.05.04.000	Nakładka ścieralna skrajna lewa współpracuje ze ślizgiem nr. 0566.05.02.000	Left skid plate - outer to be mounted together with 0566.05.02.000 sliding skid	1

	Opcjonalne płozy wyskoiego koszenia			Optional topping plates	
	Lp. Item	Numer części Part No.	Nazwa części	Description	Ilość w kpl. Quantity for set
1a 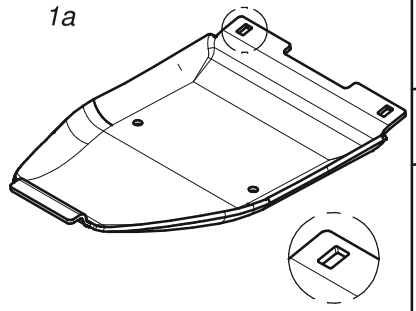	1a	0619.14.15.007	Płoza wysokiego koszenia współpracuje ze ślizgiem nr: - 0619.14.02.007 - 2110.04.05.001 - 2110.05.05.001	Topping plate to be mounted together with: - 0619.14.02.007 sliding skid - 2110.04.05.001 sliding skid - 2110.05.05.001 sliding skid	1
1b 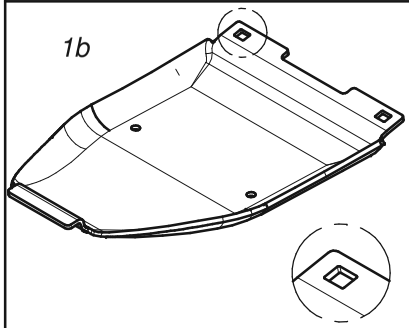	1b	0619.14.16.007	Płoza skrajna wysokiego koszenia współpracuje ze ślizgiem nr: - 0619.14.11.007 - 0566.04.02.001 - 0566.05.02.001	Topping plate - outer to be mounted together with: - 0619.14.11.007 sliding skid - 0566.04.02.001 sliding skid - 0566.05.02.001 sliding skid	1
1c 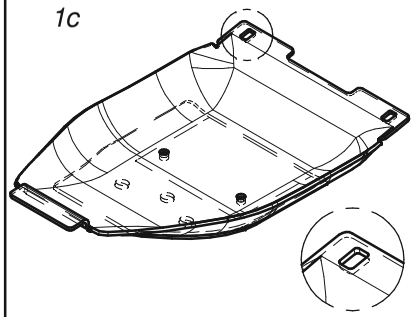	1c	0619.14.17.007	Podwójna płoza wysokiego koszenia współpracuje ze ślizgiem nr: - 0619.14.02.007 - 2110.04.05.001 - 2110.05.05.001	Double topping plate to be mounted together with: - 0619.14.02.007 sliding skid - 2110.04.05.001 sliding skid - 2110.05.05.001 sliding skid	1
1d 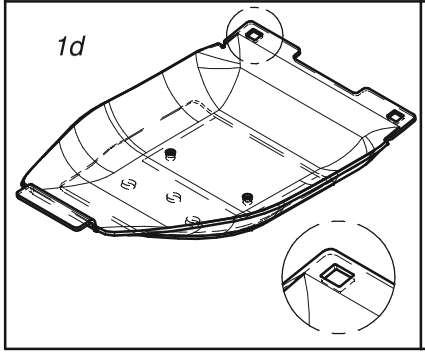	1d	0619.14.18.007	Podwójna płoza skrajna wysokiego koszenia współpracuje ze ślizgiem nr: - 0619.14.11.007 - 0566.04.02.001 - 0566.05.02.001	Double topping plate - outer to be mounted together with: - 0619.14.11.007 sliding skid - 0566.04.02.001 sliding skid - 0566.05.02.001 sliding skid	1

	Opcjonalne płozy wyskoiego koszenia			Optional topping plates	
	Lp. Item	Numer części Part No.	Nazwa części	Description	Ilość w kpl. Quantity for set
1a 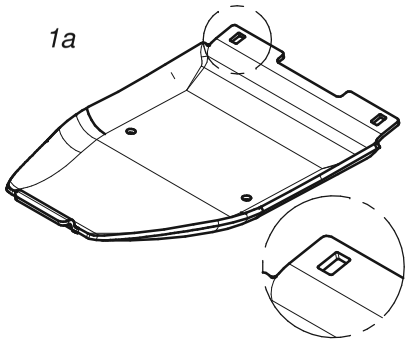	1a	0540.03.74.003	Płoza wysokiego koszenia współpracuje ze ślizgiem nr: - 0540.03.42.002 - 2110.04.05.000 - 2110.05.05.000	Topping plate to be mounted together with: - 0540.03.42.002 sliding skid - 2110.04.05.000 sliding skid - 2110.05.05.000 sliding skid	1
1b 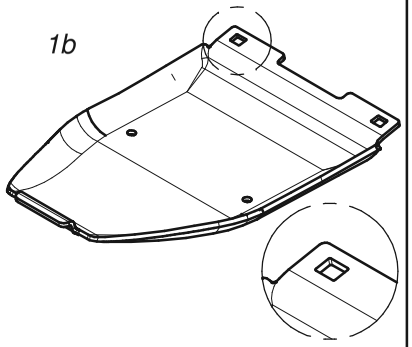	1b	0540.03.75.003	Płoza skrajna wysokiego koszenia współpracuje ze ślizgiem nr. 0540.03.52.002	Topping plate - outer to be mounted together with 0540.03.52.002 sliding skid	1
1c 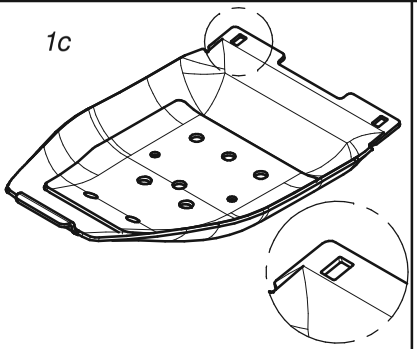	1c	0540.03.44.003	Podwójna płoza wysokiego koszenia współpracuje ze ślizgiem nr: - 0540.03.42.002 - 2110.04.05.000 - 2110.05.05.000	Double topping plate to be mounted together with: - 0540.03.42.002 sliding skid - 2110.04.05.000 sliding skid - 2110.05.05.000 sliding skid	1
1d 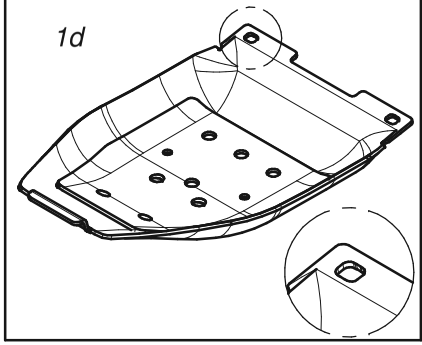	1d	0540.03.68.003	Podwójna płoza skrajna wysokiego koszenia współpracuje ze ślizgiem nr. 0540.03.52.002	Double topping plate - outer to be mounted together with 0540.03.52.002 sliding skid	1

SaMASZ

Opcjonalne płozy wyskiego koszenia
Optional versions of topping plates

J

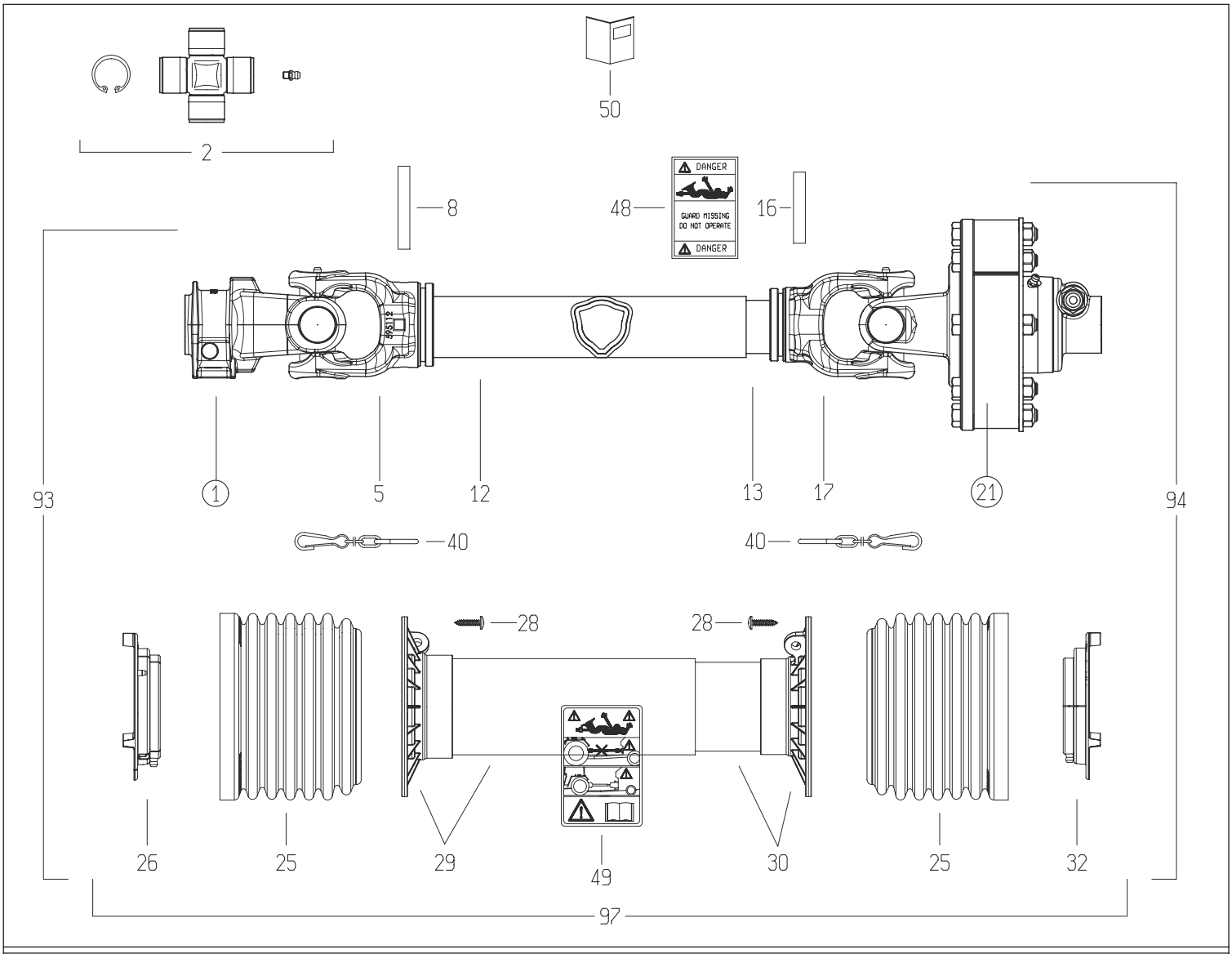

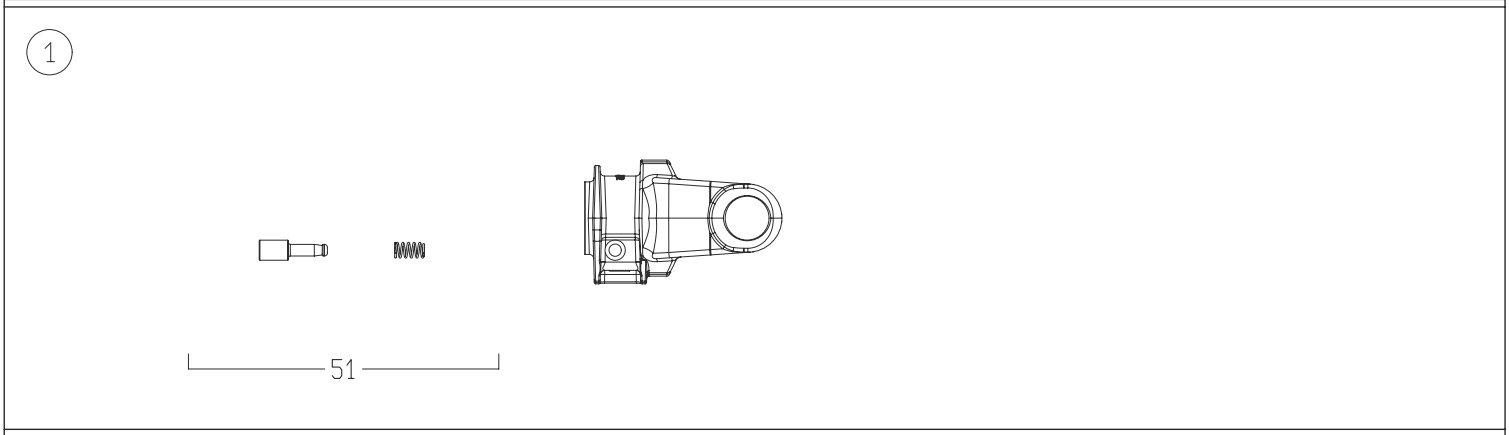

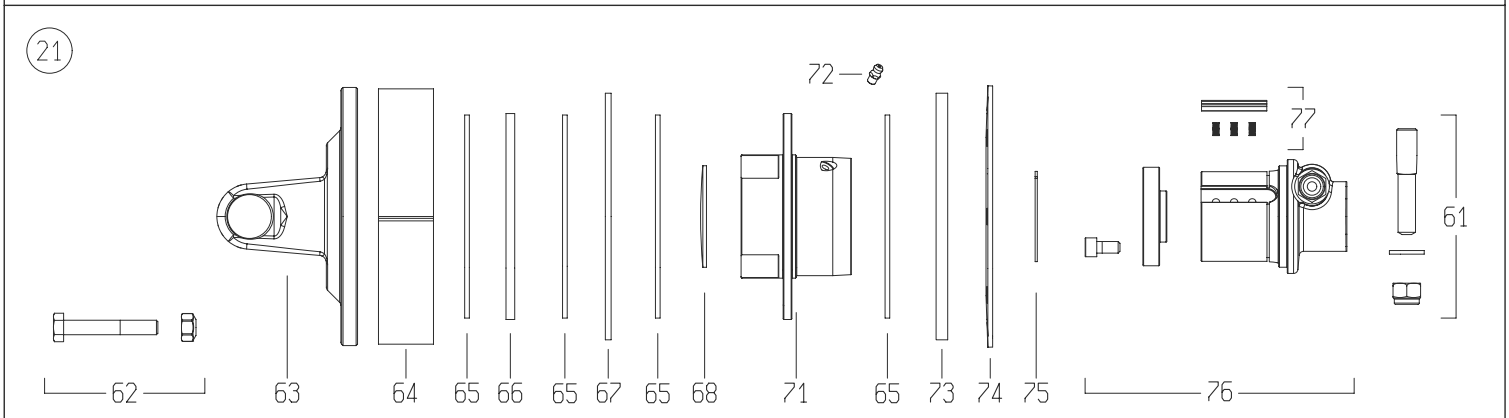

DISEGNATO / *DESIGNED BY*	DATA / *DATE*	CODICE / *CODE*	REV.
A.Caffagni	18/6/2015	7G5N101CE0071A1A	B

BONDIOLI & PAVESI

LISTA RICAMBI

Codice	7G5N101CE0071A1A

Rif.	Codice	Q.ta	Descrizione SAP
1	5070G0355	1	YOKE #5/S6 1-3/8"z6 SHROUDED PIN (007)
2	4120G0012R40	2	CROSS KIT S5-S6-G5 30.2x79.4 CAP ZERK
5	204056860	1	TUBE YOKE #5-G5 OUTER 5N6 (51.5)
8	341053000R10	1	FLEXIBLE ROLL PIN 10X70 DIN1481
12	225700860R	1	CARDAN DRIVE TUBE #5 OUTER 51.6x3x860
13	225110860R	1	CARDAN DRIVE TUBE #5 INNER 45.0x3.8x860
16	341002000R10	1	FLEXIBLE ROLL PIN 10X60 DIN1481
17	204056861	1	TUBE YOKE #5-G5 INNER 5N7 (45.0)
21	658G48103R	1	-
25	219051001R	2	SHIELD CONE G5-G7-G8 Ø158x119 TYPE S
26	255051002R02	1	SHIELD SUPPORT G5 OUTER GLOBAL
28	310001431R30	6	SCREW 4.8x22 SELF TAP ZINC
29	5TNN1G5101FR	1	SHIELD TUBE OUT. G5 *101* FX
30	5MNN1G5101FR	1	SHIELD TUBE INNER G5 *101* FX
32	255051001R02	1	SHIELD SUPPORT G5 INNER GLOBAL
40	252000050R02	2	SHIELD CHAIN w/S-HOOK L=500mm
48	399143000	1	LABEL - DANGER - OUTER DRIVE TUBE
49	399CEE051	1	LABEL - DANGER - CE OUTER SHIELD TUBE
50	399CEEG01	1	INSTRUCTION BOOKLET CE - GLOBAL SERIES
51	403000001R10	1	COMPLETE PUSH PIN 1-3/8"Z6/Z21
61	408000047R02	1	TAPER PIN 14x73xM12
62	432000045R08	8	BOLT-NUT M10x65 CL 8.8 PKG-8
63	2530G1L01R	1	YOKE WITH FLANGE FNT34
64	240000218R02	1	SPACER FT34 CLUTCH Ø177x37.9x2.0
65	247000054R08	4	LINING 140x85x3.2 FF1/FF3 8-PACK
66	2481L0003R02	1	DRIVE PLATE Ø142x85x6 FNT34
67	2481L0001R02	1	INNER PLATE Ø170x86x4 FNT34
68	240000746R05	1	DOMED PLUG Ø70x1.5 for FNT/FNV/FFNV34
71	4271L0101R	1	FLANGED HOUSING FNT/FNV/FFNV-34
72	348017000R20	1	GREASE FITTING M6X1 STRAIGHT
73	2481L0002R02	1	INNER PLATE Ø170x86x8 FNT34
74	367FT340A	1	BELLEVILLE SPRING FT/FNT34 1200Nm
75	339002060R20	1	CIRCLIP EXTERNAL 60x1.50 ANDERTON M2400
76	5151L0351R	1	HUB FNV/FFNV/FNT34 1-3/8"z6 T.PIN CW
77	4211L0001R06	4	RATCHET w/SPRINGS FNV/FFNV/FNT34-44
93	7G5N101FX007ESSX	1	HALF SHAFT CLEARED
94	7G5N101FX1A1ISSX	1	HALF SHAFT CLEARED
97	5CG5101FXSS	1	COMPLETE SHIELD KIT

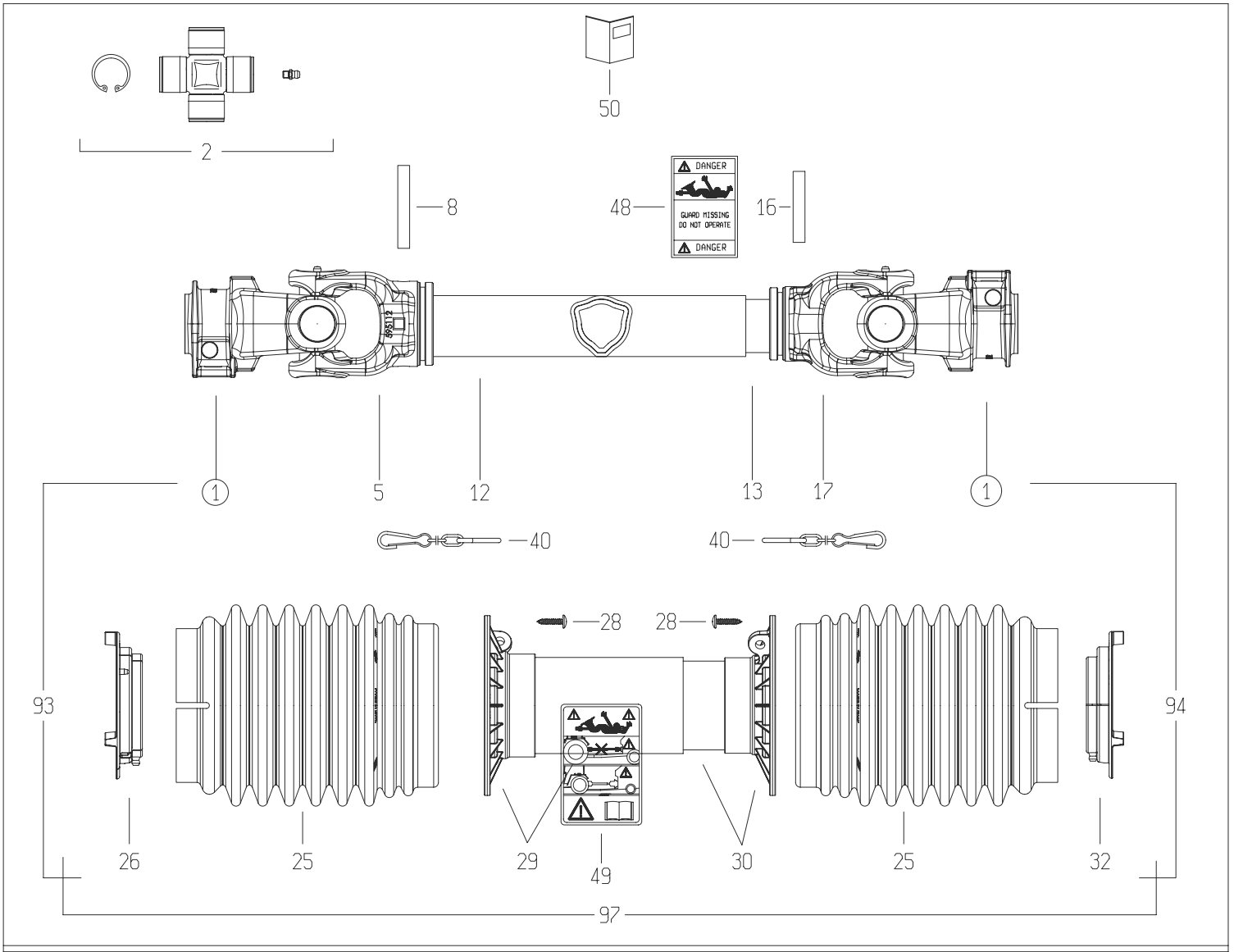

1

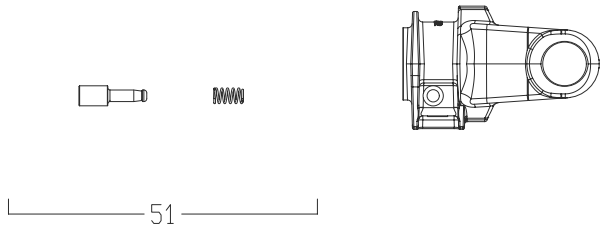

21

	DISEGNATO / *DESIGNED BY*	DATA / *DATE*	CODICE / *CODE*	REV.
	C.Stramieri	10/2/2014	7G5T084FX007007RTA	B

BONDIOLI & PAVESI

LISTA RICAMBI

Codice	7G5T084FX007007RTA

Rif.	Codice	Q.ta	Descrizione SAP
1	5070G0355	2	FORC.S6 1 3/8Z6 PULS. IN OMBRA -GHISA-
2	4120G0012R40	2	CROC.COMPL.S6 INGR.CUSC.2 LAB.CONF.40PZ
5	204056860	1	FORC.5 TUBO CARD.EST.* ES 5N6R
8	341053000R10	1	SPINA ELASTICA 10X70 DIN1481
12	225700690	1	T.C.E.12510 L=690
13	270110690	1	T.C.I.12597 L=690 TENIFER
16	341002000R10	1	SPINA ELASTICA 10X60 DIN1481
17	204056861	1	FORC.5 TUBO CARD.INT.* D 5N7R
25	219051202R	2	FASCIA MEDIA BOCCA LARGA GLOBAL G5
26	255051002R02	1	GHIERA ESTERNA GLOBAL G5
28	310001431R30	6	VITE AUT.TMTL TC 4,8X22 ZINCATA
29	5TNN1G5084F	1	IMB.+T.P.E. PER ALB. G5 *084* FX
30	5MNN1G5084F	1	IMB.+T.P.I. PER ALB. G5 *084* FX
32	255051001R02	1	GHIERA INTERNA GLOBAL G5
40	252000050R02	2	CATENA COMPLETA DI ATTACCHI MOSCH.L=60
48	399143000	1	ETICH.*USA*X T.CARD.EST.*DANGER*
49	399CEE051	1	ETIC.ATTENZ.NORM.CEE MINI 125X70
50	399USAG01	1	LIBRETTO ISTRUZIONI NOR.USA SERIE GLOBAL
51	403000001R10	2	PULSANTE
93	7G5T084FX007ERT	1	MEZZA TRASMISSIONE EST. PROTETTA
94	7G5T084FX007IRT	1	MEZZA TRASMISSIONE INT. PROTETTA
97	5CG5084FXRT	1	PROTEZIONE COMPLETA

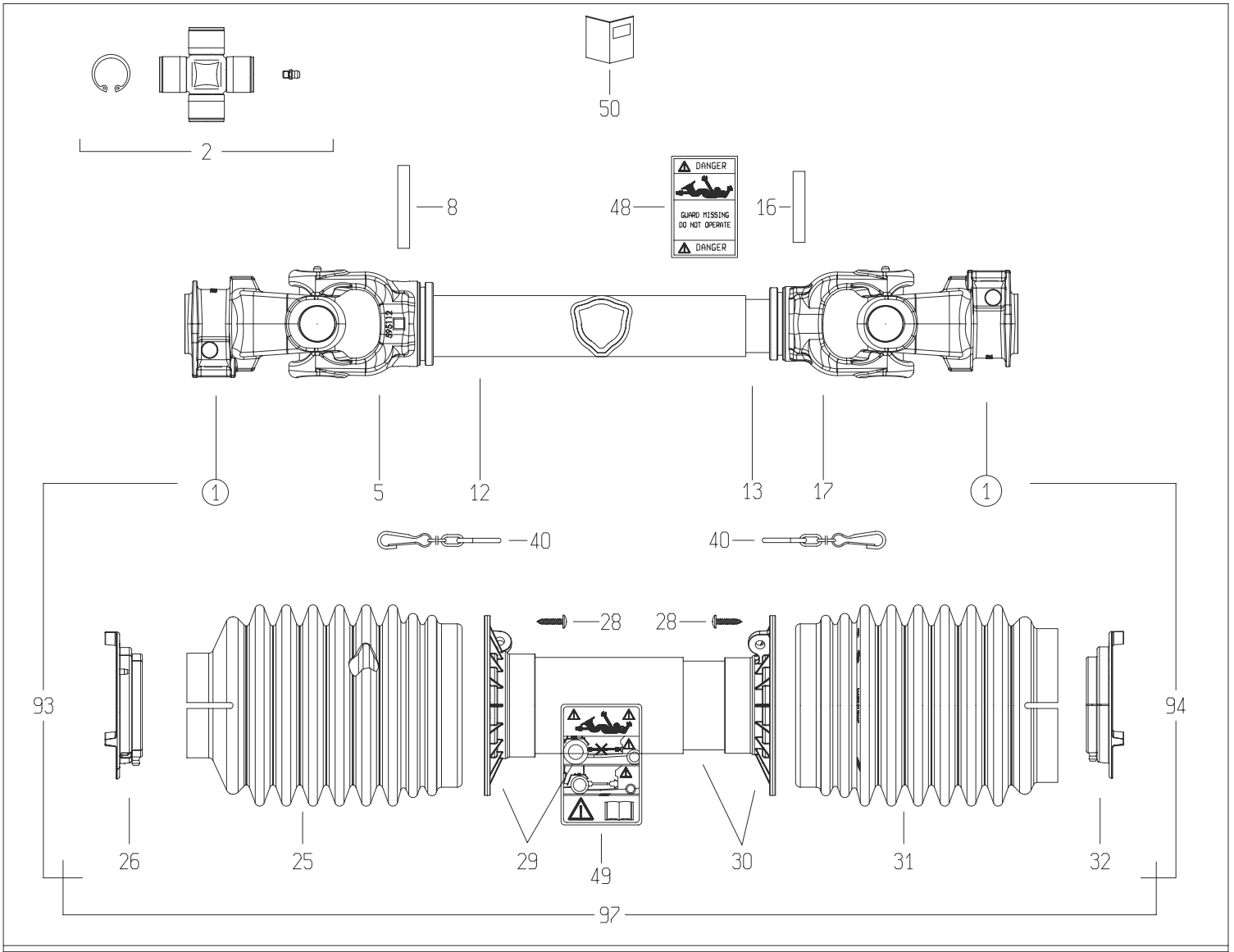

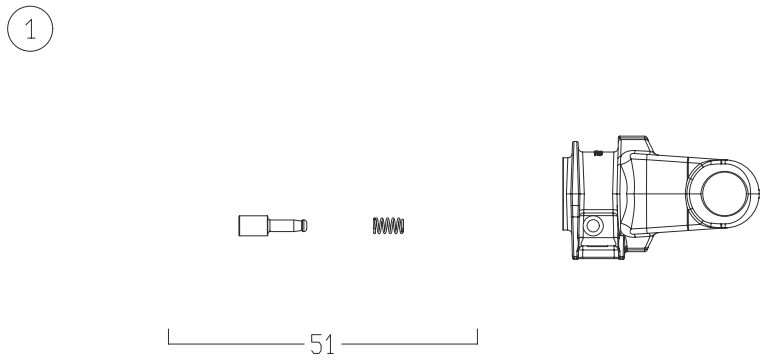

21

DISEGNATO / *DESIGNED BY*	DATA / *DATE*	CODICE / *CODE*	REV.
C.Stramieri	10/2/2014	7G5T088FX007007PTA	B

BONDIOLI & PAVESI

LISTA RICAMBI

Codice	7G5T088FX007007PTA

Rif.	Codice	Q.ta	Descrizione SAP
1	5070G0355	2	FORC.S6 1 3/8Z6 PULS. IN OMBRA -GHISA-
2	4120G0012R40	2	CROC.COMPL.S6 INGR.CUSC.2 LAB.CONF.40PZ
5	204056860	1	FORC.5 TUBO CARD.EST.* ES 5N6R
8	341053000R10	1	SPINA ELASTICA 10X70 DIN1481
12	225700730	1	T.C.E.12510 L=730
13	270110730	1	T.C.I.12597 L=730 TENIFER
16	341002000R10	1	SPINA ELASTICA 10X60 DIN1481
17	204056861	1	FORC.5 TUBO CARD.INT.* D 5N7R
25	219051102R	1	FASCIA MEDIA BOCCA STRETTA GLOBAL G5
26	255051002R02	1	GHIERA ESTERNA GLOBAL G5
28	310001431R30	6	VITE AUT.TMTL TC 4,8X22 ZINCATA
29	5TNN1G5088F	1	IMB.+T.P.E. PER ALB. G5 *088* FX
30	5MNN1G5088F	1	IMB.+T.P.I. PER ALB. G5 *088* FX
31	219051202R	1	FASCIA MEDIA BOCCA LARGA GLOBAL G5
32	255051001R02	1	GHIERA INTERNA GLOBAL G5
40	252000050R02	2	CATENA COMPLETA DI ATTACCHI MOSCH.L=60
48	399143000	1	ETICH.*USA*X T.CARD.EST.*DANGER*
49	399CEE051	1	ETIC.ATTENZ.NORM.CEE MINI 125X70
50	399USAG01	1	LIBRETTO ISTRUZIONI NOR.USA SERIE GLOBAL
51	403000001R10	2	PULSANTE
93	7G5T088FX007EPT	1	MEZZA TRASMISSIONE EST. PROTETTA
94	7G5T088FX007IPT	1	MEZZA TRASMISSIONE INT. PROTETTA
97	5CG5088FXPT	1	PROTEZIONE COMPLETA

054-02.100B.R

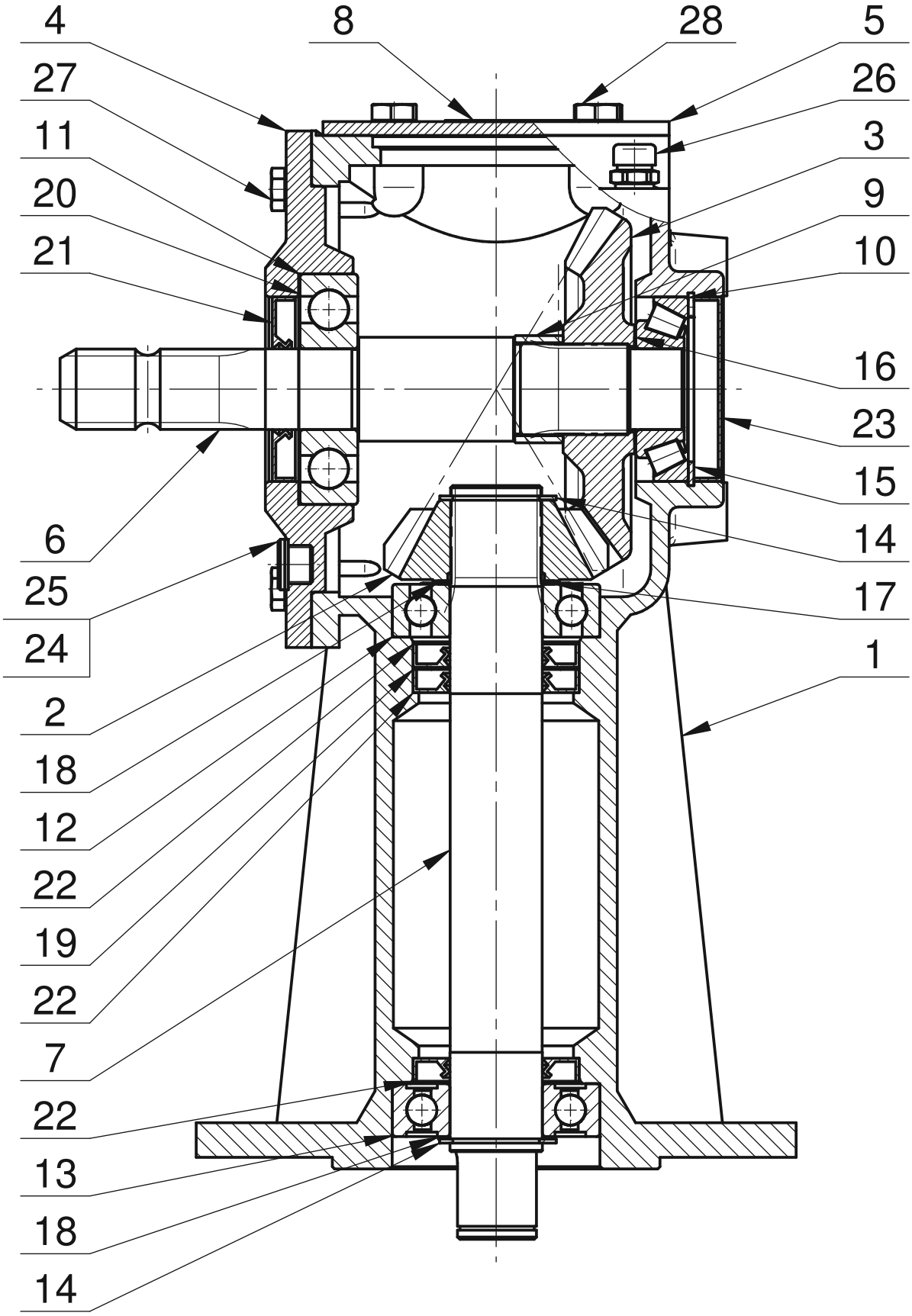
4
8
28
5
27
26
11
3
20
9
21
10
16
23
15
6
14
25
17
24
1
2
18
12
22
19
22
7
22
13
18
14

054-02.100B.R

Lp.	Nazwa części	Part name	Nr rys./normy	Wer.	Ilość	Uwagi
1	Korpus	Body	054-01.01.01		1	
2	Koło z=15	Gear z=15	095-07.02.01		1	
3	Koło z=25	Gear z=25	052-02.04.00		1	
4	Pokrywa	Cover	054-01.02.00		1	
5	Pokrywka	Cover	052-01.10.01		1	
6	Wał	Shaft	054-01.15.03	0	1	
7	Wałek 3	Shaft 3	052-01.16.01		1	
8	Tabliczka znam.	Identification plate	054-02.32.01	0	1	
9	Tuleja dystansowa	Sleeve spacer	F.005-044-045.4		1	
10	Łożysko stożkowe 31307	Cone bearing 31307	DIN 720		1	klasa B
11	Łożysko kulkowe 6407	Ball bearing 6407	DIN 625		1	klasa B
12	Łożysko kulkowe 6308	Ball bearing 6308	DIN 625		1	klasa B
13	Łożysko kulk. 6308 2RS1	Ball bearing 6308 2RS1	DIN 625		1	klasa B
14	Pierścień osadczy Z 40	Retainer ring Z40	DIN 471		2	
15	Pierścień osadczy W 80	Retainer ring W80	DIN 472		1	
16	Podkł. dyst. PS35x45x(0.5)0.1/0.2/0.5	Spacer washer PS35x45x0,5	DIN 988		1	
17	Podkł. dyst. PS40x50x(0.5)0.1/0.2/0.5	Spacer washer PS40x50x0,5	DIN 988		1	
18	Podkł. dyst. PS40x50x(1)0.1/0.2/0.5/1	Spacer washer PS40x50x1	DIN 988		2	
19	Podkł. dyst. PS56x72x(1)0.1/0.2/0.3/0.5	Spacer washer PS56x72x1	DIN 988		1	
20	Podkł. dyst. PS80x100x(0.5)0.1/0.2/0.5	Spacer washer PS80x100x0,5	DIN 988		1	
21	Pierścień uszcz. AS 35/80/10	Sealing ring AS 35/80/10	DIN 3760		1	
22	Pierścień uszcz. AS 40\72\10	Sealing ring AS 40/72/10	DIN 3760		3	
23	Zaślepka 80x12	Stopper 80x12	YJ38000800		1	Busak
24	Podkładka aluminiowa	Aluminium pad	1.5x17x22		2	
25	Korek G 3/8"	Plug G 3/8"	DIN 908		2	
26	Odpowietrznik R 3/8"	Breather R 3/8"	model 33A		1	N&A
27	Śruba z łbem sześć. M10x 30-8.8 Fe/Zn5	Hexagon bolt M10x30-8.8 Fe/Zn5	DIN 933		6	
28	Śruba z łbem sześć. M12x 25-8.8 Fe/Zn5	Hexagon bolt M12x25-8.8 Fe/Zn5	DIN 933		4	

Starosielski®
JS FABRYKA PRZEKŁADNI

090-02.111.L1S

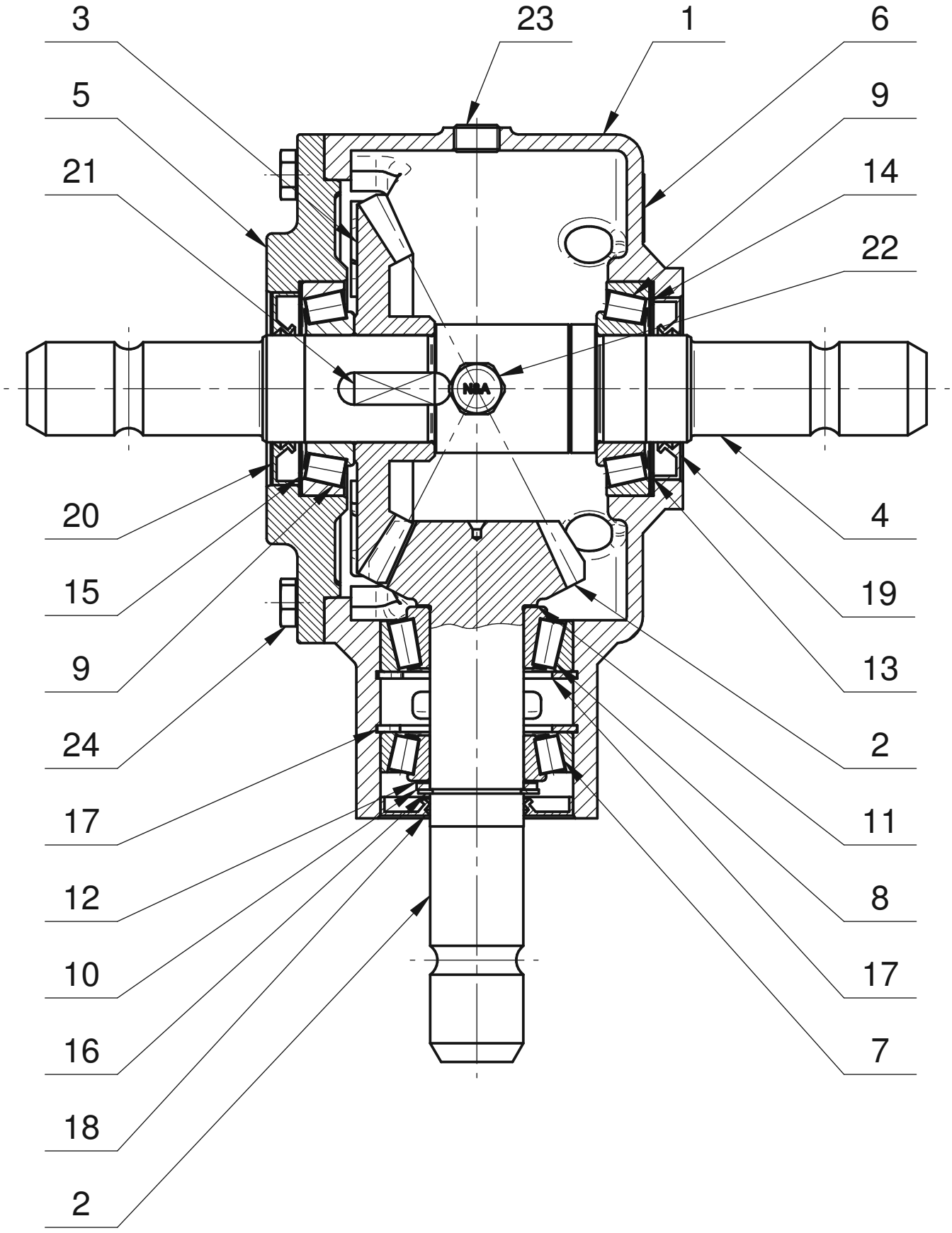

Starosielski®
JS FABRYKA PRZEKŁADNI

090-02.111.L1S

Lp.	Nazwa części	Name-English	Nr rys./Nr normy	Wer.	Ilość	Uwagi
1	Korpus	Body	090-01.01.02		1	
2	Zębnik z=15 m=5	Pinion z=15 m=5	090-02.02.01	0	1	
3	Koło z=29 m=5	Gear z=29 m=5	090-02.03.01		1	
4	Wał	Shaft	090-02.04.05	0	1	
5	Pokrywa	Cover	090-01.05.02		1	
6	Tabliczka znamionowa	Identification plate	090-02.21.11	0	1	
7	Łożysko stożkowe 30207	Tapered roller bearing 30207	DIN 720		1	klasa A
8	Łożysko stożkowe 32207	Tapered roller bearing 32207	DIN 720		1	klasa A
9	Łożysko stożkowe 30208	Tapered roller bearing 30208	DIN 720		2	klasa A
10	Podkł. oporowa SS35x45x2.5	Distance washer SS35x45x2.5	DIN 988		1	
11	Podkł. dyst. PS35x45x(0.5)0.1/0.2/0.5	Spacer washer PS35x45x(0.5)0.1/0.2/0.5	DIN 988		1	
12	Podkł. dyst. PS35x45x(0.75)0.1/0.2/0.5	Spacer washer PS35x45x(0.75)0.1/0.2/0.5	DIN 988		1	
13	Podkł. dyst. PS63x80x1	Spacer washer PS63x80x1	DIN 988		1	
14	Podkł. dyst. PS63x80x(0.5)0.1/0.2/0.5	Spacer washer PS63x80x(0.5)0.1/0.2/0.5	DIN 988		1	
15	Podkł. dyst. PS63x80x(0.8)0.1/0.2/0.5/1	Spacer washer PS63x80x(0.8)0.1/0.2/0.5/1	DIN 988		1	
16	Pierścień osadczy Z 35	Retainer ring Z 35	DIN 471		1	
17	Pierścień osadczy W 72	Retainer ring W 72	DIN 472		2	
18	Pierścień uszcz. AS 35/72/7	Seal ring AS 35/72/7	DIN 3760		1	Viton
19	Pierścień uszcz. AS 40/68/10	Seal ring AS 40/68/10	DIN 3760		1	Viton
20	Pierścień uszcz. AS 40/72/10	Seal ring AS 40/72/10	DIN 3760		1	Viton
21	Wpust pryzmatyczny B 12x8x30	Parallel Keys B 12x8x30	DIN 6885		1	
22	Odpow. stoż. 3/8"model 33A z rurką L=40	Breather 3/8" model 33A with tube L=40	130400034+tubo 40		1	N&A
23	Korek 3/8 cala	Plug 3/8"	DIN 906		2	
24	Śruba z łbem sześć. M10x 25-8.8 Fe/Zn5	Hexagon bolt M10x25-8.8 Fe/Zn5	DIN 933		8	

110-01.111.R1S

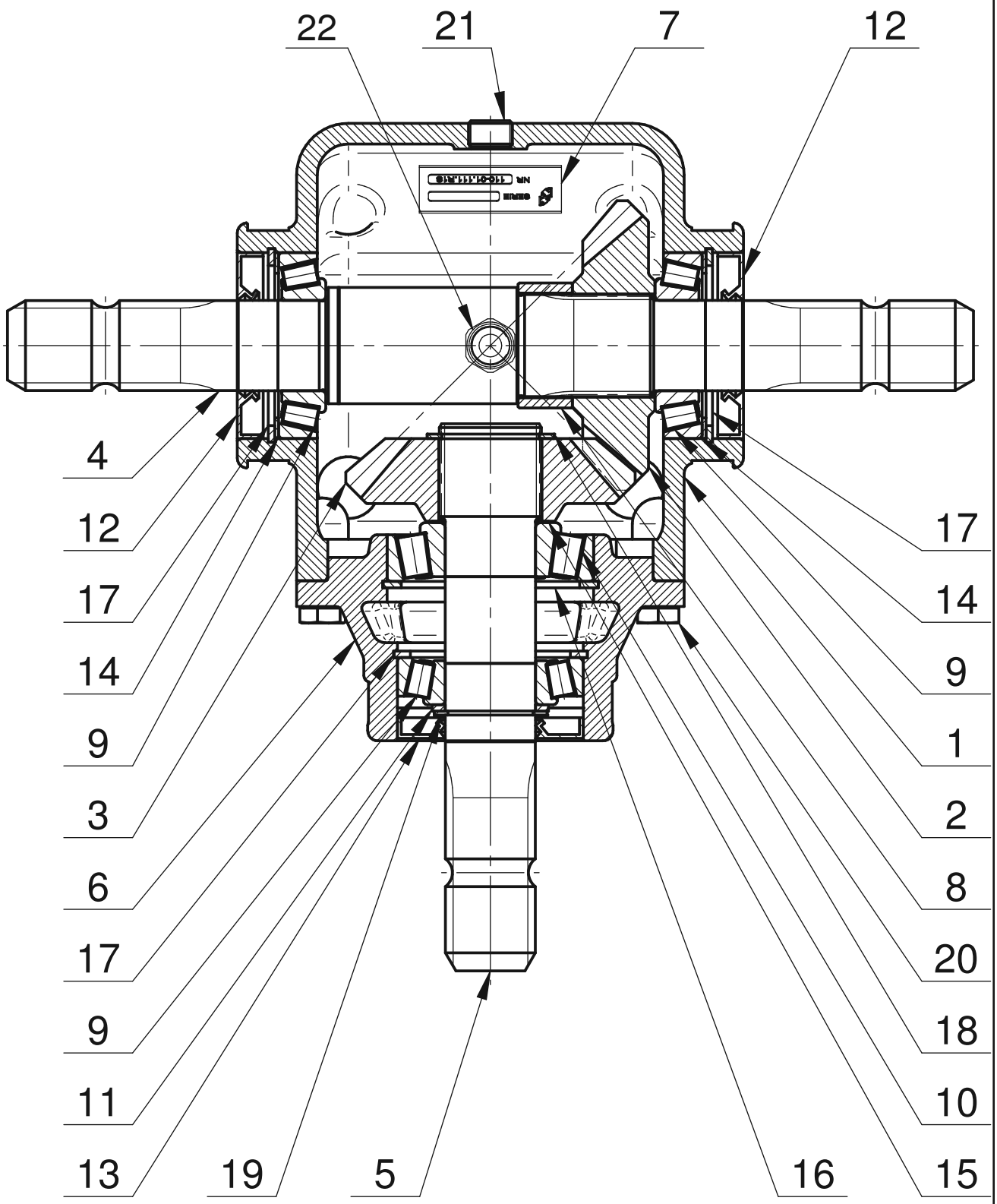

110-01.111.R1S

Lp.	Nazwa części	Name-English	Nr rys./Nr normy	Ilość	Uwagi
1	Korpus	Body	110-01.01.07	1	
2	Koło z=21	Gear z=21	110-01.02.04	1	
3	Koło z=21	Gear z=21	110-01.03.04	1	
4	Wał poziomy	Shaft horizontal	110-01.04.04	1	
5	Wał pionowy	Shaft vertical	110-01.05.00	1	
6	Pokrywa	Cover	110-01.06.05	1	
7	Tabliczka znamionowa	Identification plate	110-01.07.21	1	
8	Tuleja dystansowa	Sleeve spacer	F.005-044-045.4	1	
9	Łożysko stożkowe 30207	Cone bearing 30207	DIN 720	3	
10	Łożysko stożkowe 30307	Cone bearing 30307	DIN 720	1	
11	Podkł. oporowa SS35x45x2.5	Distance washer SS35x45x2.5	DIN 988	1	
12	Pierścień uszcz. AS 35/72/10	Seal ring AS 35/72/10	DIN 3760	2	
13	Pierścień uszcz. AS 35/72/8	Seal ring AS 35/72/8	DIN 3760	1	
14	Podkł. dyst. PS56x72x(1.5)0.1/0.2/0.5/1	Spacer washer PS56x72x(1.5)0.1/0.2/0.5/1	DIN 988	2	kpl. wg potrzeb
15	Podkł. dyst. PS35x45x(0.5)0.1/0.2/0.5	Spacer washer PS35x45x(0.5)0.1/0.2/0.5	DIN 988	1	kpl. wg potrzeb
16	Pierścień osadczy W 80	Retainer ring W80	DIN 472	1	
17	Pierścień osadczy W 72	Retainer ring W72	DIN 472	3	
18	Pierścień osadczy Z 40	Retainer ring Z40	DIN 471	1	
19	Pierścień osadczy Z 35	Retainer ring Z 35	DIN 471	1	
20	Śruba z łbem sześć. M10x 25-8.8 Fe/Zn5	Hexagon bolt M10x25-8.8 Fe/Zn5	DIN 933	6	
21	Korek 3/8 cala	Plug 3/8"	DIN 906	2	
22	Odpowietrznik R 3/8"	Breather 3/8"	model 33A	1	Nostr. & Arn.