SaMASZ Sp. z o.o.
ul. Trawiasta 1
16-060 Zabłudów - Poland
Rok założenia / Established in - 1984
centrala / phone +48 85 664-70-31
fax +48 85 664-70-41
e-mail: samasz@samasz.pl / export@samasz.com
www.samasz.pl / www.samasz.com

Katalog części / Spare parts list

KOSIARKA DYSKOWA CZOŁOWA
FRONT MOUNT DISC MOWER
Lightweight cutterbar

SAMBA 300 F - 3,00 m / 9' 10" (2223)

Wersja / Edition: 2

Nr seryjny / Serial no.

K2223PLEN002

2020.02.19

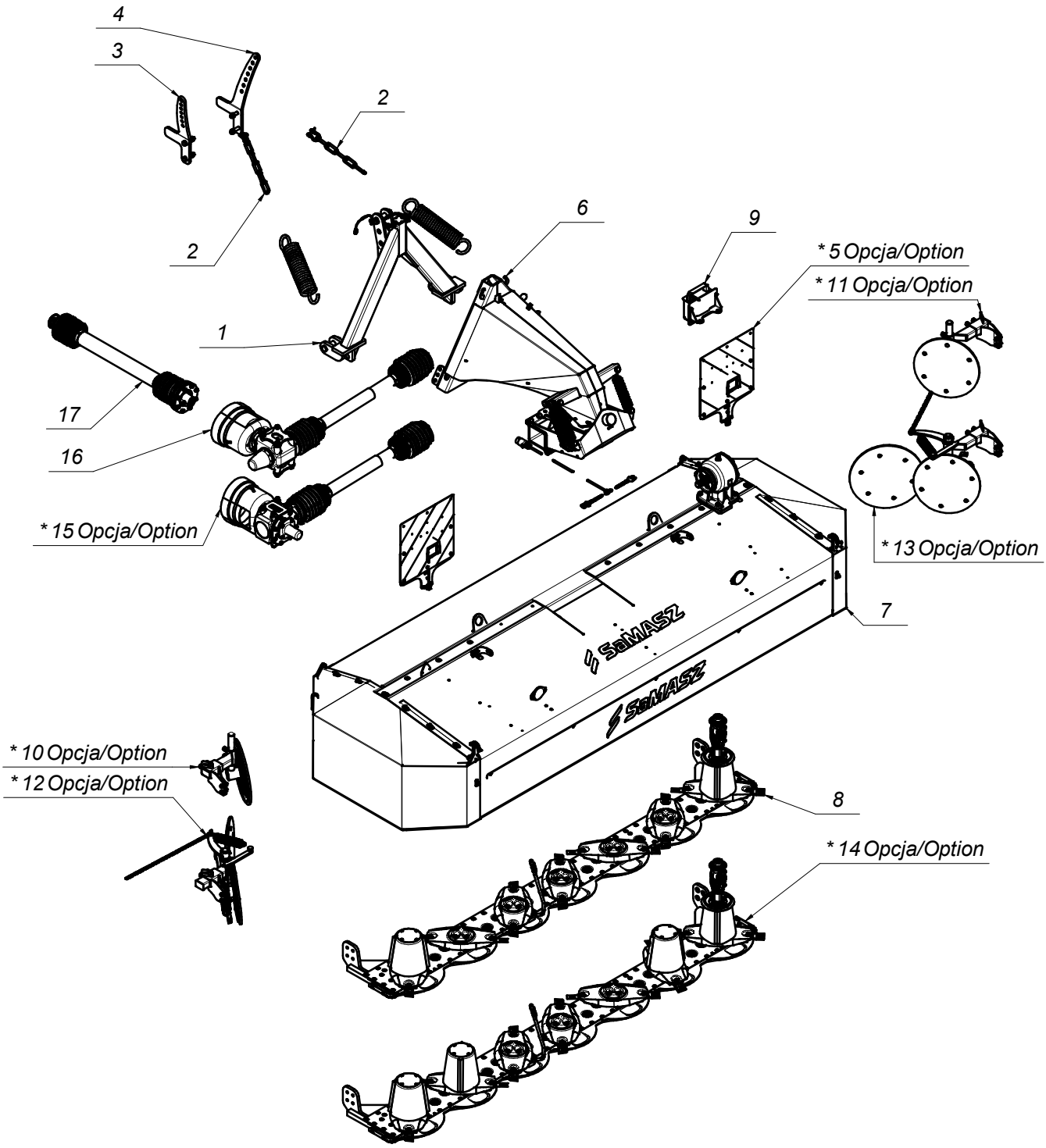

*Zapytaj o dostępność/Ask about details

SaMASZ®

2223.00.00.012
SAMBA 300 F

Tab. 1

L.p. Item	Numer części Part No.	Nazwa części	Description	Ilość Quantity	Uwagi Notes
1	0126.11.00.002	Zaczep czołowy	Mounting triangle	1	
2	2200.03.00.000	Odciążenie	Suspension springs	2	
3	2200.04.00.000	Uchwyt odciążenia P	Support spring mount - right	1	
4	2200.05.00.000	Uchwyt odciążenia L	Support spring mount - left	1	
5	2200.07.00.000	Tablice oświetleniowe	Warning plate	1	
6	2220.01.00.002	Zawieszenie	Samba headstock	1	
7	2223.02.00.012	Rama główna	Main frame	1	
8	2223.03.00.002	Zespół tnący	LiteCUT cutterbar	1	
9	2223.04.00.001	Skrzynka na noże	Storage box	1	
10	2223.06.00.002	Zgarniacz prawy	Swath guide right	1	
11	2223.07.00.002	Zgarniacz lewy	Swath guide left	1	
12	2223.08.00.002	Zgarniacz podwójny prawy	Swath guide right	1	
13	2223.09.00.002	Zgarniacz podwójny lewy	Swath guide left	1	
14	2223.13.00.002	Zespół tnący	LiteCUT cutterbar	1	
15	2223.15.00.001	Przeniesienie napędu 540 obr	Drive transmission 540 rpm	1	
16	2223.17.00.001	Przeniesienie napędu 1000 obr	Drive transmission 1000 rpm	1	
17	MIWB-085-000	WAŁ B&P 8G5T085CE007001	PTO B&P 8G5T085CE007001	1	

SaMASZ®

0126.11.00.002
Zaczep czołowy
Mounting triangle

Tab. 2

L.p. Item	Numer części Part No.	Nazwa części	Description	Ilość Quantity	Uwagi Notes
1	00SO.28.35.120	Sworzeń Ø28/35 (SO.28.35.120)	Pin Ø28/35 (SO.28.35.120)	2	
2	0126.01.04.003	Tuleja dystansowa	Distance bush	1	
3	0126.03.00.003	Sworzeń blokady	Pin	1	
4	0126.11.01.002	Zaczep spawany	Mounting triangle	1	
5	0225.01.11.000	Sworzeń zaczepu górnego	Toplink pin	1	
6	MIGZ-007-001	Zawieszka gumowa (0225.01.20.000)	Rubber key chain	4	
7	MISK-000-001	Kółko sprężyste zawieszki	Rubber key chain ring	8	
8	MZZP-000-001	Zawleczka - Przetyczka A 11x45	Lynch pin A 11x45	3	
9	MZZP-000-002	Zawleczka - Przetyczka A 6x45	Lynch pin A 6x45	1	

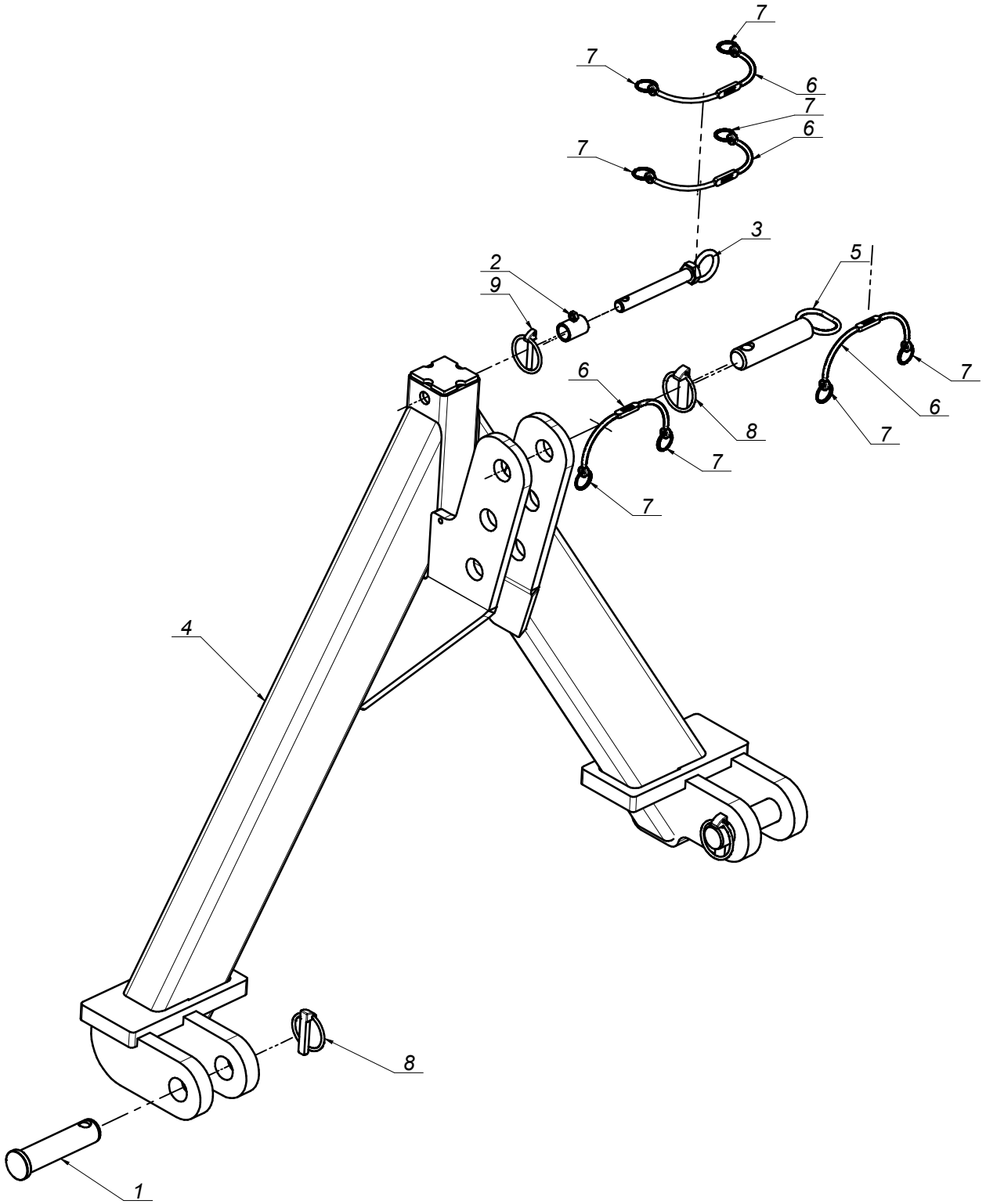

SaMASZ®

2200.03.00.000
Odciążenie
Suspension springs

Tab. 3

L.p. Item	Numer części Part No.	Nazwa części	Description	Ilość Quantity	Uwagi Notes
1	2200.03.02.000	Łańcuch fi 10x65 L= 345	Support chain L=345	1	
2	MIIS-012-150	Szekla Ø12,5 - 1,5T	Shackle Ø12.5 - 1.5 t	1	
3	MISP-014-005	Sprężyna fi 14x80 L= 426 (2200.03.03.000)	Spring fi14x80 L=450	1	

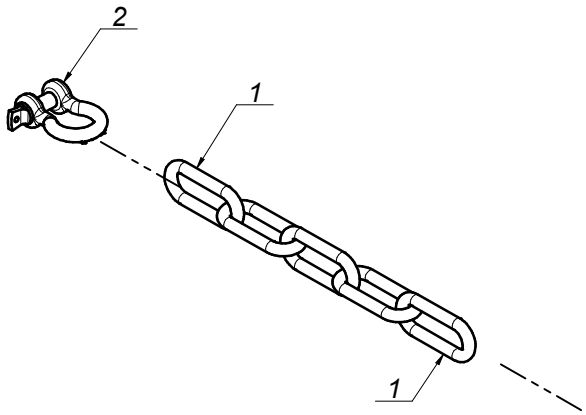

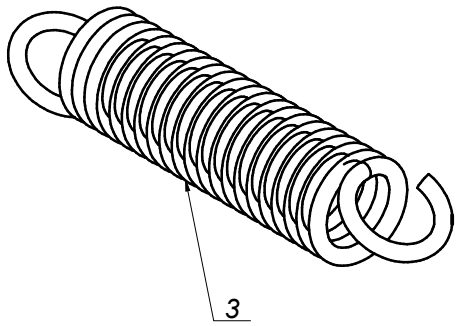

SaMASZ®

2200.04.00.000
Uchwyt odciążenia P
Support spring mount - right

Tab. 4

L.p. Item	Numer części Part No.	Nazwa części	Description	Ilość Quantity	Uwagi Notes
1	2200.04.01.000	Mocowanie prawe	Support spring mount - right	1	
2	MZNS-016-007	Nakrętka M16x1,5 kl. 8 oc. samozab.	Nut M16x1,5 cl. 8 z. self-lock.	2	
3	MZPS-016-003	Podkładka spręż. Ø16,3 oc.	Spring washer Ø16.3 z.	2	
4	MZSZ-016-071	Śruba M16x 70 kl. 8.8 oc. (82105)	Bolt M16x 70 cl. 8.8 z. (82105)	2	

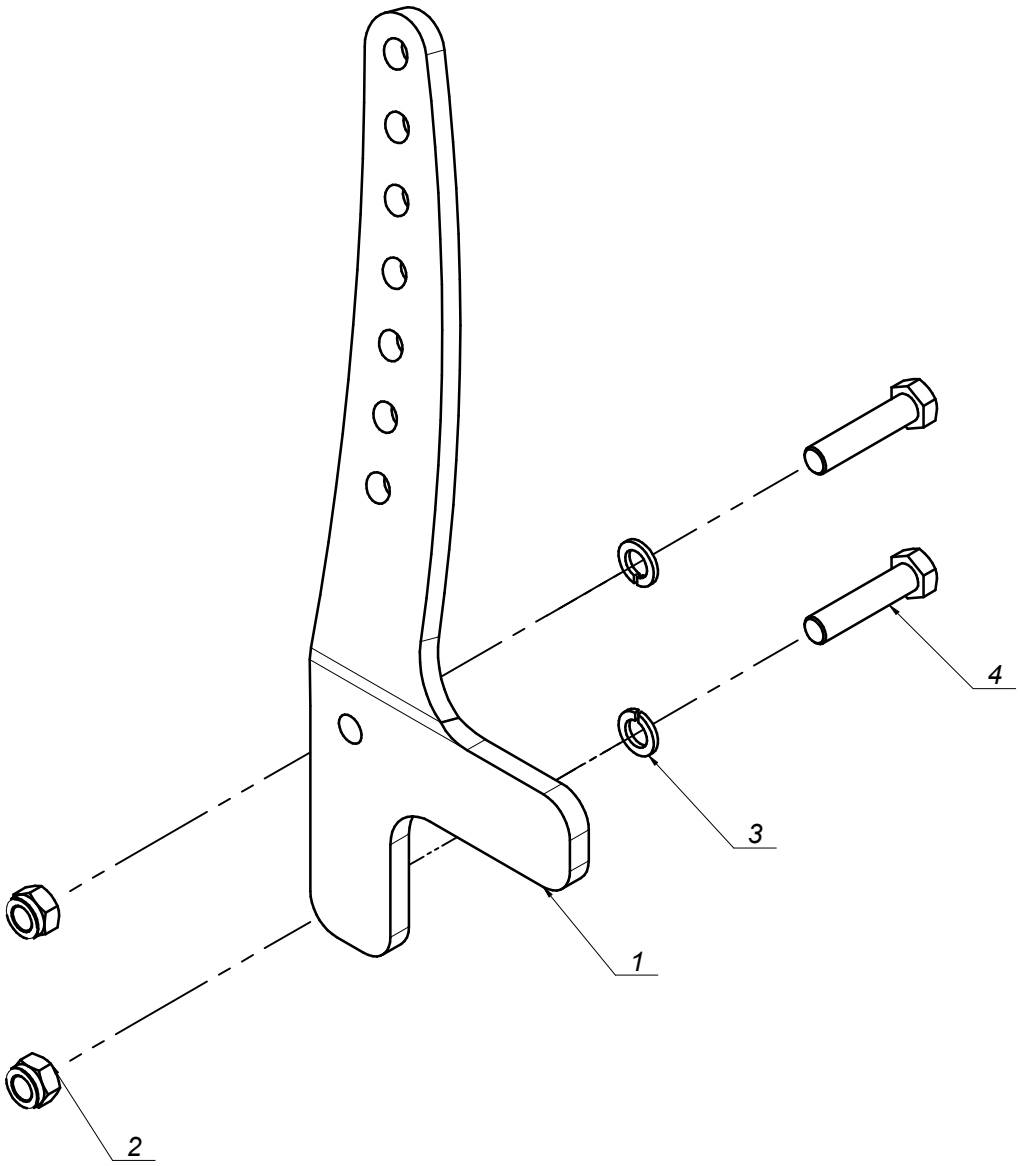

SaMASZ®

2200.05.00.000
Uchwyt odciążenia L
Support spring mount - left

Tab. 5

L.p. Item	Numer części Part No.	Nazwa części	Description	Ilość Quantity	Uwagi Notes
1	2200.05.01.000	Mocowanie lewe	Support spring mount - left	1	
2	MZNS-016-007	Nakrętka M16x1,5 kl. 8 oc. samozab.	Nut M16x1,5 cl. 8 z. self-lock.	2	
3	MZPS-016-003	Podkładka spręż. Ø16,3 oc.	Spring washer Ø16.3 z.	2	
4	MZSZ-016-071	Śruba M16x 70 kl. 8.8 oc. (82105)	Bolt M16x 70 cl. 8.8 z. (82105)	2	

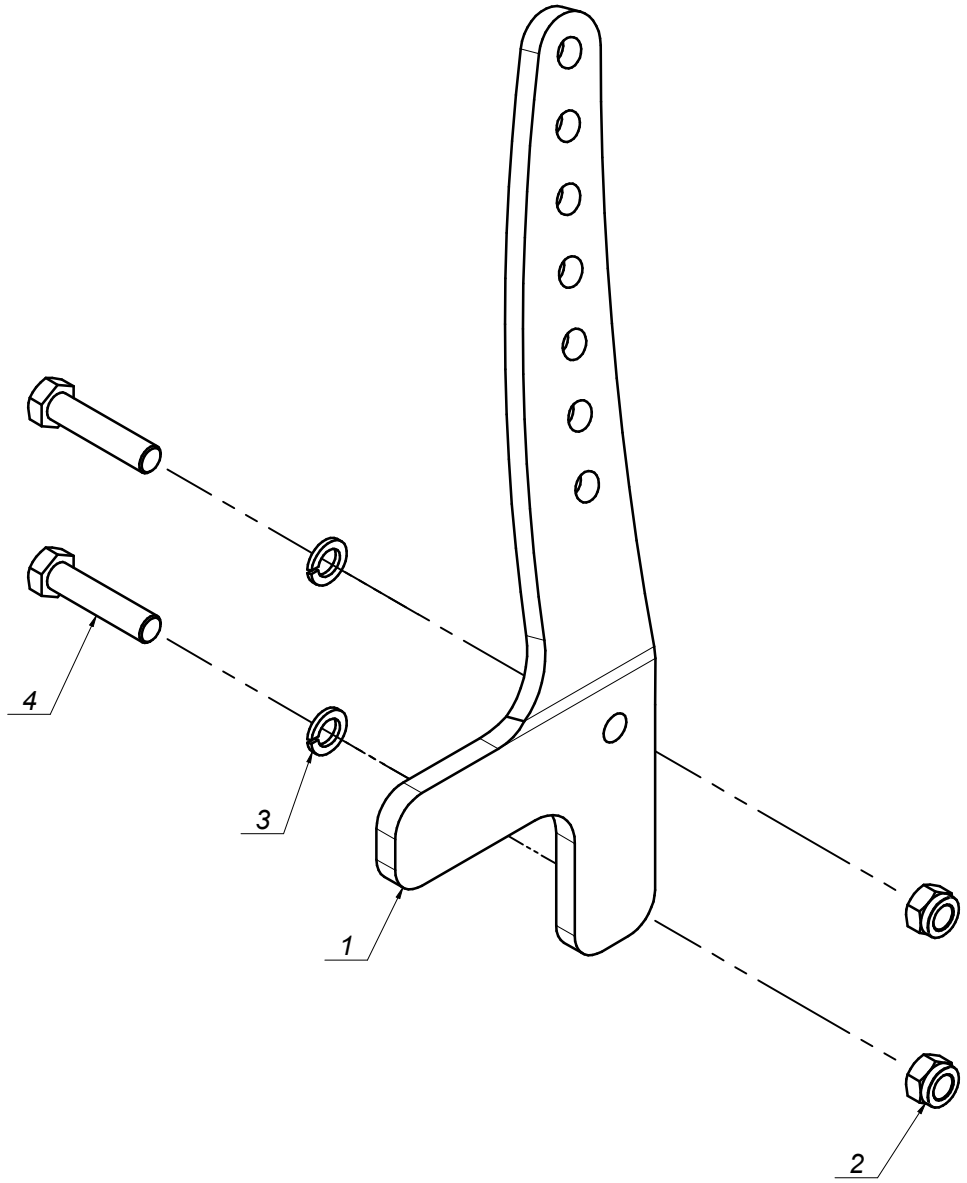

SaMASZ®

2200.07.00.000
Tablice oświetleniowe
Warning plate

Tab. 6

L.p. Item	Numer części Part No.	Nazwa części	Description	Ilość Quantity	Uwagi Notes
1	2200.07.01.000	Mocowanie tablicy	Warning plate mount	2	
2	MIET-000-007	Tablica ostrzegawcza jednost. oświetlenie czołowe - prawa	Warning plate - right	1	
3	MIET-000-008	Tablica ostrzegawcza jednost. oświetlenie czołowe - lewa	Warning plate - left	1	
4	MIEW-TORO-000	Wiązka elektryczna świateł	Electric bundle	1	
5	MZNS-006-006	Nakrętka M 6 kl. 8 oc. samozab.	Nut M 6 cl. 8 z. self-lock.	6	
6	MZNS-008-006	Nakrętka M 8 kl. 8 oc. samozab.	Nut M 8 cl. 8 z. self-lock.	10	
7	MZPP-006-001	Podkładka Ø6 oc.	Washer Ø6 z.	12	
8	MZPP-008-002	Podkładka Ø8 oc.	Washer Ø8 z.	10	
9	MZSZ-006-004	Śruba M 6x 20 kl. 8.8 oc. (82105)	Bolt M 6x 20 cl. 8.8 z. (82105)	6	
10	MZSZ-008-001	Śruba M 8x 20 kl. 8.8 oc. (82105)	Bolt M 8x 20 cl. 8.8 z. (82105)	10	

Opcja/Option

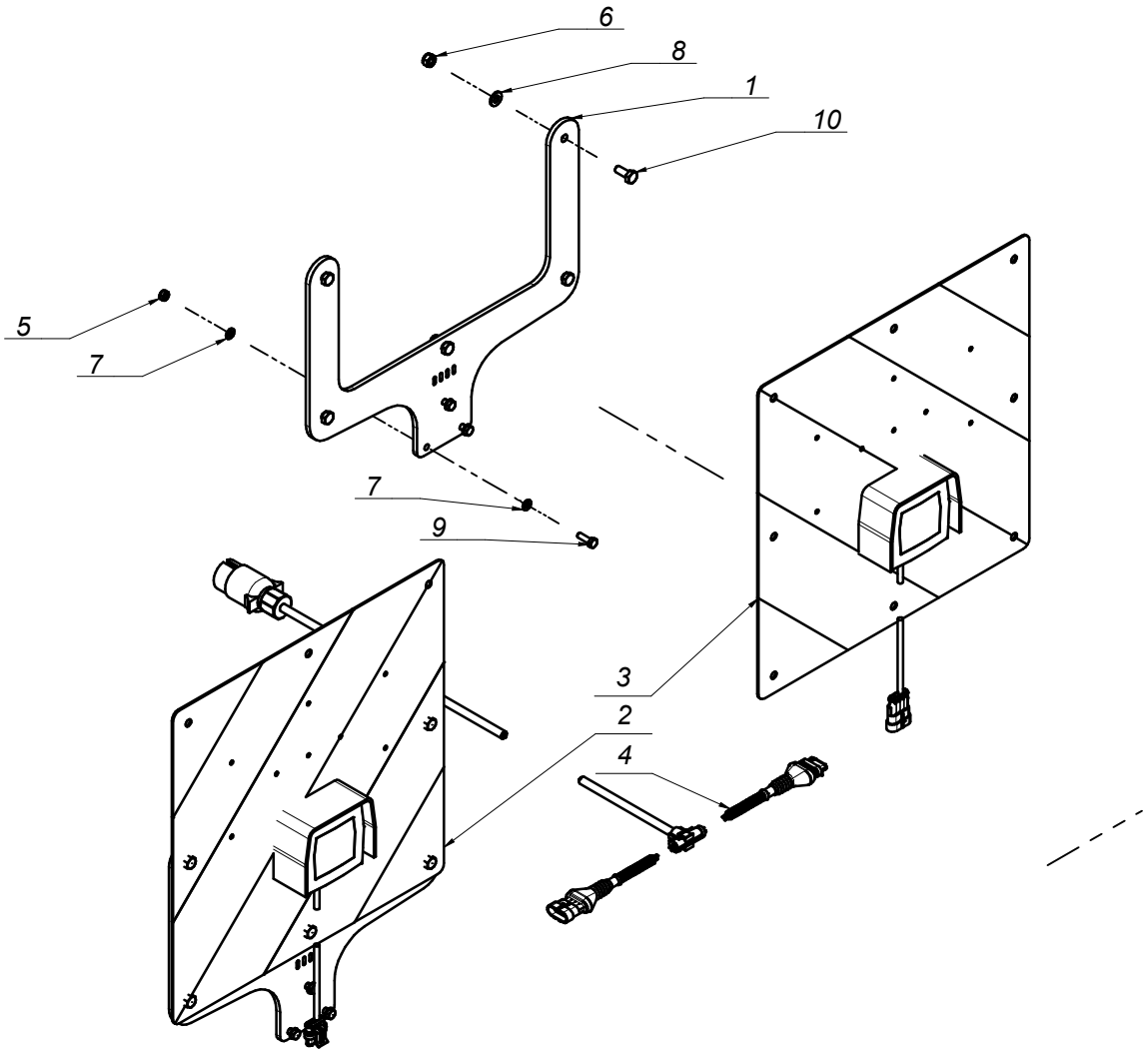

*Zapytaj o dostępność/ Ask about details

SaMASZ®

2220.04.00.001 Skrzynka na noże Storage box

Tab. 7

L.p. Item	Numer części Part No.	Nazwa części	Description	Ilość Quantity	Uwagi Notes
1	2220.04.01.001	Mocowanie	Mounting bracket	1	
2	2250.01.08.000	Szuflada noży	Knife drawer	1	
3	2250.01.22.000	Osłona szuflady noży	Side panel	1	
4	MIIZ-049-000	Zawias chowany 491167	Hinge	1	
5	MPIU-001-002	Uchwyt Standardowy 132xM8	Handle 132xM8	1	
6	MZIN-000-004	Nit zrywany Ø5	Rivet Ø5	2	
7	MZPP-008-002	Podkładka Ø8 oc.	Washer Ø8 z.	4	
8	MZPS-008-001	Podkładka spręż. Ø8,2 oc.	Spring washer Ø8.2 z.	2	
9	MZSI-008-101	Śruba M 8x 20 kl. 10.9 oc. GRZYB IMB (7380)	Bolt M 8x 20 cl. 10.9 z. Allen	4	
10	MZSZ-008-011	Śruba M 8x 12 kl. 8.8 oc. (82105)	Bolt M 8x 12 cl. 8.8 z. (82105)	2	
11	MZZP-000-002	Zawleczka - Przetyczka A 6x45	Lynch pin A 6x45	2	

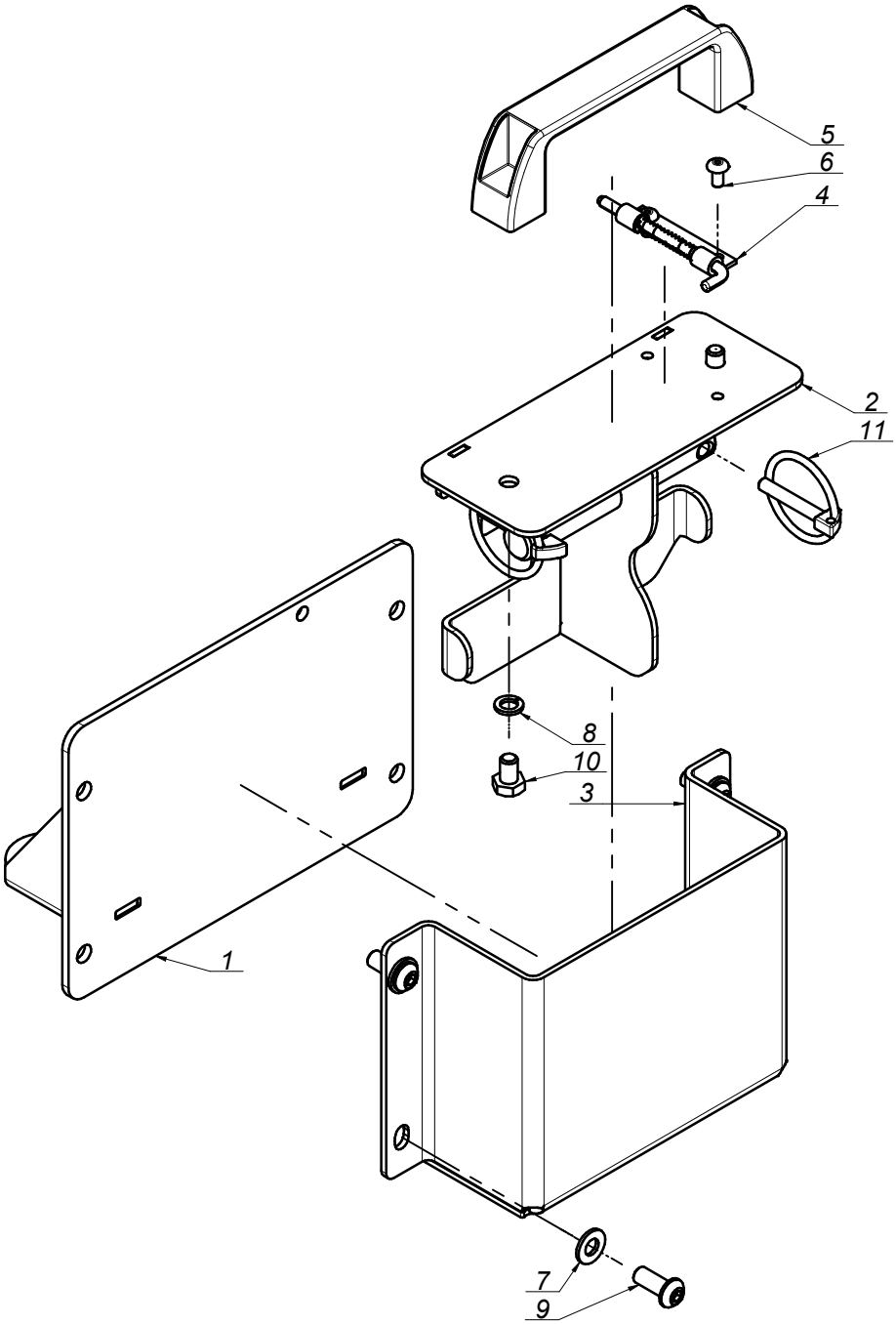

SaMASZ

2220.01.00.002
Zawieszenie
Samba headstock

Tab. 8

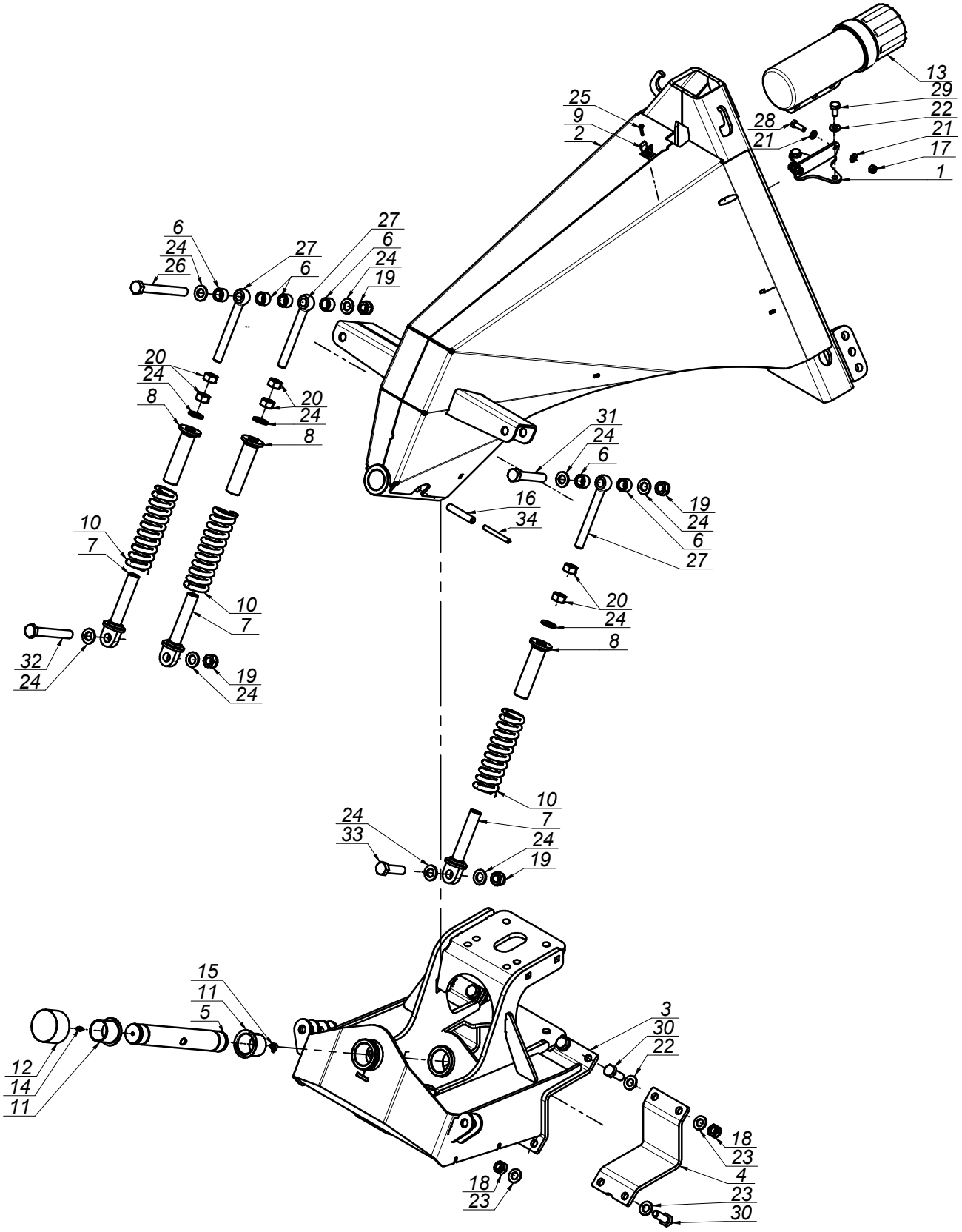

SaMASZ®

2220.01.00.002 Zawieszenie Samba headstock

Tab. 8

L.p. Item	Numer części Part No.	Nazwa części	Description	Ilość Quantity	Uwagi Notes
1	0619.01.51.003	Wspornik tuby	Tube's bracket	1	
2	2220.01.01.002	Korpus	Headstock weldment	1	
3	2220.01.03.002	Zawiesie	Frame bracket	1	
4	2220.01.04.001	Obejma	Clamp	2	
5	2220.01.05.001	Sworzeń zawieszenia ramy	Suspension frame pin	1	
6	2223.01.10.001	Tuleja dystansowa	Spacer	6	
7	2223.01.16.001	Baza	Support spring base	3	
8	2223.01.17.001	Głowa	Support spring top	3	
9	MIIU-015-000	Uchwyt Ø15	Clamp Ø15	1	
10	MISP-010-170	Sprężyna bezpiecznika fi 10 L=170	Spring fi 10 L=150	3	
11	MITS-000-016	Tuleja ślizgowa 40x44x40x55 PRMF	Sliding bush 40x 44x 40x 55 PRMF	2	
12	MITS-060-000	Pokrywa rur 60,5 x 40	Plastic cover 63,5 x 30	1	
13	MITT-001-000	Tuba duża	Tube	1	
14	MZIS-000-003	Smarowniczka M6x1	Grease nipple M6x1	1	
15	MZIS-006-000	Smarowniczka M6x1 - 90 stopni	Grease nipple 90 deg	1	
16	MZKK-013-070	Kołek spręż. Ø13x 70 nierdz.	Spring pin Ø13x 70 z.	1	
17	MZNS-008-006	Nakrętka M 8 kl. 8 oc. samozab.	Nut M 8 cl. 8 z. self-lock.	2	
18	MZNS-014-004	Nakrętka M14 kl. 8 oc. samozab.	Nut M14 cl. 8 z. self-lock.	8	
19	MZNS-016-005	Nakrętka M16 kl. 8 oc. samozab.	Nut M16 cl. 8 z. self-lock.	4	
20	MZNZ-016-001	Nakrętka M16 kl. 8 oc. (DIN)	Nut M16 cl. 8 z. (DIN)	6	
21	MZPP-008-002	Podkładka Ø8 oc.	Washer Ø8 z.	4	
22	MZPP-010-001	Podkładka Ø10 oc.	Washer Ø10 z.	2	
23	MZPP-014-001	Podkładka Ø14 oc.	Washer Ø14 z.	16	
24	MZPP-016-001	Podkładka Ø16 oc.	Washer Ø16 z.	11	
25	MZSI-004-001	Śruba M 4x 20 kl. 8.8 oc. IMB. WALC.	Bolt M 4x 20 kl. 8.8 z. Allen, socket head	1	
26	MZSI-016-004	Śruba M16x150 kl. 8.8 oc. (82101)	Bolt M16x150 cl. 8.8 z.	1	
27	MZSO-016-140	Śruba M16x140 kl. 8.8 oc. Oczkowa	Eye bolt M16x140 kl. 8.8 oc.	3	
28	MZSZ-008-009	Śruba M 8x 25 kl. 8.8 oc. (82105)	Bolt M 8x 25 cl. 8.8 z. (82105)	2	
29	MZSZ-010-010	Śruba M10x 20 kl. 8.8 oc. (82105)	Bolt M10x 20 cl. 8.8 z. (82105)	2	
30	MZSZ-014-040	Śruba M14x 40 kl. 10.9 oc. (82105)	Bolt M14x 40 cl. 10.9 z. (82105)	8	
31	MZSZ-016-009	Śruba M16x 90 kl. 8.8 oc. (82101)	Bolt M16x 90 cl. 8.8 z. (82101)	1	
32	MZSZ-016-014	Śruba M16x120 kl. 8.8 oc. (82101)	Bolt M16x120 cl. 8.8 z. (82101)	1	
33	MZSZ-016-060	Śruba M16x 60 kl. 8.8 oc. (82101)	Bolt M16x 60 cl. 8.8 z. (82101)	1	
34	MZZK-008-015	Kołek spręż. Ø8x 70 oc.	Spring pin Ø8x 70 z.	1	

Tab. 9

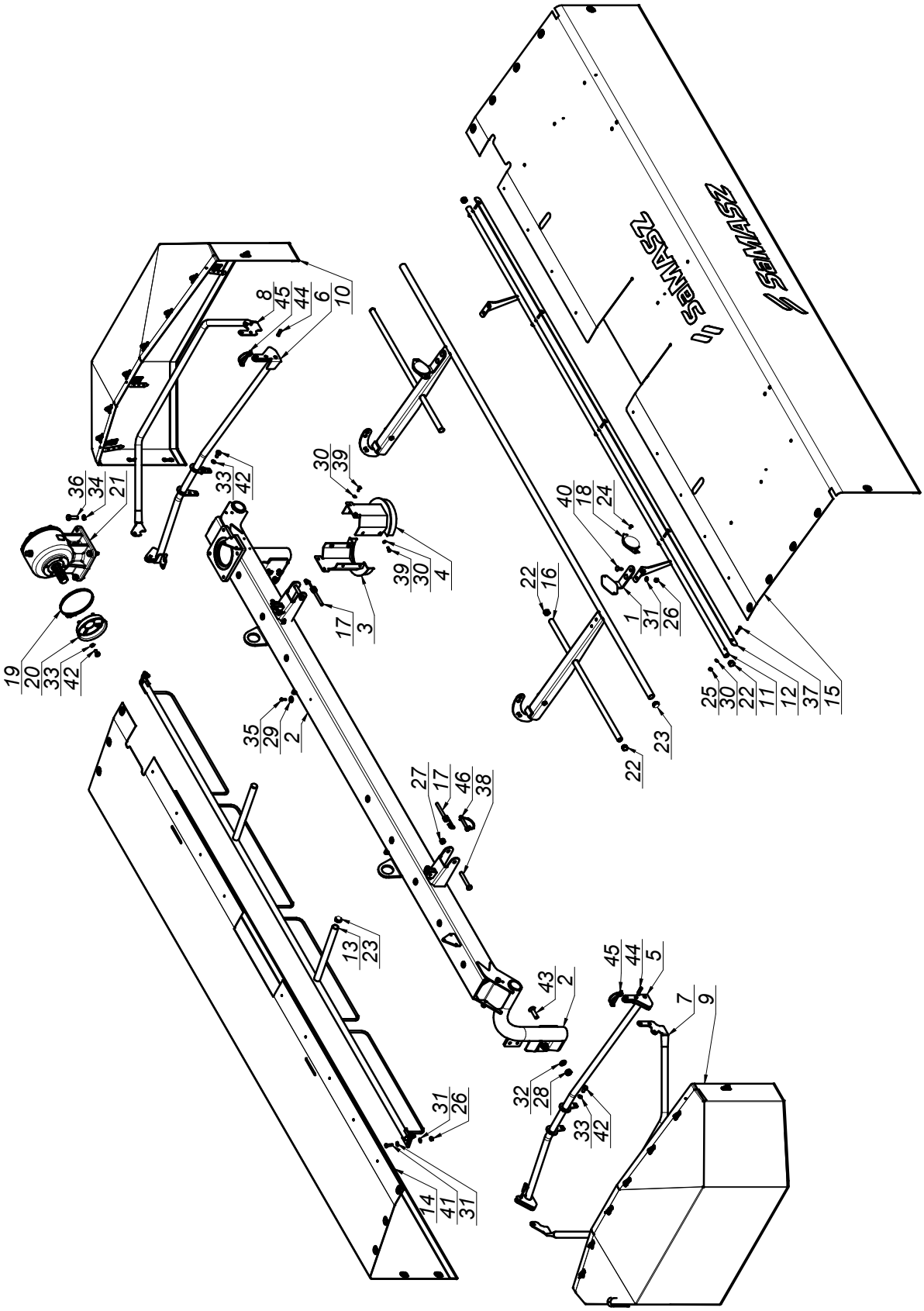
8
45
44
6
10
36
34
21
33
42
30
39
19
20
33
42
39
30
4
17
3
35
29
2
40
18
24
22
16
1
31
26
25
30
22
11
12
37
15
23
22
27
17
46
38
13
23
43
2
45
44
5
7
9
32
28
33
42
31
26
14
41
31

SaMASZ®

2223.02.00.012
Rama główna
Main frame

Tab. 9

L.p. Item	Numer części Part No.	Nazwa części	Description	Ilość Quantity	Uwagi Notes
1	2110.02.31.002	Wspornik odblasku	White reflection bracket	2	
2	2223.02.01.002	Rama spawana	Frame weldment	1	
3	2223.02.03.002	Osłona przekładni	Gearbox enclosure	1	
4	2223.02.07.002	Przesłona	Guard bracket	1	
5	2223.02.10.002	Wspornik prawy	Side guard hinge assembly right	1	
6	2223.02.11.002	Wspornik lewy	Side guard hinge assembly left	1	
7	2223.02.12.002	Osłona boczna prawa	Side guard right	1	
8	2223.02.13.002	Osłona boczna lewa	Side guard left	1	
9	2223.02.14.002	Osłona brezentowa prawa	Safty curtain right	1	
10	2223.02.15.002	Osłona brezentowa lewa	Safty curtain left	1	
11	2223.02.20.001	Wstawka osłony przedniej	Front guard	1	
12	2223.02.21.001	Osłona brezentu	Front curtain guard	1	
13	2223.02.22.002	Wstawka osłony	Guard rail	1	
14	2223.02.23.002	Osłona brezentowa tylna - SAMBA	Safety curtain - main	1	
15	2223.02.24.002	Osłona brezentowa przednia - SAMBA	Safety curtain - front	1	
16	2223.02.25.002	Osłona główna podnoszona	Lifted guard	1	
17	2223.02.40.002	Linka gumowa kpl. fi 10 - L= 1000	Bungee strap L=1000	1	
18	MIEK-000-011	Odblask okrągły biały przykręcany	White reflection - round	2	
19	MIIO-130-000	Opaska zaciskowa 130-150	Clamp band 130-150	1	
20	MIIU-211-000	Uchwyt mocowania osłony 395011211R	PTO guard holder 395011211R	1	
21	MIPS-015-012	Przekładnia kątowa G015-10.102.LS	Gearbox G015-10.102.LS	1	
22	MITZ-021-000	Zaślepka plastik Ø21x0.8-2.0 - 465608	Plastic plug Ø21x0.8-2.0	6	
23	MITZ-026-000	Zaślepka plastik Ø25,4 (1") x1.0-3.0 - 111060	Plastic plug Ø25,4 (1") x1.0-3.0 round	4	
24	MZIN-000-004	Nit zrywany Ø5	Rivet Ø5	4	
25	MZNS-006-006	Nakrętka M 6 kl. 8 oc. samozab.	Nut M 6 cl. 8 z. self-lock.	5	
26	MZNS-008-006	Nakrętka M 8 kl. 8 oc. samozab.	Nut M 8 cl. 8 z. self-lock.	8	
27	MZNS-012-010	Nakrętka M12 kl. 10 oc. samozab.	Nut M12 cl. 10 z. self-lock.	2	
28	MZNS-014-004	Nakrętka M14 kl. 8 oc. samozab.	Nut M14 cl. 8 z. self-lock.	8	
29	MZPN-006-003	Podkładka pow. Ø6x25 oc.	Fender washer Ø6x25 z.	9	
30	MZPP-006-001	Podkładka Ø6 oc.	Washer Ø6 z.	13	
31	MZPP-008-002	Podkładka Ø8 oc.	Washer Ø8 z.	12	
32	MZPP-014-001	Podkładka Ø14 oc.	Washer Ø14 z.	8	
33	MZPS-010-003	Podkładka spreż. Ø10,2 oc.	Spring washer Ø10.2 z.	12	
34	MZPS-012-001	Podkładka spręż. Ø12,2 oc.	Spring washer Ø12.2 z.	4	
35	MZSI-006-007	Śruba M 6x 20 kl. 10.9 oc. GRZYB.IMB (7380)	Bolt M 6x20 cl. 10.9 z. Allen	9	
36	MZSI-012-008	Śruba M12x 40 kl. 10.9 oc. (82105)	Bolt M12x 40 cl. 10.9 z. (82105)	4	
37	MZSP-006-0015	Śruba M 6x 35 kl. 4.8 oc. PODS.	Bolt M 6x 35 cl. 4.8 z. sq. neck	5	
38	MZSS-012-014	Śruba specjalna M12x 85 kl. 8.8 oc.	Bolt M12x 85 cl. 8.8 z.	2	
39	MZSZ-006-005	Śruba M 6x 16 kl. 8.8 oc. (82105)	Bolt M 6x 16 cl. 8.8 z. (82105)	8	
40	MZSZ-008-002	Śruba M 8x 25 kl. 8.8 oc. PODS.	Bolt M 8x 25 cl. 8.8 z. sq. neck	4	
41	MZSZ-008-009	Śruba M 8x 25 kl. 8.8 oc. (82105)	Bolt M 8x 25 cl. 8.8 z. (82105)	4	
42	MZSZ-010-010	Śruba M10x 20 kl. 8.8 oc. (82105)	Bolt M10x 20 cl. 8.8 z. (82105)	12	
43	MZSZ-014-050	Śruba M14x 50 kl. 8.8 oc. IMB. STOŻ.	Bolt M14x 50 cl. 8.8 z. Allen counter-sunk	8	
44	MZZK-010-030	Kołek spręż. Ø10x 30 nierdz.	Spring pin Ø10x 45 ss.	4	
45	MZZZ-008-060	Zawleczka 8x60 oc. - do rur	Lynch pin 8x60 z. tube	2	
46	MZZZ-010-000	Zawleczka 10x70 oc. - do rur	Lynch pin 10x70 z. - for tubes	2	

SaMASZ

2223.03.00.002
Zespół tnący
LiteCUT cutterbar

Tab. 10

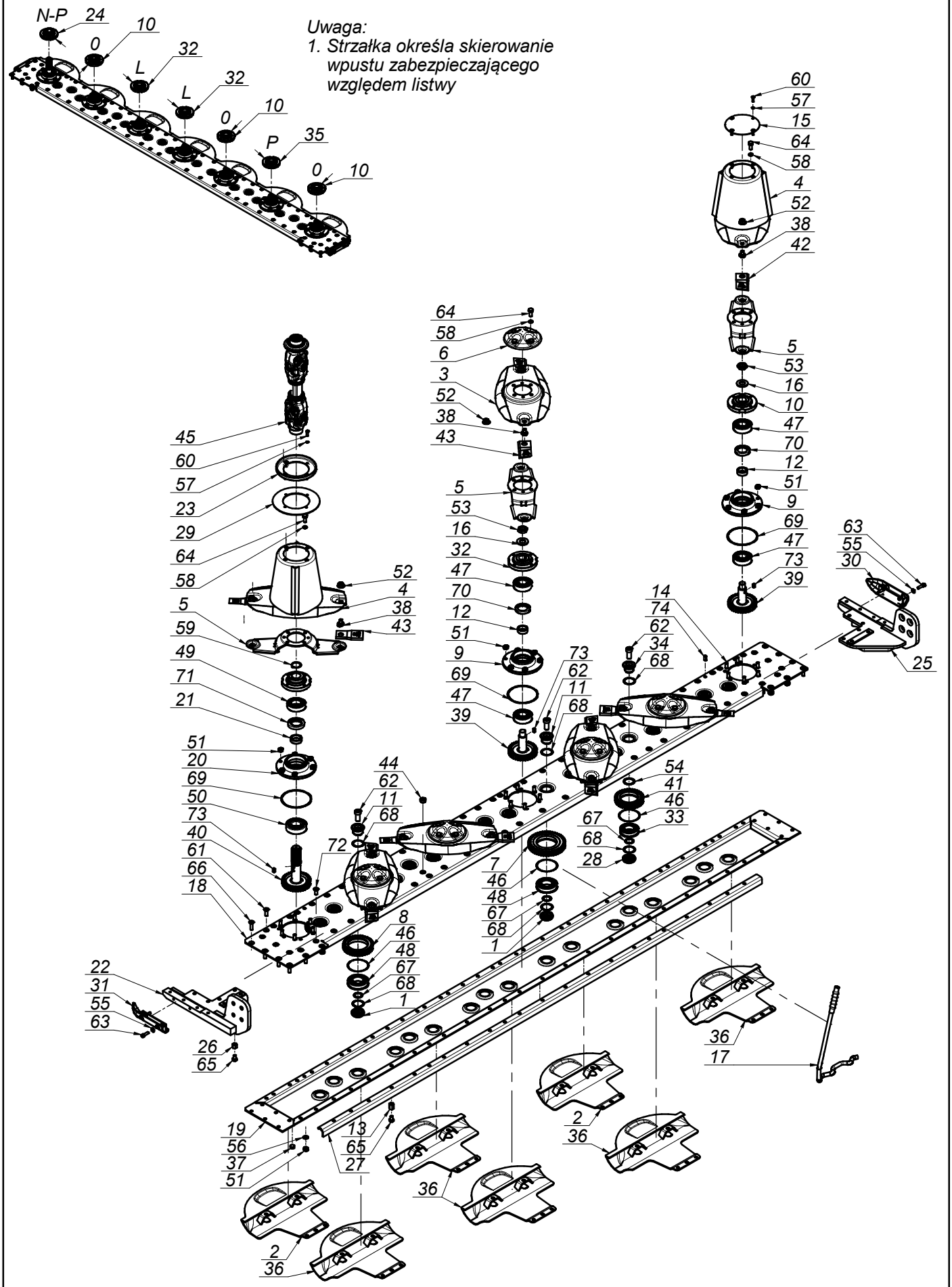

K2223PLEN002 - 2020-02-19 - SAMBA 300 F

SaMASZ®

2223.03.00.002 Zespół tnący LiteCUT cutterbar

Tab. 10

L.p. Item	Numer części Part No.	Nazwa części	Description	Ilość Quantity	Uwagi Notes
1	0540.03.12.000	Sworzeń koła pośredniego - dolny	Idler holder - lower	12	
2	0670.05.03.003	Ślizg spawany	Sliding skid	2	
3	0670.05.04.004	Dysk roboczy	Working disc	5	
4	0670.05.05.004	Dysk z bębenkiem	Disc with a drum	2	
5	0670.05.06.004	Trzymak nożowy	Knife holder	7	
6	0670.05.08.000	Pokrywka dysku	Disc cover	5	
7	0670.05.11.000	Koło zębate pośrednie z=46	Idler gear z=46	2	
8	0670.05.12.000	Koło zębate z=37	Spur gear z=37	10	
9	0670.05.14.000	Piasta dolna	Lower hub	6	
10	0670.05.15.003	Piasta górna	Upper hub	3	
11	0670.05.18.000	Sworzeń górny koła pośredniego	Gear pin - upper	12	
12	0670.05.19.000	Tulejka łożyskowa	Bush	6	
13	0670.05.21.000	Dystans gwintowany L=22	Distance thread L=22	5	
14	0670.05.25.000	Śruba specjalna L-29	Bolt L-29	42	
15	0670.05.28.000	Pokrywka bębna	Cover	1	
16	0670.05.29.000	Podkładka fi 22 x 4 - hardox	Washer fi 22 z.	6	
17	0670.05.31.003	Klucz wymiany noży	Knife mounting lever	1	
18	2223.03.01.001	Blacha # 5 mm	Cutterbar top plate	1	
19	2223.03.02.001	Blacha dolna	Cutterbar bottom plate	1	
20	2223.03.03.001	Piasta dolna	Drive lower hub	1	
21	2223.03.05.001	Tuleja łożyskowa	Drive bush	1	
22	2223.03.06.002	Wspornik lewy	Bracket weldment - left	1	
23	2223.03.07.001	Osłona dolna dysku	Guard	1	
24	2223.03.08.001	Piasta górna	Drive upper hub right	1	
25	2223.03.09.002	Wspornik prawy	Bracket weldment - right	1	
26	2223.03.10.001	Dystans gwintowany	Distance thread L=14	2	
27	2223.03.11.001	Kątownik usztywniający	Support angle bar	1	
28	2223.03.12.001	Sworzeń dolny poła pośredniego	Idler holder - lower	5	
29	2223.03.13.001	Nakładka dysku	Disc plate	1	
30	2223.03.14.001	Nakładka prawa	Side sliding skid right	1	
31	2223.03.15.001	Nakładka lewa	Side sliding skid left	1	
32	2223.03.16.001	Piasta górna lewa	Upper hub left	2	
33	2223.03.17.001	Łożysko 6207 2RS N C3	Bearing 6207 2RS C3	5	
34	2223.03.18.001	Sworzeń górny koła pośredniego	Gear pin - upper	5	
35	2223.03.19.001	Piasta góra prawa	Upper hub right	1	
36	2223.03.23.001	Ślizg spawany - wydłużony	Slide - welded - extended	5	
37	MIHK-001-004	Korek wlewu oleju 3/8" stoż.	Oil plug 3/8" cone	1	
38	MIIO-003-012	Obsada M12 z pazurem - typ 2 (0619.14.05.007)	Knife holder pin M12 - flange	14	
39	MIKW-035-000	Koło zębate dysku z=35	Gear z=35	6	
40	MIKW-035-001	Koło zębate napędu z=35 wielowypust 1 3/8" - Z21	Drive gear z=35	1	
41	MIKW-035-002	Koło zębate pośrednie z=35	Gear z=35	5	
42	MINO-000-005	Nóż skośny lewy 105x49x4 (0540.03.24.002)	Left slanted blade 105x49x4	6	
43	MINO-000-005	Nóż skośny prawy 105x49x4 (0540.03.25.002)	Right slanted blade 105x49x4	8	
44	MITK-000-003	Korek wlewu oleju M22x1,5 stoż.	Oil inlet plug M22x1.5	1	
45	MIWB-020-000	Wał B&P - 8G4N0200028001X	PTO B&P - 8G4N0200028001X	1	

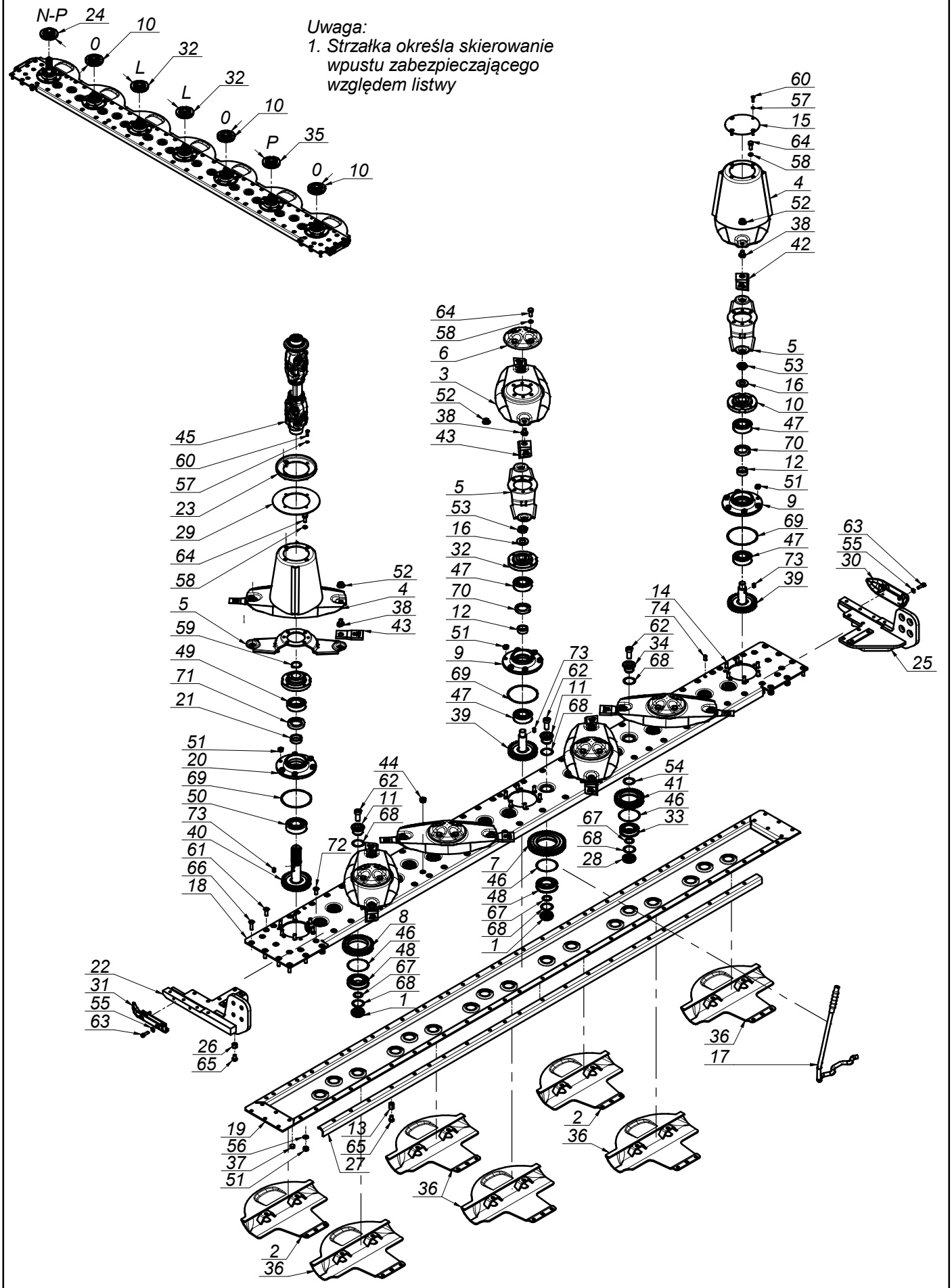
Uwaga:
1. Strzałka określa skierowanie wpustu zabezpieczającego względem listwy
N-P
24
10
0
32
L
32
L
10
0
P
35
0
10
60
57
15
64
58
4
52
38
42
64
58
6
3
52
38
43
5
53
16
10
47
70
12
51
9
69
47
73
39
45
60
57
23
29
64
58
52
4
38
43
5
59
49
71
21
51
20
69
50
73
40
61
66
18
63
55
30
25
14
74
62
34
68
73
62
11
68
44
62
11
68
72
54
41
46
33
67
68
28
7
46
48
67
68
1
8
46
48
67
68
1
22
31
55
63
26
65
36
17
2
36
19
56
37
51
13
65
27
36
2
36

SaMASZ®

2223.03.00.002
Zespół tnący
LiteCUT cutterbar

Tab. 10

L.p. Item	Numer części Part No.	Nazwa części	Description	Ilość Quantity	Uwagi Notes
46	MZIP-000-008	Pierścień zabez. fi.95 (łożysko 6307N fi.80)	Ring fi.95 (bearing 6307N fi.80)	17	
47	MZLZ-006-015	Łożysko 6306 2RS C3	Bearing 6306 2RS C3	12	
48	MZLZ-006-208	Łożysko 6208 2RS N C3	Bearing 6208 2RS N C3	12	
49	MZLZ-062-007	Łożysko 6207 2RS C3	Bearing 6207 2RS C3	1	
50	MZLZ-063-000	Łożysko 6307 2RS C3	Bearing 6307 2RS C3	1	
51	MZNS-010-002	Nakrętka M10 kl. 8 oc. samozab.	Nut M10 cl. 8 z. self-lock.	110	
52	MZNS-012-692	Nakrętka M12 kl.10 oc. kołnierzowa	Nut M12 cl. 10.9 z. collar	14	
53	MZNS-022-005	Nakretka M22x1,5 kl. 8 oc. niska	Nut M22x1,5 cl. 8 z. low	6	
54	MZPD-035-001	Podkładka dystansowa 35x45x1	Spacer washer 40x50x1	5	
55	MZPP-008-002	Podkładka Ø8 oc.	Washer Ø8 z.	4	
56	MZPP-010-001	Podkładka Ø10 oc.	Washer Ø10 z.	68	
57	MZPS-006-002	Podkładka spręż. Ø6,1 oc.	Spring washer Ø6,1 z.	8	
58	MZPS-010-003	Podkładka spreż. Ø10,2 oc.	Spring washer Ø10.2 z.	28	
59	MZSE-035-001	Pierścień osad. Z 35	Circlip Z 35	1	
60	MZSI-006-007	Śruba M 6x 20 kl. 10.9 oc. GRZYB.IMB (7380)	Bolt M 6x20 cl. 10.9 z. Allen	8	
61	MZSI-010-006	Śruba M10x 30 kl. 10.9 oc. IMB. STOŻ.	Bolt M10x 30 cl. 10.9 z.	31	
62	MZSI-035-000	Śruba M16x 35 kl. 10.9 oc. IMB. WALC. NISKI	Bolt M16x 35 cl. 10.9 z.	17	
63	MZSZ-008-025	Śruba M 8x 25 kl. 8.8 oc. IMB. WALC.	Bolt M 8x 25 cl. 8.8 z.	4	
64	MZSZ-010-001	Śruba M10x 25 kl. 8.8 oc. (82105)	Bolt M10x 25 cl. 8.8 z. (82105)	28	
65	MZSZ-010-018	Śruba M10x 16 kl. 8.8 oc. (82105)	Bolt M10x 16 cl. 8.8 z.	7	
66	MZSZ-010-135	Śruba M10x 35 kl. 10.9 oc. IMB. STOŻ.	Bolt M10x 30 cl. 10.9 z. Allen countersunk	18	
67	MZUO-028-025	Oring - 28x2,5	Oring - 28x2.5	17	
68	MZUO-030-001	Oring - 30x2,5	Oring - 30x2.5	34	
69	MZUO-113-000	Oring - 113x3	Oring 113x3	7	
70	MZUS-040-010	Simmering AO - 40x 56x10	Simmering AO - 40x 56x10	6	
71	MZUS-045-008	Simmering AO - 45x 65x 10	Simmering AO - 45x 65x10	1	
72	MZWK-010-250	Śruba M10x 25 kl. 10.9 oc. IMB. STOŻ.	Bolt M10x25 cl. 10.9 z. Hex counter-sunk	34	
73	MZWP-008-015	Wpust B 8x7x15	Cut off key B 8x7x15	7	
74	MZZK-010-024	Kołek spręż. fi10x 20 oc.	Spring pin Ø10x 20 ss.	2	

SaMASZ

2223.13.00.002 Zespół tnący LiteCUT cutterbar

Tab. 11

Opcja/Option

Uwaga:
1. Strzałka określa skierowanie wpustu zabezpieczającego względem listwy

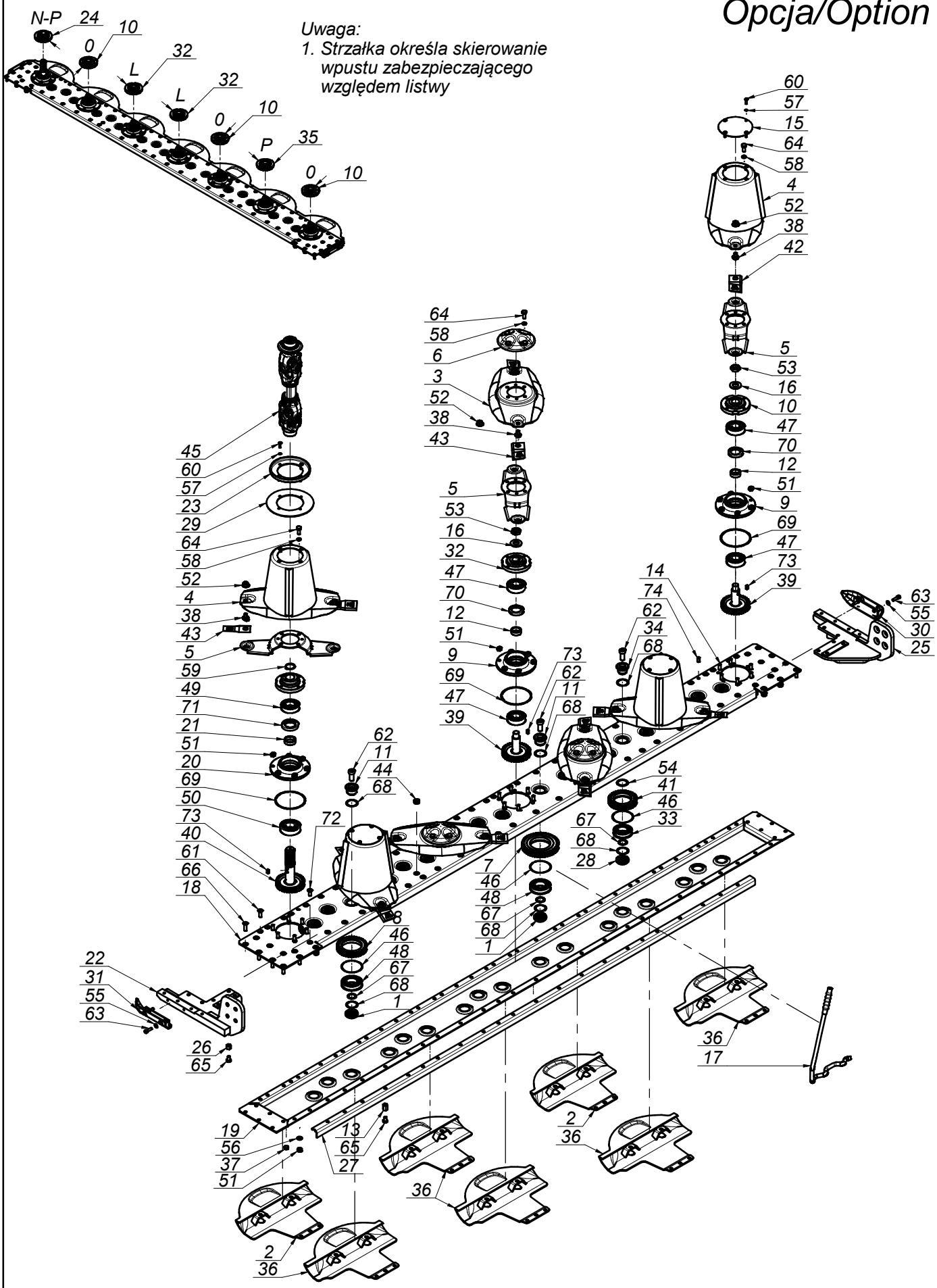

*Zapytaj o dostępność/ Ask about details

SaMASZ®

2223.13.00.002 Zespół tnący LiteCUT cutterbar

Tab. 11

L.p. Item	Numer części Part No.	Nazwa części	Description	Ilość Quantity	Uwagi Notes
1	0540.03.12.000	Sworzeń koła pośredniego - dolny	Idler holder - lower	12	
2	0670.05.03.003	Ślizg spawany	Sliding skid	2	
3	0670.05.04.004	Dysk roboczy	Working disc	3	
4	0670.05.05.004	Dysk z bębenkiem	Disc with a drum	4	
5	0670.05.06.004	Trzymak nożowy	Knife holder	7	
6	0670.05.08.000	Pokrywka dysku	Disc cover	3	
7	0670.05.11.000	Koło zębate pośrednie z=46	Idler gear z=46	2	
8	0670.05.12.000	Koło zębate z=37	Spur gear z=37	10	
9	0670.05.14.000	Piasta dolna	Lower hub	6	
10	0670.05.15.003	Piasta górna	Upper hub	3	
11	0670.05.18.000	Sworzeń górny koła pośredniego	Gear pin - upper	12	
12	0670.05.19.000	Tulejka łożyskowa	Bush	6	
13	0670.05.21.000	Dystans gwintowany L=22	Distance thread L=22	5	
14	0670.05.25.000	Śruba specjalna L-29	Bolt L-29	42	
15	0670.05.28.000	Pokrywka bębna	Cover	3	
16	0670.05.29.000	Podkładka fi 22 x 4 - hardox	Washer fi 22 z.	6	
17	0670.05.31.003	Klucz wymiany noży	Knife mounting lever	1	
18	2223.03.01.001	Blacha # 5 mm	Cutterbar top plate	1	
19	2223.03.02.001	Blacha dolna	Cutterbar bottom plate	1	
20	2223.03.03.001	Piasta dolna	Drive lower hub	1	
21	2223.03.05.001	Tuleja łożyskowa	Drive bush	1	
22	2223.03.06.002	Wspornik lewy	Bracket weldment - left	1	
23	2223.03.07.001	Osłona dolna dysku	Guard	1	
24	2223.03.08.001	Piasta górna	Drive upper hub right	1	
25	2223.03.09.002	Wspornik prawy	Bracket weldment - right	1	
26	2223.03.10.001	Dystans gwintowany	Distance thread L=14	2	
27	2223.03.11.001	Kątownik usztywniający	Support angle bar	1	
28	2223.03.12.001	Sworzeń dolny poła pośredniego	Idler holder - lower	5	
29	2223.03.13.001	Nakładka dysku	Disc plate	1	
30	2223.03.14.001	Nakładka prawa	Side sliding skid right	1	
31	2223.03.15.001	Nakładka lewa	Side sliding skid left	1	
32	2223.03.16.001	Piasta górna lewa	Upper hub left	2	
33	2223.03.17.001	Łożysko 6207 2RS N C3	Bearing 6207 2RS C3	5	
34	2223.03.18.001	Sworzeń górny koła pośredniego	Gear pin - upper	5	
35	2223.03.19.001	Piasta góra prawa	Upper hub right	1	
36	2223.03.23.001	Ślizg spawany - wydłużony	Slide - welded - extended	5	
37	MIHK-001-004	Korek wlewu oleju 3/8" stoż.	Oil plug 3/8" cone	1	
38	MIIO-003-012	Obsada M12 z pazurem - typ 2 (0619.14.05.007)	Knife holder pin M12 - flange	14	
39	MIKW-035-000	Koło zębate dysku z=35	Gear z=35	6	
40	MIKW-035-001	Koło zębate napędu z=35 wielowypust 1 3/8" - Z21	Drive gear z=35	1	
41	MIKW-035-002	Koło zębate pośrednie z=35	Gear z=35	5	
42	MINO-000-005	Nóż skośny lewy 105x49x4 (0540.03.24.002)	Left slanted blade 105x49x4	6	
43	MINO-000-005	Nóż skośny prawy 105x49x4 (0540.03.25.002)	Right slanted blade 105x49x4	8	
44	MITK-000-003	Korek wlewu oleju M22x1,5 stoż.	Oil inlet plug M22x1.5	1	
45	MIWB-020-000	Wał B&P - 8G4N0200028001X	PTO B&P - 8G4N0200028001X	1	

Tab. 11

Opcja/Option

Uwaga:
1. Strzałka określa skierowanie wpustu zabezpieczającego względem listwy

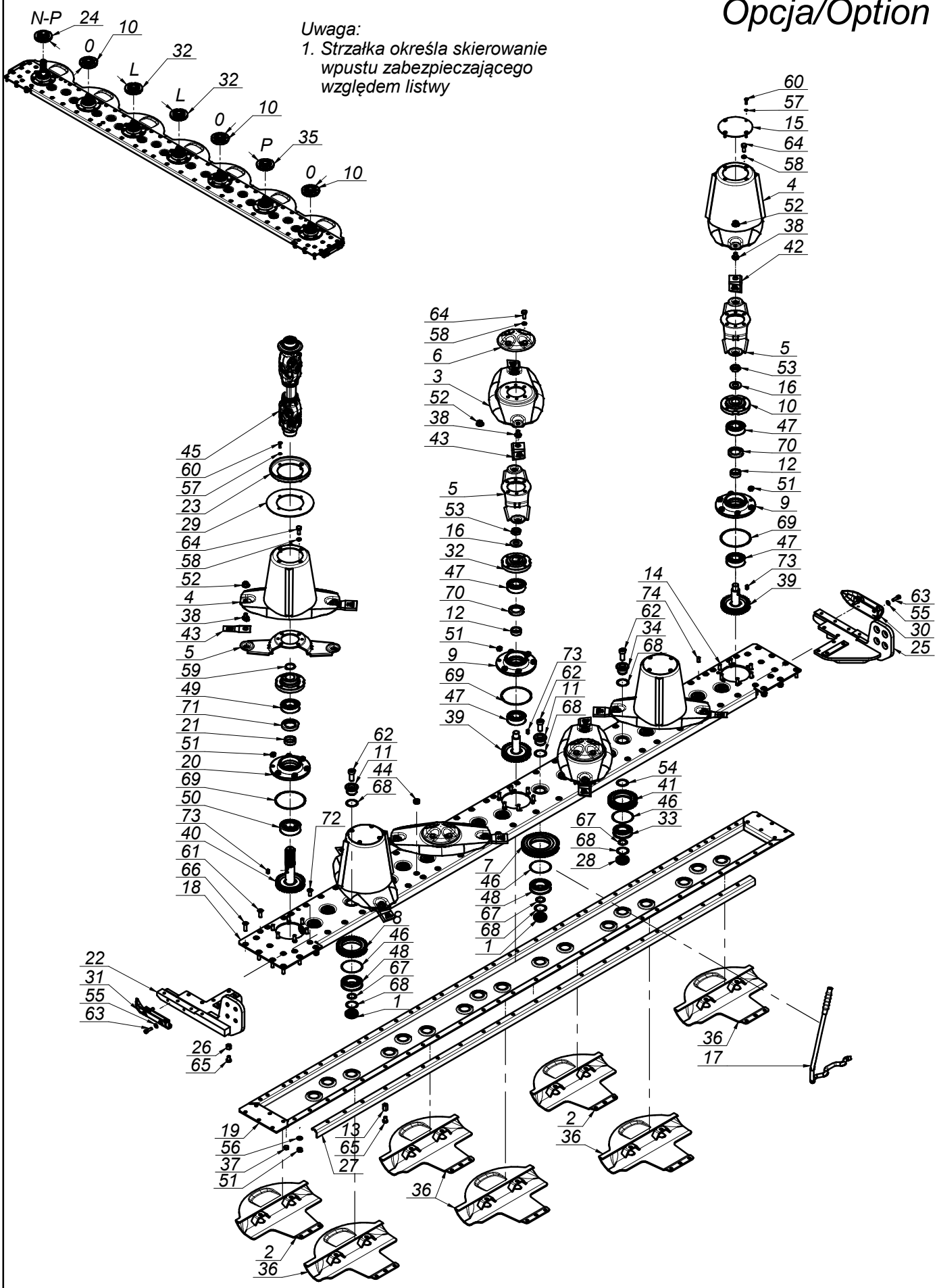

*Zapytaj o dostępność/ Ask about details

L.p. Item	Numer części Part No.	Nazwa części	Description	Ilość Quantity	Uwagi Notes
46	MZIP-000-008	Pierścień zabez. fi.95 (łożysko 6307N fi.80)	Ring fi.95 (bearing 6307N fi.80)	17	
47	MZLZ-006-015	Łożysko 6306 2RS C3	Bearing 6306 2RS C3	12	
48	MZLZ-006-208	Łożysko 6208 2RS N C3	Bearing 6208 2RS N C3	12	
49	MZLZ-062-007	Łożysko 6207 2RS C3	Bearing 6207 2RS C3	1	
50	MZLZ-063-000	Łożysko 6307 2RS C3	Bearing 6307 2RS C3	1	
51	MZNS-010-002	Nakrętka M10 kl. 8 oc. samozab.	Nut M10 cl. 8 z. self-lock.	110	
52	MZNS-012-692	Nakrętka M12 kl.10 oc. kołnierzowa	Nut M12 cl. 10.9 z. collar	14	
53	MZNS-022-005	Nakretka M22x1,5 kl. 8 oc. niska	Nut M22x1,5 cl. 8 z. low	6	
54	MZPD-035-001	Podkładka dystansowa 35x45x1	Spacer washer 40x50x1	5	
55	MZPP-008-002	Podkładka Ø8 oc.	Washer Ø8 z.	4	
56	MZPP-010-001	Podkładka Ø10 oc.	Washer Ø10 z.	68	
57	MZPS-006-002	Podkładka spręż. Ø6,1 oc.	Spring washer Ø6,1 z.	16	
58	MZPS-010-003	Podkładka spreż. Ø10,2 oc.	Spring washer Ø10.2 z.	28	
59	MZSE-035-001	Pierścień osad. Z 35	Circlip Z 35	1	
60	MZSI-006-007	Śruba M 6x 20 kl. 10.9 oc. GRZYB.IMB (7380)	Bolt M 6x20 cl. 10.9 z. Allen	16	
61	MZSI-010-006	Śruba M10x 30 kl. 10.9 oc. IMB. STOŻ.	Bolt M10x 30 cl. 10.9 z.	31	
62	MZSI-035-000	Śruba M16x 35 kl. 10.9 oc. IMB. WALC. NISKI	Bolt M16x 35 cl. 10.9 z.	17	
63	MZSZ-008-025	Śruba M 8x 25 kl. 8.8 oc. IMB. WALC.	Bolt M 8x 25 cl. 8.8 z.	4	
64	MZSZ-010-001	Śruba M10x 25 kl. 8.8 oc. (82105)	Bolt M10x 25 cl. 8.8 z. (82105)	28	
65	MZSZ-010-018	Śruba M10x 16 kl. 8.8 oc. (82105)	Bolt M10x 16 cl. 8.8 z.	7	
66	MZSZ-010-135	Śruba M10x 35 kl. 10.9 oc. IMB. STOŻ.	Bolt M10x 30 cl. 10.9 z. Allen countersunk	18	
67	MZUO-028-025	Oring - 28x2,5	Oring - 28x2.5	17	
68	MZUO-030-001	Oring - 30x2,5	Oring - 30x2.5	34	
69	MZUO-113-000	Oring - 113x3	Oring 113x3	7	
70	MZUS-040-010	Simmering AO - 40x 56x10	Simmering AO - 40x 56x10	6	
71	MZUS-045-008	Simmering AO - 45x 65x 10	Simmering AO - 45x 65x10	1	
72	MZWK-010-250	Śruba M10x 25 kl. 10.9 oc. IMB. STOŻ.	Bolt M10x25 cl. 10.9 z. Hex counter-sunk	34	
73	MZWP-008-015	Wpust B 8x7x15	Cut off key B 8x7x15	7	
74	MZZK-010-024	Kołek spręż. fi10x 20 oc.	Spring pin Ø10x 20 ss.	2	

SaMASZ®

2223.06.00.002 Zgarniacz prawy Swath guide right

Tab. 12

L.p. Item	Numer części Part No.	Nazwa części	Description	Ilość Quantity	Uwagi Notes
1	0229.06.02.000	Ramie talerza lewe	Swath guide arm left	1	
2	0229.06.06.000	Tuleja dystansowa Ø27,9	Distance bush Ø27,9	1	
3	0229.07.01.000	Ramie przesuwne prawe	Swath guide arm right	1	
4	0235.07.05.005	Tarcza zgarniacza Ø355	Swath guide plate Ø355	1	
5	2223.06.01.002	Mocowanie zgarniacza prawe	Swath guide mount	1	
6	MIHK-380-000	Tarcza gumowa Ø380x10 (0235.07.11.005)	Rubber plateØ380x10 (0235.07.11.005)	1	
7	MITZ-034-000	Zaślepka plastik Ø34x1 - 111065	Plastic plug Ø34x1 - 111065	1	
8	MITZ-050-001	Zaślepka plastik Ø50x1.0-3.0 - 111068	Plastic cap round 50x1.0-3.0	1	
9	MITZ-060-003	Zaślepka plastik prost. 60x40x3-5 - 111368	Plastic plug rec. 60x40x3-5	1	
10	MZLZ-005-008	Łożysko 6205 2RS	Bearing 6205 2RS	2	
11	MZNS-010-002	Nakrętka M10 kl. 8 oc. samozab.	Nut M10 cl. 8 z. self-lock.	2	
12	MZNZ-008-001	Nakrętka M 8 kl. 8 oc.	Nut M 8 cl. 8 z.	6	
13	MZNZ-012-002	Nakrętka M12 kl. 8 oc.	Nut M12 cl. 8 z.	4	
14	MZPP-010-001	Podkładka Ø10 oc.	Washer Ø10 z.	4	
15	MZSE-025-001	Pierścień osad. Z 25	Circlip Z 25	1	
16	MZSE-052-001	Pierścień osad. W 52	Circlip W 52	1	
17	MZSP-008-001	Śruba M 8x 20 kl. 8.8 oc. PODS.	Bolt M 8x20 cl. 8.8 z. sq. neck	6	
18	MZSZ-010-009	Śruba M10x 40 kl. 8.8 cz. (82105)	Bolt M10x 40 cl. 8.8 cz. (82105)	2	
19	MZSZ-012-003	Śruba M12x 35 kl. 8.8 oc. (82105)	Bolt M12x 35 cl. 8.8 z. (82105)	4	

Opcja/Option

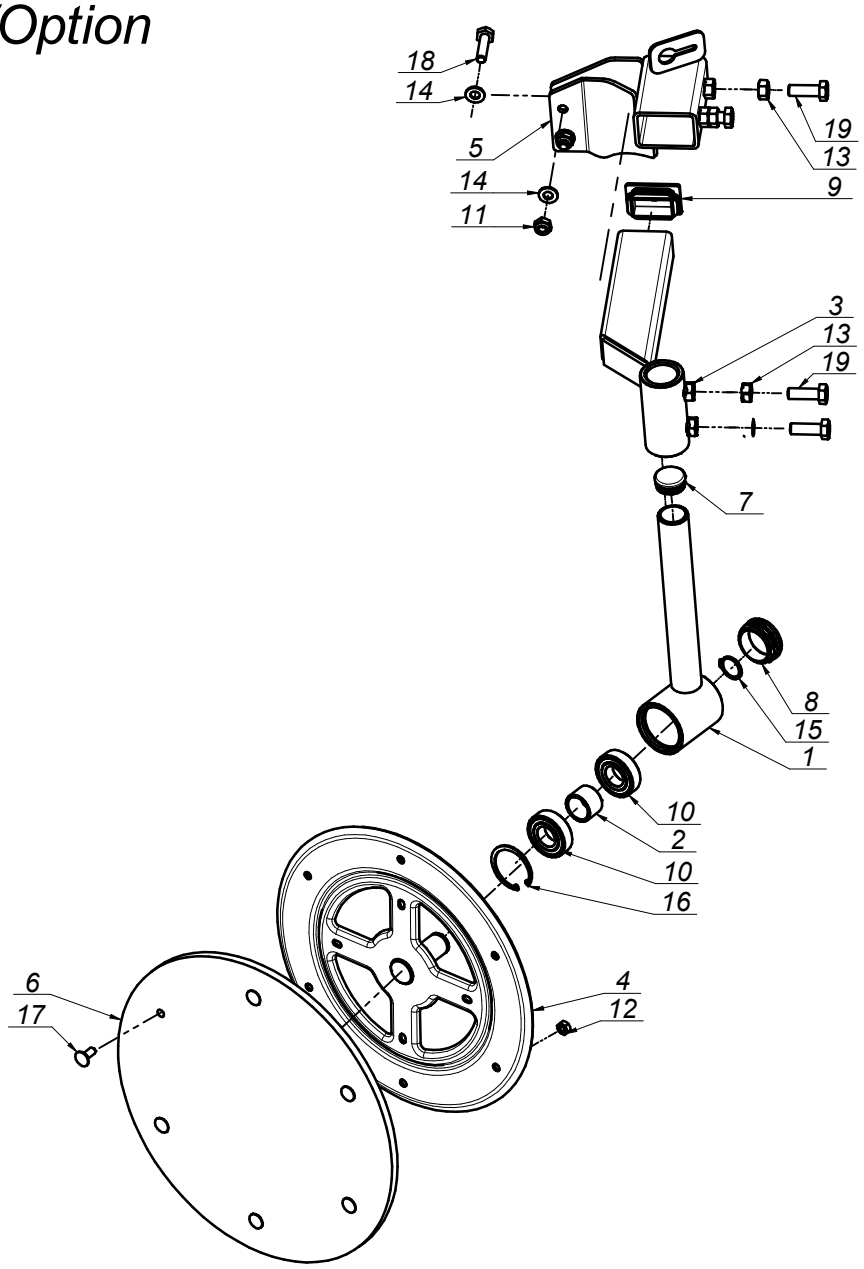

*Zapytaj o dostępność/ Ask about details

SaMASZ®

2223.07.00.002
Zgarniacz lewy
Swath guide left

Tab. 13

L.p. Item	Numer części Part No.	Nazwa części	Description	Ilość Quantity	Uwagi Notes
1	0229.06.01.000	Ramie przesuwne lewe	Swath guide bracket	1	
2	0229.06.02.000	Ramie talerza lewe	Swath guide arm left	1	
3	0229.06.06.000	Tuleja dystansowa Ø27,9	Distance bush Ø27,9	1	
4	0235.07.05.005	Tarcza zgarniacza Ø355	Swath guide plate Ø355	1	
5	2223.07.01.002	Mocowanie zgarniacza lewe	Swath guide mount	1	
6	MIHK-380-000	Tarcza gumowa Ø380x10 (0235.07.11.005)	Rubber plateØ380x10 (0235.07.11.005)	1	
7	MITZ-034-000	Zaślepka plastik Ø34x1 - 111065	Plastic plug Ø34x1 - 111065	1	
8	MITZ-050-001	Zaślepka plastik Ø50x1.0-3.0 - 111068	Plastic cap round 50x1.0-3.0	1	
9	MITZ-060-003	Zaślepka plastik prost. 60x40x3-5 - 111368	Plastic plug rec. 60x40x3-5	1	
10	MZLZ-005-008	Łożysko 6205 2RS	Bearing 6205 2RS	2	
11	MZNS-010-002	Nakrętka M10 kl. 8 oc. samozab.	Nut M10 cl. 8 z. self-lock.	2	
12	MZNZ-008-001	Nakrętka M 8 kl. 8 oc.	Nut M 8 cl. 8 z.	6	
13	MZNZ-012-002	Nakrętka M12 kl. 8 oc.	Nut M12 cl. 8 z.	4	
14	MZPP-010-001	Podkładka Ø10 oc.	Washer Ø10 z.	4	
15	MZSE-025-001	Pierścień osad. Z 25	Circlip Z 25	1	
16	MZSE-052-001	Pierścień osad. W 52	Circlip W 52	1	
17	MZSP-008-001	Śruba M 8x 20 kl. 8.8 oc. PODS.	Bolt M 8x20 cl. 8.8 z. sq. neck	6	
18	MZSZ-010-009	Śruba M10x 40 kl. 8.8 cz. (82105)	Bolt M10x 40 cl. 8.8 cz. (82105)	2	
19	MZSZ-012-003	Śruba M12x 35 kl. 8.8 oc. (82105)	Bolt M12x 35 cl. 8.8 z. (82105)	4	

Opcja/Option

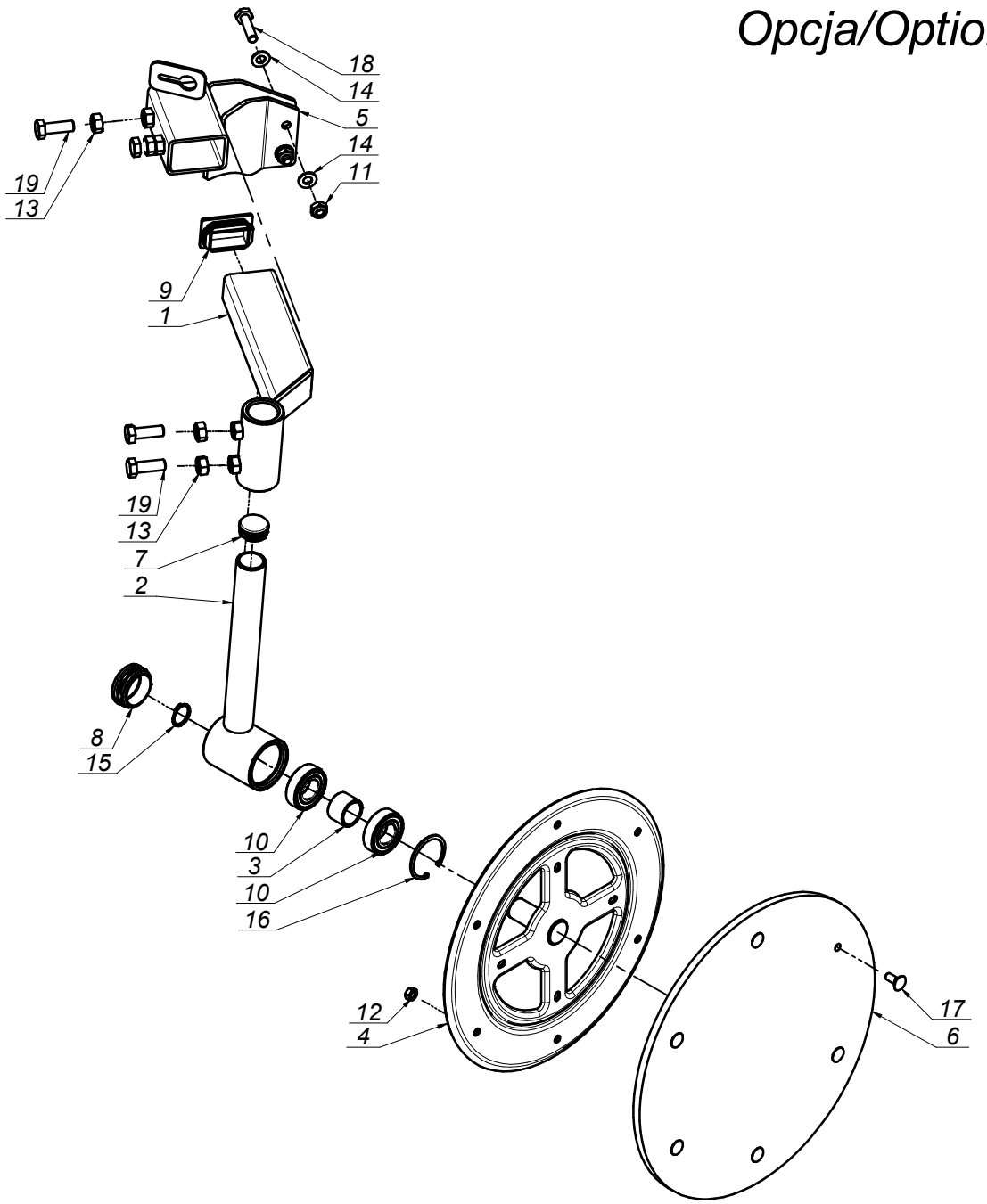

*Zapytaj o dostępność/ Ask about details

SaMASZ®

2223.08.00.002
Zgarniacz podwójny prawy
Swath guide right

Tab. 14

Opcja/Option

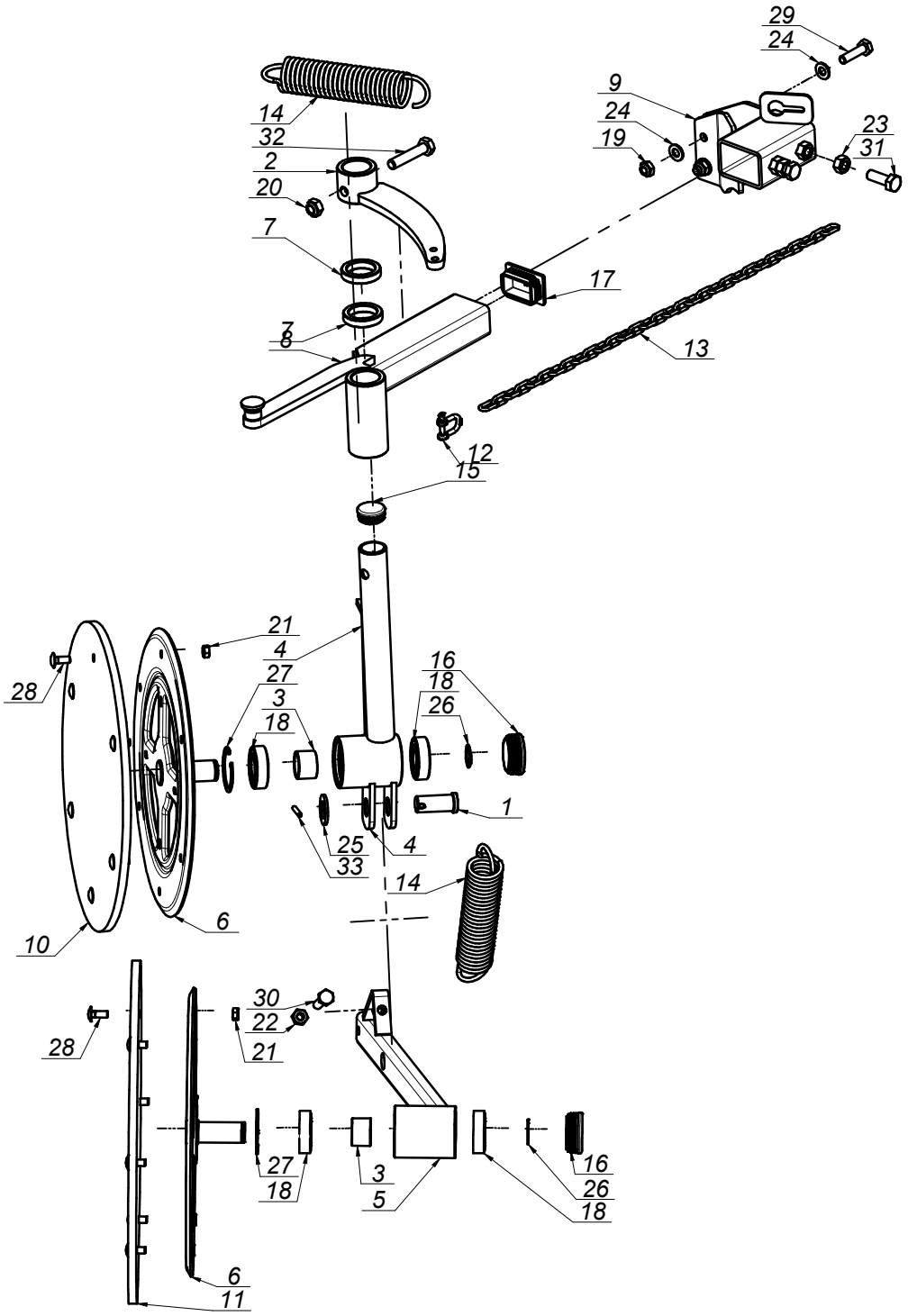

*Zapytaj o dostępność/ Ask about details

SaMASZ®

2223.08.00.002
Zgarniacz podwójny prawy
Swath guide right

Tab. 14

L.p. Item	Numer części Part No.	Nazwa części	Description	Ilość Quantity	Uwagi Notes
1	00SO.20.24.050	Sworzeń Ø20/24 (SO.20.24.050)	Pin Ø20/24 (SO.20.24.050)	1	
2	0227.07.02.000	Dźwignia napinacza prawa	Tensioner's lever right	1	
3	0229.06.06.000	Tuleja dystansowa Ø27,9	Distance bush Ø27,9	2	
4	0235.07.02.000	Ramię talerza prawe	Swath guide arm - right	1	
5	0235.07.04.000	Ramię talerza tylnego prawe	Swath guide arm - rear	1	
6	0235.07.05.005	Tarcza zgarniacza Ø355	Swath guide plate Ø355	2	
7	0235.07.07.000	Podkładka dystansowa Ø34,5	Distance washer Ø34,5	2	
8	0264.07.01.000	Ramię przesuwne prawe	Swath guide arm right	1	
9	2223.06.01.002	Mocowanie zgarniacza prawe	Swath guide mount	1	
10	MIHK-380-000	Tarcza gumowa Ø380x10 (0235.07.11.005)	Rubber plateØ380x10 (0235.07.11.005)	1	
11	MIHK-420-000	Tarcza gumowa Ø420x10 (0235.07.06.005)	Rubber plate Ø420x10 (0235.07.06.005)	1	
12	MIIS-006-001	Szekla Ø6	Shackle Ø6	1	
13	MILA-000-012	Łańcuch Ø4x20 - 31 ogniw (0235.07.09.000)	Chain Ø4	1	
14	MISP-005-004	Sprężyna Ø5 L= 174 (0235.07.10.000)	Spring Ø5 L= 174 (0235.07.10.000)	2	
15	MITZ-034-000	Zaślepka plastik Ø34x1 - 111065	Plastic plug Ø34x1 - 111065	1	
16	MITZ-050-001	Zaślepka plastik Ø50x1.0-3.0 - 111068	Plastic cap round 50x1.0-3.0	2	
17	MITZ-060-003	Zaślepka plastik prost. 60x40x3-5 - 111368	Plastic plug rec. 60x40x3-5	1	
18	MZLZ-005-008	Łożysko 6205 2RS	Bearing 6205 2RS	4	
19	MZNS-010-002	Nakrętka M10 kl. 8 oc. samozab.	Nut M10 cl. 8 z. self-lock.	2	
20	MZNS-012-004	Nakrętka M12 kl. 8 oc. samozab.	Nut M12 cl. 8 z. self-lock.	1	
21	MZNZ-008-001	Nakrętka M 8 kl. 8 oc.	Nut M 8 cl. 8 z.	12	
22	MZNZ-010-001	Nakrętka M10 kl. 8 oc.	Nut M10 cl. 8 z.	1	
23	MZNZ-012-002	Nakrętka M12 kl. 8 oc.	Nut M12 cl. 8 z.	2	
24	MZPP-010-001	Podkładka Ø10 oc.	Washer Ø10 z.	4	
25	MZPP-020-001	Podkładka Ø20 oc.	Washer Ø20 z.	1	
26	MZSE-025-001	Pierścień osad. Z 25	Circlip Z 25	2	
27	MZSE-052-001	Pierścień osad. W 52	Circlip W 52	2	
28	MZSP-008-001	Śruba M 8x 20 kl. 8.8 oc. PODS.	Bolt M 8x20 cl. 8.8 z. sq. neck	12	
29	MZSZ-010-009	Śruba M10x 40 kl. 8.8 cz. (82105)	Bolt M10x 40 cl. 8.8 cz. (82105)	2	
30	MZSZ-010-055	Śruba M10x 55 kl. 8.8 oc. (82105)	Bolt M10x 55 kl. 8.8 oc. (82105)	1	
31	MZSZ-012-003	Śruba M12x 35 kl. 8.8 oc. (82105)	Bolt M12x 35 cl. 8.8 z. (82105)	2	
32	MZSZ-012-006	Śruba M12x 60 kl. 8.8 oc. (82105)	Bolt M12x 60 kl. 8.8 oc. (82105)	1	
33	MZZK-005-006	Kołek spręż. Ø5x 36 nierdz.	Spring pin Ø5x36 ss.	1	

SaMASZ®

2223.09.00.002
Zgarniacz podwójny lewy
Swath guide left

Tab. 15

Opcja/Option

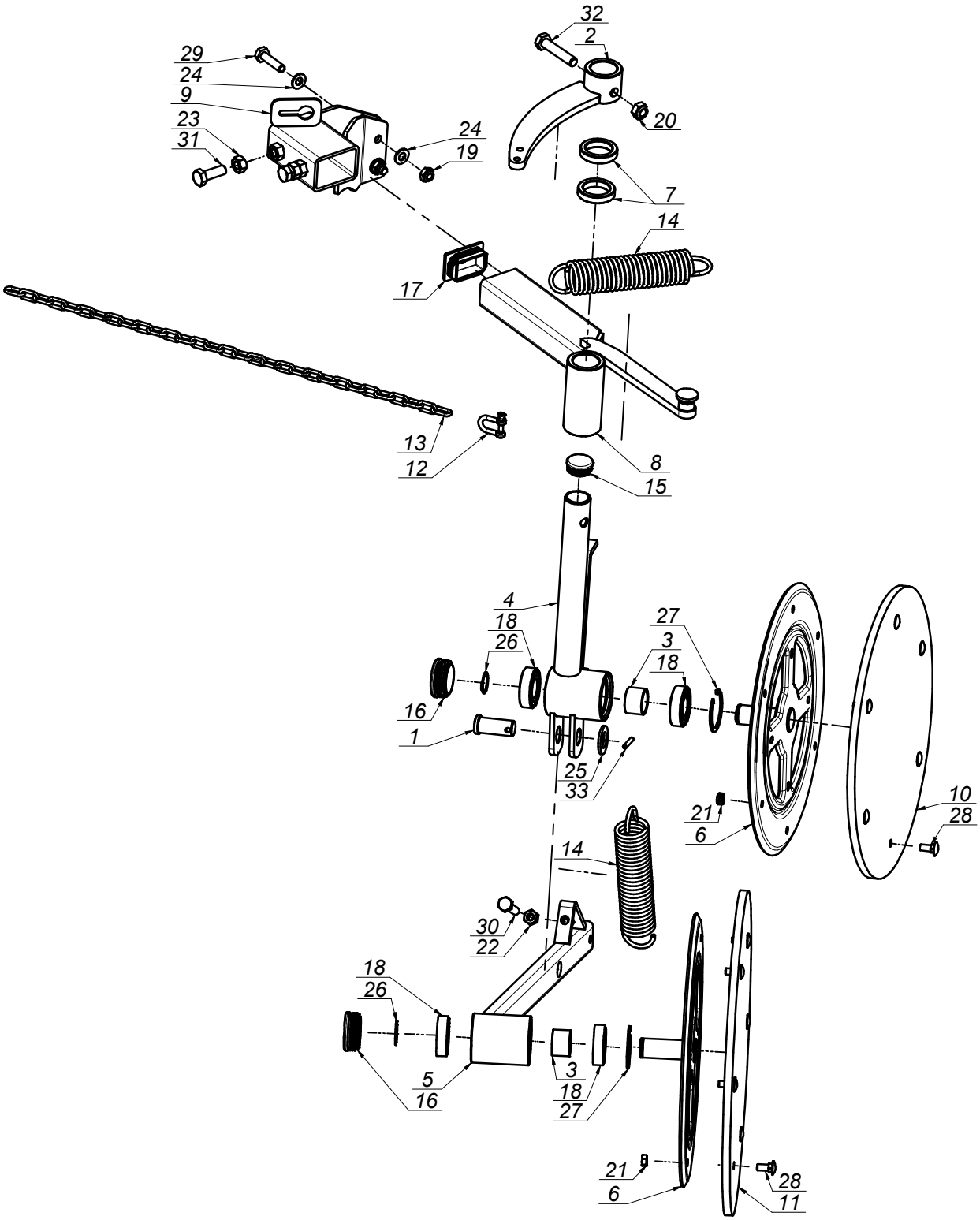

*Zapytaj o dostępność/ Ask about details

SaMASZ®

2223.09.00.002
Zgarniacz podwójny lewy
Swath guide left

Tab. 15

L.p. Item	Numer części Part No.	Nazwa części	Description	Ilość Quantity	Uwagi Notes
1	00SO.20.24.050	Sworzeń Ø20/24 (SO.20.24.050)	Pin Ø20/24 (SO.20.24.050)	1	
2	0227.06.02.000	Dźwignia napinacza lewa	Swath guide lever left	1	
3	0229.06.06.000	Tuleja dystansowa Ø27,9	Distance bush Ø27,9	2	
4	0235.06.02.000	Ramię talerza lewe	Swath guide arm - left	1	
5	0235.06.04.000	Ramie talerza tylnego lewe	Swath guide arm - rear	1	
6	0235.07.05.005	Tarcza zgarniacza Ø355	Swath guide plate Ø355	2	
7	0235.07.07.000	Podkładka dystansowa Ø34,5	Distance washer Ø34,5	2	
8	0264.06.01.000	Ramię przesuwne lewe	Moving arm left	1	
9	2223.07.01.002	Mocowanie zgarniacza lewe	Swath guide mount	1	
10	MIHK-380-000	Tarcza gumowa Ø380x10 (0235.07.11.005)	Rubber plateØ380x10 (0235.07.11.005)	1	
11	MIHK-420-000	Tarcza gumowa Ø420x10 (0235.07.06.005)	Rubber plate Ø420x10 (0235.07.06.005)	1	
12	MIIS-006-001	Szekla Ø6	Shackle Ø6	1	
13	MILA-000-012	Łańcuch Ø4x20 - 31 ogniw (0235.07.09.000)	Chain Ø4	1	
14	MISP-005-004	Sprężyna Ø5 L= 174 (0235.07.10.000)	Spring Ø5 L= 174 (0235.07.10.000)	2	
15	MITZ-034-000	Zaślepka plastik Ø34x1 - 111065	Plastic plug Ø34x1 - 111065	1	
16	MITZ-050-001	Zaślepka plastik Ø50x1.0-3.0 - 111068	Plastic cap round 50x1.0-3.0	2	
17	MITZ-060-003	Zaślepka plastik prost. 60x40x3-5 - 111368	Plastic plug rec. 60x40x3-5	1	
18	MZLZ-005-008	Łożysko 6205 2RS	Bearing 6205 2RS	4	
19	MZNS-010-002	Nakrętka M10 kl. 8 oc. samozab.	Nut M10 cl. 8 z. self-lock.	2	
20	MZNS-012-004	Nakrętka M12 kl. 8 oc. samozab.	Nut M12 cl. 8 z. self-lock.	1	
21	MZNZ-008-001	Nakrętka M 8 kl. 8 oc.	Nut M 8 cl. 8 z.	12	
22	MZNZ-010-001	Nakrętka M10 kl. 8 oc.	Nut M10 cl. 8 z.	1	
23	MZNZ-012-002	Nakrętka M12 kl. 8 oc.	Nut M12 cl. 8 z.	2	
24	MZPP-010-001	Podkładka Ø10 oc.	Washer Ø10 z.	4	
25	MZPP-020-001	Podkładka Ø20 oc.	Washer Ø20 z.	1	
26	MZSE-025-001	Pierścień osad. Z 25	Circlip Z 25	2	
27	MZSE-052-001	Pierścień osad. W 52	Circlip W 52	2	
28	MZSP-008-001	Śruba M 8x 20 kl. 8.8 oc. PODS.	Bolt M 8x20 cl. 8.8 z. sq. neck	12	
29	MZSZ-010-009	Śruba M10x 40 kl. 8.8 cz. (82105)	Bolt M10x 40 cl. 8.8 cz. (82105)	2	
30	MZSZ-010-055	Śruba M10x 55 kl. 8.8 oc. (82105)	Bolt M10x 55 kl. 8.8 oc. (82105)	1	
31	MZSZ-012-003	Śruba M12x 35 kl. 8.8 oc. (82105)	Bolt M12x 35 cl. 8.8 z. (82105)	2	
32	MZSZ-012-006	Śruba M12x 60 kl. 8.8 oc. (82105)	Bolt M12x 60 kl. 8.8 oc. (82105)	1	
33	MZZK-005-006	Kołek spręż. Ø5x 36 nierdz.	Spring pin Ø5x36 ss.	1	

SaMASZ®

2223.15.00.001
Przeniesienie napędu 540 obr
Drive transmission 540 rpm

Tab. 16

L.p. Item	Numer części Part No.	Nazwa części	Description	Ilość Quantity	Uwagi Notes
1	2223.15.01.001	Dystans		1	
2	MIIO-130-000	Opaska zaciskowa 130-150	Clamp band 130-150	1	
3	MIIU-261-000	Uchwyt mocowania osłony 395011261R	PTO guard holder 395011261R	1	
4	MIPS-095-003	Przekładnia kątowa 095-11.111.R2	Gearbox 095-11.111.R2	1	
5	MITO-000-005	Osłona stożkowa D4170 401	PTO guard	1	
6	MITO-000-012	Osłona wałka przekładni BP S 240000079	PTO stub cover	1	
7	MIWB-071-005	Wał B&P - 8G4N061FX007002X	PTO B&P - 8G4N061FX007002X	1	
8	MZPP-008-002	Podkładka Ø8 oc.	Washer Ø8 z.	8	
9	MZPP-012-002	Podkładka Ø12 oc.	Washer Ø12 z.	6	
10	MZPS-012-001	Podkładka spręż. Ø12,2 oc.	Spring washer Ø12.2 z.	4	
11	MZSI-012-002	Śruba M12x 25 kl. 8.8 oc. IMB. WALC.	Bolt M12x 25 kl. 8.8 z. Allen, socket	4	
12	MZSZ-008-001	Śruba M 8x 20 kl. 8.8 oc. (82105)	Bolt M 8x 20 cl. 8.8 z. (82105)	4	
13	MZSZ-008-016	Sruba M 8x 16 kl. 8.8 oc. (82105)	Bolt M 8x 20 cl. 8.8 z. (82105)	4	
14	MZSZ-012-046	Śruba M12x 35 kl. 10.9 oc. (82105)	Bolt M12x 35 cl. 10.9 z. (82105)	6	

Opcja/Option

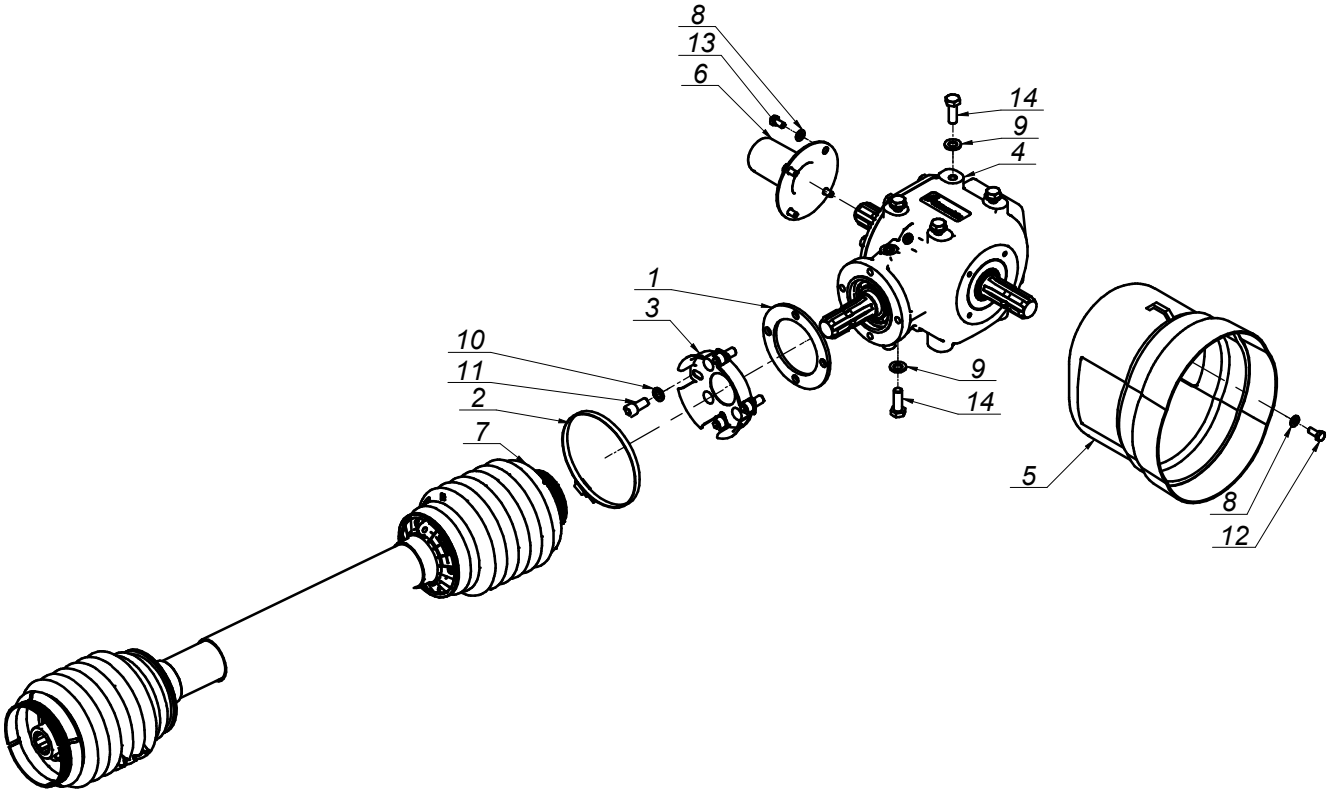

*Zapytaj o dostępność/ Ask about details

SaMASZ®

2223.17.00.001
Przeniesienie napędu 1000 obr
Drive transmission 1000 rpm

Tab. 17

L.p. Item	Numer części Part No.	Nazwa części	Description	Ilość Quantity	Uwagi Notes
1	0230.04.05.000	Uchwyt osłony przekładni	Gear cover holder	1	
2	2223.17.01.001	Płyta dystansowa	Distance plate	1	
3	2223.17.02.001	Płyta dystansowa II	Distance plate	1	
4	MIIO-100-000	Opaska zaciskowa 100-120	Clamp band 100-120	2	
5	MIPS-110-004	Przekładnia kątowa 110-03.111.R1	Gearbox 110-03.111.R1	1	
6	MITO-000-005	Osłona stożkowa D4170 401	PTO guard	1	
7	MITO-001-013	Osłona przekładni	Gearbox cover	1	
8	MIWB-071-005	Wał B&P - 8G4N061FX007002X	PTO B&P - 8G4N061FX007002X	1	
9	MZNS-008-006	Nakrętka M 8 kl. 8 oc. samozab.	Nut M 8 cl. 8 z. self-lock.	3	
10	MZNZ-008-001	Nakrętka M 8 kl. 8 oc.	Nut M 8 cl. 8 z.	3	
11	MZPP-008-003	Podkładka pow. Ø8x28 oc.	Fender washer Ø8x28 z.	3	
12	MZPP-012-002	Podkładka Ø12 oc.	Washer Ø12 z.	6	
13	MZSZ-008-001	Śruba M 8x 20 kl. 8.8 oc. (82105)	Bolt M 8x 20 cl. 8.8 z. (82105)	6	
14	MZSZ-012-035	Śruba M12x 45 kl. 10.9 oc. (82105)	Bolt M12x45 cl. 10.9 z. (82105)	6	

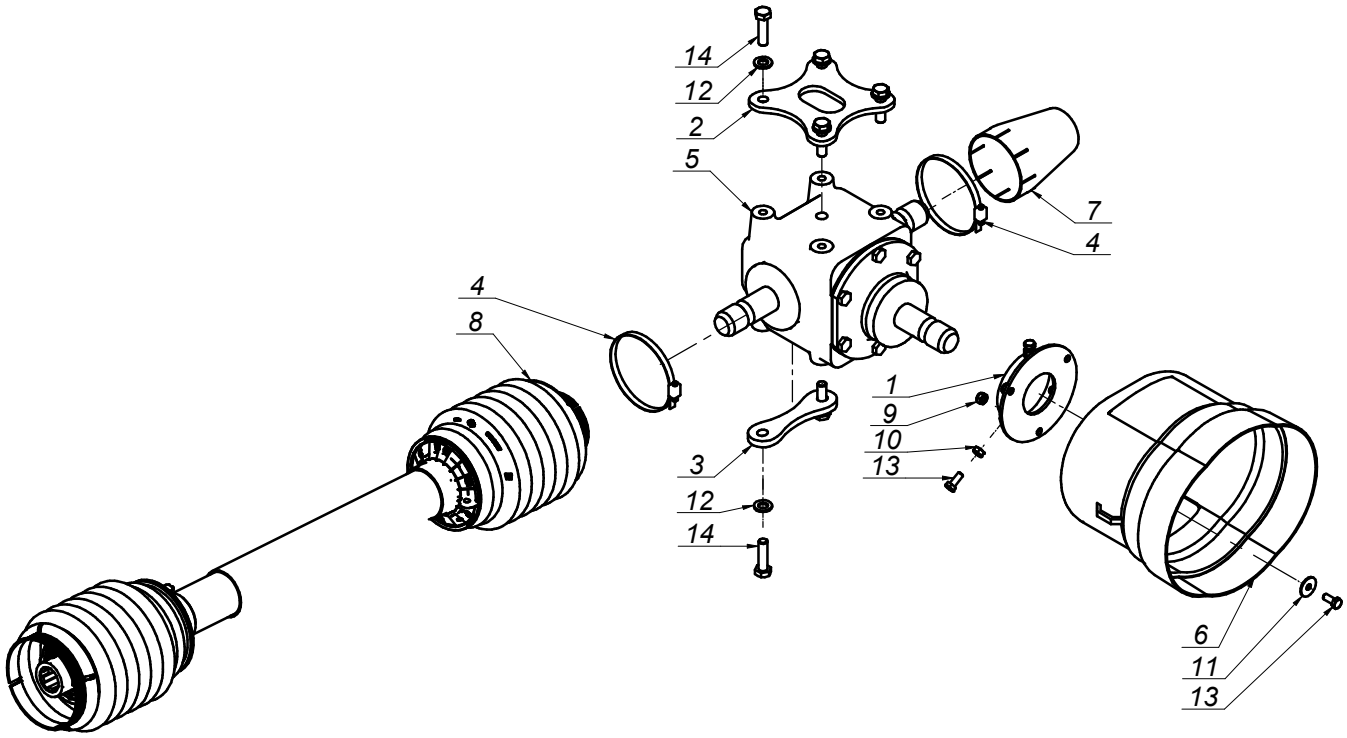

SaMASZ®

Zamienność dysków roboczych i obsad noża
Optional working discs and knife holders

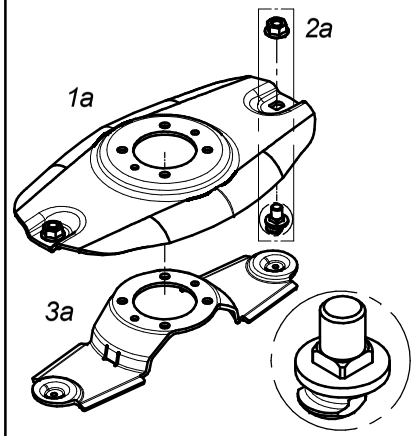

Dysk roboczy z obsadą noża M12			Standard working disc with knife holder M12	
Lp. Item	Numer części Part No.	Nazwa części	Description	Ilość w kpl. Quantity for set
1a	0670.05.04.004	Dysk roboczy	Working disc	1
2a	MZNS-012-692	Nakrętka M12 kl.10 oc. kołnierzowa	Nut M12 cl. 10.9 z. collar	2
	MIIO-003-012	Obsada M12 z pazurem - typ 2 (0619.14.05.007)	Knife holder pin M12 - flange - type 2 (0619.14.05.007)	
3a	0670.05.06.004	Trzymak nożowy	Knife holder	1

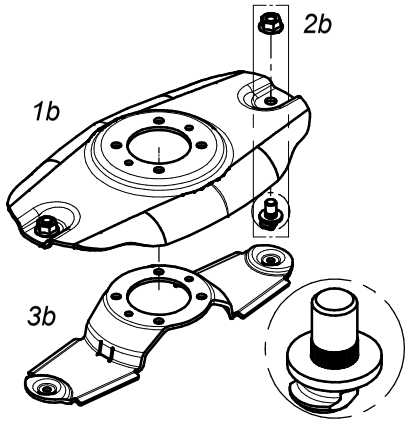

Dysk roboczy z obsadą noża M12 z pazurem i moletem			Standard working disc with knife holder M12 flange	
Lp. Item	Numer części Part No.	Nazwa części	Description	Ilość w kpl. Quantity for set
1b	0670.05.04.003	Dysk roboczy	Working disc	1
2b	MZNS-012-692	Nakrętka M12 kl.10 oc. kołnierzowa	Nut M12 cl. 10.9 z. collar	2
	MIIO-002-012	Obsada M12 z pazurem (0540.03.24.003)	Knife holder pin M12 - flange (0540.03.24.003)	
3b	0670.05.06.004	Trzymak nożowy	Knife holder	1

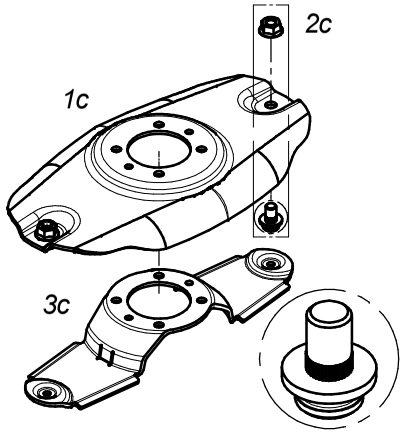

Dysk roboczy z obsadą noża M12 z pazurem i kwadratem			Standard working disc with knife holder M12 - flange square	
Lp. Item	Numer części Part No.	Nazwa części	Description	Ilość w kpl. Quantity for set
1c	0670.05.04.003	Dysk roboczy	Working disc	1
2c	MZNS-012-692	Nakrętka M12 kl.10 oc. kołnierzowa	Nut M12 cl. 10.9 z. collar	2
	MIIO-001-012	Obsada noża M12 - trzymak (0225.05.20.001)	Knife holder pin M12 (0225.05.20.001)	
3c	0670.05.06.003	Trzymak nożowy	Knife holder	1

A

SaMASZ

Zamienność dysków roboczych i obsad noża
Optional working discs and knife holders

B

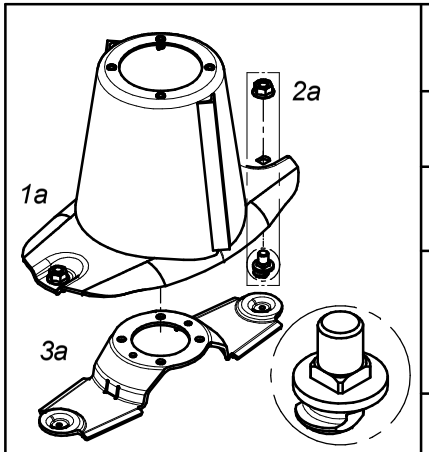

Dysk roboczy z obsadą noża M12			Standard working disc with knife holder M12	
Lp. Item	Numer części Part No.	Nazwa części	Description	Ilość w kpl. Quantity for set
1a	0670.05.05.004	Dysk roboczy z bębnem	Working disc with drum	1
2a	MZNS-012-692	Nakrętka M12 kl.10 oc. kołnierzowa	Nut M12 cl. 10.9 z. collar	2
	MIIO-003-012	Obsada M12 z pazurem - typ 2 (0619.14.05.007)	Knife holder pin M12 - flange - type 2 (0619.14.05.007)	
3a	0670.05.06.004	Trzymak nożowy	Knife holder	1

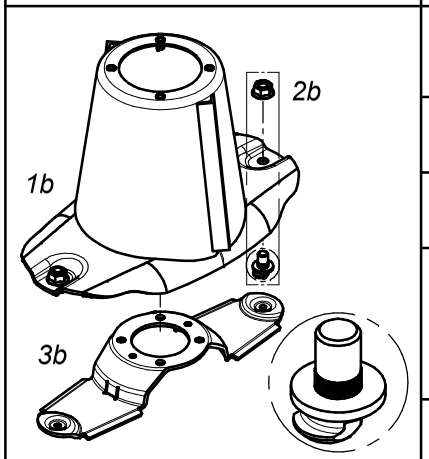

Dysk roboczy z obsadą noża M12 z pazurem i moletem			Standard working disc with knife holder M12 flange	
Lp. Item	Numer części Part No.	Nazwa części	Description	Ilość w kpl. Quantity for set
1b	0670.05.05.003	Dysk roboczy z bębnem	Working disc with drum	1
2b	MZNS-012-692	Nakrętka M12 kl.10 oc. kołnierzowa	Nut M12 cl. 10.9 z. collar	2
	MIIO-002-012	Obsada M12 z pazurem (0540.03.24.003)	Knife holder pin M12 - flange (0540.03.24.003)	
3b	0670.05.06.004	Trzymak nożowy	Knife holder	1

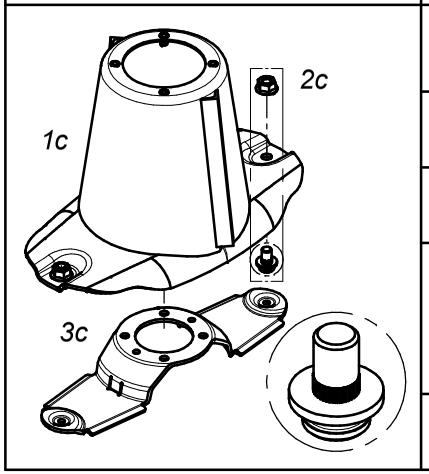

Dysk roboczy z obsadą noża M12 z pazurem i kwadratem			Standard working disc with knife holder M12 - flange square	
Lp. Item	Numer części Part No.	Nazwa części	Description	Ilość w kpl. Quantity for set
1c	0670.05.05.003	Dysk roboczy z bębnem	Working disc with drum	1
2c	MZNS-012-692	Nakrętka M12 kl.10 oc. kołnierzowa	Nut M12 cl. 10.9 z. collar	2
	MIIO-001-012	Obsada noża M12 - trzymak (0225.05.20.001)	Knife holder pin M12 (0225.05.20.001)	
3c	0670.05.06.003	Trzymak nożowy	Knife holder	1

SaMASZ®

Opcjonalne płozy wyskiego koszenia
Optional versions of topping plates

C

Opcjonalne płozy wyskiego koszenia			Optional topping plates	
Lp. Item	Numer części Part No.	Nazwa części	Description	Ilość w kpl. Quantity for set
2a	Ustawienie do koszenia wyższe od standardowego o ok. 20mm		Cutting adjustment higher than the standard one around 20mm	
1a	0670.05.03.003	Ślizg spawany	Slide	1
2a	MZNS-010-002	Nakrętka M10 kl. 8 oc. samozab.	Nut M10 cl. 8 z. self-lock.	2
	0670.05.81.003	Dystans	Spacer	4
	MZSZ-010-017	Śruba M10x 40 kl. 8.8 oc.	Bolt M10x 40 cl. 8.8 z.	2
3a	0670.05.82.003	Płoza wysokiego koszenia	Topping plate	1
2b	Ustawienie do koszenia wyższe od standardowego o ok. 25mm		Cutting adjustment higher than the standard one around 25mm	
1b	0670.05.03.003	Ślizg spawany	Slide	1
2b	MZNS-010-002	Nakrętka M10 kl. 8 oc. samozab.	Nut M10 cl. 8 z. self-lock.	2
	0670.05.81.003	Dystans	Spacer	4
	MZSZ-010-017	Śruba M10x 40 kl. 8.8 oc.	Bolt M10x 40 cl. 8.8 z.	2
3b	0670.05.82.003	Płoza wysokiego koszenia	Topping plate	1
2c	Ustawienie do koszenia wyższe od standardowego o ok. 30mm		Cutting adjustment higher than the standard one around 30mm	
1c	0670.05.03.003	Ślizg spawany	Slide	1
2c	MZNS-010-002	Nakrętka M10 kl. 8 oc. samozab.	Nut M10 cl. 8 z. self-lock.	2
	0670.05.81.003	Dystans	Spacer	4
	MZSZ-010-017	Śruba M10x 40 kl. 8.8 oc.	Bolt M10x 40 cl. 8.8 z.	2
3c	0670.05.82.003	Płoza wysokiego koszenia	Topping plate	1

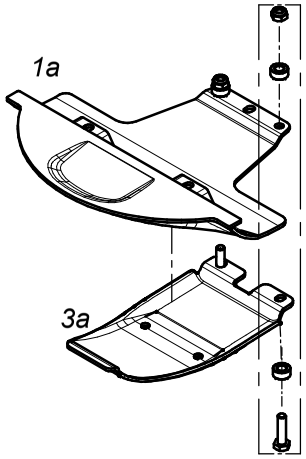

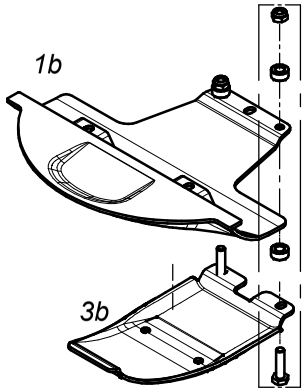

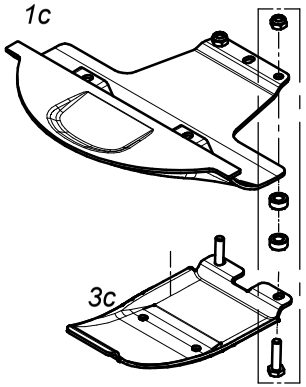

Starosielski®
JS FABRYKA PRZEKŁADNI

095-11.111.R2

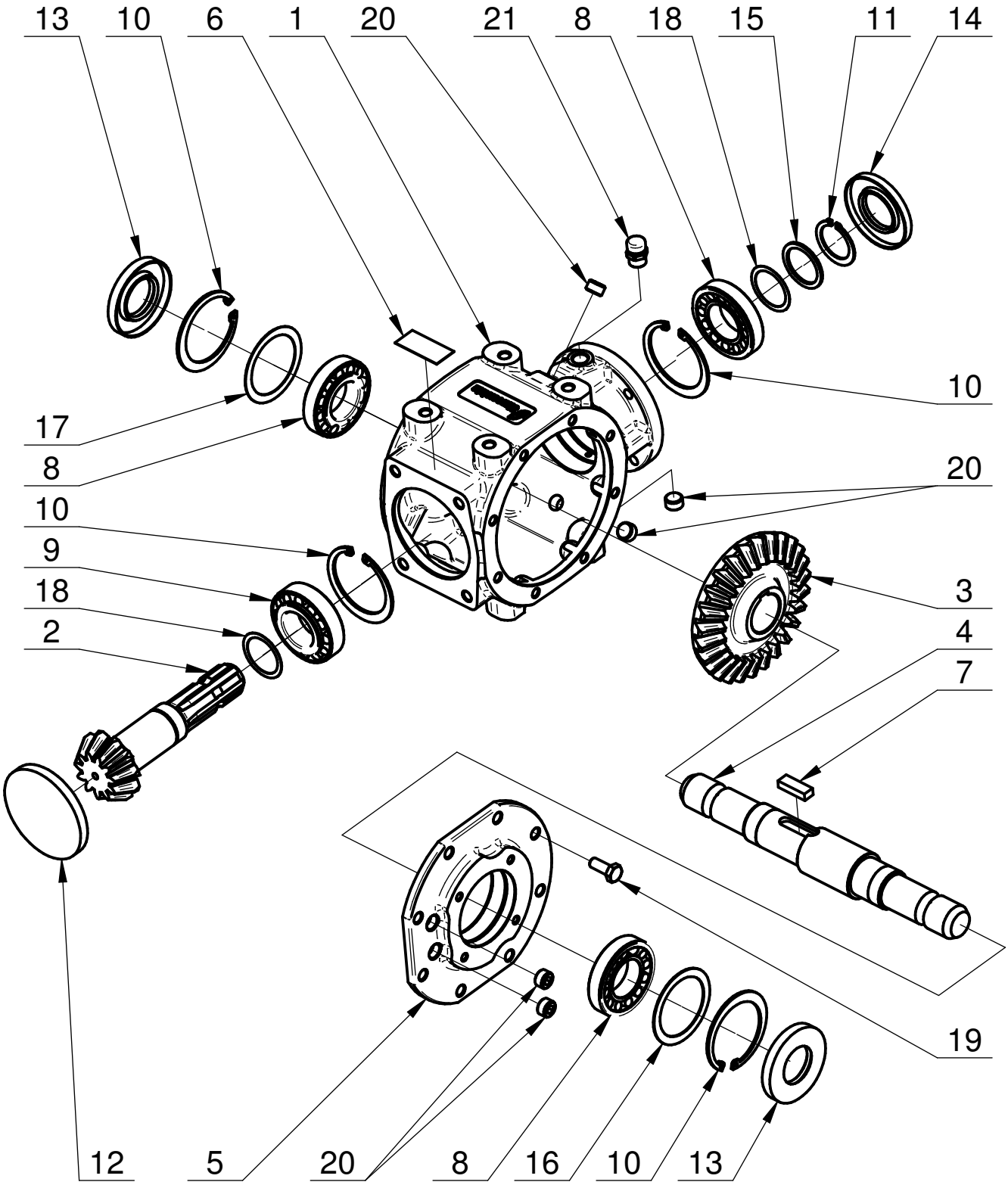

Starosielski®
JS FABRYKA PRZEKŁADNI

095-11.111.R2

Lp.	Nazwa części	Name-English	Nr rys./Nr normy	Wer.	Ilość	Uwagi
1	Korpus	Body	095-01.01.20	0	1	
2	Koło z=11	Gear z=11	095-11.02.01	0	1	
3	Koło z=27	Gear z=27	095-11.03.00		1	
4	Wałek	Shaft	095-01.04.03		1	
5	Pokrywa	Cover	095-01.05.09	0	1	
6	Tabliczka znamionowa	Identification plate	095.11.21.03	0	1	
7	Wpust pryzmatyczny B 12x8x35	Parallel Keys B 12x8x35	PN-M-85005		1	
8	Łożysko stożkowe 30208	Tapered roller bearing 30208	DIN 720		3	Klasa B
9	Łożysko stożkowe 32208	Tapered roller bearing 32208	DIN 720		1	Klasa B
10	Pierścień osadczy W 80	Retainer ring W80	DIN 472		4	
11	Pierścień osadczy Z 40	Retainer ring Z40	DIN 471		1	
12	Zaślepka	Hole plug 100x10	Zaślepka 100x10		1	Busak
13	Pierścień uszcz. AS 40/80/10	Seal ring AS 40/80/10	DIN 3760		2	
14	Pierścień uszcz. AS 40/80/8	Seal ring AS 40/80/8	DIN 3760		1	
15	Podkł. oporowa SS40x50x2.5	Distance washer SS40x50x2.5	DIN 988		1	
16	Podkł. dyst. PS63x80x(1.15)0.1/0.2/0.5/1.0	Spacer washer PS63x80x(1.15)0.1/0.2/0.5/1.0	DIN988		1	kpl. wg potrzeb
17	Podkł. dyst. PS63x80x(0.75)0.1/0.2/0.5/1.0	Spacer washer PS63x80x(0.75)0.1/0.2/0.5/1.0	DIN988		1	kpl. wg potrzeb
18	Podkł. dyst. PS40x50x(0.5)0.1/0.2/0.5	Spacer washer PS40x50x(0.5)0.1/0.2/0.5	DIN 988		2	kpl. wg potrzeb
19	Śruba z łbem sześć. M10x 25-8.8 Fe/Zn5	Hexagon bolt M10x25-8.8 Fe/Zn5	DIN 933		8	
20	Korek 3/8 cala	Plug 3/8"	DIN 906		5	
21	Odpowietrznik R 3/8"	Breather 3/8"	model 33A		1	Nostr. & Arn.

Starosielski®
JS FABRYKA PRZEKŁADNI

110-03.111.R1

A-A

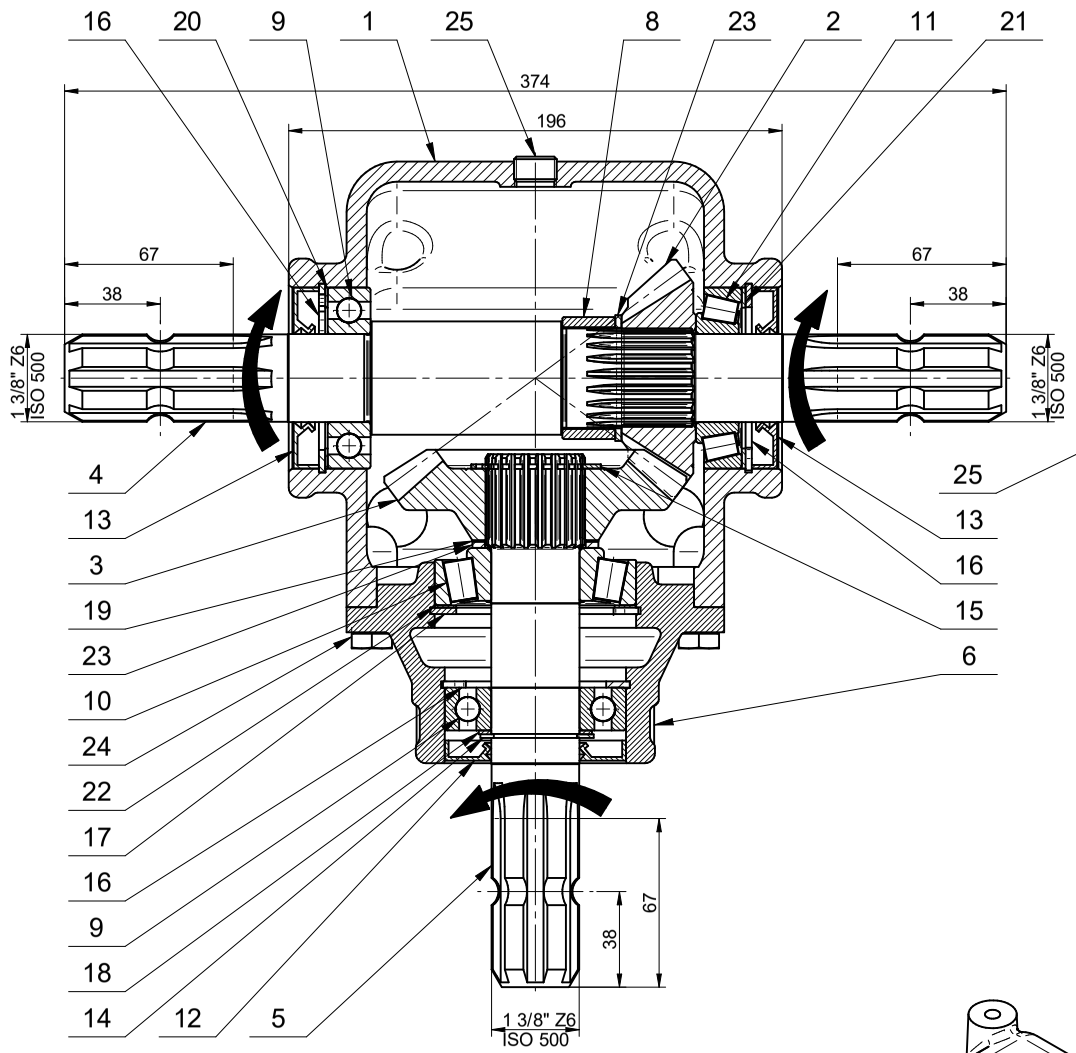

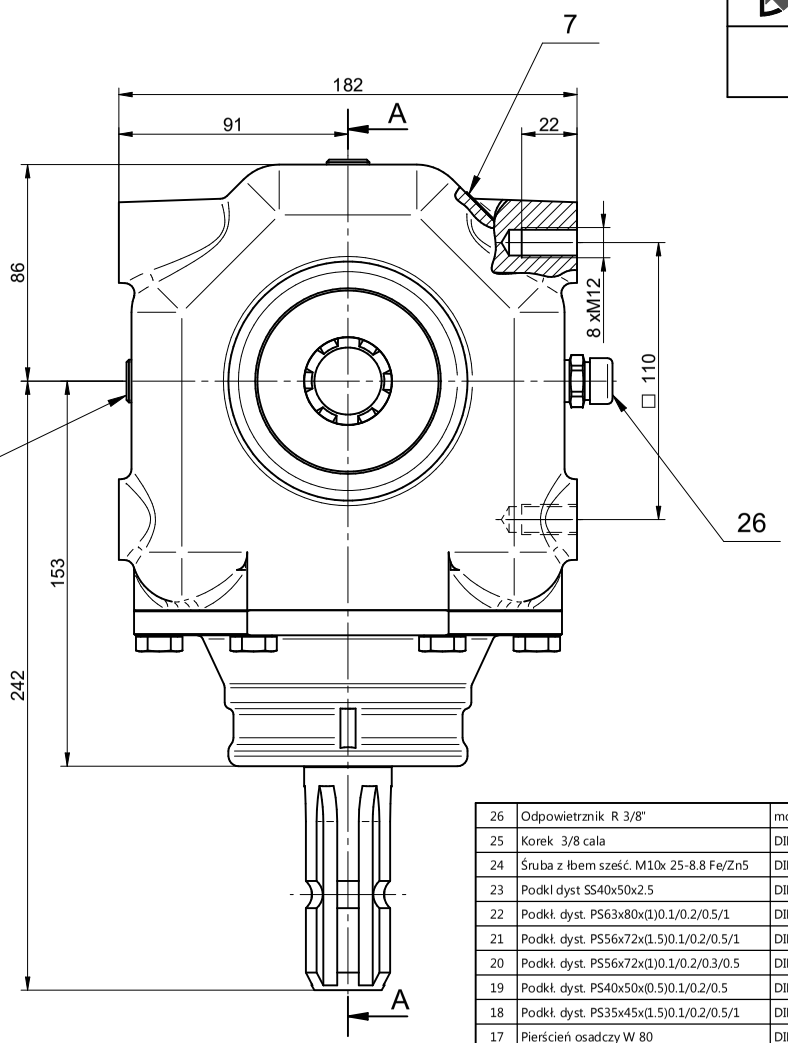

Wejście

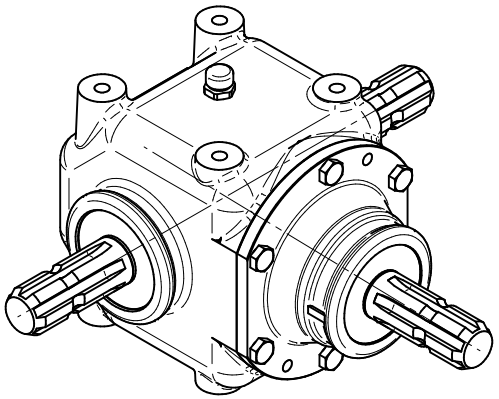

Parametr	Wartość
Przełożenie	1:1,35
Obroty wejściowe (1/min)	1000
Obroty wyjściowe (1/min)	1350
Moc (kW)	50
Moment obr. nom. wyjście (Nm)	354
Masa (kg)	19,8
Ilość oleju (l)	1,2
Gatunek oleju	SAE 80W/90 API GL- 4
Powłoka malarska	RAL 7021

Lp.	Nazwa części	Nr rys./Nr normy	Ilość	Masa	Uwagi
26	Odpowietrznik R 3/8"	model 33A	1	0,041 kg	Nostr. & Arm.
25	Korek 3/8 cala	DIN 906	2	0,028 kg	
24	Śruba z łbem sześć. M10x 25-8.8 Fe/Zn5	DIN 933	6	0,157 kg	
23	Podkl dyst SS40x50x2.5	DIN 988	2	0,028 kg	
22	Podkł. dyst. PS63x80x(1)0.1/0.2/0.5/1	DIN 988	1	0,015 kg	
21	Podkł. dyst. PS56x72x(1.5)0.1/0.2/0.5/1	DIN 988	1	0,019 kg	
20	Podkł. dyst. PS56x72x(1)0.1/0.2/0.3/0.5	DIN 988	1	0,013 kg	
19	Podkł. dyst. PS40x50x(0.5)0.1/0.2/0.5	DIN 988	1	0,003 kg	
18	Podkł. dyst. PS35x45x(1.5)0.1/0.2/0.5/1	DIN 988	1	0,007 kg	
17	Pierścień osadczy W 80	DIN 472	1	0,033 kg	
16	Pierścień osadczy W 72	DIN 472	3	0,082 kg	
15	Pierścień osadczy Z 40	DIN 471	1	0,011 kg	
14	Pierścień osadczy Z 35	DIN 471	1	0,007 kg	
13	Pierścień uszcz. AS 35/72/10	DIN 3760	2	0,019 kg	
12	Pierścień uszcz. AS 35/72/8	DIN 3760	1	0,008 kg	
11	Łożysko stożkowe 30207	DIN 720	1	0,336 kg	Klasa A
10	Łożysko stożkowe 30307	DIN 720	1	0,524 kg	Klasa A
9	Łożysko kulkowe 6207	DIN 625	2	0,482 kg	Klasa A
8	Tuleja dystansowa	F.005-044-045.4	1	0,090 kg	
7	Tabliczka znamionowa	110-03.23.01	1	0,002 kg	
6	Pokrywa	110-01.06.00	1	2,681 kg	
5	Wał pionowy	110-01.05.00	1	1,532 kg	
4	Wał poziomy	110-01.04.00	1	3,054 kg	
3	Koło zebate z=23	110-03.03.01	1	1,241 kg	
2	Koło zębate z=17	110-03.02.01	1	0,649 kg	
1	Korpus	110-01.01.00	1	8,101 kg	

Starosielski®
JS FABRYKA PRZEKŁADNI

G015-10.102.LS

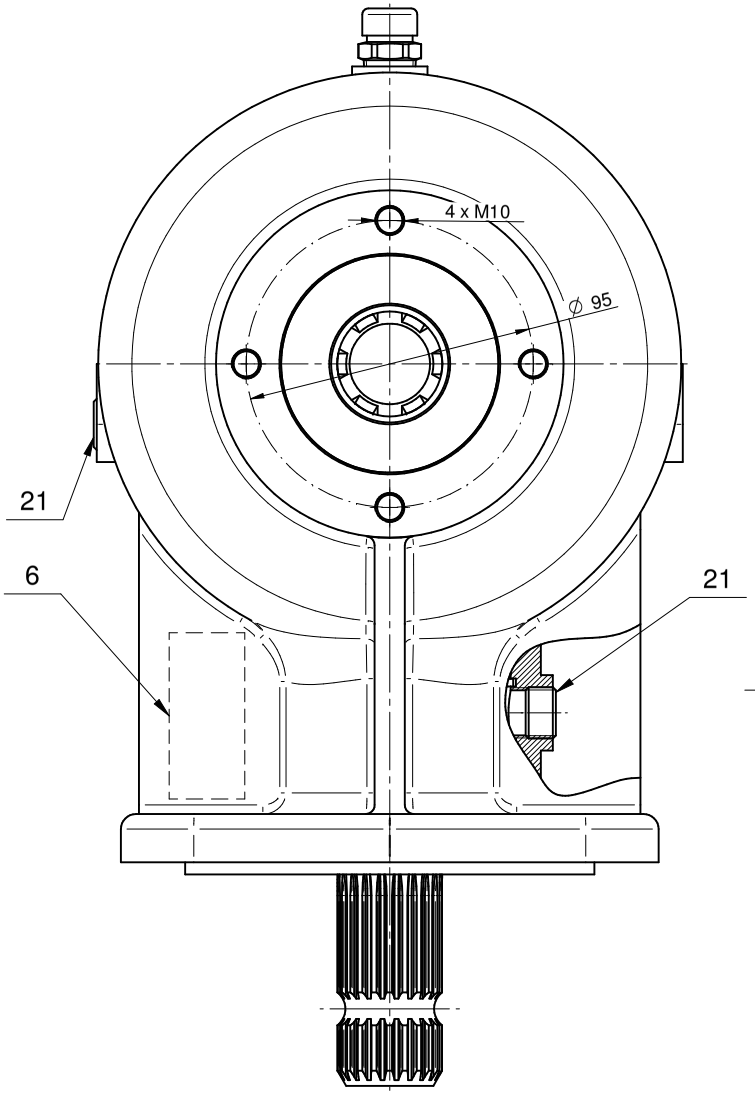

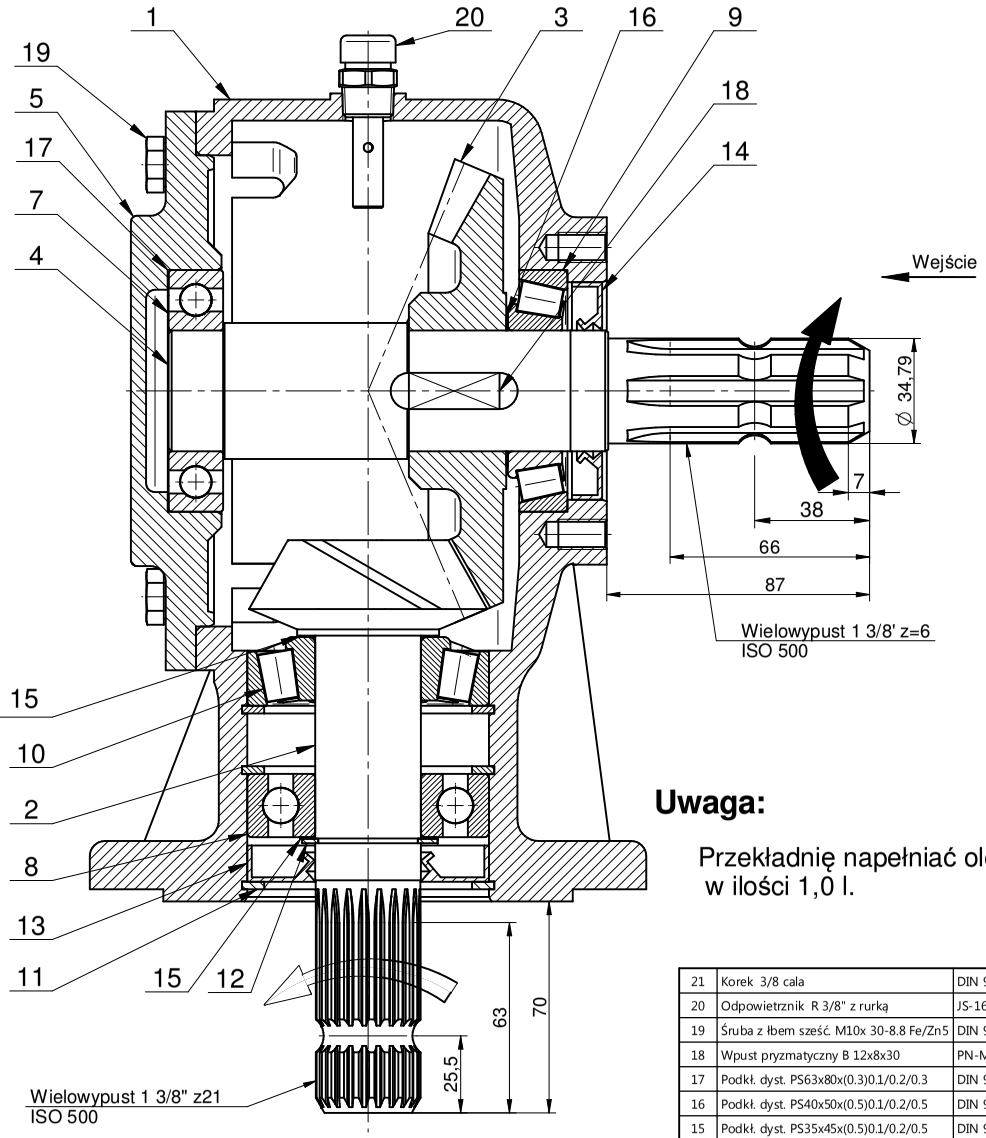

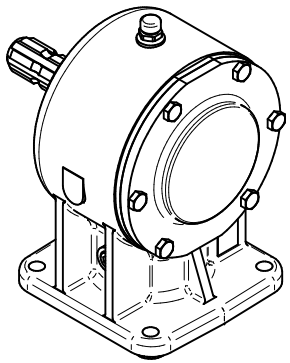

Uwaga:

Przekładnię napełniać olejem SAE 80W/90 API GL- 4 w ilości 1,0 l.

Parametr:	Wartość:	Jednostka:
Moc	57	kW
Obroty we.	1350	obr/min.
Obroty wy.	3186	obr/min.
Przełożenie	1:2,36	
Moment we. nom	403	Nm
Moment wy. nom	171	Nm
Ilość oleju	1,0	l
Gatunek oleju	SAE 80W/90 API GL- 4	

Lp.	Nazwa części	Nr rys./Nr normy	Materiał	Ilość	Masa	Uwagi
21	Korek 3/8 cala	DIN 906	Steel	2	0,028 kg	
20	Odpowietrznik R 3/8" z rurką	JS-16.00-00		1	0,049 kg	
19	Śruba z łbem sześć. M10x 30-8.8 Fe/Zn5	DIN 933	Steel	6	0,175 kg	
18	Wpust pryzmatyczny B 12x8x30	PN-M-85005	Steel	1	0,023 kg	
17	Podkł. dyst. PS63x80x(0.3)0.1/0.2/0.3	DIN 988	Steel	1	0,004 kg	kpl. wg potrzeb
16	Podkł. dyst. PS40x50x(0.5)0.1/0.2/0.5	DIN 988	Steel	1	0,003 kg	kpl. wg potrzeb
15	Podkł. dyst. PS35x45x(0.5)0.1/0.2/0.5	DIN 988	Steel	2	0,005 kg	kpl. wg potrzeb
14	Pierścień uszcz. AS 40/72/10	DIN 3760	FPM	1	0,009 kg	Viton
13	Pierścień uszcz. AS 35/80/12	DIN 3760	FPM	1	0,013 kg	Viton
12	Pierścień osadczy Z 35	DIN 471	Steel	1	0,007 kg	
11	Pierścień osadczy W 80	DIN 472	Steel	3	0,100 kg	
10	Łożysko stożkowe 30307	DIN 720	Steel	1	0,524 kg	Klasa A
9	Łożysko stożkowe 30208	DIN 720	Steel	1	0,434 kg	Klasa A
8	Łożysko kulk. 6307 C3	PN-M-86100	Steel	1	0,389 kg	Klasa A
7	Łożysko kulk. 6208 C3	DIN 625	Steel	1	0,305 kg	Klasa A
6	Tabliczka znamionowa	015-10.06.00	Folia al.	1	0,002 kg	
5	Pokrywa	015-01.05/A		1	2,499 kg	
4	Wałek	090-01.04/A		1	2,116 kg	
3	Koło zębate z=26	090-09.03.00G		1	2,097 kg	
2	Zębnik z=11	090-09.02.00G		1	1,674 kg	
1	Korpus	015-01.01.03		1	10,759 kg	

This drawing is JS Fabryka Przekładni Sp. z o. o. Sp. K. property. It is forbidden to reproduced, to photograph, apply correction and made avaible to third parties without consent. It may only be used for the entrusted purpose. Any infringement sets forth grounds for compensation for damage.

Ten rysunek jest własnością JS Fabryka Przekładni Sp. z o. o. Sp. K. Zabrania się kopiowania, fotografowania, nanoszenia poprawek oraz udostępniania osobom trzecim bez zezwolenia. Może być wykorzystany wyłącznie do powierzonego celu. Każde naruszenie stanowi podstawę do odszkodowania.

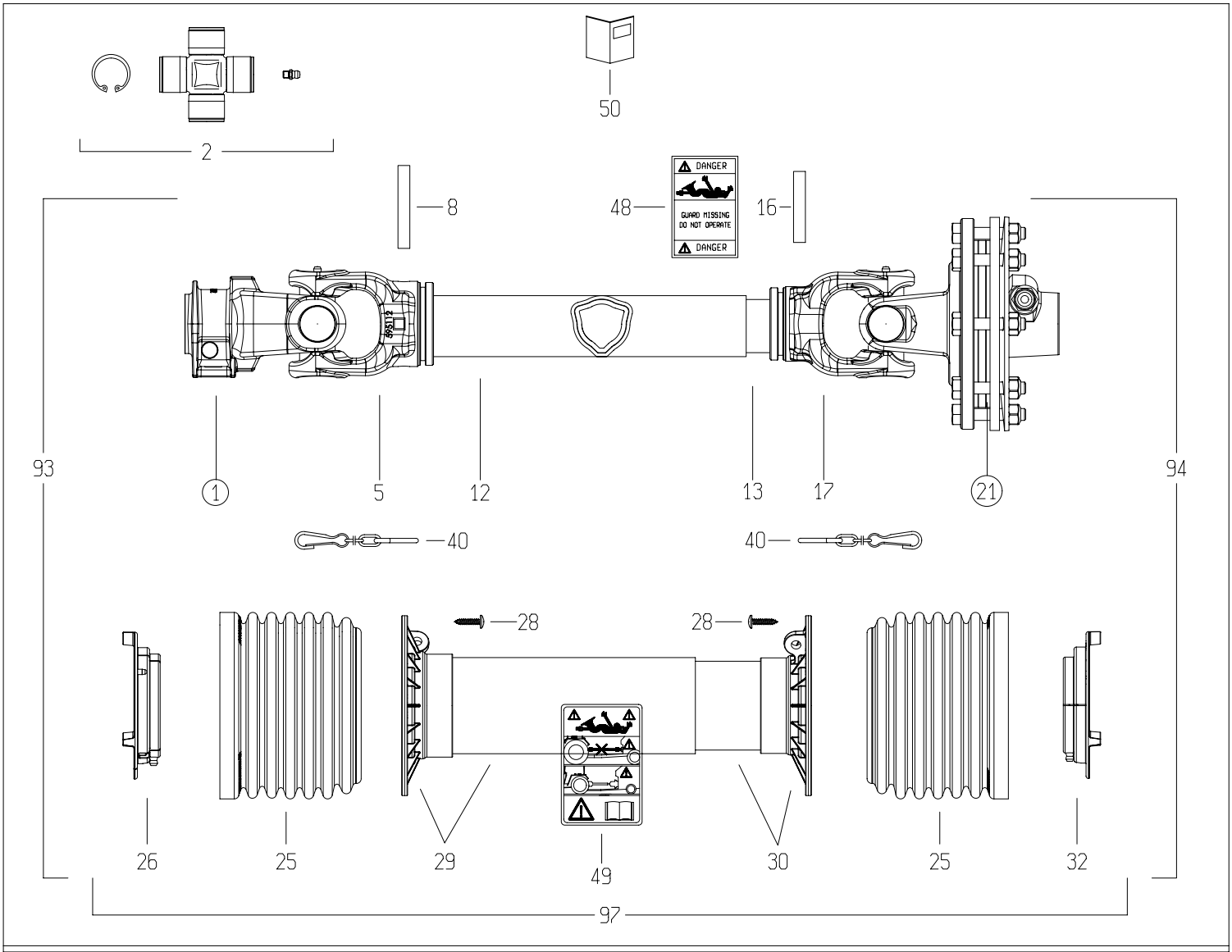

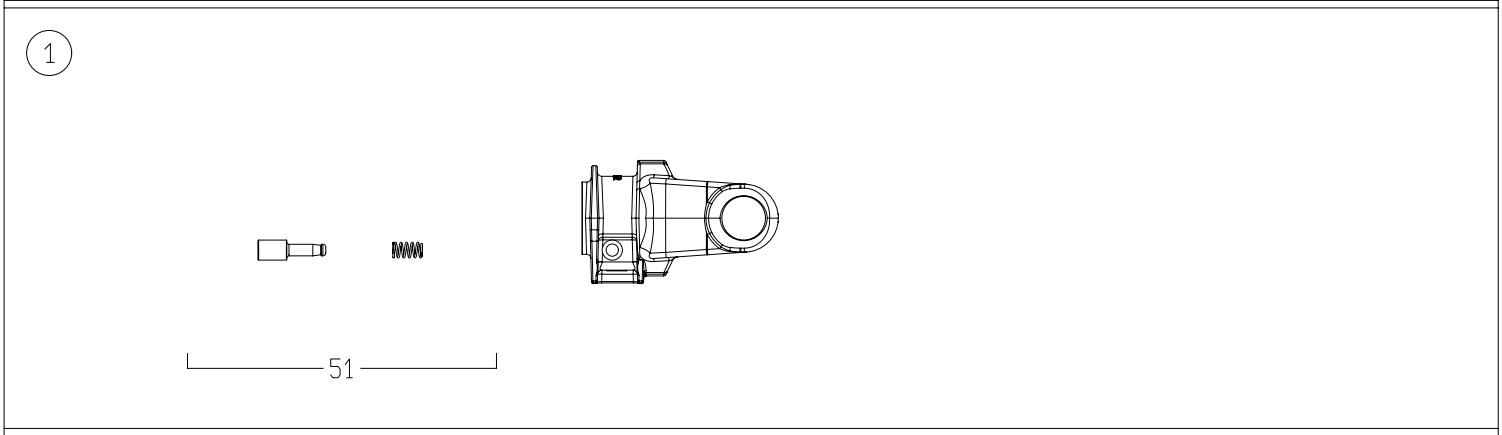

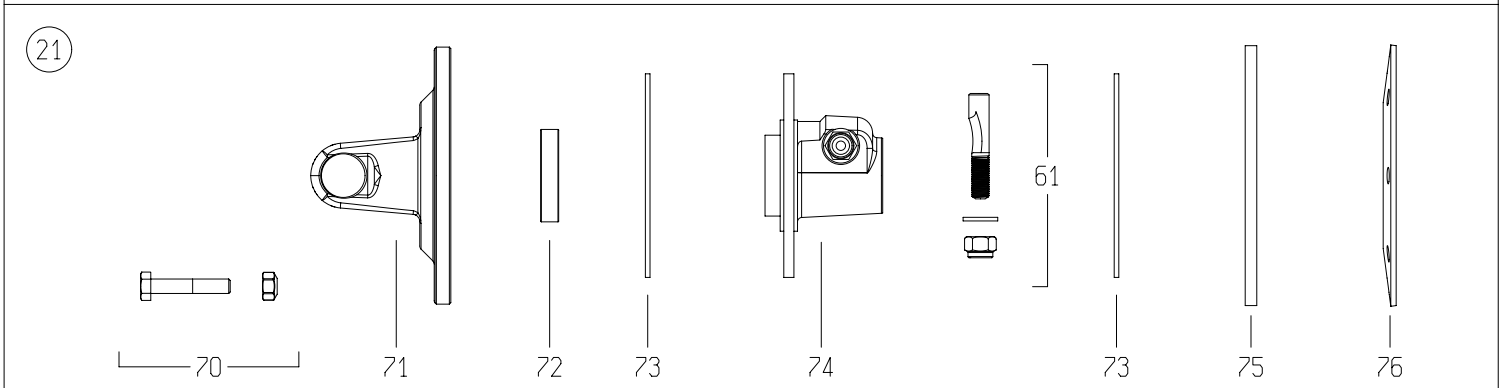

	DISEGNATO / *DESIGNED BY*	DATA / *DATE*	CODICE / *CODE*	REV.
	A.Caffagni	14/5/2014	8G5T085CE007001	A

BONDIOLI & PAVESI

LISTA RICAMBI

Codice	8G5T085CE007001

Rif.	Codice	Q.ta	Descrizione SAP
1	5070G0355	1	FORC.S6 1 3/8Z6 PULS. IN OMBRA -GHISA-
2	4120G0012R40	2	CROC.COMPL.S6 INGR.CUSC.2 LAB.CONF.40PZ
5	204056860	1	FORC.5 TUBO CARD.EST.* ES 5N6R
8	341053000R10	1	SPINA ELASTICA 10X70 DIN1481
12	225700700R	1	T.C.E.12510 L=700
13	270110700R	1	T.C.I.12597 L=700 TENIFER
16	341002000R10	1	SPINA ELASTICA 10X60 DIN1481
17	204056861	1	FORC.5 TUBO CARD.INT.* D 5N7R
21	661G48203R	1	FV32/S6 1200NM 1 3/8Z6 P.ECC.
25	219051001R	2	FASCIA GLOBAL PER G5-7-8
26	255051002R02	1	GHIERA ESTERNA GLOBAL G5
28	310001431R30	6	VITE AUT.TMTL TC 4,8X22 ZINCATA
29	5TNN1G5085FR	1	IMB. T.P.E. PER ALB. G5 *085* FX
30	5MNN1G5085FR	1	IMB. T.P.I. PER ALB. G5 *085* FX
32	255051001R02	1	GHIERA INTERNA GLOBAL G5
40	252000050R02	2	CATENA COMPLETA DI ATTACCHI MOSCH.L=60
48	399143000	1	ETICH.*USA*X T.CARD.EST.*DANGER*
49	399CEE051	1	ETIC.ATTENZ.NORM.CEE MINI 125X70
50	399CEEG01	1	LIBRETTO ISTRUZIONI NOR.CEE SERIE GLOBAL
51	403000001R10	1	PULSANTE
61	408000047R02	1	PERNO 310002161+DADO E RONDELLA
70	432000054R08	8	V.TE M10X55+DA10A*991027*CL.8.8.
71	253058901R	1	FORC.5 + FLANGIA FT - FV
72	258005320R02	1	BUSSOLA FERRO RAME FR/FT
73	247006251R08	2	DISCO ATTRITO 141X77X3,2
74	515860305R	1	MOZZO FT/FV32 1 3/8Z6 P.ECC
75	248860007R02	1	DISCO DI SPINTA SP.8 FV32
76	367008860R	1	MOLLA A TAZZA 180x3,75 ft34
93	7G5T085FX007ESS	1	MEZZA TRASMISSIONE EST. PROTETTA
94	8G5T085CEI001	1	MEZZA TRASMISSIONE INT. PROTETTA
97	5CG5085FXSS	1	PROTEZIONE COMPLETA

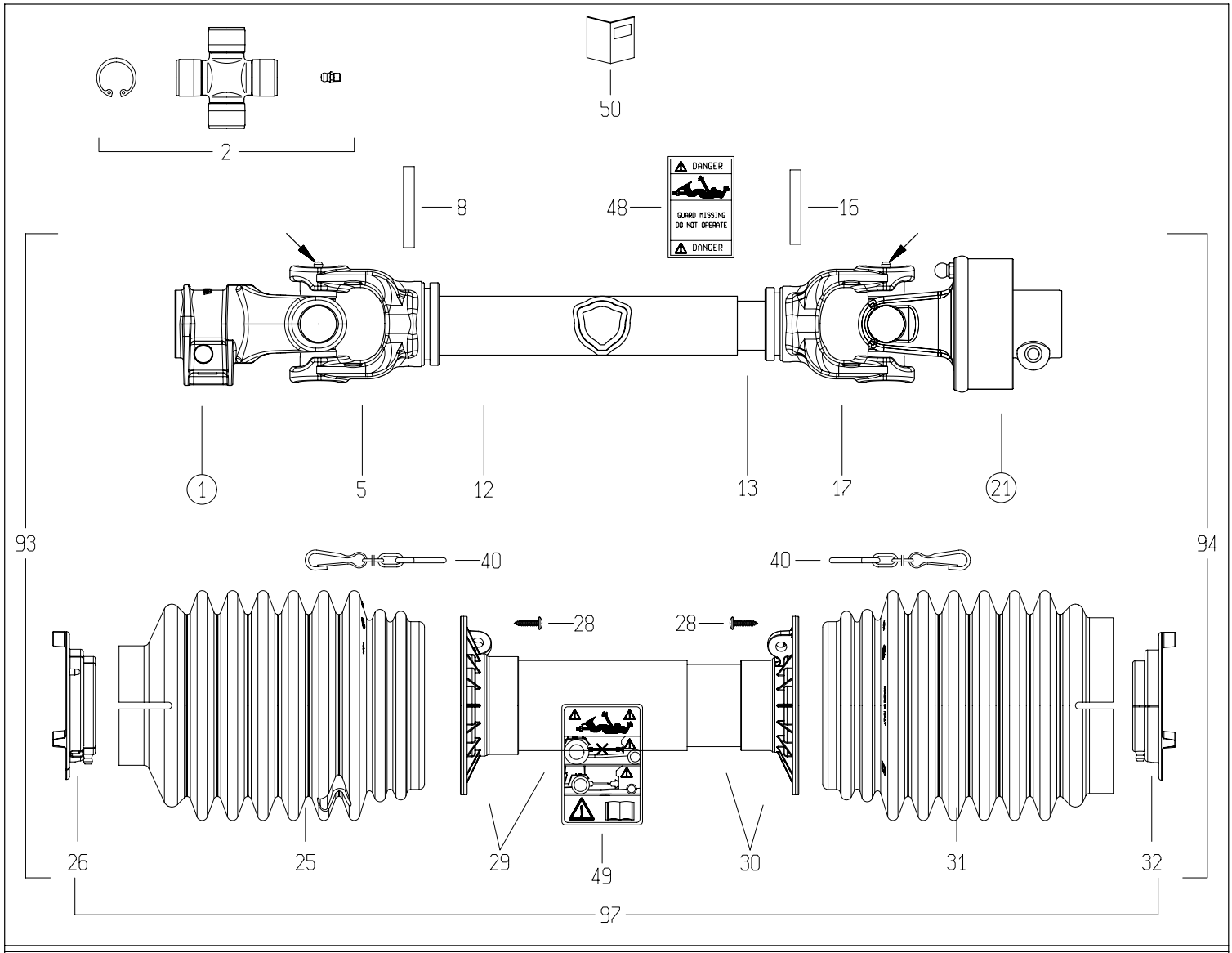

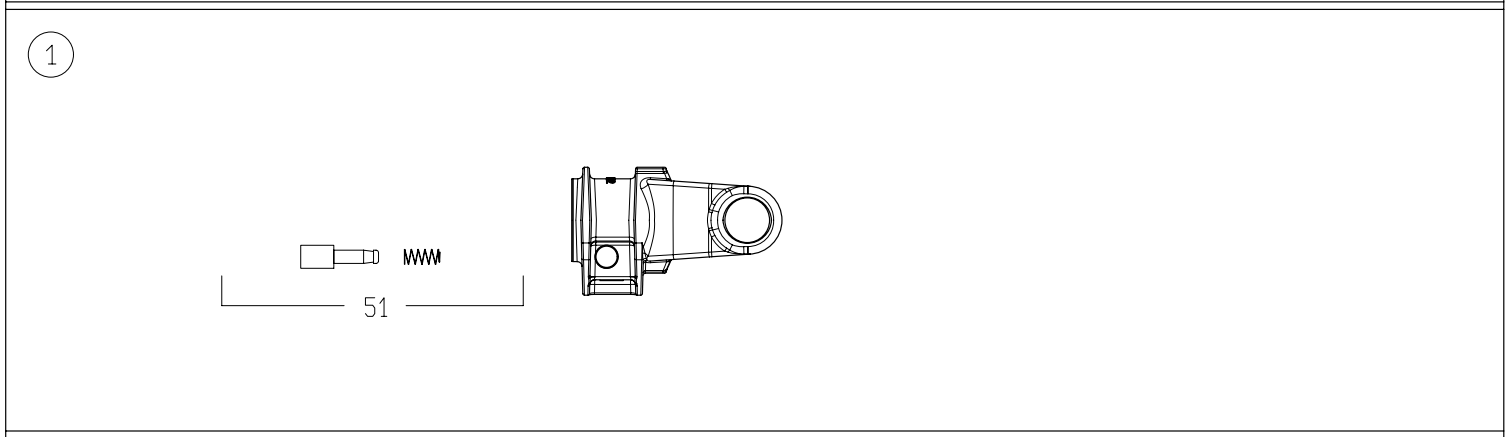

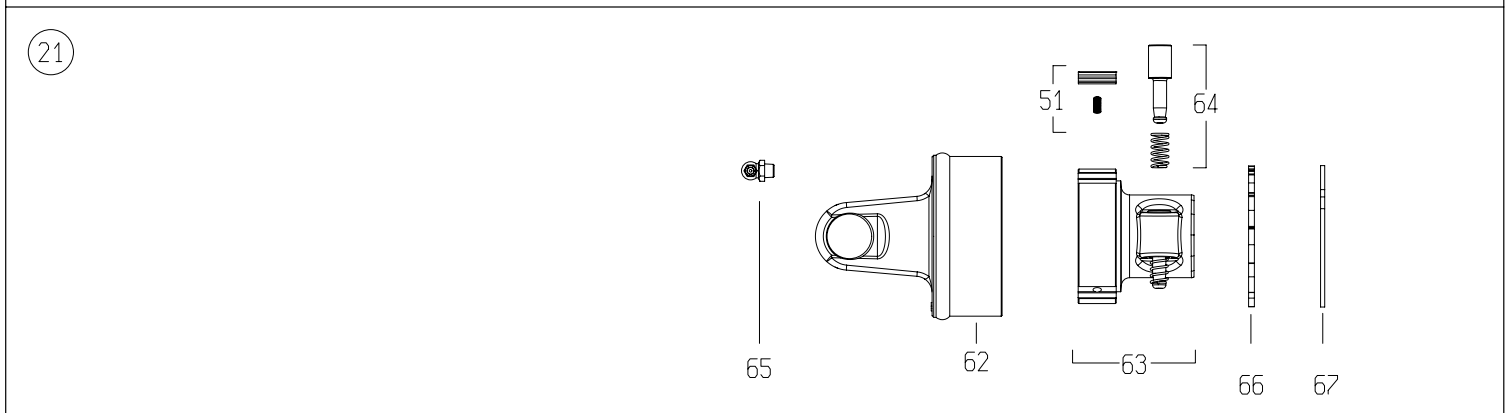

DISEGNATO / *DESIGNED BY*	DATA / *DATE*	CODICE / *CODE*	REV.
L.Savoia	5/9/2017	8G4N061FX007002X	0

BONDIOLI & PAVESI

LISTA RICAMBI

Codice	8G4N061FX007002X

Rif.	Codice	Q.ta	Descrizione SAP
1	5070E0355	1	YOKE #4/S4 1-3/8"z6 SHROUDED PIN (007)
2	4120E0012R25	2	CROSS KIT S4-G4 27x74.6 CAP ZERK
5	204046851	1	TUBE YOKE #4-G4 OUTER (43.5)
8	341038000R10	1	SPRING ROLL PIN 8x60 DIN1481
12	225120470R	1	CARDAN DRIVE TUBE #4 OUTER 43.5x3.3x470
13	225100470R	1	CARDAN DRIVE TUBE #4 INNER 36.0x4.0x470
16	341048000R10	1	SPRING ROLL PIN 8x55 DIN1481
17	204046852	1	TUBE YOKE #4-G4 INNER (36.0)
21	602104701R	1	-
25	219041102R	1	SHIELD GLOBAL G3-4
26	255041002R02	1	SHIELD SUPPORT OUTER G3-G4
28	310001431R30	6	SCREW 4.8x22 SELF TAP ZINC
29	5TNN1G4061FR	1	SHIELD TUBE OUTER
30	5MNN1G4061FR	1	INNER SHIELD TUBE
31	219041202R	1	-
32	255041001R02	1	SHIELD SUPPORT INNER G3-G4
40	252000050R02	2	SHIELD CHAIN w/S-HOOK L=500mm
48	399143000	1	LABEL - DANGER - OUTER DRIVE TUBE
49	399CEE051	1	LABEL - DANGER - CE OUTER SHIELD TUBE
50	399UNI001	1	UNIC MANUAL
51	403000001R10	2	COMPLETE PUSH PIN 1-3/8"Z6/Z21
62	419041201R	1	YOKE + BODY RA1/SX
63	5130D0301R	1	HUB RA1 SX 1 3/8Z6 P. L.MAC. P.BASC.
64	4210C0001R03	3	RATCHET w/SPRING RA1/RL1 L=22.8
65	348014000R20	1	GREASE FITTING M8X1.25 90°
66	246000132R02	1	CLOSING DISK FOR RA DX
67	338005000R20	1	CIRCLIP INTERNAL 82x2.50 DIN472
93	7G4N061FX007EPTX	1	HALF SHAFT CLEARED
94	7G4N061FX635IPTX	1	HALF SHAFT CLEARED
97	5CG4061FXPT	1	COMPLETE SHIELD KIT