**SaMASZ Sp. z o.o.**
ul. Trawiasta 1
16-060 Zabłudów - Poland
Rok założenia / Established in - 1984
centrala / phone +48 85 664-70-31
fax +48 85 664-70-41
e-mail: samasz@samasz.pl / export@samasz.com
www.samasz.pl / www.samasz.com

# Katalog części / Spare parts list

## KOSIARKA DYSKOWA CZOŁOWA /FRONT DISC MOWER
## XT-F 262 - 2,60m (2190)

Wersja / Edition: 1

Nr seryjny / Serial no.

K2190PLEN001

2018.11.21

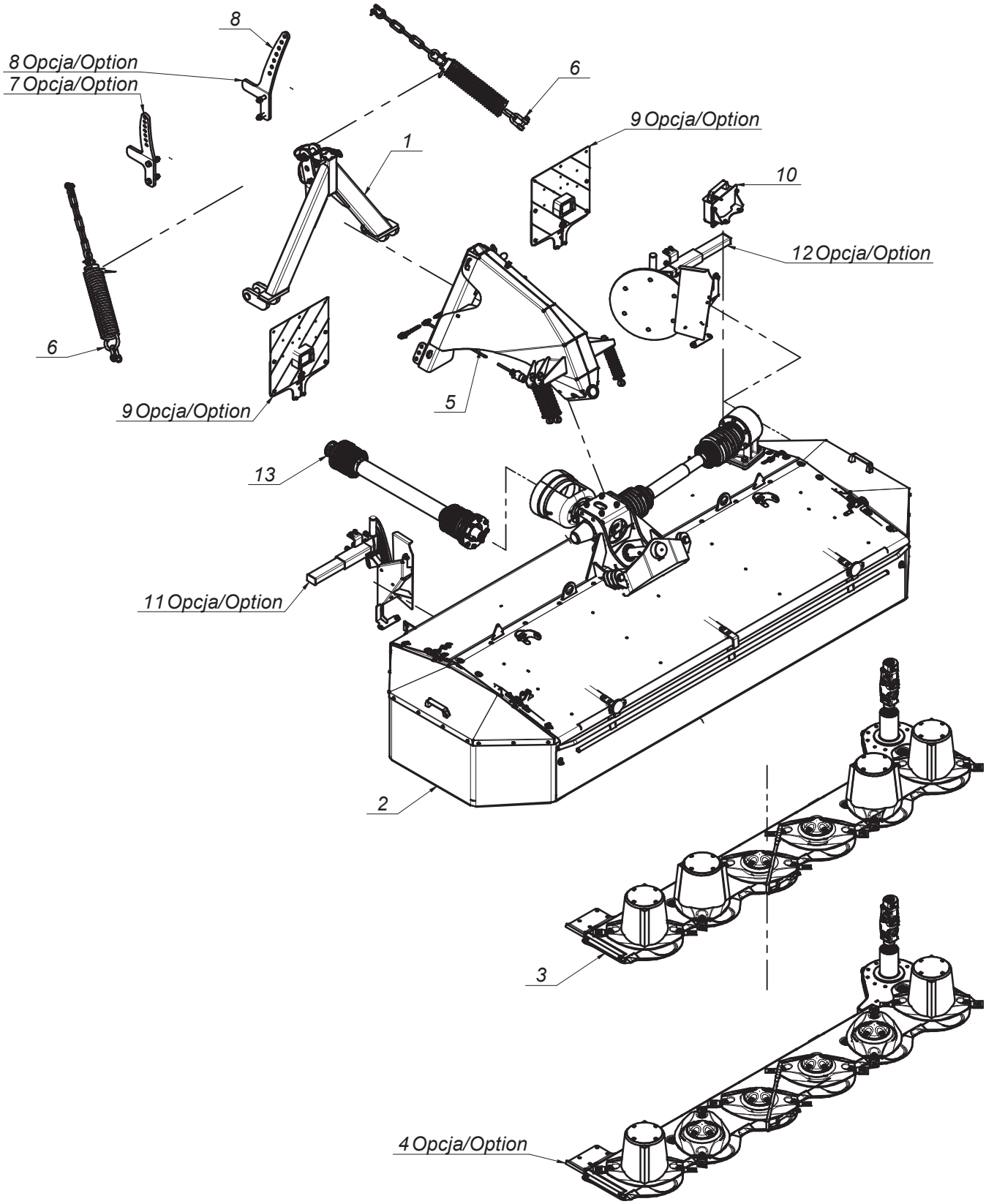
8
8 Opcja/Option
7 Opcja/Option
6
9 Opcja/Option
1
10
12 Opcja/Option
6
9 Opcja/Option
5
13
11 Opcja/Option
2
3
4 Opcja/Option

SaMASZ®

# 2190.00.00.011
# XT-F 262

## Tab. 1

| L.p. Item | Numer części Part No. | Nazwa części | Description | Ilość Quantity | Uwagi Notes |
|---|---|---|---|---|---|
| 1 | 0126.11.00.001 | Zaczep czołowy | Mounting triangle | 1 | |
| 2 | 2190.02.00.001 | Rama główna | Suspension assembly | 1 | |
| 3 | 2190.13.00.001 | Zespół tnący | Cuttebar | 1 | |
| 4 | 2190.14.00.001 | Zespół tnący | Cuttebar | 1 | |
| 5 | 2200.01.00.000 | Zawieszenie | Suspension unit | 1 | |
| 6 | 2200.03.00.000 | Odciążenie | Suspension springs | 2 | |
| 7 | 2200.04.00.000 | Uchwyt odciążenia P | Support spring mount - right | 1 | Opcja |
| 8 | 2200.05.00.000 | Uchwyt odciążenia L | Support spring mount - left | 1 | Opcja |
| 9 | 2200.07.00.000 | Tablice oświetleniowe | Warning plate | 1 | Opcja |
| 10 | 2200.09.00.000 | Skrzynka na noże | Knife box | 1 | |
| 11 | 2200.14.00.002 | Zgarniacz prawy | Swath guide right | 1 | |
| 12 | 2200.15.00.002 | Zgarniacz lewy | Swath guide left | 1 | |
| 13 | MIWB-085-000 | WAŁ B&P 8G5T085CE007001 | PTO B&P 8G5T085CE007001 | 1 | |

SaMASZ®

0126.11.00.001
Zaczep czołowy
Mounting triangle

# Tab. 2

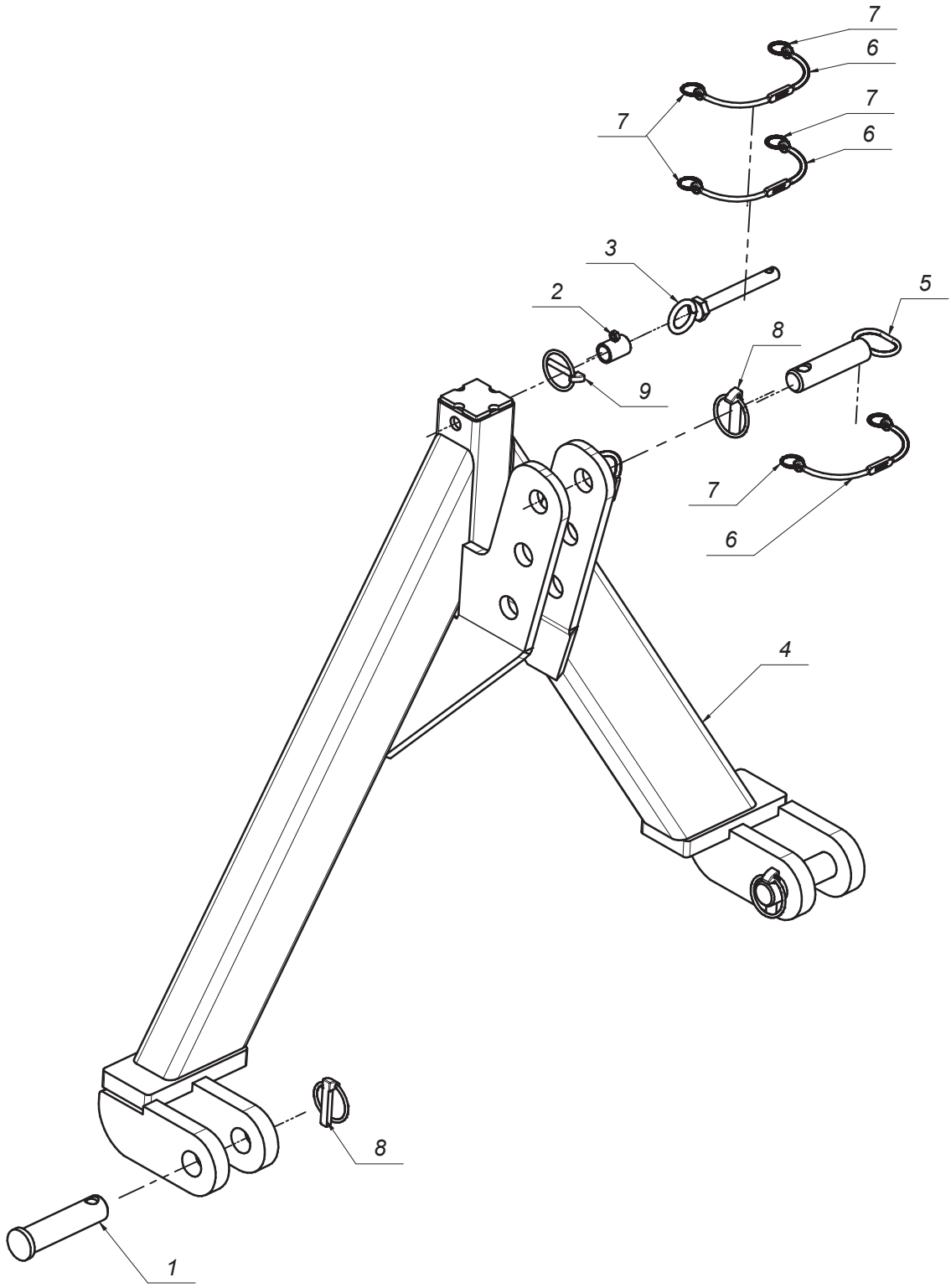

SaMASZ®

# 0126.11.00.001
# Zaczep czołowy
# Mounting triangle

## Tab. 2

| L.p. Item | Numer części Part No. | Nazwa części | Description | Ilość Quantity | Uwagi Notes |
|---|---|---|---|---|---|
| 1 | 00SO.28.35.120 | Sworzeń fi.28/35 L=120 (SO.28.35.120) | Pin d=28 L=120 (SO.28.35.120) | 2 | |
| 2 | 0126.01.04.003 | Tuleja dystansowa | Distance bush | 1 | |
| 3 | 0126.03.00.003 | Sworzeń blokady | Pin | 1 | |
| 4 | 0126.11.01.001 | Zaczep spawany podwyższony | Mounting triangle - extended | 1 | |
| 5 | 0225.01.11.000 | Sworzeń zaczepu górnego | Toplink pin | 1 | |
| 6 | MIGZ-007-001 | Zawieszka gumowa (0225.01.20.000) | Rubber key chain | 4 | - |
| 7 | MISK-000-001 | Kółko sprężyste zawieszki | Rubber key chain ring | 8 | - |
| 8 | MZZP-000-001 | Zawleczka - Przetyczka A 11x45 | Lynch pin A 11x45 | 3 | |
| 9 | MZZP-000-002 | Zawleczka przetyczka A 6x45 | Cotter pin A 6x45 | 1 | - |

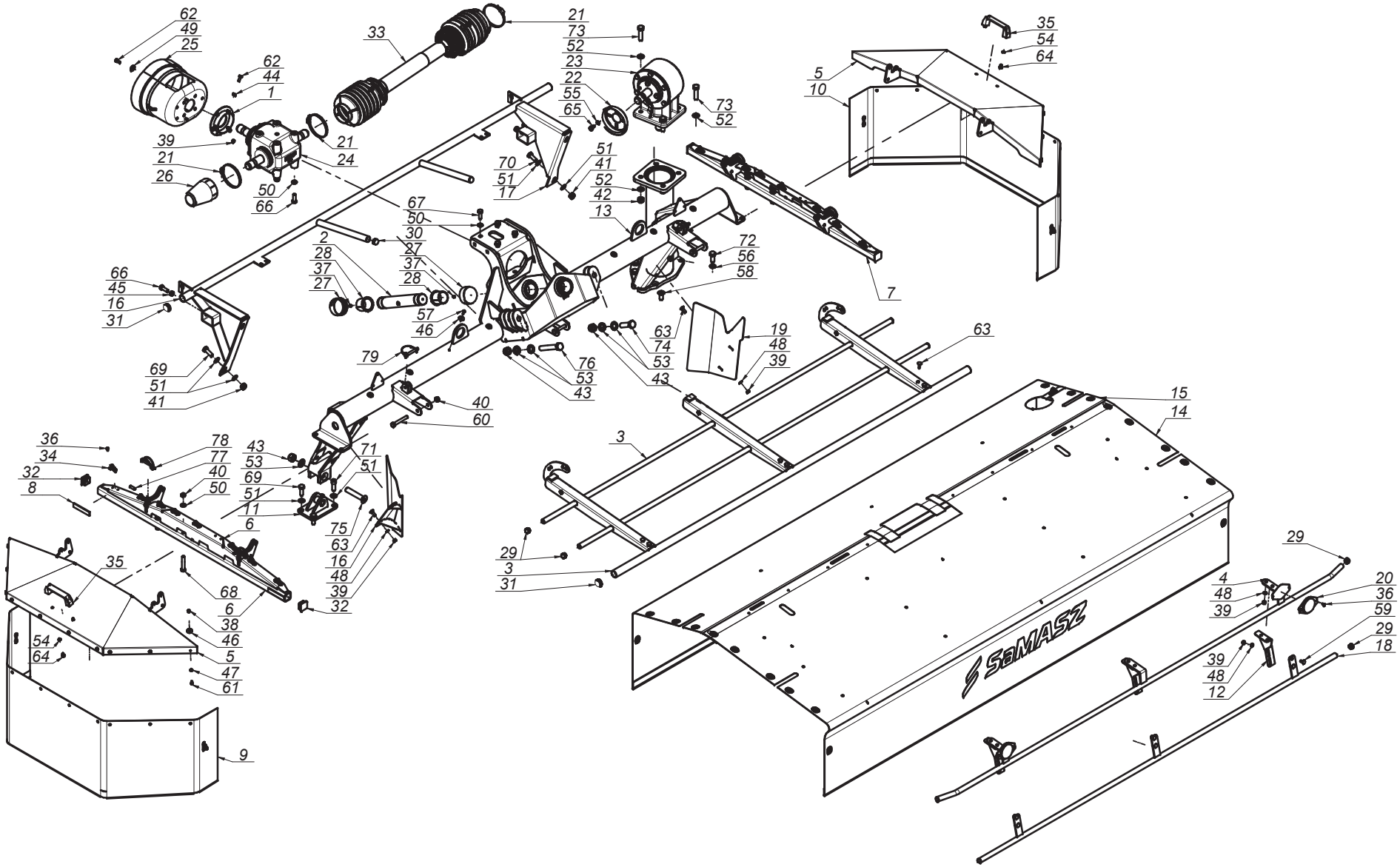


SaMASZ

2190.02.00.001
Rama główna
Suspension assembly

Tab. 3

SaMASZ®

# 2190.02.00.001
# Rama główna
# Suspension assembly

## Tab. 3

| L.p. Item | Numer części Part No. | Nazwa części | Description | Ilość Quantity | Uwagi Notes |
|---|---|---|---|---|---|
| 1 | 0230.04.05.000 | Uchwyt osłony przekładni | Gear cover holder | 1 | |
| 2 | 0271.01.16.003 | Sworzeń zawieszenia ramy | Suspension frame pin | 1 | |
| 3 | 0560.04.03.000 | Osłona główna podnoszona | Main lifted guard | 1 | |
| 4 | 0560.04.12.000 | Osłona przednia | Front barrier | 1 | |
| 5 | 0575.04.03.000 | Osłona boczna | Side guard | 2 | |
| 6 | 0575.04.05.000 | Wspornik osłony prawy | Side guard hinge assembly right | 1 | |
| 7 | 0575.04.06.000 | Wspornik osłony lewy | Side guard hinge assembly left | 1 | |
| 8 | 0575.04.15.000 | Taśma uszczelniająca | Band | 4 | |
| 9 | 0575.04.24.002 | Osłona brezentowa boczna prawa | Side curtain right | 1 | |
| 10 | 0575.04.25.002 | Osłona brezentowa boczna lewa | Side curtain | 1 | |
| 11 | 0633.04.03.000 | Mocowanie stopy podporowej | Support stand mount | 1 | |
| 12 | 2110.02.28.000 | Wspornik wstawki | Support front guide mount | 3 | |
| 13 | 2190.02.01.001 | Rama spawana | Main frame | 1 | |
| 14 | 2190.02.02.001 | Osłona brezentowa przednia | Curtain - main | 1 | |
| 15 | 2190.02.03.001 | Osłona brezentowa tylna | Curtain - main | 1 | |
| 16 | 2190.02.08.001 | Osłona zgarniacza prawa | Swath guide cover | 1 | |
| 17 | 2190.02.13.001 | Wstawka osłony | Safety rail | 1 | |
| 18 | 2190.02.91.001 | Wstawka osłony przedniej | Front guard | 1 | |
| 19 | 2200.02.09.002 | Osłona zgarniacza lewa | Swath guide cover | 1 | |
| 20 | MIEK-000-011 | Odblask okrągły biały przykręcany | White reflection - round | 2 | |
| 21 | MIIO-100-000 | Opaska zaciskowa 100-120 | Clamp band 100-120 | 3 | |
| 22 | MIIU-211-000 | Uchwyt mocowania osłony 395011211R | Guard bracket 395011211R | 1 | |
| 23 | MIPS-015-007 | Przekładnia kątowa 015-04.101.LS | Gearbox 015-04.101.LS | 1 | |
| 24 | MIPS-110-000 | Przekładnia kątowa 110-01.111.L | Gearbox 110-01.111.L | 1 | |
| 25 | MITO-000-005 | Osłona stożkowa D4170 401 | PTO guard | 1 | |
| 26 | MITO-001-013 | Osłona przekładni | Gearbox cover | 1 | |
| 27 | MITP-073-000 | Pokrywa rur fi 73 x 30 | Plastic cover 73 x 30 | 2 | |
| 28 | MITS-000-020 | Tuleja ślizgowa 50x55x65x50 PRMF | Sliding bush 50x55x65x50 PRMF | 2 | |
| 29 | MITZ-021-000 | Zaślepka plastik ok 21x0.8-2.0 - 465608 | Plastic cap round 21x0.8-2.0 | 8 | |
| 30 | MITZ-026-000 | Zaślepka plastik ok 25,4 (1") x1.0-3.0 - 111060 | Plug plastic 25,4 (1") x1.0-3.0 round | 2 | |
| 31 | MITZ-034-000 | Zaślepka plastik ok 34x1 - 111065 | Plastic plug 34x1 round | 4 | |
| 32 | MITZ-034-001 | Zaślepka plastik kw 38x38x3 - 111541 | Plastic cap sq. 38x38x3 - 111541 | 4 | |
| 33 | MIWB-051-003 | Wał B&P - 7G4N051FX007096PTA | PTO shaft B&P - 7G4N051FX007096PTA | 1 | |
| 34 | MPIU-001-001 | Uchwyt obrotowy | Swivel bracket | 16 | |
| 35 | MPIU-001-002 | Uchwyt Standardowy 132xM8 | Handle 132xM8 | 2 | |
| 36 | MZIN-000-004 | Nit zrywany fi 5 L= 10 | Rivet fi 5 L=10 | 36 | |
| 37 | MZIS-000-003 | Smarowniczka M6x1 | Grease nipple M6x1 | 2 | |
| 38 | MZNS-006-006 | Nakrętka M 6 kl. 8 oc. samozab. | Nut M 6 cl. 8 z. self-lock. | 20 | |
| 39 | MZNS-008-006 | Nakretka M 8 kl. 8 oc. samozab. | Nut M 8 cl. 8 z. self-lock. | 21 | |
| 40 | MZNS-012-004 | Nakrętka M12 kl. 8 oc. samozab. | Nut M12 cl. 8 z. self-lock. | 7 | |
| 41 | MZNS-014-004 | Nakrętka M14 kl. 8 oc. samozab. | Nut M14 cl. 8 z. self-lock. | 4 | |
| 42 | MZNS-016-005 | Nakrętka M16 kl. 8 oc. samozab. | Nut M16 cl. 8 z. self-lock. | 4 | |
| 43 | MZNS-020-000 | Nakrętka M20 kl. 8 oc. samozab. | Nut M20 cl. 8.8 z self-lock. | 3 | |
| 44 | MZNZ-008-001 | Nakrętka M 8 kl. 8 oc. | Nut M 8 cl. 8 z. | 3 | |
| 45 | MZNZ-012-002 | Nakrętka M12 kl. 8 oc. | Nut M12 cl. 8 z. | 4 | |
| 46 | MZPN-006-003 | Podkladka pow. fi 6x25 oc. | Washer fi 6x25 z. | 28 | |
| 47 | MZPP-006-001 | Podkładka fi 6 oc. | Washer fi 6 z. | 20 | |
| 48 | MZPP-008-002 | Podkladka fi 8 oc. | Washer fi 8 z. | 18 | |
| 49 | MZPP-008-003 | Podkładka pow. fi 8x28 oc. | Fender washer fi 8x28 z. | 3 | |
| 50 | MZPP-012-002 | Podkładka fi12 oc. | Washer fi12 z. | 10 | |

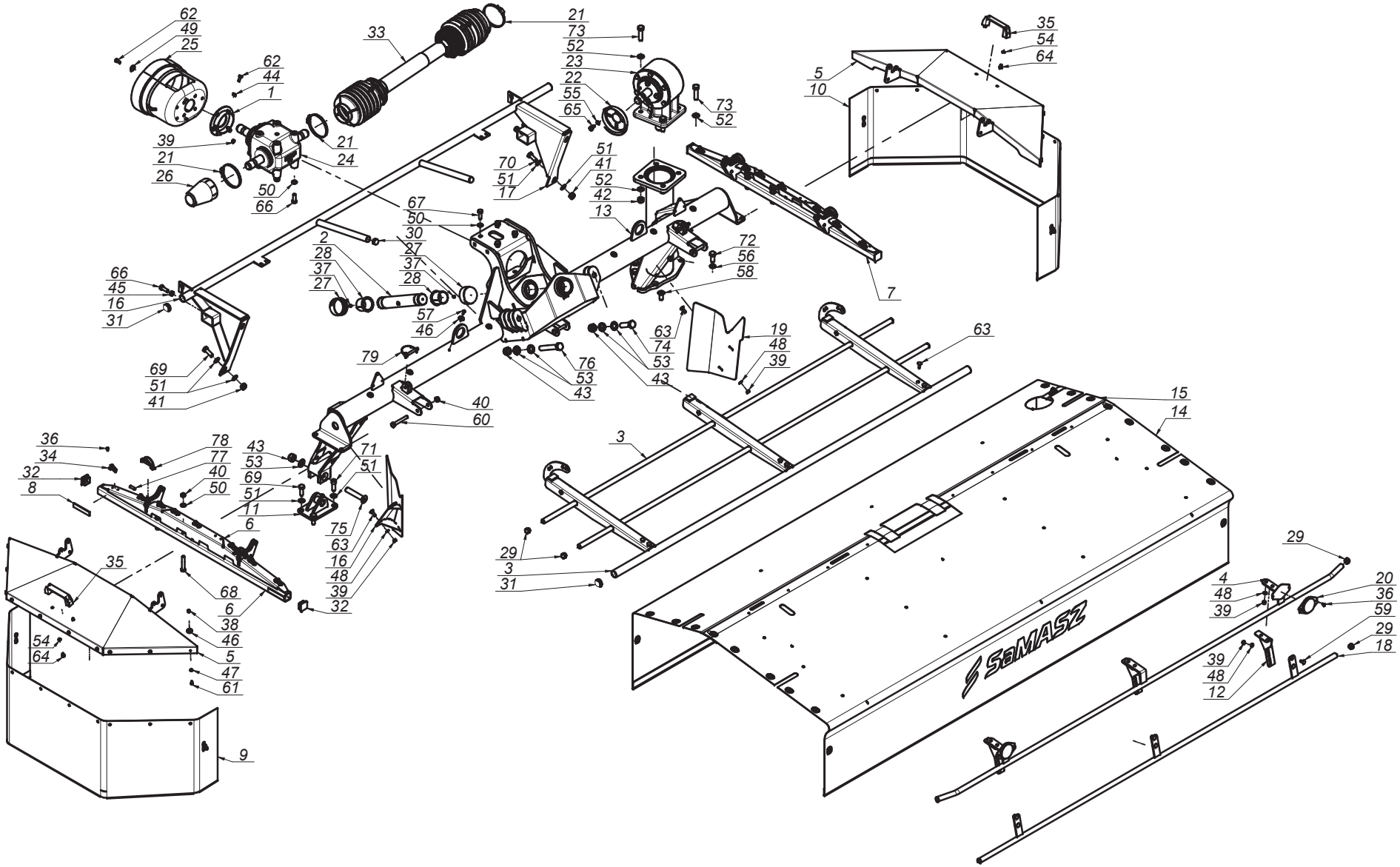


SaMASZ

2190.02.00.001
Rama główna
Suspension assembly

Tab. 3

SaMASZ®

# 2190.02.00.001
# Rama główna
# Suspension assembly

## Tab. 3

| L.p. Item | Numer części Part No. | Nazwa części | Description | Ilość Quantity | Uwagi Notes |
|---|---|---|---|---|---|
| 51 | MZPP-014-001 | Podkładka fi14 oc. | Washer fi14 z. | 12 | |
| 52 | MZPP-016-001 | Podkładka fi 16 oc. | Washer fi16 z. | 8 | |
| 53 | MZPP-020-001 | Podkładka fi20 oc. | Washer fi20 z. | 5 | |
| 54 | MZPS-008-001 | Podkładka spręż. fi 8,2 oc. | Spring washer fi 8.2 z. | 4 | |
| 55 | MZPS-010-003 | Podkladka sprez. fi10,2 oc. | Spring washer fi10.2 z. | 4 | |
| 56 | MZPS-016-003 | Podkładka spręż. fi16,3 oc. | Spring washer fi16.3 z. | 7 | |
| 57 | MZSI-006-007 | Śruba M 6x20 kl. 10.9 oc. GRZYB.IMB (7380) | Bolt M 6x20 cl. 10.9 z. ALLEN | 8 | |
| 58 | MZSI-016-013 | Śruba M16x 35 kl. 10.9 oc. IMB. STOŻ. | Bolt M16x 35 cl. 10.9 z. counter-sunk hex | 1 | |
| 59 | MZSP-008-001 | Śruba M 8x 20 kl. 8.8 oc. PODS. | Bolt M 8x20 cl. 8.8 z. Square-neck | 7 | |
| 60 | MZSS-012-014 | Śruba specjalna M12x 85 kl. 8.8 oc. | Bolt M12x 85 cl. 8.8 z. | 3 | |
| 61 | MZSZ-006-005 | Śruba M 6x 16 kl. 8.8 oc. (82105) | Bolt M 6x 16 cl. 8.8 z. (82105) | 20 | |
| 62 | MZSZ-008-001 | Śruba M 8x 20 kl. 8.8 oc. (82105) | Bolt M 8x 20 cl. 8.8 z. (82105) | 6 | |
| 63 | MZSZ-008-002 | Śruba M 8x 25 kl. 8.8 oc. PODS. | Bolt M 8x 25 cl. 8.8 z. sq. neck | 10 | |
| 64 | MZSZ-008-011 | Śruba M 8x 12 kl. 8.8 oc. (82105) | Bolt M 8x 12 cl. 8.8 z. (82105) | 4 | |
| 65 | MZSZ-010-010 | Śruba M10x 20 kl. 8.8 oc. (82105) | Bolt M10x 20 cl. 8.8 z. (82105) | 4 | |
| 66 | MZSZ-012-003 | Śruba M12x 35 kl. 8.8 oc. (82105) | Bolt M12x 35 cl. 8.8 z. (82105) | 6 | |
| 67 | MZSZ-012-046 | Śruba M12x 35 kl. 10.9 oc. (82105) | Bolt M12x 35 cl. 10.9 z. (82105) | 4 | |
| 68 | MZSZ-012-070 | Śruba M12x 70 kl. 8.8 oc. (82101) | Bolt M12x 70 cl. 8.8 z. (82101) | 4 | |
| 69 | MZSZ-014-003 | Śruba M14x 40 kl. 8.8 oc. (82105) | Bolt M14x 40 cl. 8.8 z. (82105) | 3 | |
| 70 | MZSZ-014-005 | Śruba M14x 35 kl. 8.8 oc. (82105) | Bolt M14x 35 cl. 8.8 z. (82105) | 3 | |
| 71 | MZSZ-014-105 | Śruba M14x 40 kl. 8.8 oc. IMB. WALC. | Bolt M14x 40 cl. 8.8 z. Hex. | 2 | |
| 72 | MZSZ-016-001 | Śruba M16x 35 kl. 8.8 oc. (82105) | Bolt M16x 35 cl. 8.8 z. (82105) | 7 | |
| 73 | MZSZ-016-006 | Śruba M16x 60 kl. 8.8 oc. (82105) | Bolt M16x 60 cl. 8.8 z. (82105) | 4 | |
| 74 | MZSZ-020-004 | Śruba M20x 70 kl. 8.8 oc. (82105) | Bolt M20x 70 cl. 8.8 z. (82105) | 1 | |
| 75 | MZSZ-020-110 | Śruba M20x110 kl. 8.8 oc. IMB. STOŻ. | Bolt M 20x 110 Property Class 8.8 z. ALLEN COUNTERSUNK | 1 | |
| 76 | MZSZ-020-130 | Śruba M20x130 kl. 8.8 oc. (82101) | Bolt M20x 130 cl. 8.8 z. (82101) | 1 | |
| 77 | MZZK-010-030 | Kołek spręż. fi10x 30 nierdz. | Slotted spring pin fi 10x 45 z. | 4 | |
| 78 | MZZZ-008-060 | Zawleczka 8x60 oc. - do rur | Cotter pin 8x60 z. tube | 4 | |
| 79 | MZZZ-010-000 | Zawleczka 10x70 oc. - do rur | Cotter pin 10x70 z. - for tubes | 2 | |

# Tab. 4

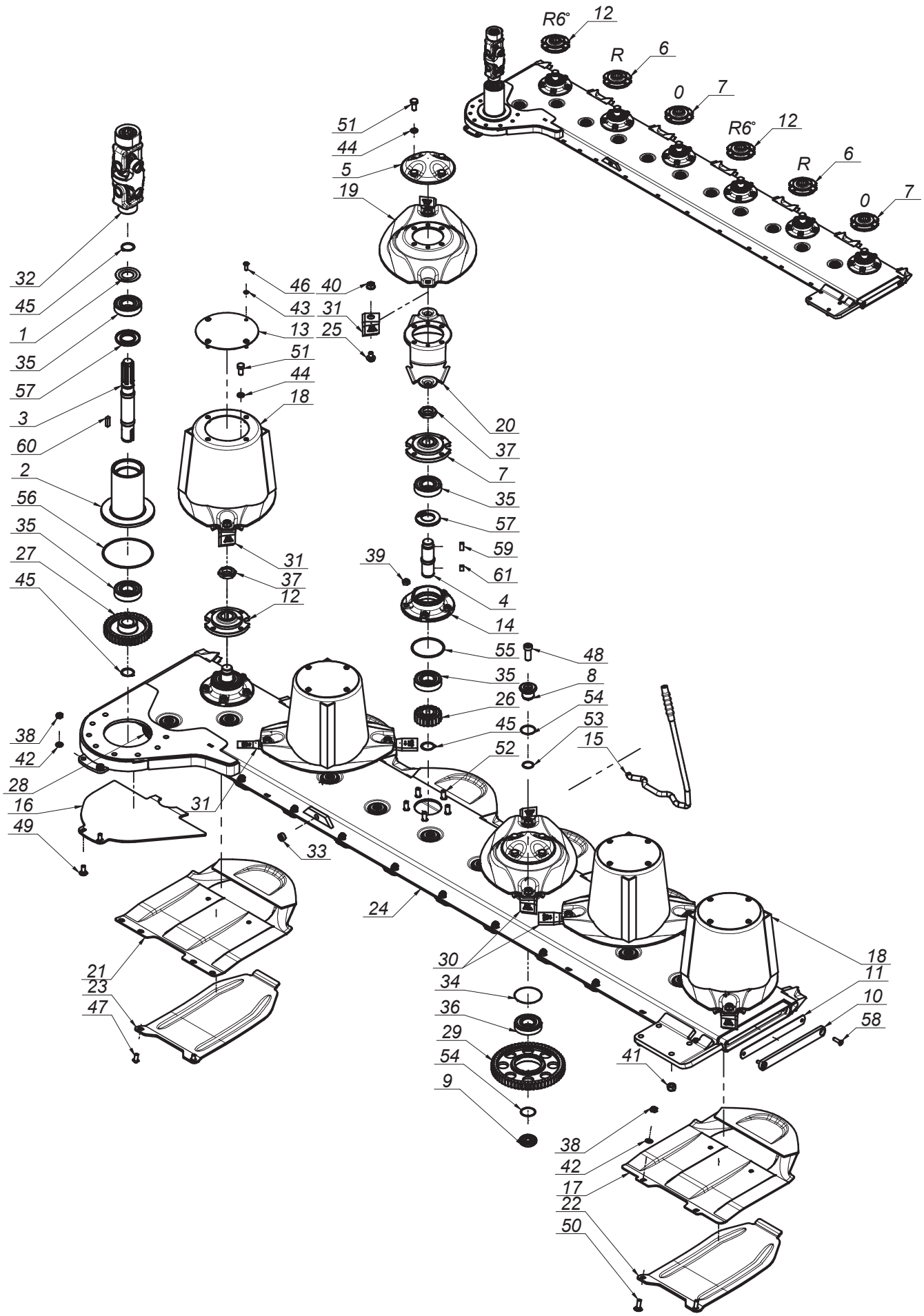
R6°
12
R
6
0
7
R6°
12
R
6
0
7
51
44
5
19
32
45
1
35
57
3
60
2
56
35
27
45
46
40
43
31
13
25
51
44
18
20
37
7
35
57
59
61
39
4
14
31
37
12
55
48
35
8
26
54
45
53
15
52
38
42
28
16
49
31
33
24
30
34
36
29
54
9
21
23
47
18
11
10
58
41
38
42
17
22
50

SaMASZ®

# 2190.13.00.001 Zespół tnący Cuttebar

## Tab. 4

| L.p. Item | Numer części Part No. | Nazwa części | Description | Ilość Quantity | Uwagi Notes |
|---|---|---|---|---|---|
| 1 | 0225.02.24.000 | Podkładka ochronna | Safety washer | 1 | |
| 2 | 0264.05.01.001 | Rura napędu | Output shaft housing | 1 | |
| 3 | 0264.05.02.001 | Wałek napędowy pionowy | Output shaft | 1 | |
| 4 | 0540.03.05.000 | Wałek napędowy dysku L-120 | Pinion shaft L=120 | 6 | |
| 5 | 0540.03.08.000 | Pokrywka dysku | Disc | 2 | |
| 6 | 0540.03.09.002 | Piasta górna dysku prawa | Top hub - right | 2 | |
| 7 | 0540.03.10.002 | Piasta górna dysku | Top hub | 2 | |
| 8 | 0540.03.11.000 | Sworzeń koła pośredniego - górny | Idler holder - upper | 11 | |
| 9 | 0540.03.12.000 | Sworzeń koła pośredniego - dolny | Idler holder - lower | 11 | |
| 10 | 0540.03.13.001 | Zamknięcie listwy | Bar closure | 1 | |
| 11 | 0540.03.14.001 | Zamknięcie listwy - Guma | Bar closure - rubber | 1 | |
| 12 | 0540.03.16.002 | Piasta górna dysku prawa 6 stopni | Top hub - right 6 degrees | 2 | |
| 13 | 0540.03.22.001 | Pokrywa bębna | Drum's cover | 4 | |
| 14 | 0540.03.23.001 | Piasta dolna | Lower hub | 6 | |
| 15 | 0540.03.67.003 | Klucz wymiany noży | Knife mounting lever | 1 | |
| 16 | 0575.05.06.000 | Płoza | Sliding skid | 1 | |
| 17 | 0619.14.02.007 | Ślizg | Sliding skid | 5 | |
| 18 | 0619.14.03.007 | Dysk roboczy z bębnem | Working disc with drum | 4 | |
| 19 | 0619.14.04.007 | Dysk roboczy | Working disc | 2 | |
| 20 | 0619.14.06.007 | Trzymak nożowy | Knife holder | 6 | |
| 21 | 0619.14.11.007 | Ślizg skrajny | Slide - outer | 1 | |
| 22 | 0619.14.13.007 | Nakładka ścieralna | Skid plate | 5 | |
| 23 | 0619.14.14.007 | Nakładka ścieralna skrajna | Skid plate - outer | 1 | |
| 24 | 2190.13.01.001 | Listwa spawana | Cutterbar shell | 1 | |
| 25 | MIIO-003-012 | Obsada M12 z pazurem - typ 2 (0619.14.05.007) | Knife holder pin M12 - flange | 12 | |
| 26 | MIKW-020-135 | Koło zębate talerza roboczego Z20 (0540.03.07.000) | Cutting disc gear Z20 | 6 | |
| 27 | MIKW-038-138 | Koło zębate napędowe Z38 (0540.03.06.000) | Gear Z38 | 1 | |
| 28 | MIKW-042-080 | Koło zębate pośrednie Z42 m3,5 (0575.05.02.000) | Idle wheel | 1 | |
| 29 | MIKW-060-080 | Koło zębate pośrednie Z60 (0225.05.13.000) | Gear Z60 - idler | 10 | |
| 30 | MINO-000-005 | Nóż skośny lewy 105x49x4 (0540.03.24.002) | Left slanted blade 105x49x4 | 6 | |
| 31 | MINO-000-005 | Nóż skośny prawy 105x49x4 (0540.03.25.002) | Right slanted blade 105x49x4 | 6 | |
| 32 | MIPP-000-001 | Przegub podwójny B&P - 8DG4070016 | Double joint B&P - 8DG4070016 | 1 | |
| 33 | MITK-000-003 | Korek wlewu oleju M22x1,5 stoż. | Oil inlet plug M22x1.5 | 1 | |
| 34 | MZIP-000-008 | Pierścień zabez. fi.95 (łożysko 6307N fi.80) | Ring fi.95 (bearing 6307N fi.80) | 11 | |
| 35 | MZLZ-063-000 | Łożysko 6307 2RS C3 | Bearing 6307 2RS C3 | 14 | |
| 36 | MZLZ-063-007 | Łożysko 6307 2RS N C3 | Bearing 6307 2RS N | 11 | |
| 37 | MZNN-030-000 | Nakrętka M30x1,5 kl. 8 oc. niska | Nut M30x1.5 cl. 8 z. low | 6 | |
| 38 | MZNS-010-002 | Nakrętka M10 kl. 8 oc. samozab. | Nut M10 cl. 8 z. self-lock. | 12 | |
| 39 | MZNS-012-004 | Nakrętka M12 kl. 8 oc. samozab. | Nut M12 cl. 8 z. self-lock. | 30 | |
| 40 | MZNS-012-692 | Nakrętka M12 kl.10 oc. kołnierzowa | Nut M12 cl. 10.9 z. collar | 12 | |
| 41 | MZNS-014-004 | Nakrętka M14 kl. 8 oc. samozab. | Nut M14 cl. 8 z. self-lock. | 4 | |
| 42 | MZPP-010-001 | Podkładka fi10 oc. | Washer fi10 z. | 12 | |
| 43 | MZPS-008-001 | Podkładka spręż. fi 8,2 oc. | Spring washer fi 8.2 z. | 16 | |
| 44 | MZPS-012-001 | Podkładka spręż. fi12,2 oc. | Spring washer fi12.2 z. | 24 | |
| 45 | MZSE-035-001 | Pierścień osad. Z 35 | Circlip Z 35 | 8 | |
| 46 | MZSI-008-101 | Śruba M 8x 20 kl. 10.9 oc. GRZYB IMB (7380) | Bolt M 8x 20 cl. 10.9 z. ALLEN | 16 | |
| 47 | MZSI-010-009 | Śruba M10x 20 kl. 10.9 oc. GRZYB IMB (7380) | Bolt M10x 20 cl. 10.9 z. ALLEN | 2 | |
| 48 | MZSI-016-041 | Śruba M16x 40 kl. 10.9 oc. IMB. WALC. NISKI | Bolt M16x 40 cl. 10.9 z. ALLEN ROLL. LOW | 11 | |
| 49 | MZSP-010-001 | Śruba M10x 25 kl. 8.8 oc. PODS. | Bolt M10x 25 cl. 8.8 z. square-neck | 2 | |
| 50 | MZSP-010-004 | Śruba M10x 30 kl. 8.8 oc. PODS. | Bolt M10x 30 cl. 8.8 z. Square-neck | 10 | |
| 51 | MZSZ-012-010 | Śruba M12x 25 kl. 8.8 oc. (82105) | Bolt M12x 25 cl. 8.8 z. (82105) | 24 | |
| 52 | MZSZ-012-030 | Śruba specjalna M12x 30 kl.10.9 oc. (0540.03.18.000) | Knurled bolt M12x 30 cl. 10.9 z. | 30 | |
| 53 | MZUO-028-025 | Oring - 28x2,5 | Oring 30x2.5 | 11 | |
| 54 | MZUO-030-001 | Oring - 30x2,5 | Oring - 30x2.5 | 22 | |
| 55 | MZUO-090-001 | Oring - 90x4 | Oring - 90x4 | 6 | |
| 56 | MZUO-142-000 | Oring - 142x4 | Oring 142x4 | 1 | |
| 57 | MZUS-040-072 | Simmering AO - 40x 72x 7 | Simmering AO - 40x 72x 7 | 7 | |
| 58 | MZWB-008-005 | Śruba M 8x 30 kl. 8.8 oc. IMB. STOŻ. | Bolt M 8x 30 cl. 8.8 z. counter-sunk hex | 2 | |
| 59 | MZWP-000-002 | Wpust B 10x 8x 22 | Cut off key B 10x8x22 | 6 | |
| 60 | MZWP-000-003 | Wpust B 10x 8x 30 | Cut off key B 10x8x30 | 1 | |
| 61 | MZWP-010-016 | Wpust B 10x 8x 14 | Cut off key B 10x8x14 | 6 | |

Opcja/Option

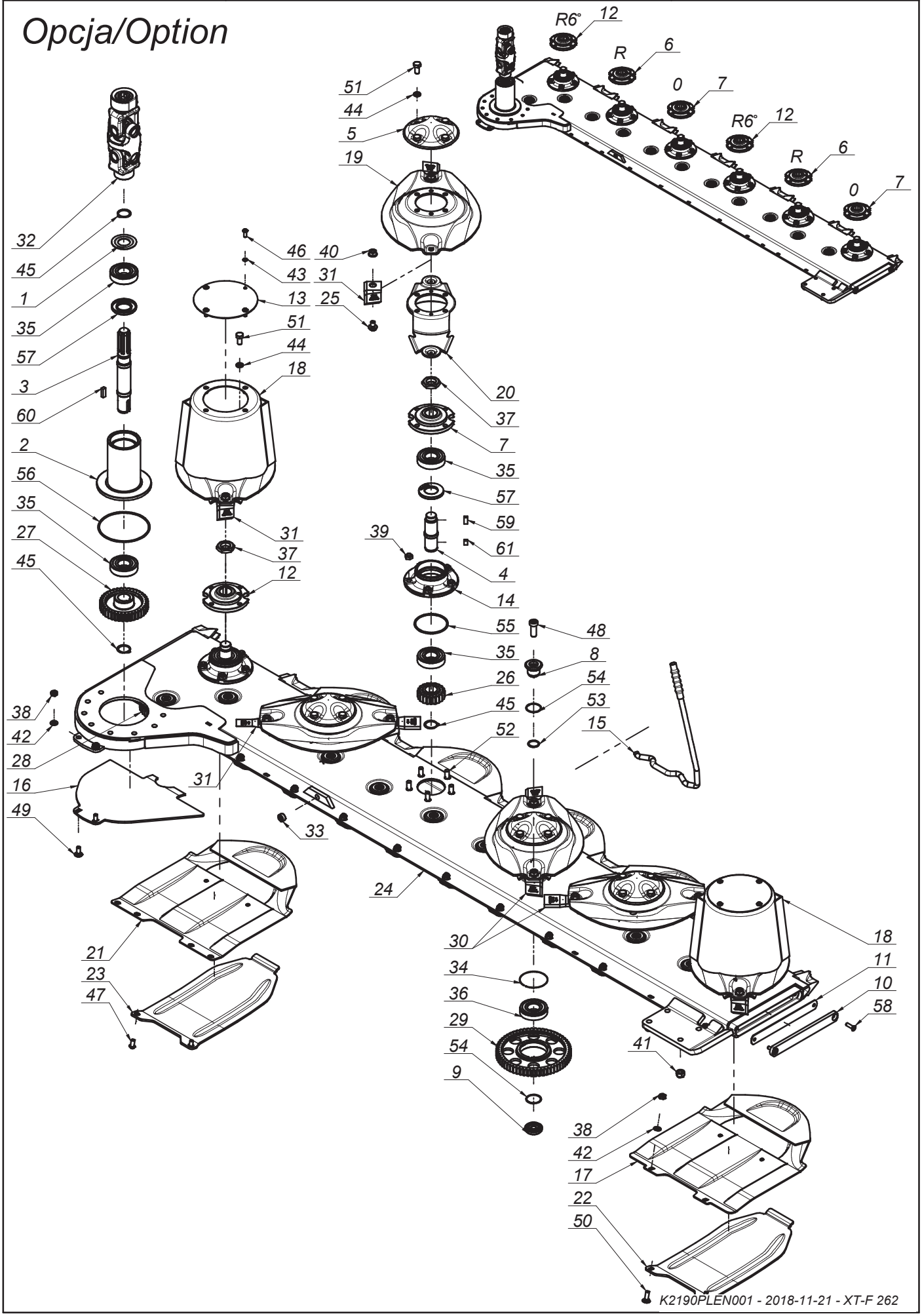

SaMASZ®

# 2190.14.00.001 Zespół tnący Cuttebar

## Tab. 5

| L.p. Item | Numer części Part No. | Nazwa części | Description | Ilość Quantity | Uwagi Notes |
|---|---|---|---|---|---|
| 1 | 0225.02.24.000 | Podkładka ochronna | Safety washer | 1 | |
| 2 | 0264.05.01.001 | Rura napędu | Output shaft housing | 1 | |
| 3 | 0264.05.02.001 | Wałek napędowy pionowy | Output shaft | 1 | |
| 4 | 0540.03.05.000 | Wałek napędowy dysku L-120 | Pinion shaft L=120 | 6 | |
| 5 | 0540.03.08.000 | Pokrywka dysku | Disc | 4 | |
| 6 | 0540.03.09.002 | Piasta górna dysku prawa | Top hub - right | 2 | |
| 7 | 0540.03.10.002 | Piasta górna dysku | Top hub | 2 | |
| 8 | 0540.03.11.000 | Sworzeń koła pośredniego - górny | Idler holder - upper | 11 | |
| 9 | 0540.03.12.000 | Sworzeń koła pośredniego - dolny | Idler holder - lower | 11 | |
| 10 | 0540.03.13.001 | Zamknięcie listwy | Bar closure | 1 | |
| 11 | 0540.03.14.001 | Zamknięcie listwy - Guma | Bar closure - rubber | 1 | |
| 12 | 0540.03.16.002 | Piasta górna dysku prawa 6 stopni | Top hub - right 6 degrees | 2 | |
| 13 | 0540.03.22.001 | Pokrywa bębna | Drum's cover | 2 | |
| 14 | 0540.03.23.001 | Piasta dolna | Lower hub | 6 | |
| 15 | 0540.03.67.003 | Klucz wymiany noży | Knife mounting lever | 1 | |
| 16 | 0575.05.06.000 | Płoza | Sliding skid | 1 | |
| 17 | 0619.14.02.007 | Ślizg | Sliding skid | 5 | |
| 18 | 0619.14.03.007 | Dysk roboczy z bębnem | Working disc with drum | 2 | |
| 19 | 0619.14.04.007 | Dysk roboczy | Working disc | 4 | |
| 20 | 0619.14.06.007 | Trzymak nożowy | Knife holder | 6 | |
| 21 | 0619.14.11.007 | Ślizg skrajny | Slide - outer | 1 | |
| 22 | 0619.14.13.007 | Nakładka ścieralna | Skid plate | 5 | |
| 23 | 0619.14.14.007 | Nakładka ścieralna skrajna | Skid plate - outer | 1 | |
| 24 | 2190.13.01.001 | Listwa spawana | Cutterbar shell | 1 | |
| 25 | MIIO-003-012 | Obsada M12 z pazurem - typ 2 (0619.14.05.007) | Knife holder pin M12 - flange | 12 | |
| 26 | MIKW-020-135 | Koło zębate talerza roboczego Z20 (0540.03.07.000) | Cutting disc gear Z20 | 6 | |
| 27 | MIKW-038-138 | Koło zębate napędowe Z38 (0540.03.06.000) | Gear Z38 | 1 | |
| 28 | MIKW-042-080 | Koło zębate pośrednie Z42 m3,5 (0575.05.02.000) | Idle wheel | 1 | |
| 29 | MIKW-060-080 | Koło zębate pośrednie Z60 (0225.05.13.000) | Gear Z60 - idler | 10 | |
| 30 | MINO-000-005 | Nóż skośny lewy 105x49x4 (0540.03.24.002) | Left slanted blade 105x49x4 | 6 | |
| 31 | MINO-000-005 | Nóż skośny prawy 105x49x4 (0540.03.25.002) | Right slanted blade 105x49x4 | 6 | |
| 32 | MIPP-000-001 | Przegub podwójny B&P - 8DG4070016 | Double joint B&P - 8DG4070016 | 1 | |
| 33 | MITK-000-003 | Korek wlewu oleju M22x1,5 stoż. | Oil inlet plug M22x1.5 | 1 | |
| 34 | MZIP-000-008 | Pierścień zabez. fi.95 (łożysko 6307N fi.80) | Ring fi.95 (bearing 6307N fi.80) | 11 | |
| 35 | MZLZ-063-000 | Łożysko 6307 2RS C3 | Bearing 6307 2RS C3 | 14 | |
| 36 | MZLZ-063-007 | Łożysko 6307 2RS N C3 | Bearing 6307 2RS N | 11 | |
| 37 | MZNN-030-000 | Nakrętka M30x1,5 kl. 8 oc. niska | Nut M30x1.5 cl. 8 z. low | 6 | |
| 38 | MZNS-010-002 | Nakrętka M10 kl. 8 oc. samozab. | Nut M10 cl. 8 z. self-lock. | 12 | |
| 39 | MZNS-012-004 | Nakrętka M12 kl. 8 oc. samozab. | Nut M12 cl. 8 z. self-lock. | 30 | |
| 40 | MZNS-012-692 | Nakrętka M12 kl.10 oc. kołnierzowa | Nut M12 cl. 10.9 z. collar | 12 | |
| 41 | MZNS-014-004 | Nakrętka M14 kl. 8 oc. samozab. | Nut M14 cl. 8 z. self-lock. | 4 | |
| 42 | MZPP-010-001 | Podkładka fi10 oc. | Washer fi10 z. | 12 | |
| 43 | MZPS-008-001 | Podkładka spręż. fi 8,2 oc. | Spring washer fi 8.2 z. | 8 | |
| 44 | MZPS-012-001 | Podkładka spręż. fi12,2 oc. | Spring washer fi12.2 z. | 24 | |
| 45 | MZSE-035-001 | Pierścień osad. Z 35 | Circlip Z 35 | 8 | |
| 46 | MZSI-008-101 | Śruba M 8x 20 kl. 10.9 oc. GRZYB IMB (7380) | Bolt M 8x 20 cl. 10.9 z. ALLEN | 8 | |
| 47 | MZSI-010-009 | Śruba M10x 20 kl. 10.9 oc. GRZYB IMB (7380) | Bolt M10x 20 cl. 10.9 z. ALLEN | 2 | |
| 48 | MZSI-016-041 | Śruba M16x 40 kl. 10.9 oc. IMB. WALC. NISKI | Bolt M16x 40 cl. 10.9 z. ALLEN ROLL. LOW | 11 | |
| 49 | MZSP-010-001 | Śruba M10x 25 kl. 8.8 oc. PODS. | Bolt M10x 25 cl. 8.8 z. square-neck | 2 | |
| 50 | MZSP-010-004 | Śruba M10x 30 kl. 8.8 oc. PODS. | Bolt M10x 30 cl. 8.8 z. Square-neck | 10 | |
| 51 | MZSZ-012-010 | Śruba M12x 25 kl. 8.8 oc. (82105) | Bolt M12x 25 cl. 8.8 z. (82105) | 24 | |
| 52 | MZSZ-012-030 | Śruba specjalna M12x 30 kl.10.9 oc. (0540.03.18.000) | Knurled bolt M12x 30 cl. 10.9 z. | 30 | |
| 53 | MZUO-028-025 | Oring - 28x2,5 | Oring 30x2.5 | 11 | |
| 54 | MZUO-030-001 | Oring - 30x2,5 | Oring - 30x2.5 | 22 | |
| 55 | MZUO-090-001 | Oring - 90x4 | Oring - 90x4 | 6 | |
| 56 | MZUO-142-000 | Oring - 142x4 | Oring 142x4 | 1 | |
| 57 | MZUS-040-072 | Simmering AO - 40x 72x 7 | Simmering AO - 40x 72x 7 | 7 | |
| 58 | MZWB-008-005 | Śruba M 8x 30 kl. 8.8 oc. IMB. STOŻ. | Bolt M 8x 30 cl. 8.8 z. counter-sunk hex | 2 | |
| 59 | MZWP-000-002 | Wpust B 10x 8x 22 | Cut off key B 10x8x22 | 6 | |
| 60 | MZWP-000-003 | Wpust B 10x 8x 30 | Cut off key B 10x8x30 | 1 | |
| 61 | MZWP-010-016 | Wpust B 10x 8x 14 | Cut off key B 10x8x14 | 6 | |

SaMASZ®

2200.01.00.000
Zawieszenie
Suspension unit

# Tab. 6

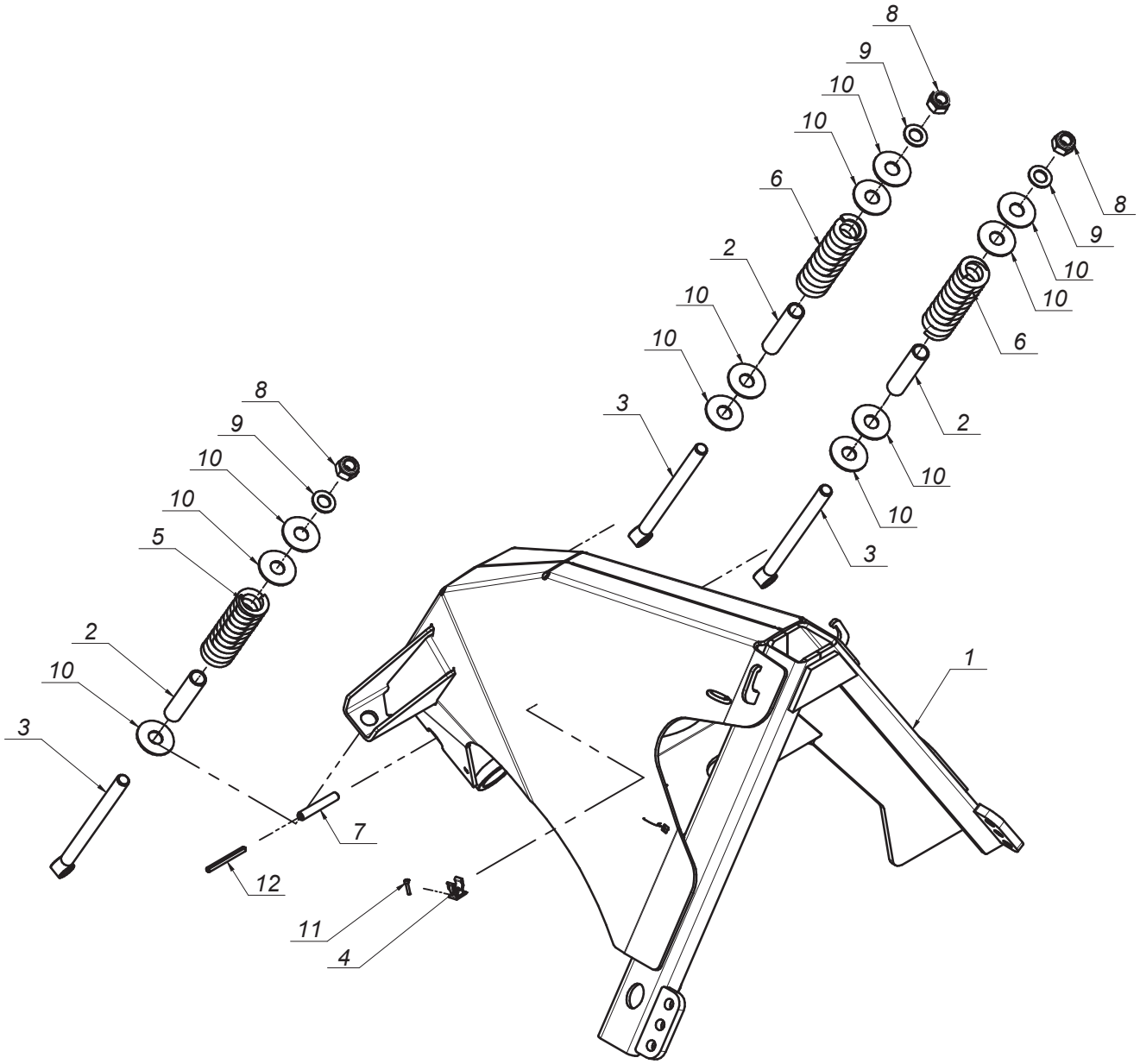

SaMASZ®

# 2200.01.00.000
# Zawieszenie
# Suspension unit

## Tab. 6

| L.p. Item | Numer części Part No. | Nazwa części | Description | Ilość Quantity | Uwagi Notes |
|---|---|---|---|---|---|
| 1 | 2200.01.01.000 | Korpus | Frame body | 1 | |
| 2 | 2200.01.04.000 | Tuleja prowadząca | Pilot bush | 3 | - |
| 3 | 2200.01.07.000 | Śruba kopiowania | Special screw | 3 | |
| 4 | MIIU-015-000 | Uchwyt fi 15 | Clamp fi 15 | 1 | |
| 5 | MISP-009-002 | Sprężyna napinacza fi 9 L= 160 (0105.02.20.000) | Tensioner spring fi 9 L=160 | 1 | |
| 6 | MISP-010-170 | Sprężyna bezpiecznika fi 10 L=170 | Spring fi 10 L=150 | 2 | |
| 7 | MZKK-013-080 | Kołek spręż. fi13x 80 nierdz. | Spring pin fi 13x80 | 1 | |
| 8 | MZNS-020-000 | Nakrętka M20 kl. 8 oc. samozab. | Nut M20 cl. 8.8 z self-lock. | 3 | |
| 9 | MZPP-020-001 | Podkładka fi20 oc. | Washer fi20 z. | 3 | |
| 10 | MZPP-020-003 | Podkładka pow. fi20 (60) oc. | Washer fi22 z. | 11 | |
| 11 | MZSI-004-001 | Śruba M 4x 20 kl. 8.8 oc. IMB. WALC. | Bolt M 4x 20 kl. 8.8 z. Allen socket | 1 | |
| 12 | MZZK-008-013 | Kołek spręż. fi 8x 80 oc. | Spring pin fi 8x80 z. | 1 | |

SaMASZ®

# 2200.03.00.000
# Odciążenie
# Suspension springs

## Tab. 7

| L.p. Item | Numer części Part No. | Nazwa części | Description | Ilość Quantity | Uwagi Notes |
|---|---|---|---|---|---|
| 1 | 0272.01.40.000 | Zaczep sprężyny dp-fi80x14 L-65 | Spring hitch dp-fi80x14 L-65 | 1 | |
| 2 | 2200.03.01.000 | Sprężyna fi 14x80 L=450 | Spring fi 14x80 L=450 | 1 | |
| 3 | 2200.03.02.000 | Łańcuch fi 10x65 L= 345 | Support chain L=660 | 1 | |
| 4 | MIIS-012-150 | Szekla fi 12,5 - 1,5T | Shackle fi 12.5 - 1.5 t | 1 | |
| 5 | MIIS-014-000 | Szekla fi 14 | Shackle fi 14 | 1 | |
| 6 | MIIS-014-001 | Szekla fi 14 - 2T | Shackle fi 14 - 2T | 1 | |
| 7 | MZSZ-020-162 | Śruba M20x160 kl. 8.8 oc. Oczkowa | Eye bolt M20x160 cl. 8.8 z. | 1 | |

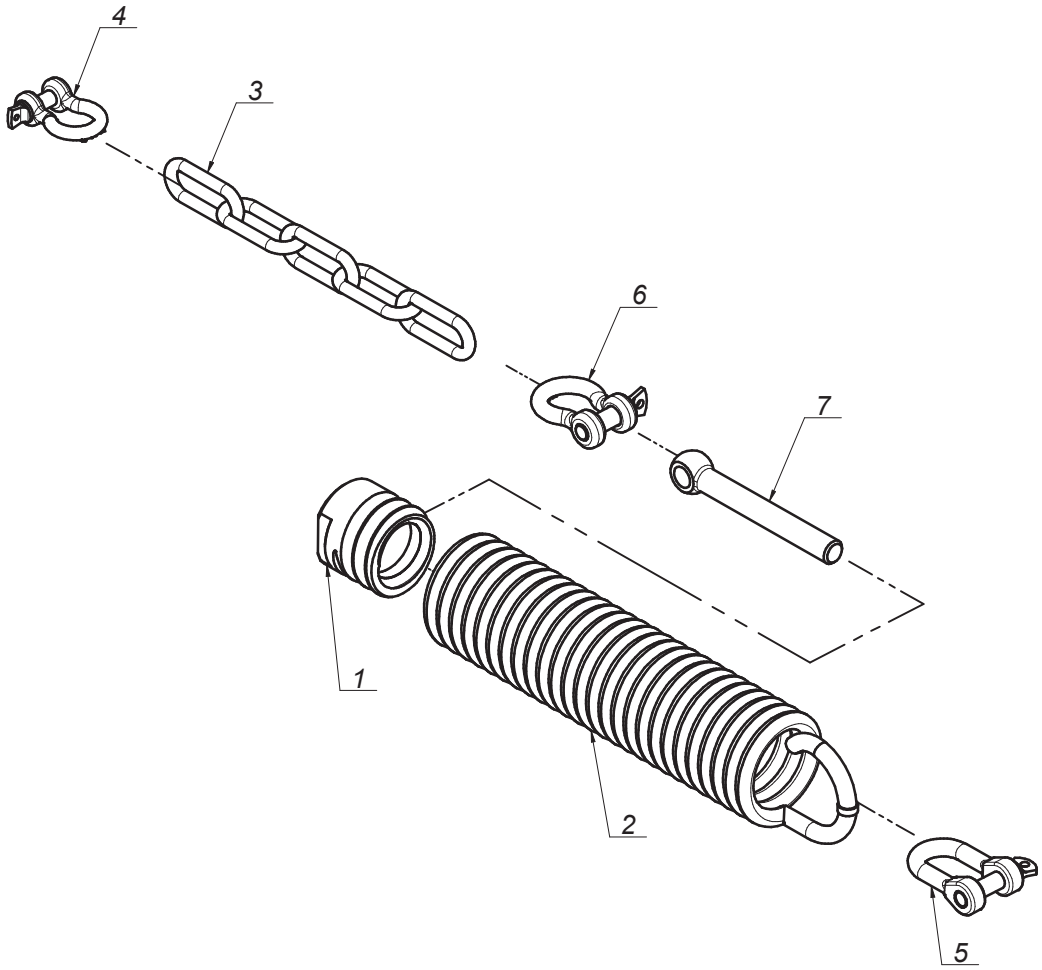

SaMASZ®

# 2200.04.00.000
# Uchwyt odciążenia P
# Support spring mount - right

## Tab. 8

| L.p. Item | Numer części Part No. | Nazwa części | Description | Ilość Quantity | Uwagi Notes |
|---|---|---|---|---|---|
| 1 | 2200.04.01.000 | Mocowanie prawe | Support spring mount - right | 1 | |
| 2 | MZNS-016-007 | Nakrętka M16x1,5 kl. 8 oc. samozab. | Nut M16x1,5 cl. 8.8 z. self-lock. | 2 | |
| 3 | MZPS-016-003 | Podkładka spręż. fi16,3 oc. | Spring washer fi16.3 z. | 2 | |
| 4 | MZSZ-016-071 | Śruba M16x 70 kl. 8.8 oc. (82105) | Bolt M16x 70 cl. 8.8 z. (82105) | 2 | |

Opcja/Option

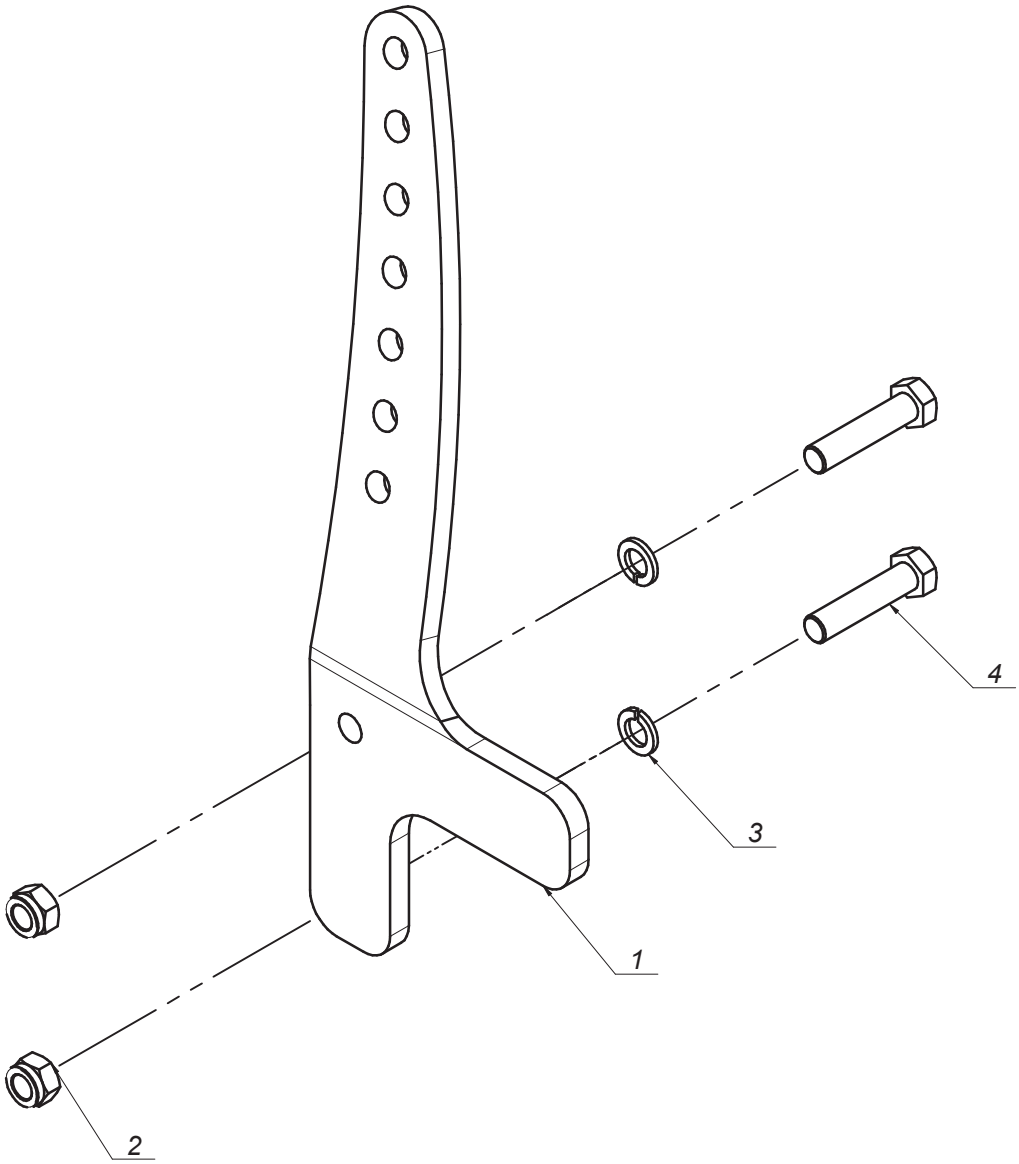

SaMASZ®

# 2200.05.00.000
# Uchwyt odciążenia L
# Support spring mount - left

## Tab. 9

| L.p. Item | Numer części Part No. | Nazwa części | Description | Ilość Quantity | Uwagi Notes |
|---|---|---|---|---|---|
| 1 | 2200.05.01.000 | Mocowanie lewe | Support spring mount - left | 1 | |
| 2 | MZNS-016-007 | Nakrętka M16x1,5 kl. 8 oc. samozab. | Nut M16x1,5 cl. 8.8 z. self-lock. | 2 | |
| 3 | MZPS-016-003 | Podkładka spręż. fi16,3 oc. | Spring washer fi16.3 z. | 2 | |
| 4 | MZSZ-016-071 | Śruba M16x 70 kl. 8.8 oc. (82105) | Bolt M16x 70 cl. 8.8 z. (82105) | 2 | |

## Opcja/Option

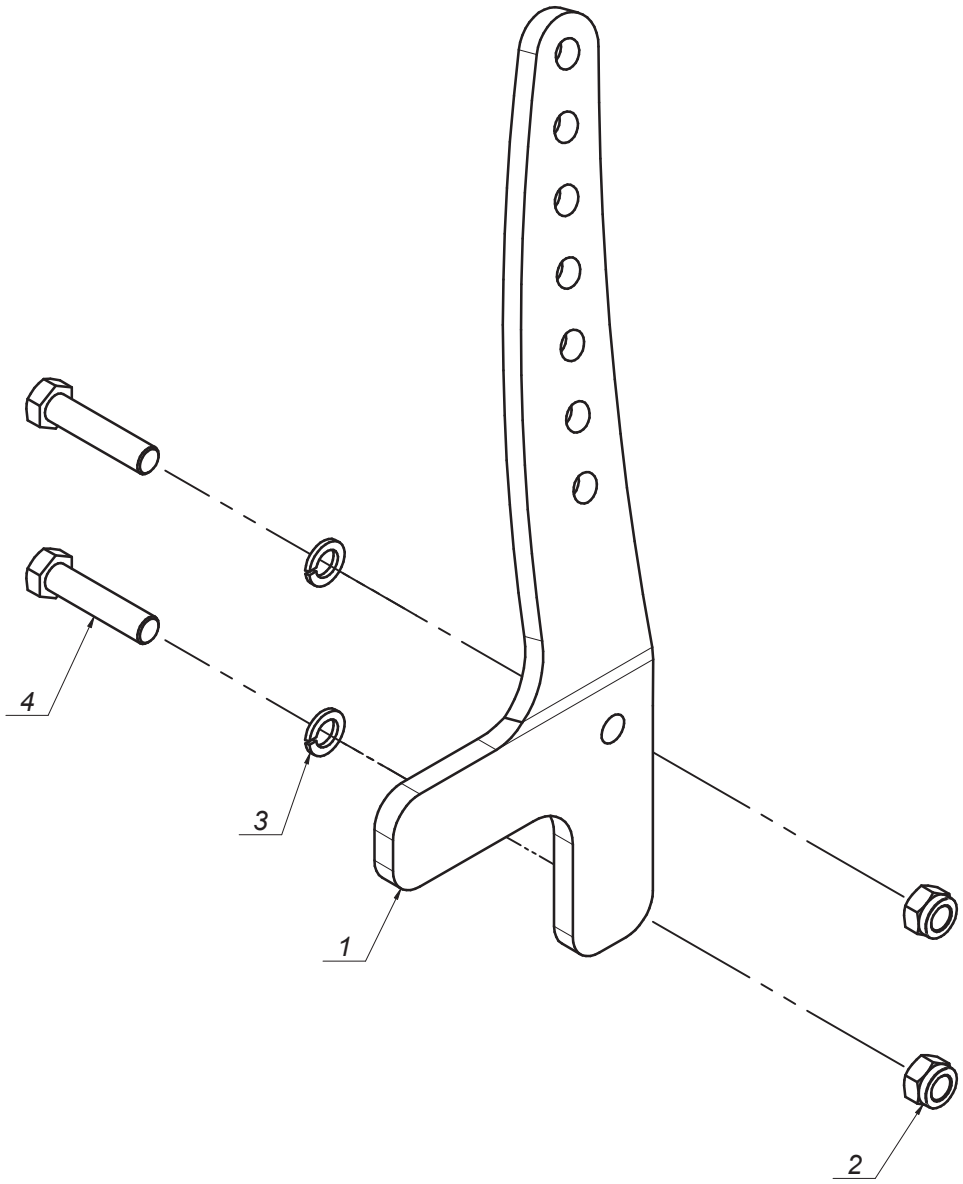

SaMASZ®

# 2200.07.00.000
# Tablice oświetleniowe
# Warning plate

## Tab. 10

| L.p. Item | Numer części Part No. | Nazwa części | Description | Ilość Quantity | Uwagi Notes |
|---|---|---|---|---|---|
| 1 | MIEW-TORO-000 | Wiązka elektryczna świateł | Electric bundle | 1 | |
| 2 | 2200.07.01.000 | Mocowanie tablicy | Warning plate mount | 2 | |
| 3 | MIET-000-007 | Tablica ostrzegawcza jednost. oświetlenie czołowe - prawa | Warning plate - right | 1 | |
| 4 | MIET-000-008 | Tablica ostrzegawcza jednost. oświetlenie czołowe - lewa | Warning plate - left | 1 | |
| 5 | MZNS-006-006 | Nakrętka M 6 kl. 8 oc. samozab. | Nut M 6 cl. 8 z. self-lock. | 6 | |
| 6 | MZNS-008-006 | Nakretka M 8 kl. 8 oc. samozab. | Nut M 8 cl. 8 z. self-lock. | 10 | |
| 7 | MZPP-006-001 | Podkładka fi 6 oc. | Washer fi 6 z. | 12 | |
| 8 | MZPP-008-002 | Podkladka fi 8 oc. | Washer fi 8 z. | 10 | |
| 9 | MZSZ-006-004 | Śruba M 6x 20 kl. 8.8 oc. (82105) | Bolt M 6x 20 cl. 8.8 z. (82105) | 6 | |
| 10 | MZSZ-008-001 | Śruba M 8x 20 kl. 8.8 oc. (82105) | Bolt M 8x 20 cl. 8.8 z. (82105) | 10 | |

Opcja/Option

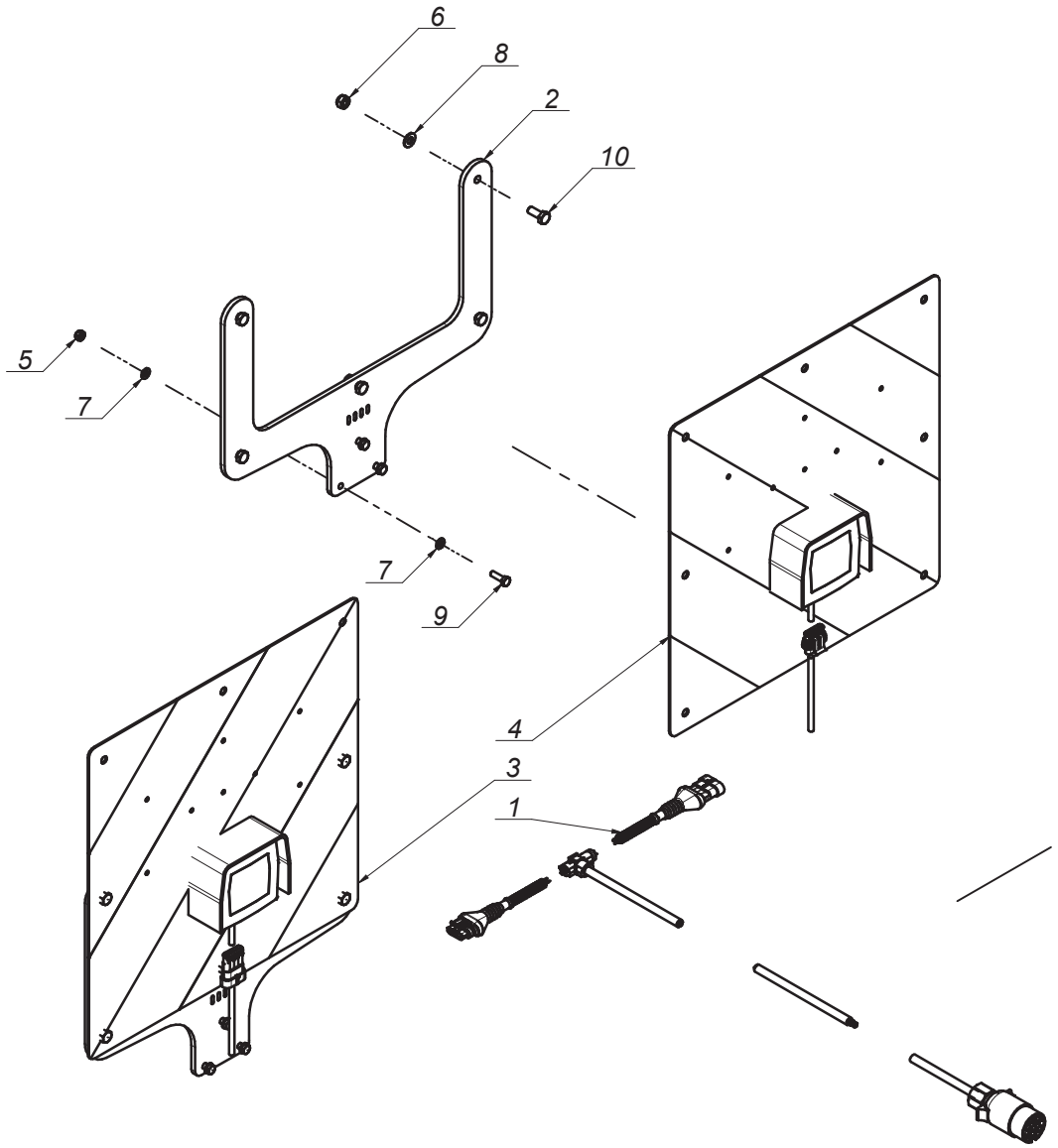

SaMASZ®

# 2200.09.00.000
# Skrzynka na noże
# Knife box

## Tab. 11

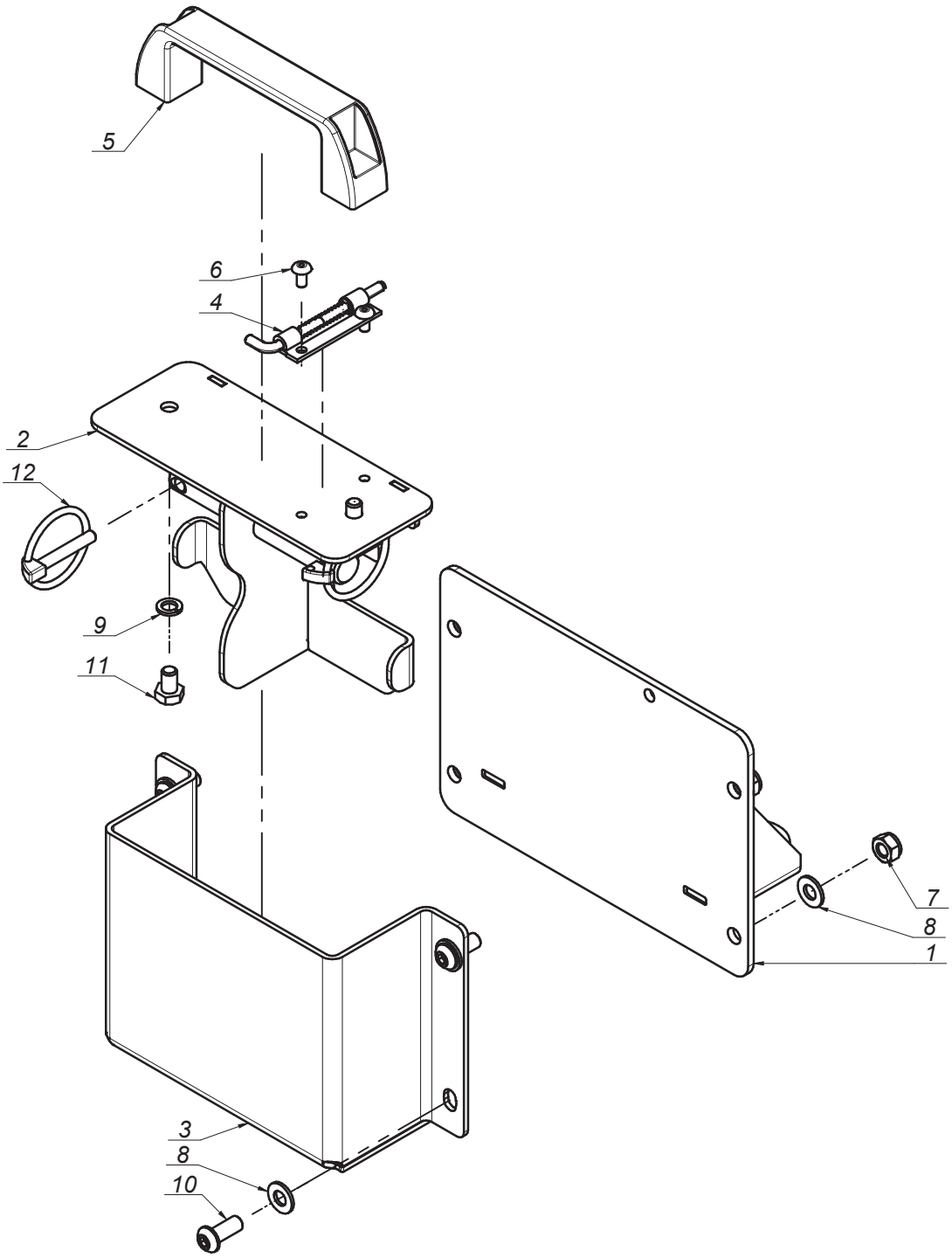

SaMASZ®

# 2200.09.00.000
# Skrzynka na noże
# Knife box

## Tab. 11

| L.p. Item | Numer części Part No. | Nazwa części | Description | Ilość Quantity | Uwagi Notes |
|---|---|---|---|---|---|
| 1 | 2200.09.01.000 | Mocowanie | Mounting bracket | 1 | |
| 2 | 2250.01.08.000 | Szuflada noży | Knife drawer | 1 | |
| 3 | 2250.01.22.000 | Osłona szuflady noży | Side panel | 1 | |
| 4 | MIIZ-049-000 | Zawias chowany 491167 | Hinge | 1 | |
| 5 | MPIU-001-002 | Uchwyt Standardowy 132xM8 | Handle 132xM8 | 1 | |
| 6 | MZIN-000-004 | Nit zrywany fi 5 L= 10 | Rivet fi 5 L=10 | 2 | |
| 7 | MZNS-008-006 | Nakretka M 8 kl. 8 oc. samozab. | Nut M 8 cl. 8 z. self-lock. | 4 | |
| 8 | MZPP-008-002 | Podkladka fi 8 oc. | Washer fi 8 z. | 8 | |
| 9 | MZPS-008-001 | Podkładka spręż. fi 8,2 oc. | Spring washer fi 8.2 z. | 2 | |
| 10 | MZSI-008-101 | Śruba M 8x 20 kl. 10.9 oc. GRZYB IMB (7380) | Bolt M 8x 20 cl. 10.9 z. ALLEN | 4 | |
| 11 | MZSZ-008-011 | Śruba M 8x 12 kl. 8.8 oc. (82105) | Bolt M 8x 12 cl. 8.8 z. (82105) | 2 | |
| 12 | MZZP-000-002 | Zawleczka przetyczka A 6x45 | Cotter pin A 6x45 | 2 | - |

## Opcja/Option

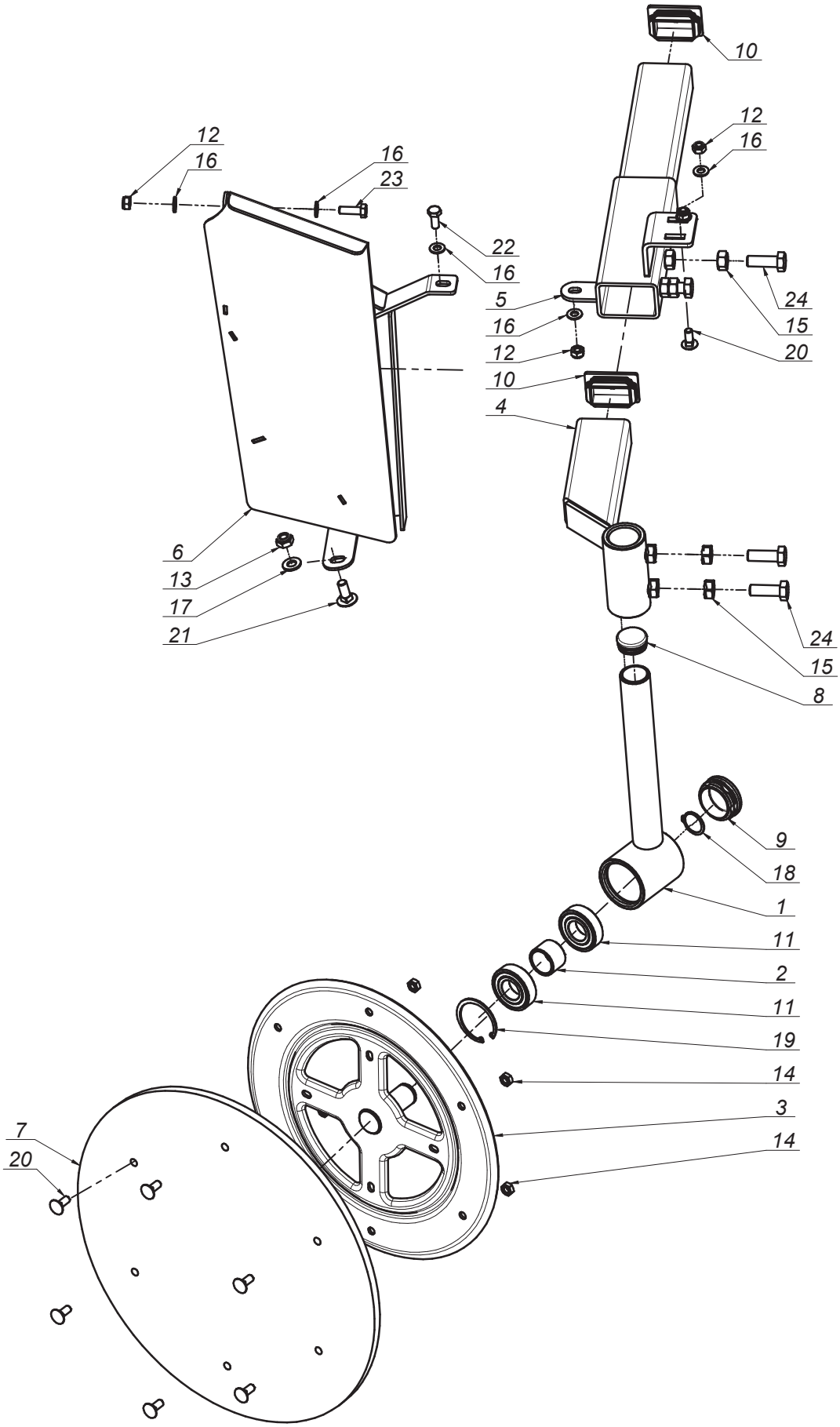

SaMASZ®

# 2200.14.00.002
# Zgarniacz prawy
# Swath guide right

## Tab. 12

| L.p. Item | Numer części Part No. | Nazwa części | Description | Ilość Quantity | Uwagi Notes |
|---|---|---|---|---|---|
| 1 | 0229.06.02.000 | Ramie talerza lewe | Swath guide arm left | 1 | |
| 2 | 0229.06.06.000 | Tuleja dystansowa fi 27,9 | Distance bush fi.25 L-23 | 1 | |
| 3 | 0235.07.05.005 | Tarcza zgarniacza fi355 | Swath guide plate fi355 | 1 | |
| 4 | 2200.14.01.002 | Ramie przesuwne prawe | Swath guide arm right | 1 | |
| 5 | 2200.14.02.002 | Mocowanie zgarniacza prawe | Swath guide mount - right | 1 | |
| 6 | 2200.14.03.002 | Osłona wąska prawa | Swath plate - right | 1 | |
| 7 | MIHK-420-000 | Tarcza gumowa fi420x10 (0235.07.06.005) | Rubber plate fi420x10 (0235.07.06.005) | 1 | |
| 8 | MITZ-034-000 | Zaślepka plastik ok 34x1 - 111065 | Plastic plug 34x1 round | 1 | |
| 9 | MITZ-050-001 | Zaślepka plastik ok 50x1.0-3.0 - 111068 | Plastic plug fi 50x1.0-3.0 - 111068 | 1 | |
| 10 | MITZ-060-003 | Zaślepka plastik prost 60x40x3-5 | Plastic plug 60x40x3 square | 2 | |
| 11 | MZLZ-005-008 | Łożysko 6205 2RS | Bearing 6205 2RS | 2 | |
| 12 | MZNS-008-006 | Nakretka M 8 kl. 8 oc. samozab. | Nut M 8 cl. 8 z. self-lock. | 4 | |
| 13 | MZNS-010-002 | Nakrętka M10 kl. 8 oc. samozab. | Nut M10 cl. 8 z. self-lock. | 1 | |
| 14 | MZNZ-008-001 | Nakrętka M 8 kl. 8 oc. | Nut M 8 cl. 8 z. | 6 | |
| 15 | MZNZ-012-002 | Nakrętka M12 kl. 8 oc. | Nut M12 cl. 8 z. | 4 | |
| 16 | MZPP-008-002 | Podkładka fi 8 oc. | Washer fi 8 z. | 6 | |
| 17 | MZPP-010-001 | Podkładka fi10 oc. | Washer fi10 z. | 1 | |
| 18 | MZSE-025-001 | Pierścień osad. Z 25 | Circlip Z 25 | 1 | |
| 19 | MZSE-052-001 | Pierścień osad. W 52 | Circlip W 52 | 1 | |
| 20 | MZSP-008-001 | Śruba M 8x 20 kl. 8.8 oc. PODS. | Bolt M 8x20 cl. 8.8 z. Square-neck | 8 | |
| 21 | MZSP-010-001 | Śruba M10x 25 kl. 8.8 oc. PODS. | Bolt M10x 25 cl. 8.8 z. square-neck | 1 | |
| 22 | MZSZ-008-001 | Śruba M 8x 20 kl. 8.8 oc. (82105) | Bolt M 8x 20 cl. 8.8 z. (82105) | 1 | |
| 23 | MZSZ-008-009 | Śruba M 8x 25 kl. 8.8 oc. (82105) | Bolt M 8x 25 cl. 8.8 z. (82105) | 1 | |
| 24 | MZSZ-012-003 | Śruba M12x 35 kl. 8.8 oc. (82105) | Bolt M12x 35 cl. 8.8 z. (82105) | 4 | |

SaMASZ

# 2200.15.00.002
# Zgarniacz lewy
# Swath guide left

## Tab. 13

Opcja/Option

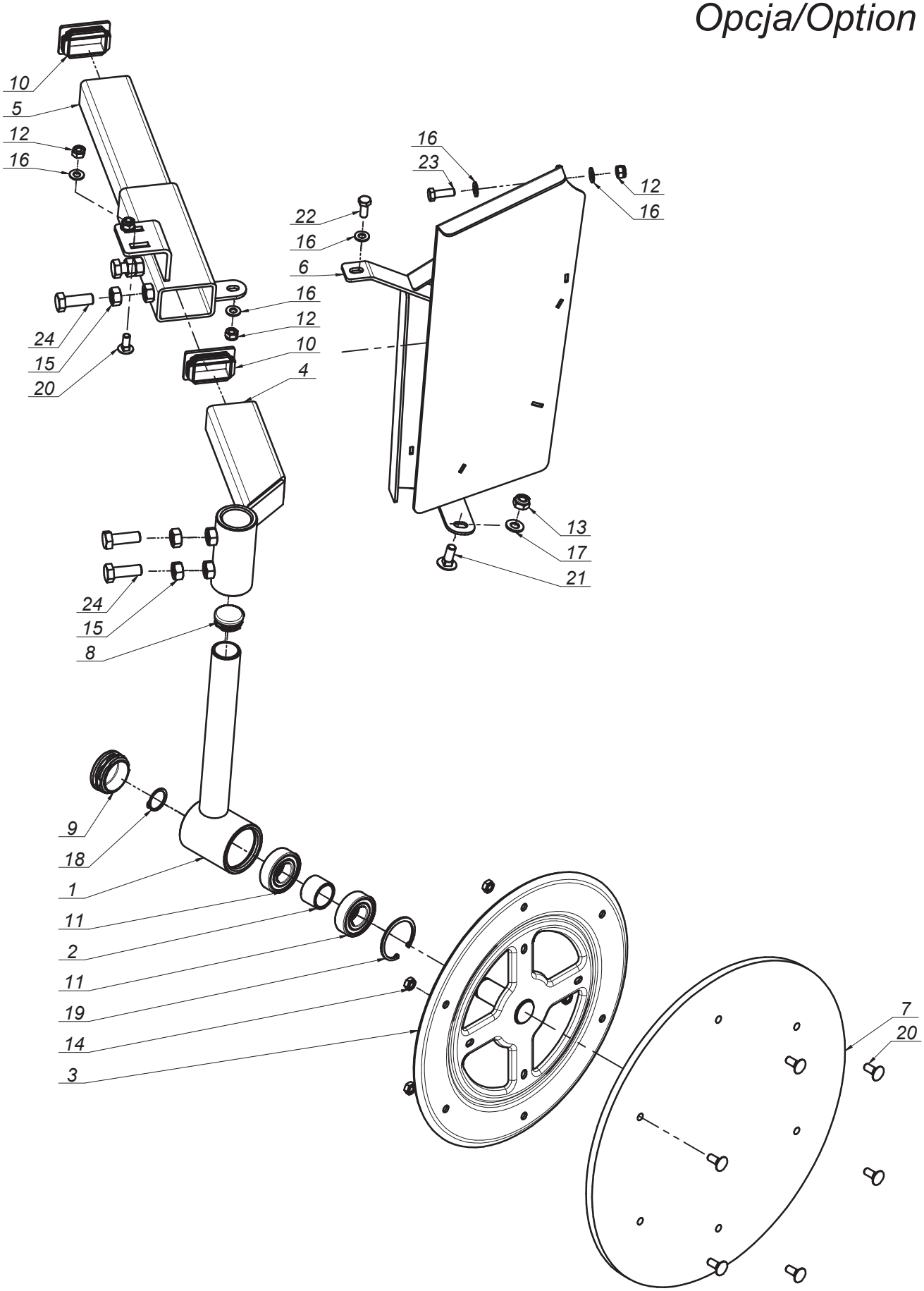

SaMASZ®

# 2200.15.00.002
# Zgarniacz lewy
# Swath guide left

## Tab. 13

| L.p. Item | Numer części Part No. | Nazwa części | Description | Ilość Quantity | Uwagi Notes |
|---|---|---|---|---|---|
| 1 | 0229.06.02.000 | Ramie talerza lewe | Swath guide arm left | 1 | |
| 2 | 0229.06.06.000 | Tuleja dystansowa fi 27,9 | Distance bush fi.25 L-23 | 1 | |
| 3 | 0235.07.05.005 | Tarcza zgarniacza fi355 | Swath guide plate fi355 | 1 | |
| 4 | 2200.15.01.002 | Ramie przesuwne lewe | Swath guide bracket | 1 | |
| 5 | 2200.15.02.002 | Mocowanie zgarniacza lewe | Swath guide mount - left | 1 | |
| 6 | 2200.15.03.002 | Osłona wąska lewa | Swath plate - left | 1 | |
| 7 | MIHK-420-000 | Tarcza gumowa fi420x10 (0235.07.06.005) | Rubber plate fi420x10 (0235.07.06.005) | 1 | |
| 8 | MITZ-034-000 | Zaślepka plastik ok 34x1 - 111065 | Plastic plug 34x1 round | 1 | |
| 9 | MITZ-050-001 | Zaślepka plastik ok 50x1.0-3.0 - 111068 | Plastic plug fi 50x1.0-3.0 - 111068 | 1 | |
| 10 | MITZ-060-003 | Zaślepka plastik prost 60x40x3-5 | Plastic plug 60x40x3 square | 2 | |
| 11 | MZLZ-005-008 | Łożysko 6205 2RS | Bearing 6205 2RS | 2 | |
| 12 | MZNS-008-006 | Nakretka M 8 kl. 8 oc. samozab. | Nut M 8 cl. 8 z. self-lock. | 4 | |
| 13 | MZNS-010-002 | Nakrętka M10 kl. 8 oc. samozab. | Nut M10 cl. 8 z. self-lock. | 1 | |
| 14 | MZNZ-008-001 | Nakrętka M 8 kl. 8 oc. | Nut M 8 cl. 8 z. | 6 | |
| 15 | MZNZ-012-002 | Nakrętka M12 kl. 8 oc. | Nut M12 cl. 8 z. | 4 | |
| 16 | MZPP-008-002 | Podkładka fi 8 oc. | Washer fi 8 z. | 6 | |
| 17 | MZPP-010-001 | Podkładka fi10 oc. | Washer fi10 z. | 1 | |
| 18 | MZSE-025-001 | Pierścień osad. Z 25 | Circlip Z 25 | 1 | |
| 19 | MZSE-052-001 | Pierścień osad. W 52 | Circlip W 52 | 1 | |
| 20 | MZSP-008-001 | Sruba M 8x 20 kl. 8.8 oc. PODS. | Bolt M 8x20 cl. 8.8 z. Square-neck | 8 | |
| 21 | MZSP-010-001 | Sruba M10x 25 kl. 8.8 oc. PODS. | Bolt M10x 25 cl. 8.8 z. square-neck | 1 | |
| 22 | MZSZ-008-001 | Sruba M 8x 20 kl. 8.8 oc. (82105) | Bolt M 8x 20 cl. 8.8 z. (82105) | 1 | |
| 23 | MZSZ-008-009 | Sruba M 8x 25 kl. 8.8 oc. (82105) | Bolt M 8x 25 cl. 8.8 z. (82105) | 1 | |
| 24 | MZSZ-012-003 | Sruba M12x 35 kl. 8.8 oc. (82105) | Bolt M12x 35 cl. 8.8 z. (82105) | 4 | |

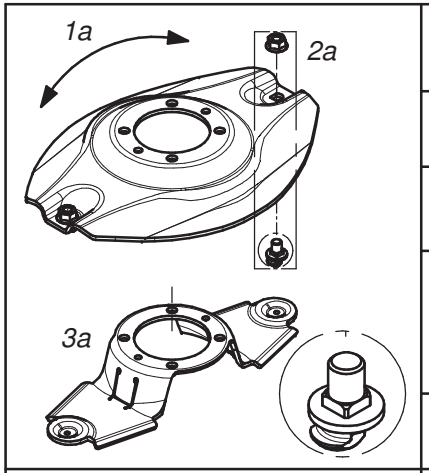


| Dysk roboczy z obsadą noża M12 z pazurem i kwadratem | | | Working disc with knife holder M12 - flange square | |
|---|---|---|---|---|
| Lp.<br>Item | Numer części<br>Part No. | Nazwa części | Description | Ilość w kpl.<br>Quantity for set |
| 1a | 0619.14.04.007 | Dysk roboczy | Working disc | 1 |
| 2a | MZNS-012-692 | Nakrętka M12 kl.10 oc. kołnierzowa | Nut M12 cl. 10.9 z. collar | 2 |
| | MIIO-003-012 | Obsada M12 z pazurem - typ 2<br>(0619.14.05.007) | Knife holder pin M12 - flange - type 2<br>(0619.14.05.007) | |
| 3a | 0619.14.06.007 | Trzymak nożowy | Knife holder | 1 |

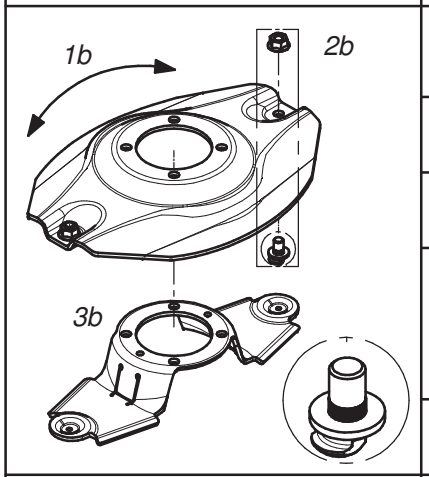


| Dysk roboczy z obsadą noża M12 z pazurem i moletem | | | Working disc with knife holder M12 - flange | |
|---|---|---|---|---|
| Lp.<br>Item | Numer części<br>Part No. | Nazwa części | Description | Ilość w kpl.<br>Quantity for set |
| 1b | 0540.03.04.002 | Dysk roboczy | Working disc | 1 |
| 2b | MZNS-012-692 | Nakrętka M12 kl.10 oc. kołnierzowa | Nut M12 cl. 10.9 z. collar | 2 |
| | MIIO-002-012 | Obsada M12 z pazurem<br>(0540.03.24.003) | Knife holder pin M12 - flange<br>(0540.03.24.003) | |
| 3b | 0619.14.06.007 | Trzymak nożowy | Knife holder | 1 |

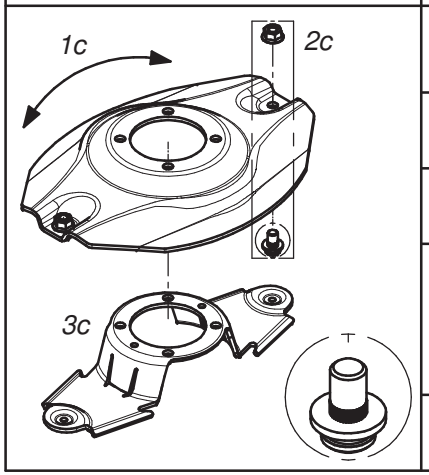


| Dysk roboczy z obsadą noża M12 (kpl.) | | | Working disc with knife holder M12 (set) | |
|---|---|---|---|---|
| Lp.<br>Item | Numer części<br>Part No. | Nazwa części | Description | Ilość w kpl.<br>Quantity for set |
| 1c | 0540.03.04.002 | Dysk roboczy | Working disc | 1 |
| 2c | MZNS-012-692 | Nakrętka M12 kl.10 oc. kołnierzowa | Nut M12 cl. 10.9 z. collar | 2 |
| | MIIO-001-012 | Obsada noża M12<br>(0225.05.20.001) | Knife holder pin M12<br>(0225.05.20.001) | |
| 3c | 0540.03.20.002 | Trzymak nożowy | Knife holder | 1 |

SaMASZ

Zamienność dysków roboczych
Optional working discs

A

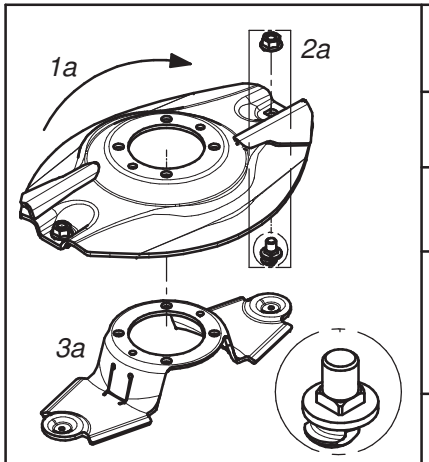


| Dysk roboczy z z podbiciem, obsada noża M12 z pazurem i kwadratem - prawy (kpl.) | | | Working disc with instep, knife holder M12 flange square - right (set) | |
|---|---|---|---|---|
| Lp. Item | Numer części Part No. | Nazwa części | Description | Ilość w kpl. Quantity for set |
| 1a | 0619.14.21.007 | Dysk roboczy z podbiciem - prawy | Working disc with instep - right | 1 |
| 2a | MZNS-012-692 | Nakrętka M12 kl.10 oc. kołnierzowa | Nut M12 cl. 10.9 z. collar | 2 |
| | MIIO-003-012 | Obsada M12 z pazurem - typ 2 (0619.14.05.007) | Knife holder pin M12 - flange - type 2 (0619.14.05.007) | |
| 3a | 0619.14.06.007 | Trzymak nożowy | Knife holder | 1 |

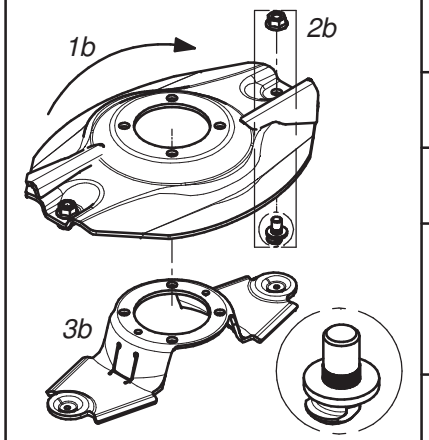


| Dysk roboczy z z podbiciem, obsada noża M12 z pazurem i moletem - prawy (kpl.) | | | Working disc with instep, knife holder M12 flange - right (set) | |
|---|---|---|---|---|
| Lp. Item | Numer części Part No. | Nazwa części | Description | Ilość w kpl. Quantity for set |
| 1b | 0540.03.35.002 | Dysk roboczy z podbiciem - prawy | Working disc with instep - right | 1 |
| 2b | MZNS-012-692 | Nakrętka M12 kl.10 oc. kołnierzowa | Nut M12 cl. 10.9 z. collar | 2 |
| | MIIO-002-012 | Obsada M12 z pazurem (0540.03.24.003) | Knife holder pin M12 - flange (0540.03.24.003) | |
| 3b | 0619.14.06.007 | Trzymak nożowy | Knife holder | 1 |

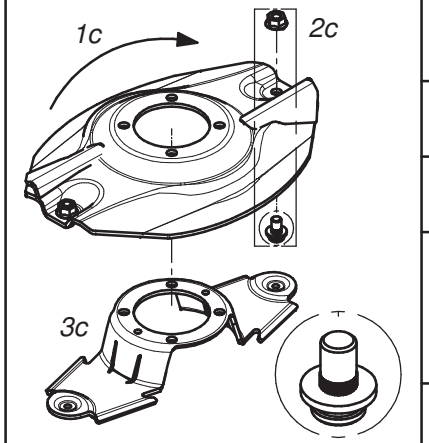


| Dysk roboczy z podbiciem - prawy (kpl.) | | | Working disc with instep - right (set) | |
|---|---|---|---|---|
| Lp. Item | Numer części Part No. | Nazwa części | Description | Ilość w kpl. Quantity for set |
| 1c | 0540.03.35.002 | Dysk roboczy z podbiciem - prawy | Working disc with instep - right | 1 |
| 2c | MZNS-012-692 | Nakrętka M12 kl.10 oc. kołnierzowa | Nut M12 cl. 10.9 z. collar | 2 |
| | MIIO-001-012 | Obsada noża M12 (0225.05.20.001) | Knife holder pin M12 (0225.05.20.001) | |
| 3c | 0540.03.20.002 | Trzymak nożowy | Knife holder | 1 |

SaMASZ®

Zamienność dysków roboczych
Optional working discs

B

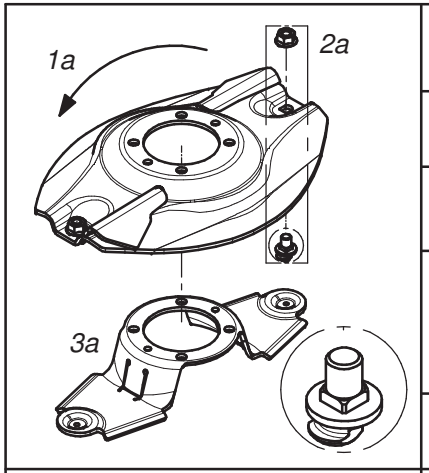


| Dysk roboczy z z podbiciem, obsada noża M12 z pazurem i kwadratem - lewy (kpl.) | | | Working disc with instep, knife holder M12 flange square - left (set) | |
|---|---|---|---|---|
| Lp. Item | Numer części Part No. | Nazwa części | Description | Ilość w kpl. Quantity for set |
| 1a | 0619.14.22.007 | Dysk roboczy z podbiciem - lewy | Working disc with instep - left | 1 |
| 2a | MZNS-012-692 | Nakrętka M12 kl.10 oc. kołnierzowa | Nut M12 cl. 10.9 z. collar | 2 |
| | MIIO-003-012 | Obsada M12 z pazurem - typ 2 (0619.14.05.007) | Knife holder pin M12 - flange - type 2 (0619.14.05.007) | |
| 3a | 0619.14.06.007 | Trzymak nożowy | Knife holder | 1 |

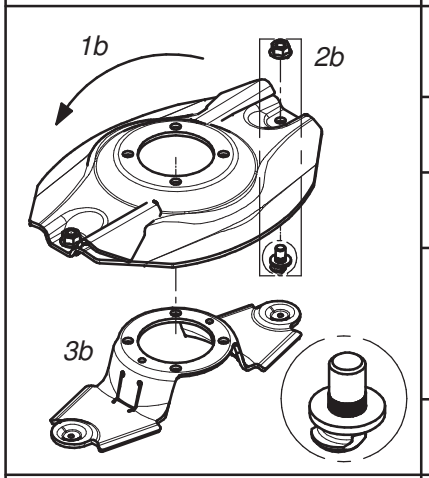


| Dysk roboczy z z podbiciem, obsada noża M12 z pazurem i moletem - lewy (kpl.) | | | Working disc with instep, knife holder M12 flange - left (set) | |
|---|---|---|---|---|
| Lp. Item | Numer części Part No. | Nazwa części | Description | Ilość w kpl. Quantity for set |
| 1b | 0540.03.34.002 | Dysk roboczy z podbiciem - lewy | Working disc with instep - left | 1 |
| 2b | MZNS-012-692 | Nakrętka M12 kl.10 oc. kołnierzowa | Nut M12 cl. 10.9 z. collar | 2 |
| | MIIO-002-012 | Obsada M12 z pazurem (0540.03.24.003) | Knife holder pin M12 - flange (0540.03.24.003) | |
| 3b | 0619.14.06.007 | Trzymak nożowy | Knife holder | 1 |

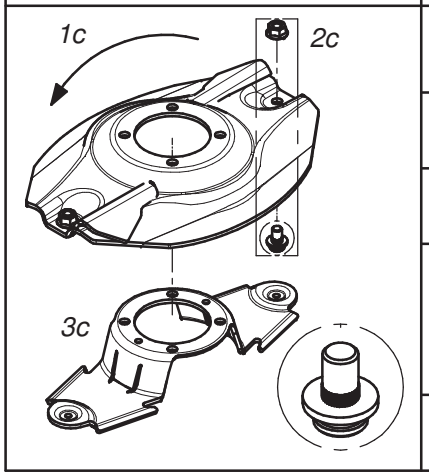


| Dysk roboczy z podbiciem - lewy (kpl.) | | | Working disc with instep - left (set) | |
|---|---|---|---|---|
| Lp. Item | Numer części Part No. | Nazwa części | Description | Ilość w kpl. Quantity for set |
| 1c | 0540.03.34.002 | Dysk roboczy z podbiciem - lewy | Working disc with instep - left | 1 |
| 2c | MZNS-012-692 | Nakrętka M12 kl.10 oc. kołnierzowa | Nut M12 cl. 10.9 z. collar | 2 |
| | MIIO-001-012 | Obsada noża M12 (0225.05.20.001) | Knife holder pin M12 (0225.05.20.001) | |
| 3c | 0540.03.20.002 | Trzymak nożowy | Knife holder | 1 |

SaMASZ

# Zamienność dysków roboczych
# Optional working discs

C

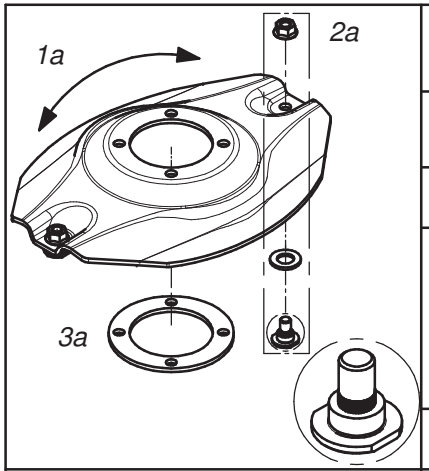


| Opcjonalny dysk roboczy z obsadą na noże (bez szybkiej wymiany) (kpl.) | | | Optional working disc with fixed knife (no quick knife replacment) (set) | |
|---|---|---|---|---|
| Lp. Item | Numer części Part No. | Nazwa części | Description | Ilość w kpl. Quantity for set |
| 1a | 0540.03.04.002 | Dysk roboczy | Working disc | 1 |
| 2a | MZNS-012-692 | Nakrętka M12 kl.10 oc. kołnierzowa | Nut M12 cl. 10.9 z. collar | 2 |
| | MZPP-018-001 | Podkładka ∅18 oc. | Washer ∅18 z. | |
| | MIIO-001-013 | Obsada noża M12 - obsady (0540.13.20.003) | Fixed knife holder M12 (0540.13.20.003) | |
| 3a | 0540.13.24.002 | Dystans dysku | Spacer | 1 |

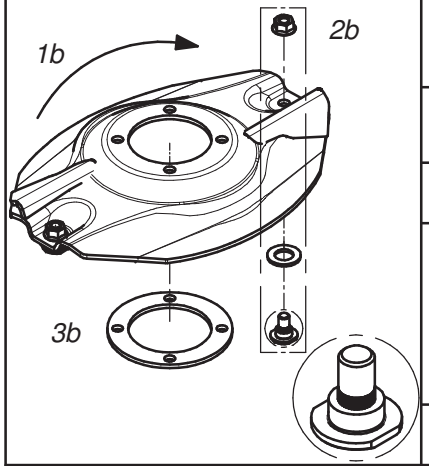


| Opcjonalny dysk roboczy z podbiciem - obsady (bez szybkiej wymiany noży) (kpl.) - prawy | | | Optional working disc with instep and fixed knife (no quick knife replacment) (set) - right | |
|---|---|---|---|---|
| Lp. Item | Numer części Part No. | Nazwa części | Description | Ilość w kpl. Quantity for set |
| 1b | 0540.03.35.002 | Dysk roboczy z podbiciem - prawy | Working disc with instep - right | 1 |
| 2b | MZNS-012-692 | Nakrętka M12 kl.10 oc. kołnierzowa | Nut M12 cl. 10.9 z. collar | 2 |
| | MZPP-018-001 | Podkładka ∅18 oc. | Washer ∅18 z. | |
| | MIIO-001-013 | Obsada noża M12 - obsady (0540.13.20.003) | Fixed knife holder M12 (0540.13.20.003) | |
| 3b | 0540.13.24.002 | Dystans dysku | Spacer | 1 |

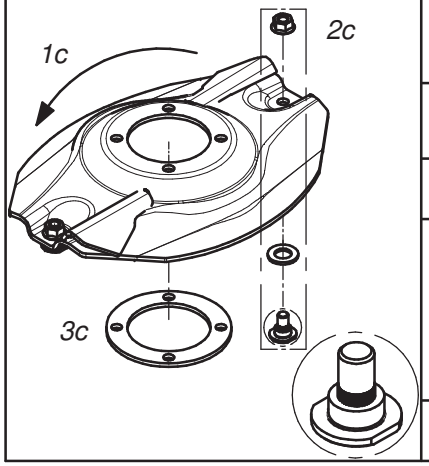


| Opcjonalny dysk roboczy z podbiciem - obsady (bez szybkiej wymiany noży) (kpl.) - lewy | | | Optional working disc with instep and fixed knife (no quick knife replacment) (set) - left | |
|---|---|---|---|---|
| Lp. Item | Numer części Part No. | Nazwa części | Description | Ilość w kpl. Quantity for set |
| 1c | 0540.03.34.002 | Dysk roboczy z podbiciem - lewy | Working disc with instep - left | 1 |
| 2c | MZNS-012-692 | Nakrętka M12 kl.10 oc. kołnierzowa | Nut M12 cl. 10.9 z. collar | 2 |
| | MZPP-018-001 | Podkładka ∅18 oc. | Washer ∅18 z. | |
| | MIIO-001-013 | Obsada noża M12 - obsady (0540.13.20.003) | Fixed knife holder M12 (0540.13.20.003) | |
| 3c | 0540.13.24.002 | Dystans dysku | Spacer | 1 |

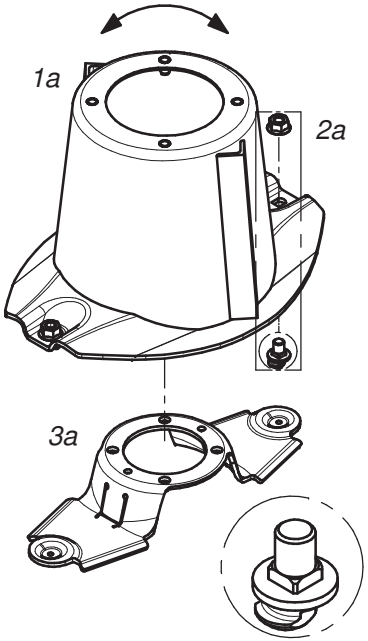


| Dysk roboczy z bębnem, obsada noża M12 z pazurem i kwadratem | | | Working disc with drum, knife holder M12 - flange square (set) | |
|---|---|---|---|---|
| Lp. Item | Numer części Part No. | Nazwa części | Description | Ilość w kpl. Quantity for set |
| 1a | 0619.14.03.007 | Dysk roboczy z bębnem | Working disc with drum | 1 |
| 2a | MZNS-012-692 | Nakrętka M12 kl.10 oc. kołnierzowa | Nut M12 cl. 10.9 z. collar | 2 |
| | MIIO-003-012 | Obsada M12 z pazurem - typ 2 (0619.14.05.007) | Knife holder pin M12 - flange - type 2 (0619.14.05.007) | |
| 3a | 0619.14.06.007 | Trzymak nożowy | Knife holder | 1 |

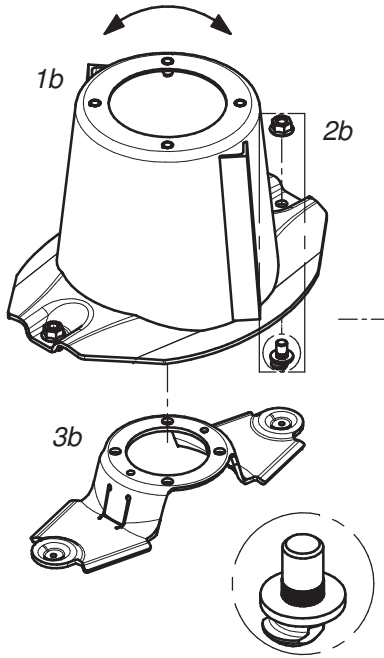


| Dysk roboczy z bębnem, obsada noża M12 z pazurem i moletem | | | Workind disc with drum, knife holder M12 - flange (set) | |
|---|---|---|---|---|
| Lp. Item | Numer części Part No. | Nazwa części | Description | Ilość w kpl. Quantity for set |
| 1b | 0540.03.03.002 | Dysk roboczy z bębnem | Working disc with drum | 1 |
| 2b | MZNS-012-692 | Nakrętka M12 kl.10 oc. kołnierzowa | Nut M12 cl. 10.9 z. collar | 2 |
| | MIIO-002-012 | Obsada M12 z pazurem (0540.03.24.003) | Knife holder pin M12 - flange (0540.03.24.003) | |
| 3b | 0619.14.06.007 | Trzymak nożowy | Knife holder | 1 |

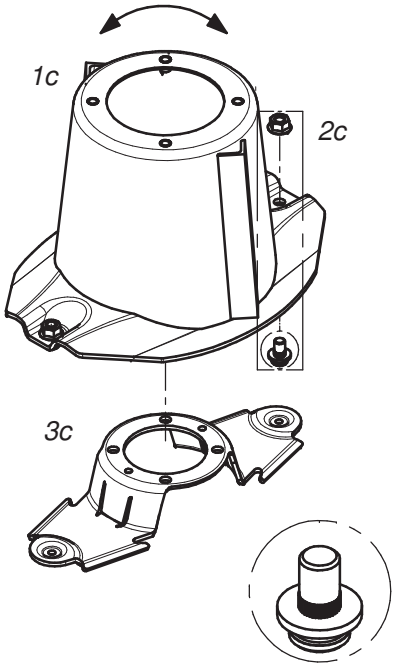


| Dysk roboczy z bębnem (kpl.) | | | Working disc with drum (set) | |
|---|---|---|---|---|
| Lp.<br>Item | Numer części<br>Part No. | Nazwa części | Description | Ilość w kpl.<br>Quantity for set |
| 1c | 0540.03.03.002 | Dysk roboczy z bębnem | Working disc with drum | 1 |
| 2c | MZNS-012-692 | Nakrętka M12 kl.10 oc. kołnierzowa | Nut M12 cl. 10.9 z. collar | 2 |
| | MIIO-001-012 | Obsada noża M12 - trzymak<br>(0225.05.20.001) | Knife holder pin M12<br>(0225.05.20.001) | |
| 3c | 0540.03.20.002 | Trzymak nożowy | Knife holder | 1 |

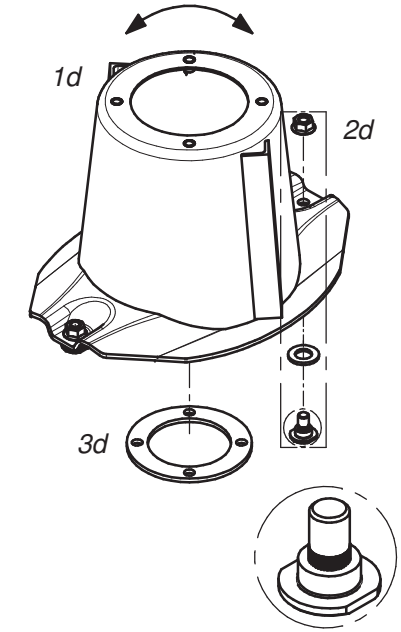


| Dysk roboczy z bębnem, bez szybkiej wymiany noży (kpl.) | | | Workind disc with drum and fixed knife<br>no quick knife replacment(set) | |
|---|---|---|---|---|
| Lp.<br>Item | Numer części<br>Part No. | Nazwa części | Description | Ilość w kpl.<br>Quantity for set |
| 1d | 0540.03.03.002 | Dysk roboczy z bębnem | Working disc with drum | 1 |
| 2d | MZNS-012-692 | Nakrętka M12 kl.10 oc. kołnierzowa | Nut M12 cl. 10.9 z. collar | 2 |
| | MZPP-018-001 | Podkładka ∅18 oc. | Washer ∅18 z. | |
| | MIIO-001-013 | Obsada noża M12 - obsady<br>(0540.13.20.003) | Fixed knife holder M12<br>(0540.13.20.003) | |
| 3d | 0540.13.24.002 | Dystans dysku | Spacer | 1 |

SaMASZ

Zamienność dysków roboczych
Optional working discs

F

| | Nakładki ścieralne | | | Topping plates | |
|---|---|---|---|---|---|
| | Lp.<br>Item | Numer części<br>Part No. | Nazwa części | Description | Ilość w kpl.<br>Quantity for set |
| 1a 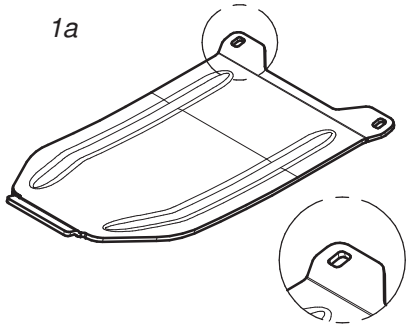 | 1a | 0619.14.13.007 | Nakładka ścieralna współpracuje ze ślizgiem:<br>- 0619.14.02.007<br>- 2110.04.05.001<br>- 2110.05.05.001 | Skid plate to be mounted together with:<br>- 0619.14.12.007 sliding skid<br>- 2110.04.05.001 sliding skid<br>- 2110.05.05.001 sliding skid | 1 |
| 1b 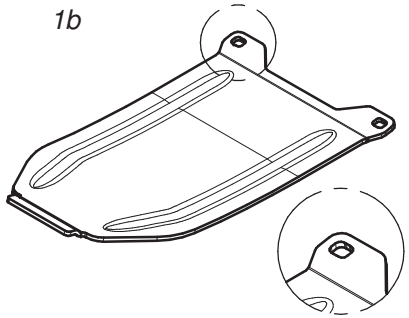 | 1b | 0619.14.14.007 | Nakładka ścieralna skrajna współpracuje ze ślizgiem nr:<br>- 0619.14.11.007 | Topping plate - outer to be mounted together with:<br>- 0619.14.11.007 | 1 |
| 1c 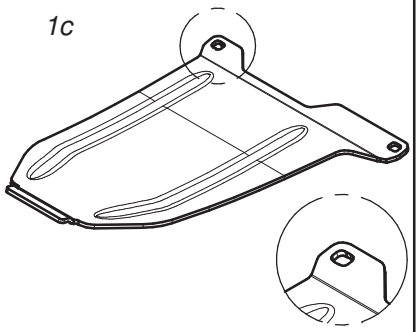 | 1c | 0566.04.04.001 | Nakładka ścieralna skrajna prawa współpracuje ze ślizgiem nr:<br>- 0566.04.02.001 | Right skid plate - outer to be mounted together with:<br>- 0566.04.02.001 sliding skid | 1 |
| 1d 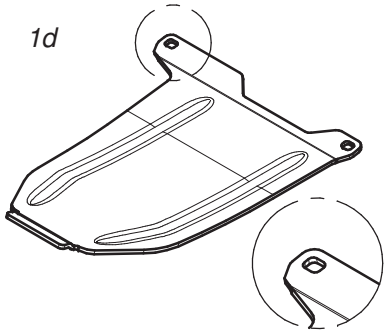 | 1d | 0566.05.04.001 | Nakładka ścieralna skrajna lewa współpracuje ze ślizgiem nr:<br>- 0566.05.02.001 | Left skid plate - outer to be mounted together with:<br>- 0566.05.02.001 sliding skid | 1 |

| | Standardowe nakładki ścieralne | | | Standard skid plates | |
|---|---|---|---|---|---|
| | Lp.<br>Item | Numer części<br>Part No. | Nazwa części | Description | Ilość w kpl.<br>Quantity for set |
| 1a 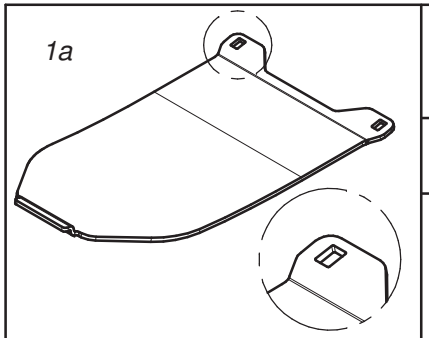 | 1a | 0566.04.03.000 | Nakładka ścieralna współpracuje ze ślizgiem nr:<br>- 0540.03.42.002<br>- 2110.04.05.000<br>- 2110.05.05.000 | Skid plate to be mounted together with:<br>- 0540.03.42.002 sliding skid<br>- 2110.04.05.000 sliding skid<br>- 2110.05.05.000 sliding skid | 1 |
| 1b 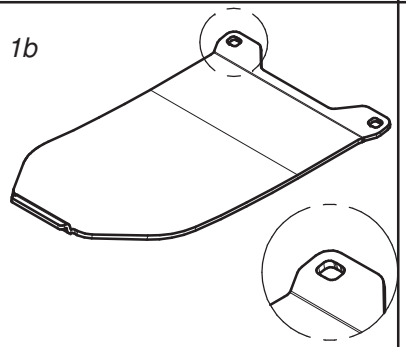 | 1c | 0575.05.07.000 | Nakładka ścieralna skrajna współpracuje ze ślizgiem nr. 0540.03.52.002 | Skid plate - outer to be mounted together with 0540.03.52.002 sliding skid | 1 |
| 1c 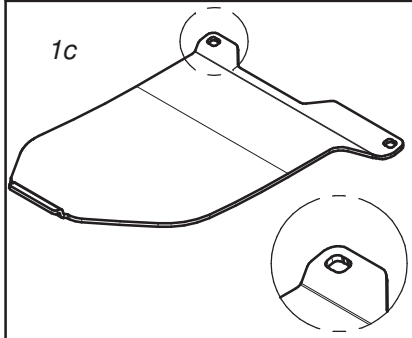 | 1b | 0566.04.04.000 | Nakładka ścieralna skrajna prawa współpracuje ze ślizgiem nr. 0566.04.02.000 | Right skid plate - outer to be mounted together with 0566.04.02.000 sliding skid | 1 |
| 1d 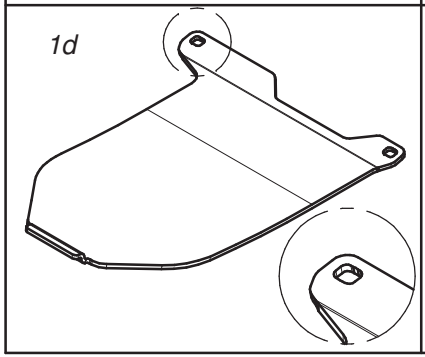 | 1d | 0566.05.04.000 | Nakładka ścieralna skrajna lewa współpracuje ze ślizgiem nr. 0566.05.02.000 | Left skid plate - outer to be mounted together with 0566.05.02.000 sliding skid | 1 |

SaMASZ®

Zamienność nakładek ścieralnych
Optional versions of skid plates

H

| | Opcjonalne płozy wyskoiego koszenia | | | Optional topping plates | |
|---|---|---|---|---|---|
| | Lp.<br>Item | Numer części<br>Part No. | Nazwa części | Description | Ilość w kpl.<br>Quantity for set |
| 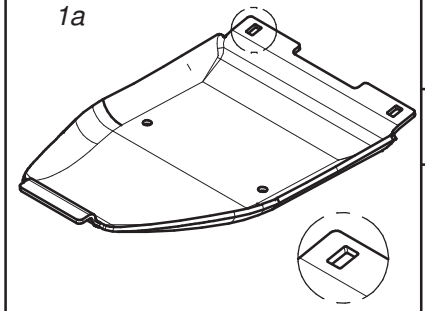 1a | 1a | 0619.14.15.007 | Płoza wysokiego koszenia współpracuje ze ślizgiem nr:<br>- 0619.14.02.007<br>- 2110.04.05.001<br>- 2110.05.05.001 | Topping plate to be mounted together with:<br>- 0619.14.02.007 sliding skid<br>- 2110.04.05.001 sliding skid<br>- 2110.05.05.001 sliding skid | 1 |
| 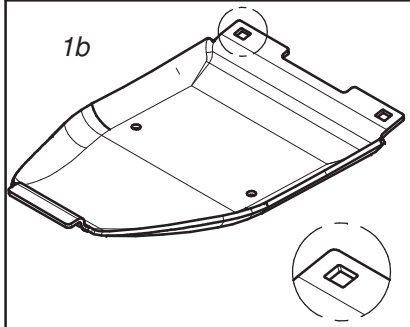 1b | 1b | 0619.14.16.007 | Płoza skrajna wysokiego koszenia współpracuje ze ślizgiem nr:<br>- 0619.14.11.007<br>- 0566.04.02.001<br>- 0566.05.02.001 | Topping plate - outer to be mounted together with:<br>- 0619.14.11.007 sliding skid<br>- 0566.04.02.001 sliding skid<br>- 0566.05.02.001 sliding skid | 1 |
| 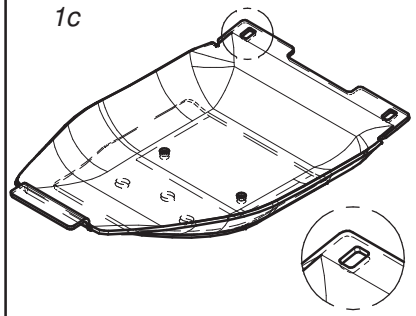 1c | 1c | 0619.14.17.007 | Podwójna płoza wysokiego koszenia współpracuje ze ślizgiem nr:<br>- 0619.14.02.007<br>- 2110.04.05.001<br>- 2110.05.05.001 | Double topping plate to be mounted together with:<br>- 0619.14.02.007 sliding skid<br>- 2110.04.05.001 sliding skid<br>- 2110.05.05.001 sliding skid | 1 |
| 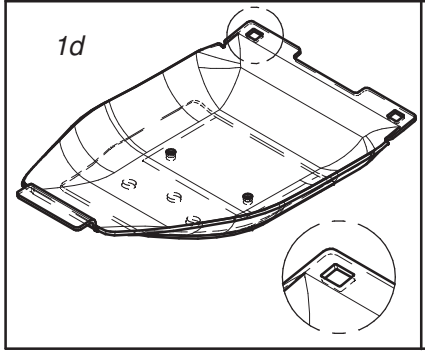 1d | 1d | 0619.14.18.007 | Podwójna płoza skrajna wysokiego koszenia współpracuje ze ślizgiem nr:<br>- 0619.14.11.007<br>- 0566.04.02.001<br>- 0566.05.02.001 | Double topping plate - outer to be mounted together with:<br>- 0619.14.11.007 sliding skid<br>- 0566.04.02.001 sliding skid<br>- 0566.05.02.001 sliding skid | 1 |

| | Opcjonalne płozy wyskoiego koszenia | | | Optional topping plates | |
|---|---|---|---|---|---|
| | Lp.<br>Item | Numer części<br>Part No. | Nazwa części | Description | Ilość w kpl.<br>Quantity for set |
| 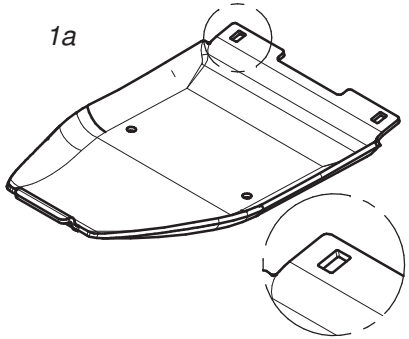 1a | 1a | 0540.03.74.003 | Płoza wysokiego koszenia współpracuje ze ślizgiem nr:<br>- 0540.03.42.002<br>- 2110.04.05.000<br>- 2110.05.05.000 | Topping plate to be mounted together with:<br>- 0540.03.42.002 sliding skid<br>- 2110.04.05.000 sliding skid<br>- 2110.05.05.000 sliding skid | 1 |
| 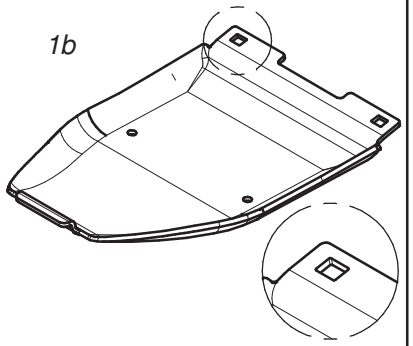 1b | 1b | 0540.03.75.003 | Płoza skrajna wysokiego koszenia współpracuje ze ślizgiem nr. 0540.03.52.002 | Topping plate - outer to be mounted together with 0540.03.52.002 sliding skid | 1 |
| 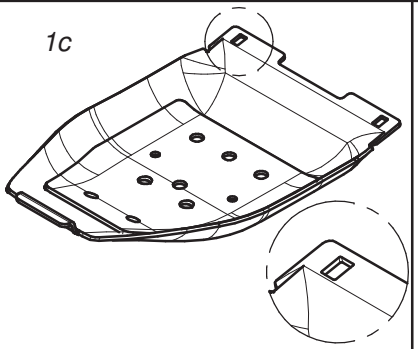 1c | 1c | 0540.03.44.003 | Podwójna płoza wysokiego koszenia współpracuje ze ślizgiem nr:<br>- 0540.03.42.002<br>- 2110.04.05.000<br>- 2110.05.05.000 | Double topping plate to be mounted together with:<br>- 0540.03.42.002 sliding skid<br>- 2110.04.05.000 sliding skid<br>- 2110.05.05.000 sliding skid | 1 |
| 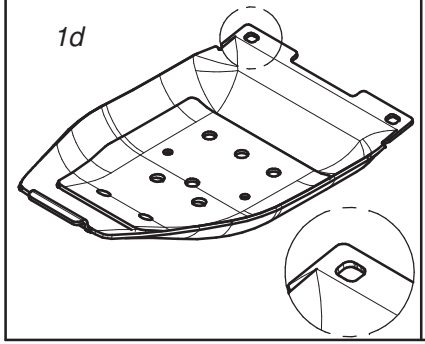 1d | 1d | 0540.03.68.003 | Podwójna płoza skrajna wysokiego koszenia współpracuje ze ślizgiem nr. 0540.03.52.002 | Double topping plate - outer to be mounted together with 0540.03.52.002 sliding skid | 1 |

SaMASZ

Opcjonalne płozy wyskiego koszenia
Optional versions of topping plates

J

# 015–04.101.LS

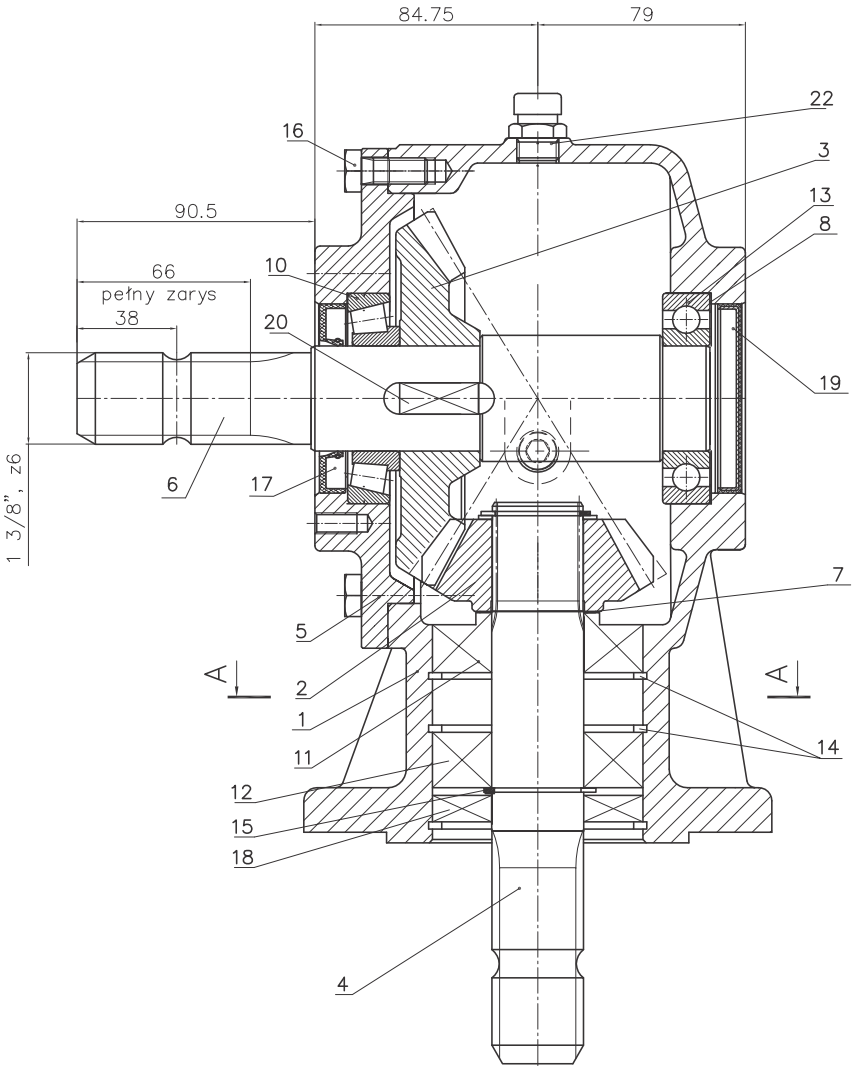


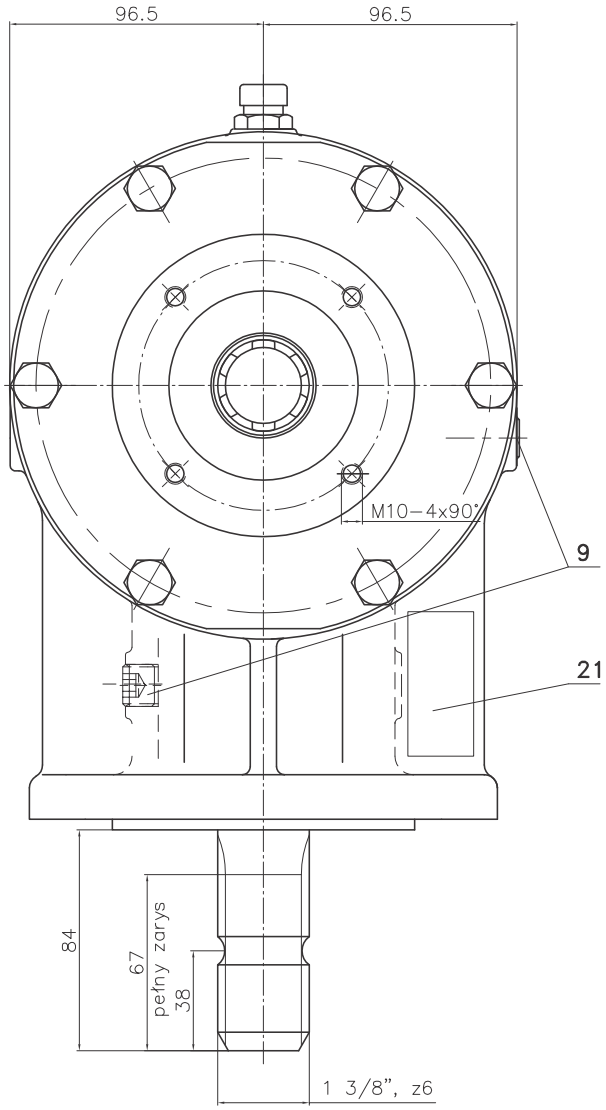


A–A

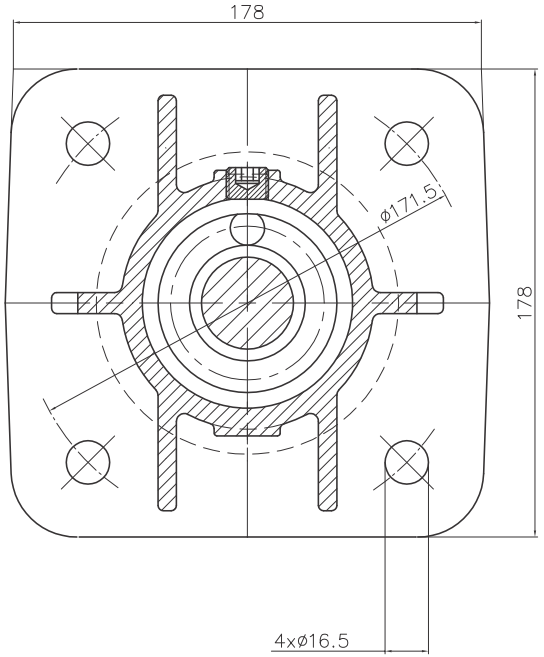


Uwaga:

1. Do zabezpieczenia śrub przed odkręceniem stosować: Loctite 243 lub zamiennik innej firmy.
2. Do uszczelniania i mocowania tabliczki znamionowej stosować: Silikon olejoodporny
3. Przekładnię malować farbą RAL 6018 (jasny zielony) grubość warstwy malarskiej:
   - podkład: 30–45 μm.
   - pokrycie: minimum 50 μm.
4. Przekładnię napełniać olejem przekładniowym SAE 80W/90 API GL–4 w ilości 1L.

| Lp. | Nazwa części | Nr rysunku–normy | Materiał | Ilość | Uwagi | Format |
|---|---|---|---|---|---|---|
| 22 | Odpowietrznik 3/8" | Nostrali & Arnaldo | mod.33A | 1 | | |
| 21 | Tabliczka znamionowa | 015–04.07.03 | | 1 | | A4 |
| 20 | Wpust pryzmatyczny B12x8x30 | PN–M–85005 | | 1 | | |
| 19 | Pokrywka | YJ3800720 | | 1 | Busak–Shamban | |
| 18 | Pierścień uszczelniający AS–35x80x10 | DIN 3760 | | 2 | | |
| 17 | Pierścień uszczelniający AS–40x72x7 | DIN 3760 | | 1 | | |
| 16 | Śruba M10x25–5.6–B–Fe/Zn8c | PN–M–82105 | | 6 | | |
| 15 | Pierścień osadczy spręż. Z35 | PN–M–85111 | | 1 | | |
| 14 | Pierścień osadczy sprężW80 | PN–M–85111 | | 3 | | |
| 13 | Łożysko kulkowe 6208 | PN–M–86100 | | 1 | | |
| 12 | Łożysko kulkowe 6307 | PN–M–86100 | | 1 | | |
| 11 | Łożysko stożkowe 30307 | PN–M–86220 | | 1 | | |
| 10 | Łożysko stożkowe 30208 | PN–M–86220 | | 1 | | |
| 9 | Korek 3/8" (Conico) | Nostrali & Arnaldo | mod.42A | 2 | (DIN 906) | |
| 8 | Podkładka dyst. PS#63x#80xg | DIN 988 | g=.1,.2,.5,1 | | wg. potrzeb | |
| 7 | Podkładka dyst. PS#35x#45xg | DIN 988 | g=.1,.2,.5,1 | | wg. potrzeb | |
| 6 | Wałek wielowypustowy | 090–04.04.02 | 18HGT | 1 | | A4 |
| 5 | Pokrywa | 015–04.05.01 | St5 | 1 | | A3 |
| 4 | Wałek | 015–0406.01 | 18HGT | 1 | | A3 |
| 3 | Koło zębate z=26 | 015–04.03.00 | 18HGT | 1 | | A4 |
| 2 | Zębnik z=16 | 015–04.02.00 | 18HGT | 1 | | A4 |
| 1 | Korpus | 015–01.01.05 | 250 | 1 | | A3 |

# 110-01.111.LS

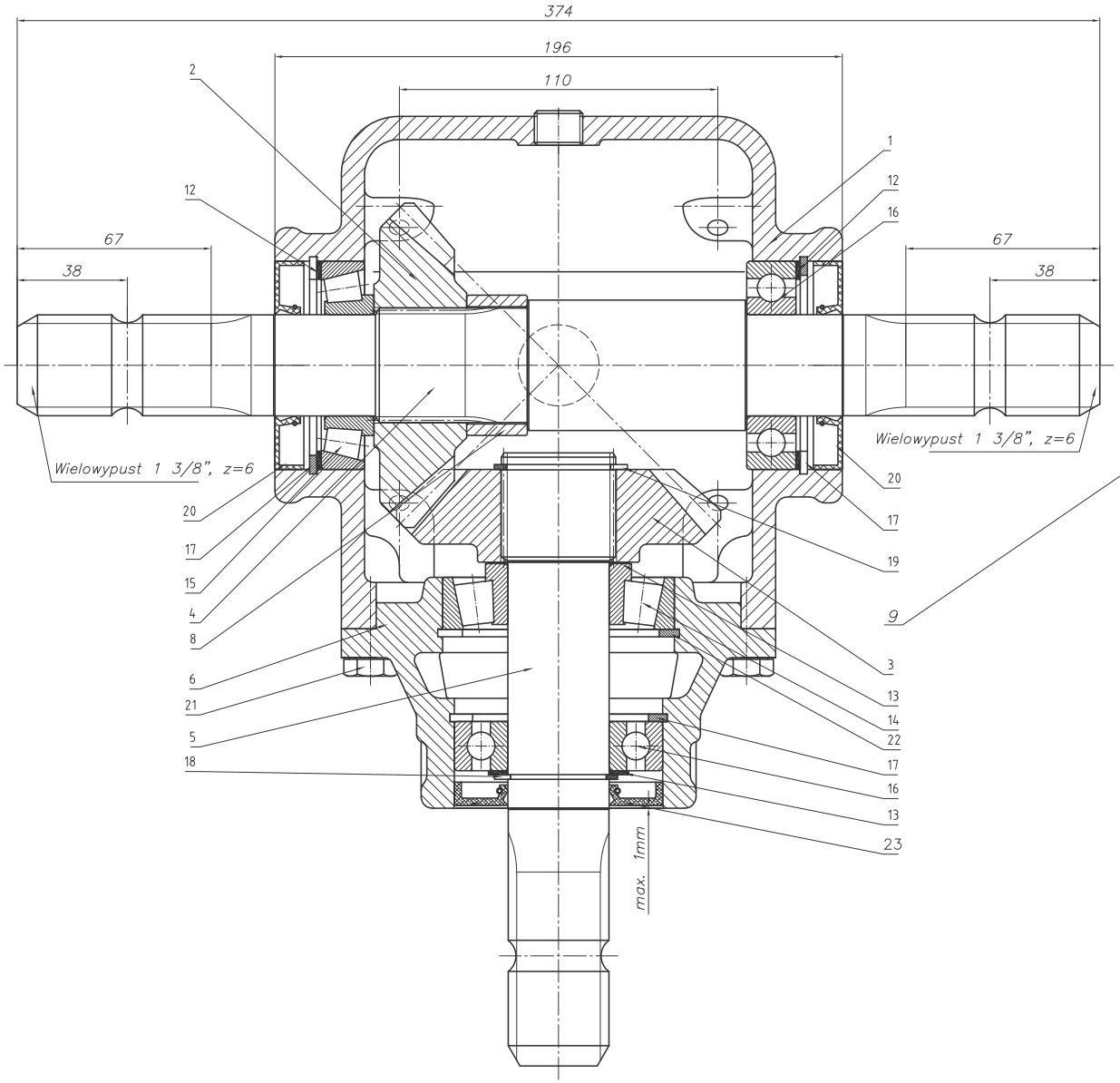


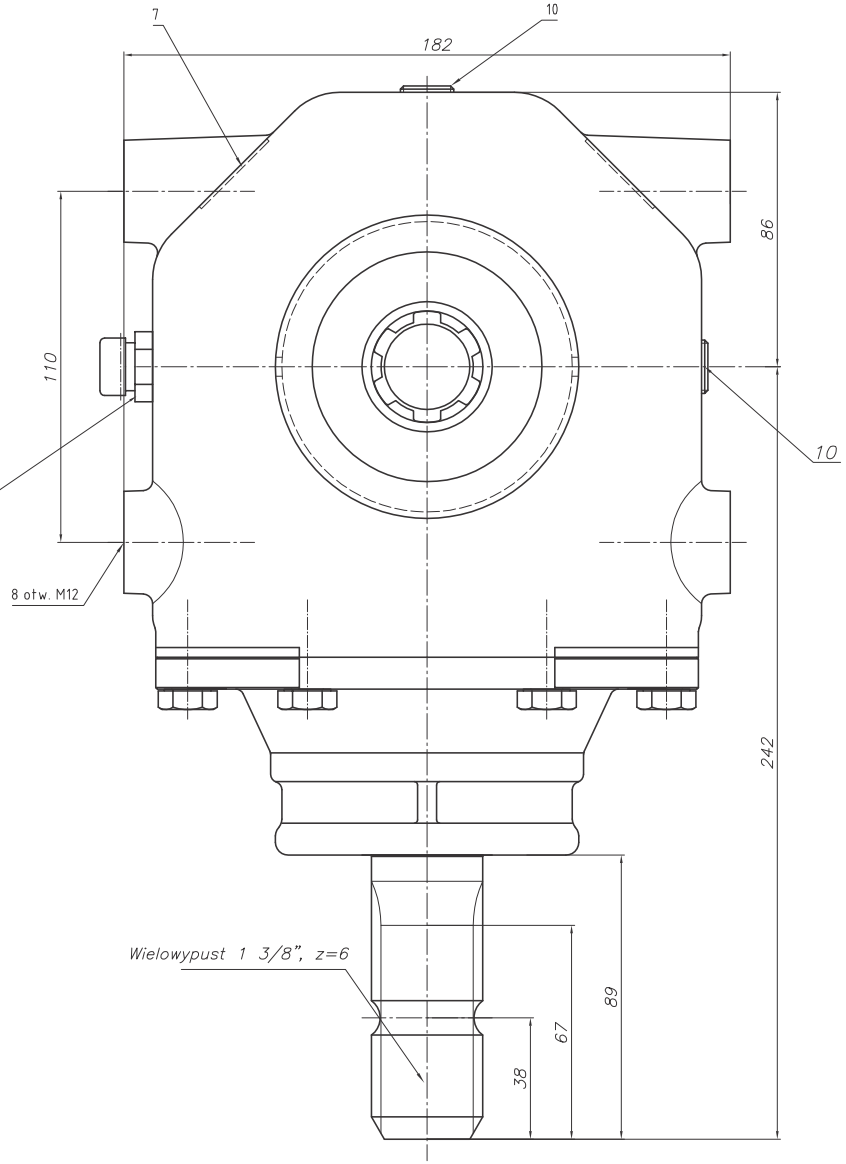


| Parametr | Wartość | Jednostka |
|---|---|---|
| Moc | 44.2 | kW |
| Obroty we. | 540 | obr/min. |
| Obroty wy. | 540 | obr/min. |
| Przełożenie | 1:1 | |
| Moment we. nom | 781.6 | Nm |
| Moment wy. nom. | 781.6 | Nm |
| Ilość oleju | 1.2 | l |
| Gatunek oleju | Transol 680 | |

| Lp. | Nazwa części | Nr rysunku-normy | Materiał | Ilość | Uwagi | Format |
|---|---|---|---|---|---|---|
| 23 | Pierścień uszczel. AS35x72x8 | DIN 3760 | | 1 | | |
| 22 | Pierścień osad. spręż. W80 | PN-M-85111 | | 1 | | |
| 21 | Śruba M10x25-8.8-B-Fe/Zn8c | PN-M-82105 | | 6 | | |
| 20 | Pierścień uszczel. AS35x72x10 | DIN 3760 | | 2 | | |
| 19 | Pierścień osad. spręż. Z40 | PN-M-85111 | | 1 | | |
| 18 | Pierścień osad. spręż. Z35 | PN-M-85111 | | 1 | | |
| 17 | Pierścień osad. spręż. W72 | PN-M-85111 | | 3 | | |
| 16 | Łożysko kulkowe 6207 | PN-M-86100 | | 2 | | |
| 15 | Łożysko stożkowe 30207 | PN-M-86220 | | 1 | | |
| 14 | Łożysko stożkowe 30307 | PN-M-86220 | | 1 | | |
| 13 | Podkładka dyst. PS 35x45xg | DIN 988 | g=0.1,0,2,0.5,1 | | wg. potrzeb | |

| Lp. | Nazwa części | Nr rysunku-normy | Materiał | Ilość | Uwagi | Format |
|---|---|---|---|---|---|---|
| 12 | Podkładka dyst. PS 56x72xg | DIN 988 | g=0.1,0,2,0.5,1 | | wg. potrzeb | |
| 11 | | | | | | |
| 10 | Korek R3/8" | DIN 906 | | 2 | (stożk.) | |
| 9 | Odpowietrznik 3/8"(stożk.) | Nostrali & Arnaldo | | 1 | model 33A | |
| 8 | Tuleja dystansowa | F.005-044-045.4 | R35 | 1 | | A4 |
| 7 | Tabliczka znamionowa | 110-01.07.06 | | 1 | | A4 |
| 6 | Pokrywa | 110-01.06.00 | GG25 | 1 | | A2 |
| 5 | Wał pionowy | 110-01.05.00 | 16MnCr5 | 1 | | A2 |
| 4 | Wał poziomy | 110-01.04.00 | 16MnCr5 | 1 | | A2 |
| 3 | Koło zębnika z=21 | 110-01.03.04 | 20MnCr5 | 1 | | A3 |
| 2 | Koło zębate z=21 | 110-01.02.04 | 20MnCr5 | 1 | | A3 |
| 1 | Korpus | 110-01.01.00 | GG25 | 1 | | A1 |

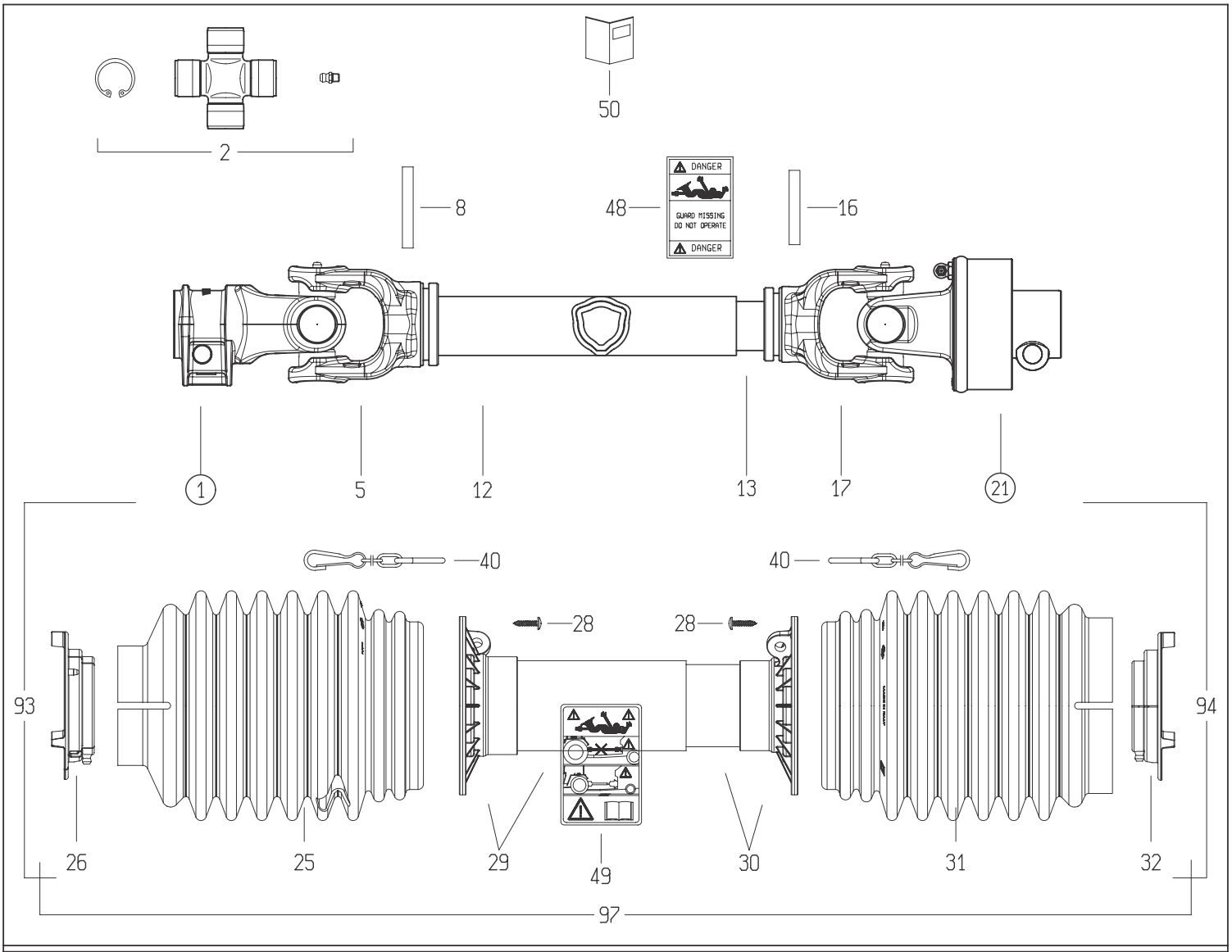


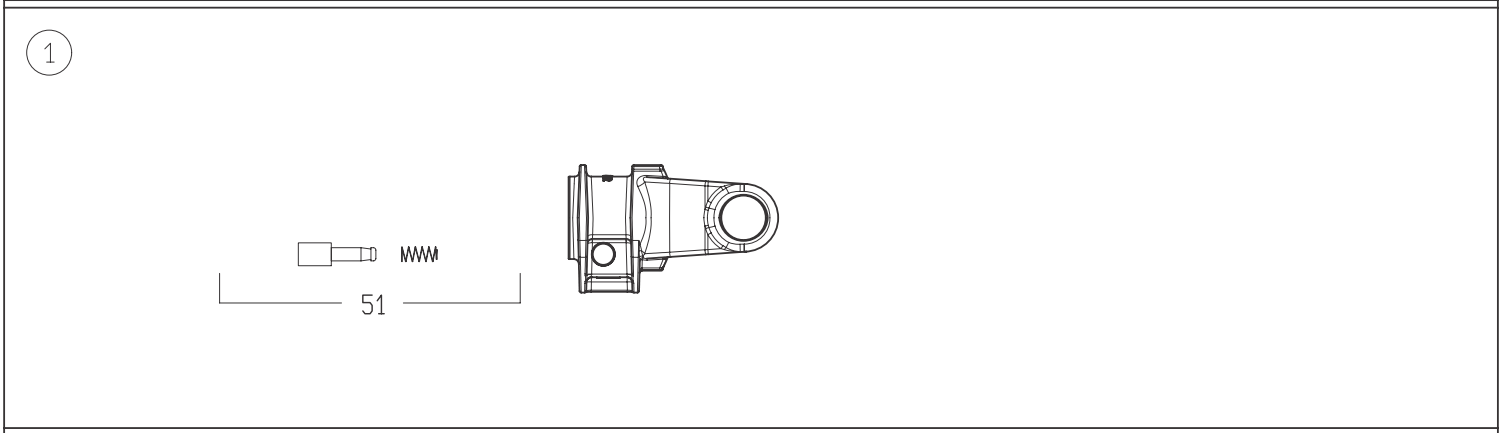


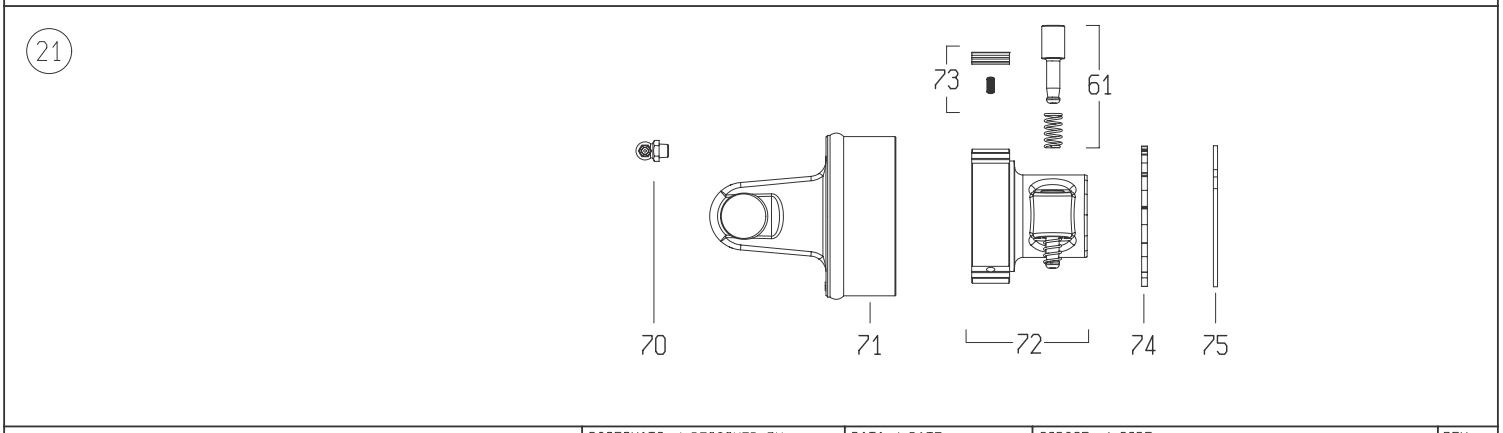


| DISEGNATO / *DESIGNED BY* | DATA / *DATE* | CODICE / *CODE* | REV. |
|---|---|---|---|
| C.Stramieri | 10/2/2014 | 7G4N051FX007096PTA | 0 |

BONDIOLI & PAVESI

# LISTA RICAMBI

| Codice | 7G4N051FX007096PTA |
|---|---|

| Rif. | Codice | Q.ta | Descrizione SAP |
|---|---|---|---|
| 1 | 5070E0355 | 1 | FORC.4 1 3/8Z6 PULS. -GHISA- |
| 2 | 4120E0012R25 | 2 | CROC.COMPL.S4 INGR.CUSC.2 LAB.CONF.25PZ |
| 5 | 204046851 | 1 | FORC.4 T.CARD.EST.*C* * 406R |
| 8 | 341038000R10 | 1 | SPINA ELASTICA 8X60 DIN1481 |
| 12 | 225120370 | 1 | T.C.E.12508 L=370 |
| 13 | 225100370 | 1 | T.C.I.12507 L=370 |
| 16 | 341048000R10 | 1 | SPINA ELASTICA 8X55 DIN1481 |
| 17 | 204046852 | 1 | FORC.4 T.CARD.INT.*BR* * 407R |
| 21 | 601104701R | 1 | RA1/4 DX 1 3/8Z6 P. |
| 25 | 219041102 | 1 | FASCIA MEDIA BOCCA STRETTA GLOBAL G3-4 |
| 26 | 255041002R02 | 1 | GHIERA ESTERNA GLOBAL G3-4 |
| 28 | 310001431R30 | 6 | VITE AUT.TMTL TC 4,8X22 ZINCATA |
| 29 | 5TNN1G4051F | 1 | IMB.+T.P.E. PER ALB. G4 *051* FX |
| 30 | 5MNN1G4051F | 1 | IMB.+T.P.I. PER ALB. G4 *051* FX |
| 31 | 219041202 | 1 | FASCIA MEDIA BOCCA LARGA GLOBAL G3-4 |
| 32 | 255041001R02 | 1 | GHIERA INTERNA GLOBAL G3-4 |
| 40 | 252000050R02 | 2 | CATENA COMPLETA DI ATTACCHI MOSCH.L=60 |
| 48 | 399143000 | 1 | ETICH.*USA*X T.CARD.EST.*DANGER* |
| 49 | 399CEE051 | 1 | ETIC.ATTENZ.NORM.CEE MINI 125X70 |
| 50 | 399USAG01 | 1 | LIBRETTO ISTRUZIONI NOR.USA SERIE GLOBAL |
| 51 | 403000001R10 | 2 | PULSANTE |
| 70 | 348014000R20 | 1 | INGRAS.M 8X1.25X90 ART.36 |
| 71 | 418041203R | 1 | FORC.220040001 + CORPO RA1 2640C0102 |
| 72 | 5130C0301R | 1 | MOZZO RA1DX 1 3/8Z6 PULS.PIAST.RAD.V.CAT |
| 73 | 4210C0001R03 | 1 | KIT PIASTRINE BASCULANTI PER RA1 |
| 74 | 246000132R02 | 1 | DISCO DI CHIUSURA X RA DX |
| 75 | 338005000R20 | 1 | ANELLO ELAST.I. 82X2,50 DIN472/1 |
| 93 | 7G4N051FX007EPT | 1 | MEZZA TRASMISSIONE EST. PROTETTA |
| 94 | 7G4N051FX096IPT | 1 | MEZZA TRASMISSIONE INT. PROTETTA |
| 97 | 5CG4051FXPT | 1 | PROTEZIONE COMPLETA |

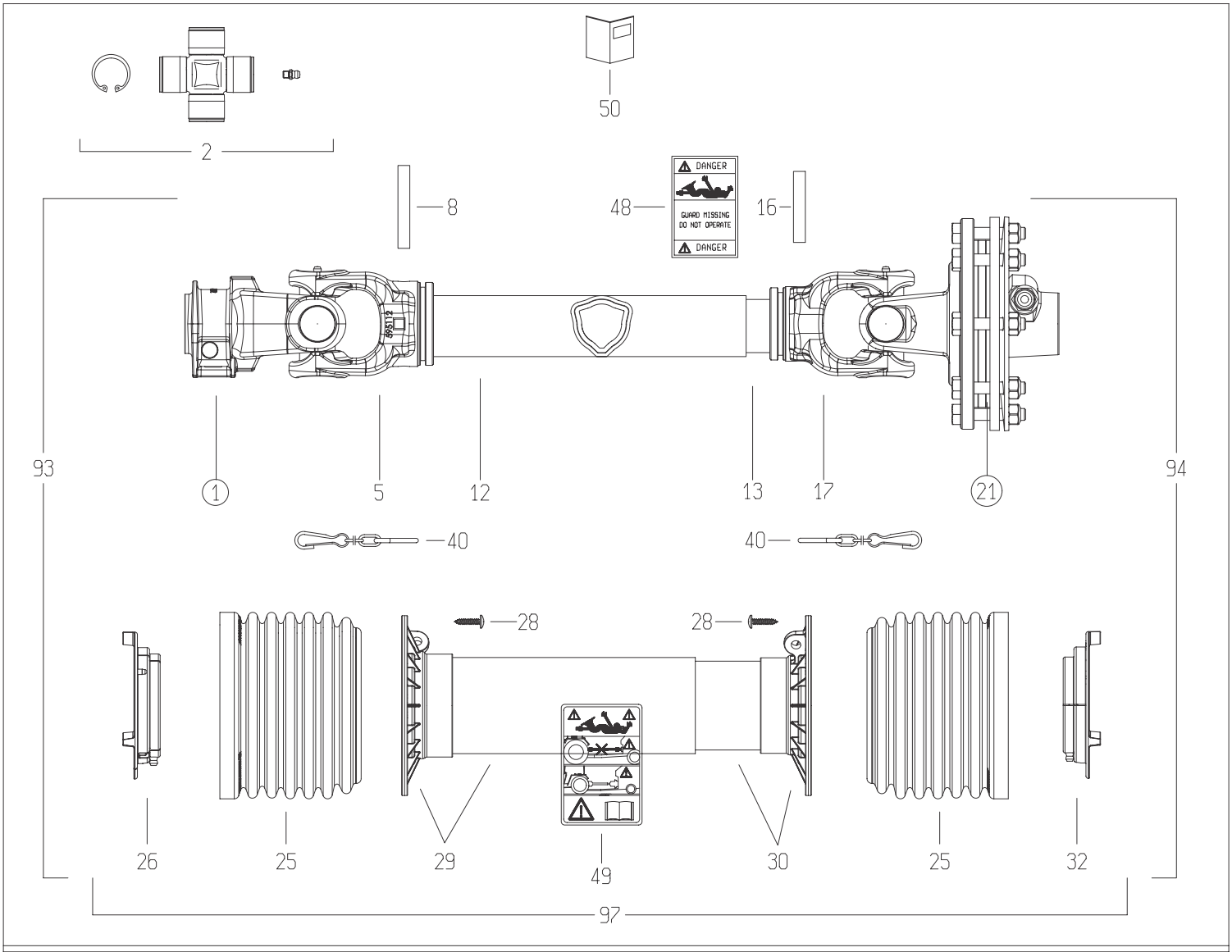


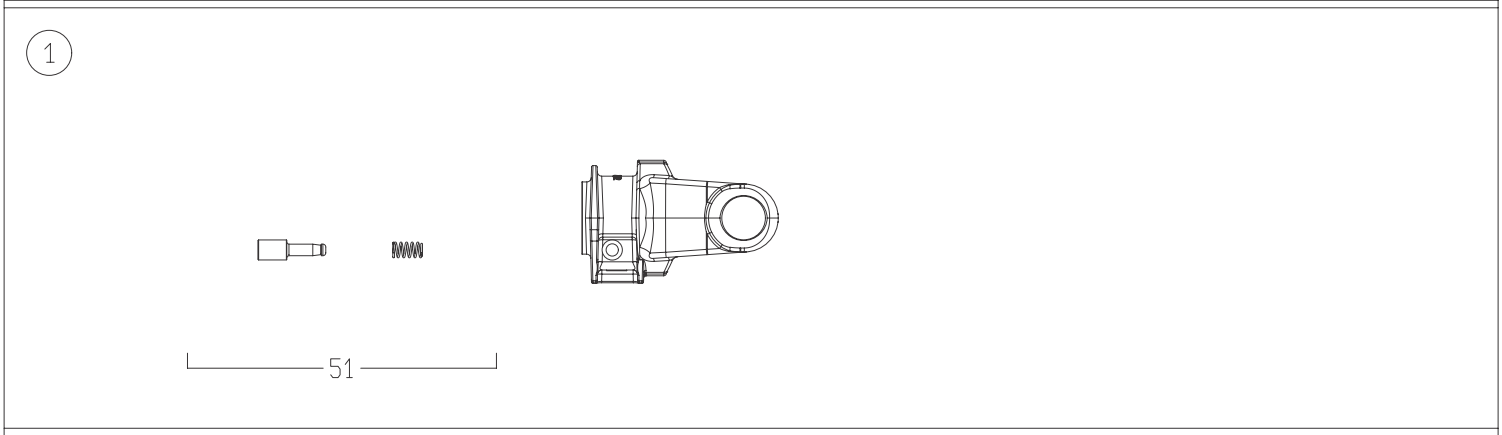


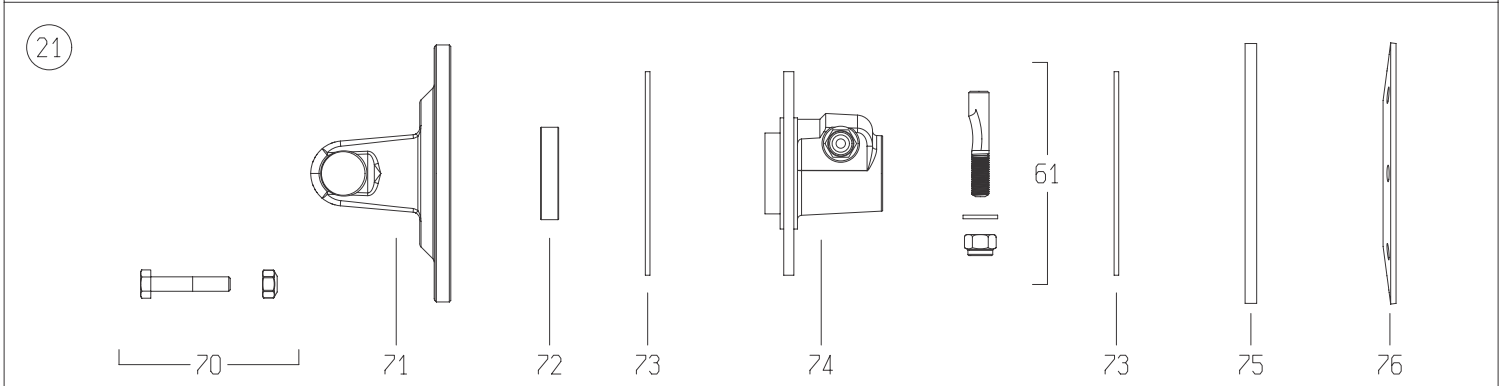


| | DISEGNATO / *DESIGNED BY* | DATA / *DATE* | CODICE / *CODE* | REV. |
|---|---|---|---|---|
| | A.Caffagni | 14/5/2014 | 8G5T085CE007001 | A |

BONDIOLI & PAVESI

# LISTA RICAMBI

| Codice | 8G5T085CE007001 |
|---|---|

| Rif. | Codice | Q.ta | Descrizione SAP |
|---|---|---|---|
| 1 | 5070G0355 | 1 | FORC.S6 1 3/8Z6 PULS. IN OMBRA -GHISA- |
| 2 | 4120G0012R40 | 2 | CROC.COMPL.S6 INGR.CUSC.2 LAB.CONF.40PZ |
| 5 | 204056860 | 1 | FORC.5 TUBO CARD.EST.* ES 5N6R |
| 8 | 341053000R10 | 1 | SPINA ELASTICA 10X70 DIN1481 |
| 12 | 225700700R | 1 | T.C.E.12510 L=700 |
| 13 | 270110700R | 1 | T.C.I.12597 L=700 TENIFER |
| 16 | 341002000R10 | 1 | SPINA ELASTICA 10X60 DIN1481 |
| 17 | 204056861 | 1 | FORC.5 TUBO CARD.INT.* D 5N7R |
| 21 | 661G48203R | 1 | FV32/S6 1200NM 1 3/8Z6 P.ECC. |
| 25 | 219051001R | 2 | FASCIA GLOBAL PER G5-7-8 |
| 26 | 255051002R02 | 1 | GHIERA ESTERNA GLOBAL G5 |
| 28 | 310001431R30 | 6 | VITE AUT.TMTL TC 4,8X22 ZINCATA |
| 29 | 5TNN1G5085FR | 1 | IMB. T.P.E. PER ALB. G5 *085* FX |
| 30 | 5MNN1G5085FR | 1 | IMB. T.P.I. PER ALB. G5 *085* FX |
| 32 | 255051001R02 | 1 | GHIERA INTERNA GLOBAL G5 |
| 40 | 252000050R02 | 2 | CATENA COMPLETA DI ATTACCHI MOSCH.L=60 |
| 48 | 399143000 | 1 | ETICH.*USA*X T.CARD.EST.*DANGER* |
| 49 | 399CEE051 | 1 | ETIC.ATTENZ.NORM.CEE MINI 125X70 |
| 50 | 399CEEG01 | 1 | LIBRETTO ISTRUZIONI NOR.CEE SERIE GLOBAL |
| 51 | 403000001R10 | 1 | PULSANTE |
| 61 | 408000047R02 | 1 | PERNO 310002161+DADO E RONDELLA |
| 70 | 432000054R08 | 8 | V.TE M10X55+DA10A*991027*CL.8.8. |
| 71 | 253058901R | 1 | FORC.5 + FLANGIA FT - FV |
| 72 | 258005320R02 | 1 | BUSSOLA FERRO RAME FR/FT |
| 73 | 247006251R08 | 2 | DISCO ATTRITO 141X77X3,2 |
| 74 | 515860305R | 1 | MOZZO FT/FV32 1 3/8Z6 P.ECC |
| 75 | 248860007R02 | 1 | DISCO DI SPINTA SP.8 FV32 |
| 76 | 367008860R | 1 | MOLLA A TAZZA 180x3,75 ft34 |
| 93 | 7G5T085FX007ESS | 1 | MEZZA TRASMISSIONE EST. PROTETTA |
| 94 | 8G5T085CEI001 | 1 | MEZZA TRASMISSIONE INT. PROTETTA |
| 97 | 5CG5085FXSS | 1 | PROTEZIONE COMPLETA |