SaMASZ Sp. z o.o.
ul. Trawiasta 1
16-060 Zabłudów - Poland
Rok założenia / Established in - 1984
centrala / phone +48 85 664-70-31
fax +48 85 664-70-41
e-mail: samasz@samasz.pl / export@samasz.com
www.samasz.pl / www.samasz.com

Katalog części / Spare parts list

KOSIARKA DYSKOWA DWUSTRONNA
DOUBLE-SIDED DISC MOWER
KDD 911 H - 9,10 m / 29'10" (2111)
KDD 912 H - 9,10 m /29'10" (2111)

Wersja / Edition: 2

Nr seryjny / Serial no.

K2111PLEN002

2019.03.28

SaMASZ

2111.00.00.002
KDD 911 H

Tab. 1a

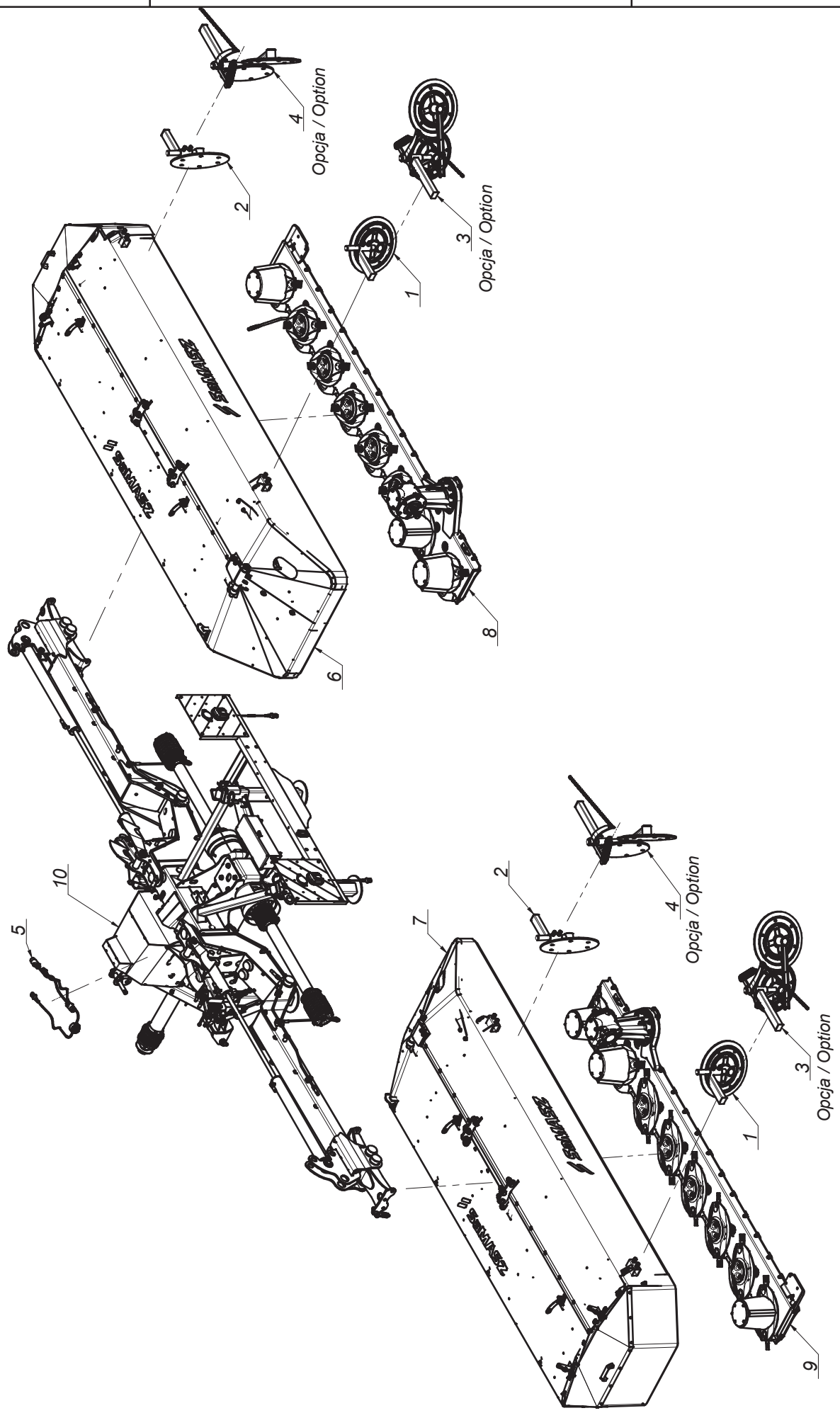

SaMASZ®

2111.00.00.002
KDD 911 H

Tab. 1a

L.p. Item	Numer części Part No.	Nazwa części	Description	Ilość Quantity	Uwagi Notes
1	0229.06.00.005	Zgarniacz lewy	Swath guide left	2	
2	0229.07.00.005	Zgarniacz prawy	Swath guide right	2	
3	0235.06.00.005	Zgarniacz lewy	Swath guide left	2	
4	0235.07.00.005	Zgarniacz prawy	Swath guide right	2	
5	0598.07.00.003	Instalacja elektryczna	Electric installation	1	
6	2110.02.00.002	Rama główna prawa	Main frame right	1	
7	2110.03.00.002	Rama główna lewa	Main frame left	1	
8	2110.14.00.001	Zespół tnący prawy - 3 do środka	Cutting unit right	1	
9	2110.15.00.001	Zespół tnący lewy - 3 do środka	Cutting unit left	1	
10	2111.01.00.000	Układ zawieszenia	Suspension unit	1	

SaMASZ®

2111.00.00.012
KDD 911 H - sterownik dwie strony
KDD 911 H - two-page driver

Tab. 1b

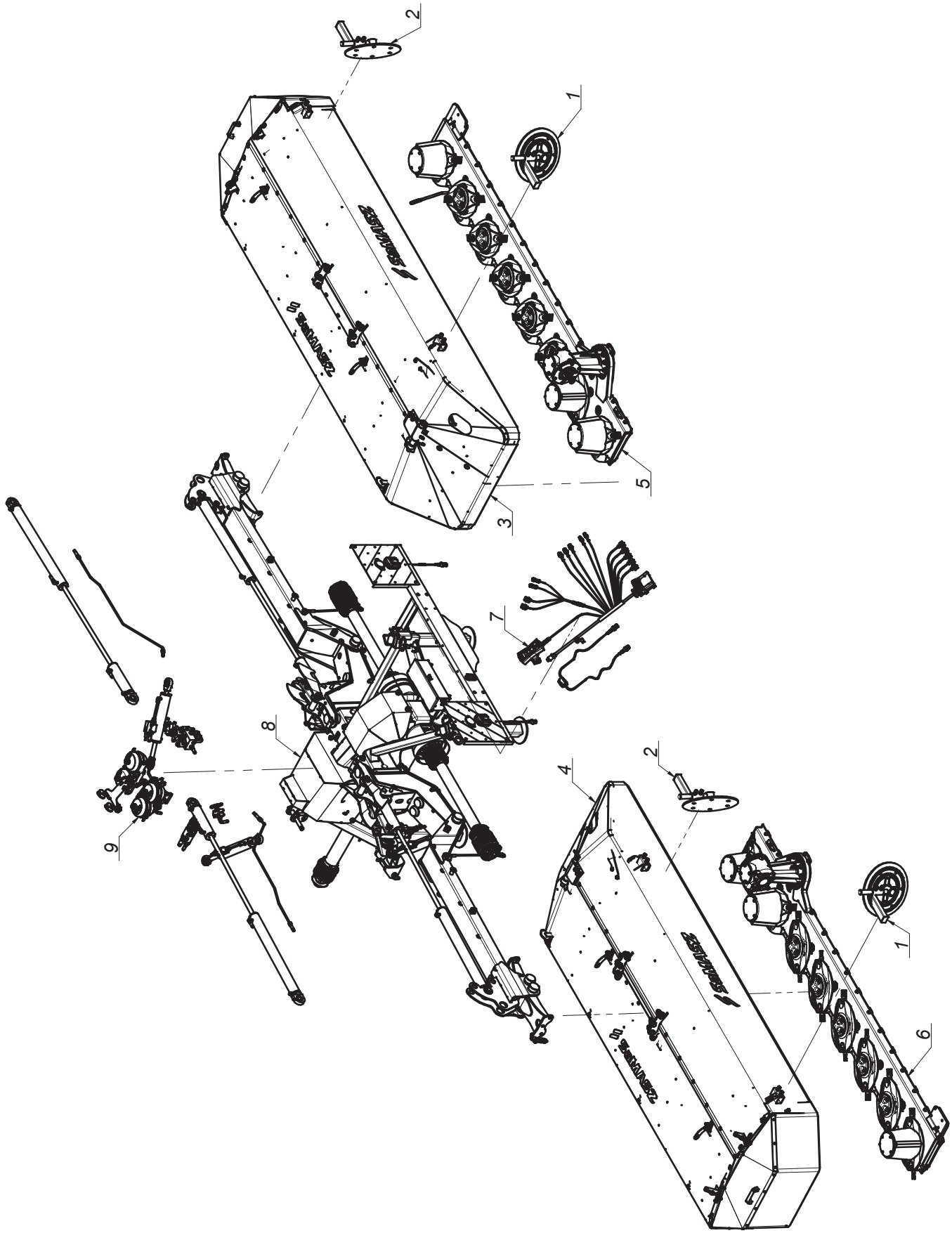

SaMASZ®

2111.00.00.012
KDD 911 H - sterownik dwie strony
KDD 911 H - two-page driver

Tab. 1b

L.p. Item	Numer części Part No.	Nazwa części	Description	Ilość Quantity	Uwagi Notes
1	0229.06.00.005	Zgarniacz lewy	Swath guide left	2	
2	0229.07.00.005	Zgarniacz prawy	Swath guide right	2	
3	2110.02.00.002	Rama główna prawa	Main frame right	1	
4	2110.03.00.002	Rama główna lewa	Main frame left	1	
5	2110.14.00.001	Zespół tnący prawy - 3 do środka	Cutting unit right	1	
6	2110.15.00.001	Zespół tnący lewy - 3 do środka	Cutting unit left	1	
7	2111.17.00.002	Instalacja elektryczna strony rozdzielone	Electric installation	1	
8	2111.18.00.002	Układ zawieszenia ze sterownikiem uproszczonym	Suspension unit with control panel	1	
9	2111.19.00.002	Układ hydrauliczny	Flow divider assy.	1	

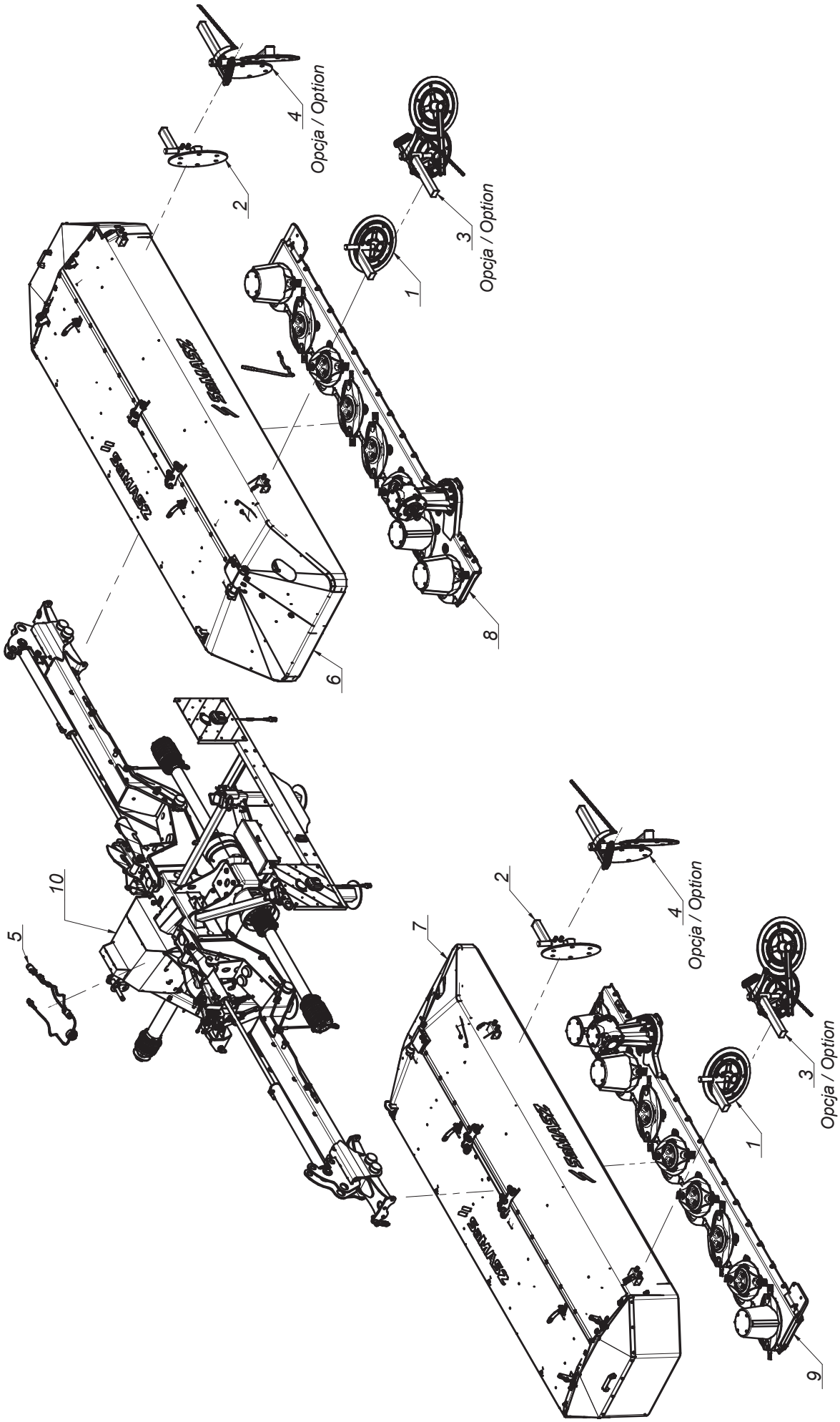
1
2
3
Opcja / Option
4
Opcja / Option
5
6
7
8
9
10

SaMASZ®

2111.00.00.022
KDD 912 H

Tab. 2a

L.p. Item	Numer części Part No.	Nazwa części	Description	Ilość Quantity	Uwagi Notes
1	0229.06.00.005	Zgarniacz lewy	Swath guide left	2	
2	0229.07.00.005	Zgarniacz prawy	Swath guide right	2	
3	0235.06.00.005	Zgarniacz lewy	Swath guide left	2	
4	0235.07.00.005	Zgarniacz prawy	Swath guide right	2	
5	0598.07.00.003	Instalacja elektryczna	Electric installation	1	
6	2110.02.00.002	Rama główna prawa	Main frame right	1	
7	2110.03.00.002	Rama główna lewa	Main frame left	1	
8	2110.24.00.001	Zespół tnący prawy - pół na pół	Cutting unit right	1	
9	2110.25.00.001	Zespół tnący lewy - pół na pół	Cutting unit left	1	
10	2111.01.00.000	Układ zawieszenia	Suspension unit	1	

Tab. 2b

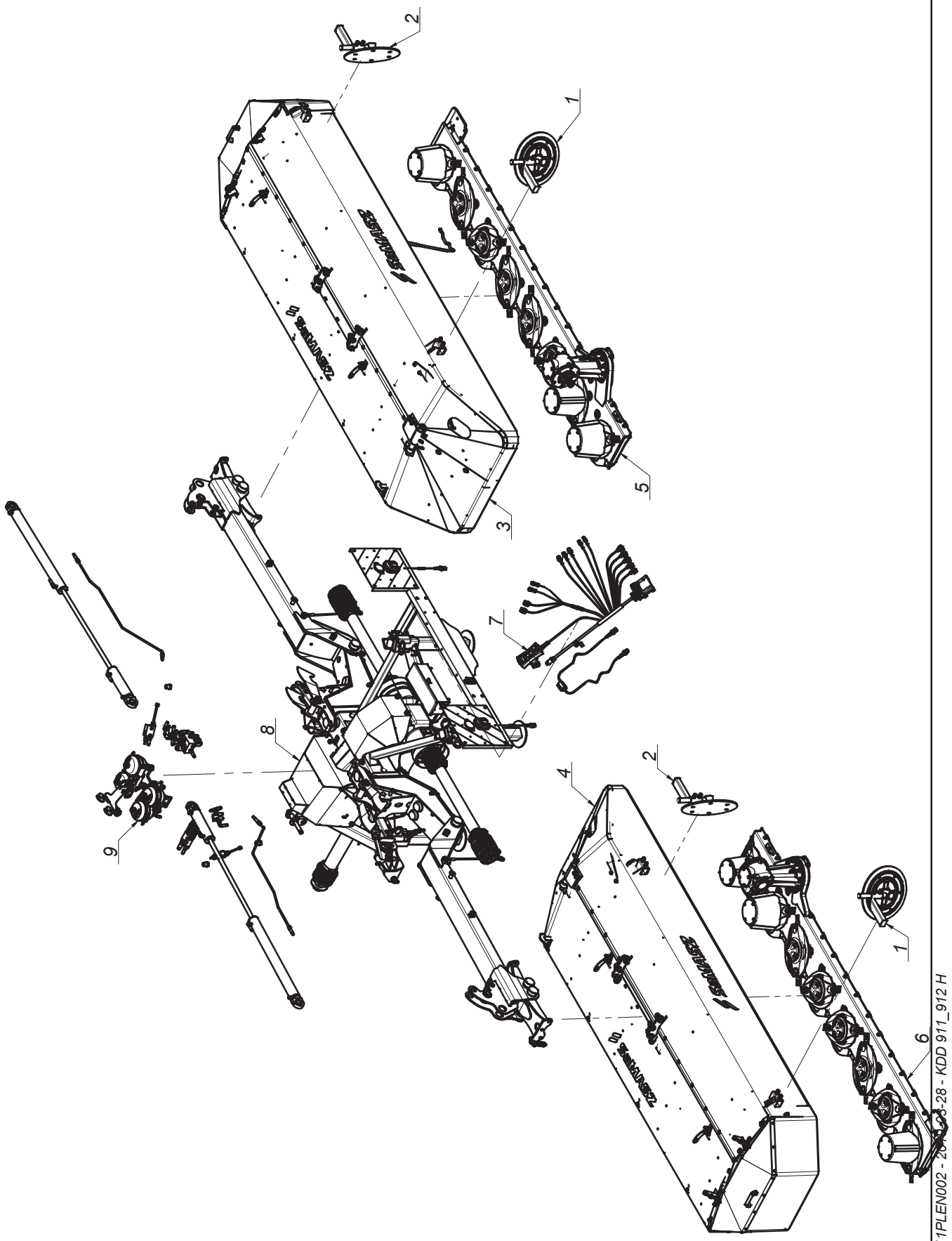

K2111PLEN002 - 2011-03-28 - KDD 911_912 H

SaMASZ®

2111.00.00.052
KDD 912 H - sterownik dwie strony
KDD 911 H - two-page driver

Tab. 2b

L.p. Item	Numer części Part No.	Nazwa części	Description	Ilość Quantity	Uwagi Notes
1	0229.06.00.005	Zgarniacz lewy	Swath guide left	2	
2	0229.07.00.005	Zgarniacz prawy	Swath guide right	2	
3	2110.02.00.002	Rama główna prawa	Main frame right	1	
4	2110.03.00.002	Rama główna lewa	Main frame left	1	
5	2110.24.00.001	Zespół tnący prawy - pół na pół	Cutting unit right	1	
6	2110.25.00.001	Zespół tnący lewy - pół na pół	Cutting unit left	1	
7	2111.17.00.002	Instalacja elektryczna strony rozdzielone	Electric installation	1	
8	2111.18.00.002	Układ zawieszenia ze sterownikiem uproszczonym	Suspension unit with control panel	1	
9	2111.19.00.002	Układ hydrauliczny	Flow divider assy.	1	

2111.01.00.000
Układ zawieszenia
Suspension unit

Tab. 3

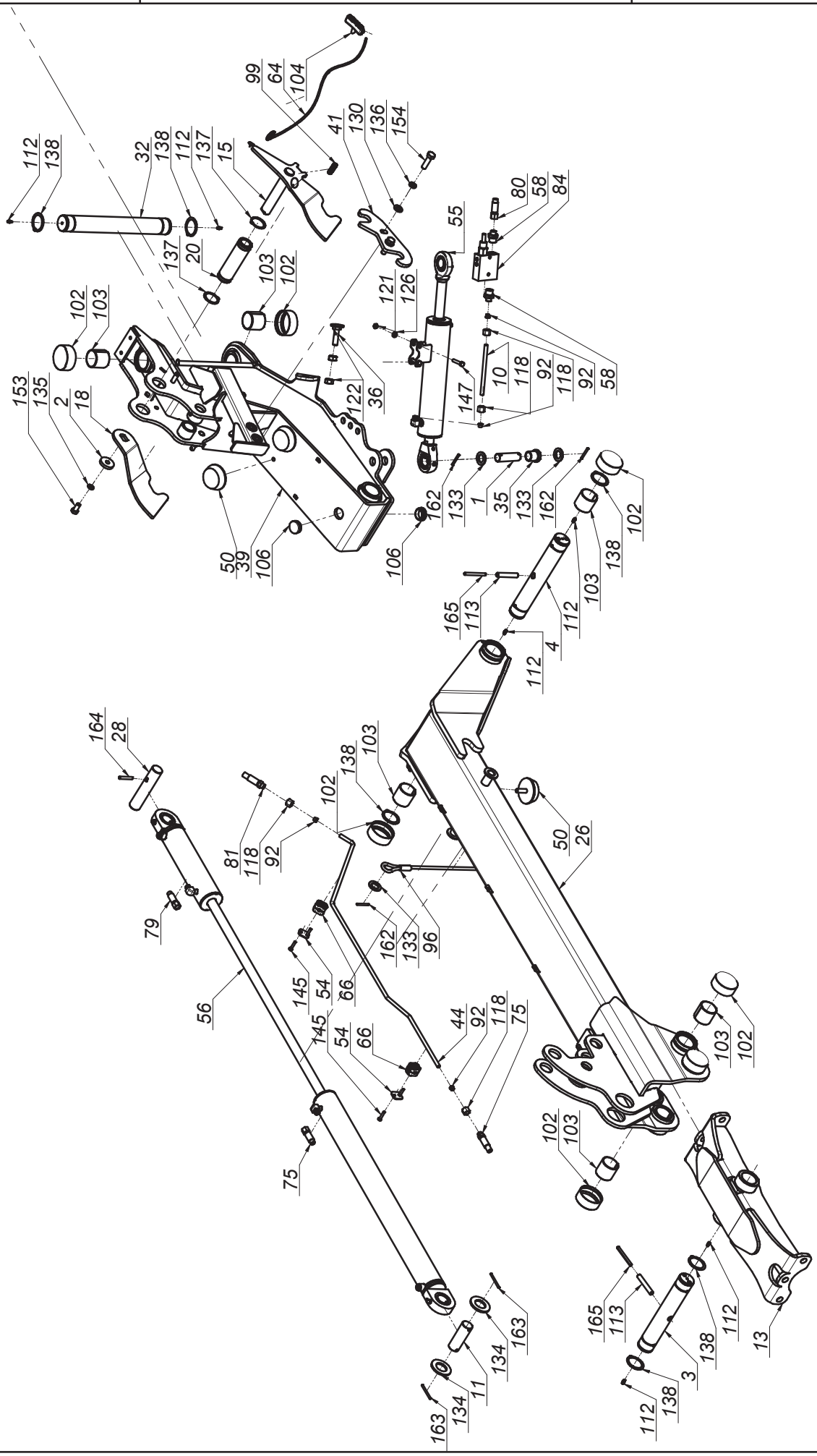

SaMASZ®

2111.01.00.000
Układ zawieszenia
Suspension unit

Tab. 3

L.p. Item	Numer części Part No.	Nazwa części	Description	Ilość Quantity	Uwagi Notes
1	00SO.25.00.085	Sworzeń fi.25 L= 85 (SO.25.00.085)	Pin fi 25 L=85	4	
2	0108.02.08.000	Podkładka dociskająca	Washer	2	
3	0271.01.16.003	Sworzeń zawieszenia ramy	Suspension frame pin	2	
4	0271.01.20.003	Sworzeń ramienia ruchomego	Frame pin	2	
5	0272.01.19.000	Sworzeń zaczepu - kat. II - III	Hitch pin cat. II and III	2	
6	0272.01.20.000	Sworzeń górny zaczepu - kat. II - III	Upper hitch pin - cat. III	1	
7	0272.01.26.001	Stopa podporowa	Support leg	4	
8	0272.01.28.001	Sworzeń blokady stopy	Support stand pin	4	
9	0272.01.36.001	Mocowanie świateł	Warning ligths mouting	1	
10	0272.01.42.001	Rura hydrauliczna fi10x1,5	Hydraulic tube	2	
11	0272.01.48.002	Sworzeń siłownika	Hydraulic cylinder pin	2	
12	0272.01.52.002	Podkładka osłony stożkowej	Conical guard washer	2	
13	0541.01.03.001	Mocowanie ramy	Suspension frame mount	1	
14	0598.08.43.003	Rura akumulatorów	Accumulator tube	2	
15	0600.01.07.001	Zapadka prawa	Transport latch - right	1	
16	0600.01.08.001	Zapadka lewa	Transport latch - left	1	
17	0600.01.09.000	Wspornik oświetlenia	Lightning bracket	2	
18	0600.01.17.000	Hak zapadki prawej	Transport latch right	1	
19	0600.01.18.000	Hak zapadki lewej	Transport latch left	1	
20	0600.01.26.001	Tuleja dźwigni sprężyn	Srings lever, bushuing	2	
21	0600.01.41.001	Osłona wału napędowego	Drive shaft's guard	1	
22	0606.01.01.006	Zaczep	Hitch	1	
23	0606.01.02.006	Mocowanie ramy	Suspension frame mount	1	
24	0606.01.57.006	Wspornik loga	Logo bracket	1	
25	0606.01.58.006	Wspornik wtyków euro	Euro plug bracket	1	
26	0611.01.04.002	Ramię nośne prawe	Suspension arm right	1	
27	0611.01.05.002	Ramię nośne lewe	Suspension arm left	1	
28	0618.01.25.001	Sworzeń siłownika	Hydraulic cylinder pin	2	
29	0619.01.27.005	Mocowanie manometru	Manometer holder	1	
30	0619.01.28.000	Wspornik osłony - tył	Cover's bracket - rear	2	
31	0619.01.29.000	Wspornik osłony - przód	Cover's bracket - front	2	
32	0619.01.42.002	Sworzeń główny zawieszenia	Main suspension pin	2	
33	0619.01.49.002	Wspornik hydroakumulatorów	Accumulator's bracket	2	
34	0619.01.51.003	Wspornik tuby	Tube's bracket	1	
35	0619.01.52.003	Tuleja dystansowa	Distance bush	4	
36	0619.01.56.004	Śruba regulacyjna zaworu	Bolt special - end valve	2	
37	0640.03.15.003	Wspornik trójkąta	Triangle bracket	1	
38	0927.01.04.000	Wspornik wału	Shaft support	1	-
39	2110.01.01.000	Ramię ruchome prawe	Moving arm right	1	
40	2110.01.02.000	Ramię ruchome lewe	Moving arm left	1	
41	2110.01.03.000	Hak blokady transportowej	Transport latch	2	
42	2110.01.55.000	Łańcuch zabezpieczający	Support chain L=660	2	
43	2114.06.02.000	Skrzynka narzędziowa	Toolbox	1	
44	MHRO-010-118	Rura cylindra hydraulicznego prawa (0598.08.26.003)	Tube right	1	
45	MHRO-010-119	Rura cylindra hydraulicznego lewego (0598.08.27.003)	Tube left	1	
46	MIEK-000-102	Gniazdo KENNFIXX	Socket - KENNFIXX	3	
47	MIEK-100-000	Odblask okrągły czerwony przykręcany	Red reflection - round	2	
48	MIET-000-003	Tablica ostrzeg. jednost. oświetl.-prawa-W145	Warning plate - right	1	
49	MIET-000-004	Tablica ostrzeg. jednost. oświetl.-lewa-W145	Warning plate - left	1	
50	MIGA-080-000	Amortyzator gumowo-metalowy 80x25 typ K	Rubber-metal damper 80x25 type K	6	
51	MIGN-000-001	Nasada gumowa wałka fi35	Shaft stub sleeve	1	
52	MIGZ-007-001	Zawieszka gumowa (0225.01.20.000)	Rubber key chain	4	-
53	MIHA-000-141	Akumulator hydrauliczny H1400 D1 - 1,40 l (50 bar)	Hydraulic accumulator H1400 D1 - 1,40 l (50 bar)	4	
54	MIHB-010-002	Obejma rury 10/12 Blaszka Górna DP-A1/CRVIF	Tube clamp cover 12	4	
55	MIHC-2110-000	Siłownik 63x28x250 (2110.01.30.000)	Hydraulic cylinder 63x28x250 (2110.01.30.000)	2	
56	MIHC-610-000	Siłownik 63x28x200-740 (0610.01.25.001)	Hydraulic cylinder 63x28x200-740 (0610.01.25.001)	2	
57	MIHD-040-060	Dzielnik strumienia 40-60 L/min V-EQ 30	Flow dividor 40-60 L/min V-EQ 30	1	
58	MIHK-012-004	Złączka M16 x 1/2"	Straight connector M16 x 1/2"	6	
59	MIHK-012-038	Złączka 1/2" x 3/8"	Straigth connector 1/2" x 3/8"	2	
60	MIHK-012-120	Złączka 1/2" x 1/2"	Straight connector 1/2" x 1/2"	3	
61	MIHK-018-001	Złączka M18x1,5 - 3/8" korpus	Straight connector M18 x 3/8"	2	
62	MIHK-018-003	Złączka M18x1,5 - 1/2"	Straight connector M18 x 1/2"	6	
63	MIHK-034-000	Złączka M16x3/8"	Straight connector M16 x 3/8"	2	
64	MIHL-000-007.001	Linka fi 5 L=4000 zielona (Standard)	Cord fi 5 L=4000 green	2	
65	MIHM-315-000	Manometr 315 1/4"	Manometer 315 1/4"	1	
66	MIHO-010-003	Obejma rury 10 Plast. RAPR-110	Tube clamp 10	4	

2111.01.00.000
Układ zawieszenia
Suspension unit

Tab. 3

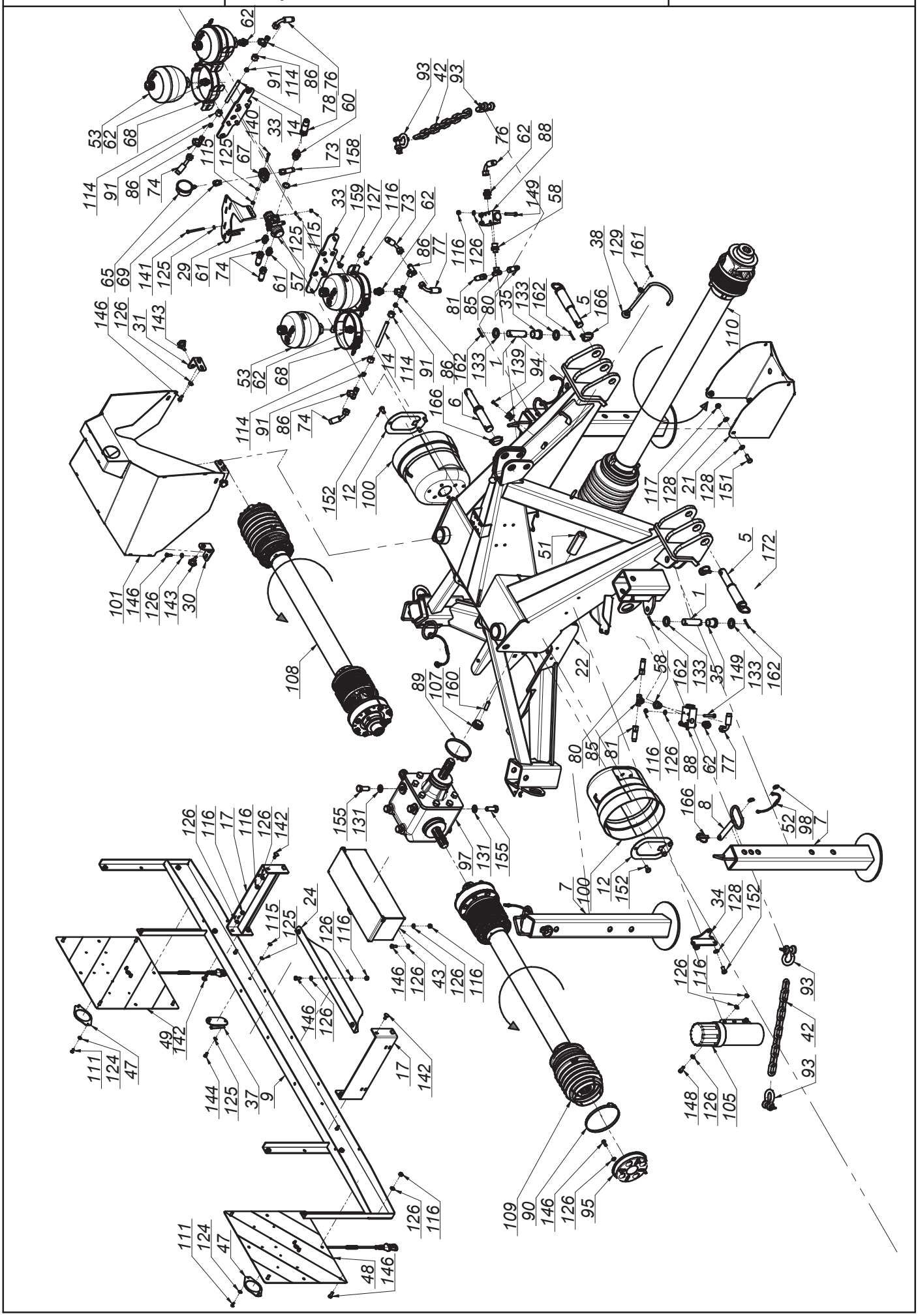

SaMASZ®

2111.01.00.000
Układ zawieszenia
Suspension unit

Tab. 3

L.p. Item	Numer części Part No.	Nazwa części	Description	Ilość Quantity	Uwagi Notes
67	MIHO-018-002	Obejma rury 18 Plast. RAPB-218	Tube clamp	1	
68	MIHO-146-000	Obejma hydroakumulatora R146-154	Gas accumulator bracket R146-154	4	
69	MIHP-016-000	Złączka manometru M16x1,5	Manometer connector M16x1,5	1	
70	MIHP-022-010	KENNFIXX M22x1/2" BG3 CZERWONY +	KENNFIXX M22x1/2" BG3 Red +	1	
71	MIHP-022-014	KENNFIXX M22x1/2" BG3 Zielony +	KENNFIXX M22x1/2" BG3 Green +	1	
72	MIHP-022-016	KENNFIXX M22x1/2" BG3 Żółty +	KENNFIXX M22x1/2" BG3 Yellow +	1	
73	MIHP-035-010	Przewód M16x1,5 M18x1,5 L= 350 A-A90	Hydraulic hose M16x1,5,M18x1,5 L= 350 A-A90	1	
74	MIHP-050-019	Przewód M18x1,5 L= 500 A45-A	Hydraulic hose M18x1,5 L= 500 A45-A	2	
75	MIHP-065-010	Przewód M16x1,5 L= 650 A-B	Hydraulic hose M16x1,5 L= 650 A-B	2	
76	MIHP-080-006	Przewód M18x1,5 L= 800 A90-A90 kat 90	Hydraulic hose M18x1,5 L= 800 A90-A90	1	
77	MIHP-080-007	Przewód M18x1,5 L= 800 A90-A90 kat 270	Hydraulic hose M18x1,5 L= 800 A90-A90	1	
78	MIHP-180-016	Przewód G1_2" L= 1800 A-A	Hydraulic hose G1_2" L= 1800 A-A	1	
79	MIHP-310-001	Przewód M16x1,5 L= 3000 A-A	Hydraulic hose M16x1,5 L= 3000 A-A	2	
80	MIHP-900-012	Przewód M16x1,5 L= 900 A-A	Hydraulic hose M16x1,5 L= 900 A-A	2	
81	MIHP-900-014	Przewód M16x1,5 L= 900 A-B	Hydraulic hose M16x1,5 L= 1000 A-B	2	
82	MIHW-022-000	Wtyczka EURO M22x15	Plug NV 12 GAS M EURO TYP 12,5	3	
83	MIHZ-000-013	Zawór kulowy BKR 1/2" RS2	Ball valve BKR 1/2" RS2	1	
84	MIHZ-012-000	Zawór sekwencyjny bezpośredni VS2C 1/2" V0660	Sequence valve VS2C 1/2" V0660	2	
85	MIHZ-016-002	Złączka trójnik M16x1,5 nastawna symetryczna	Tee, compression M16x16x16 TN420-10	2	
86	MIHZ-018-000	Złączka trójnik M18x1,5 z nakrętką sym.	Tee connector M18	5	-
87	MIHZ-056-582	Zawór dławiąco-zwrotny C056-V0582 - 3/8"	Choke valve C056-V0582 - 3/8"	2	
88	MIHZ-056-828	Zawór krańcowy V-121 1/2" NC - V0828	End valve V-121 1/2" NC - V0828	2	
89	MIIO-100-000	Opaska zaciskowa 100-120	Clamp band 100-120	1	
90	MIIO-130-000	Opaska zaciskowa 130-150	Band clip 130-150	2	
91	MIIP-012-000	Pierścień zacinający fi 12	Olive fi 12	4	
92	MIIP-016-000	Pierścień zacinajacy fi 10	Olive fi 10	8	
93	MIIS-014-001	Szekla fi 14 - 2T	Shackle fi 14 - 2T	4	
94	MIIU-015-000	Uchwyt fi 15	Clamp fi 15	1	
95	MIIU-411-000	Uchwyt mocowania osłony 395011411R	Guard's holder 395011211R	2	-
96	MILS-006-500	Linka stalowa w osłonie PCV	Cable	2	
97	MIPS-118-000	Przekładnia kątowa G118-03.111.LS	Gearbox G118-03.111.LS	1	
98	MISK-000-001	Kółko sprężyste zawieszki	Rubber key chain ring	8	-
99	MISP-001-002	Sprężyna zapadki fi 1,6 L=72 (0105.01.09.000)	Spring fi 1,6 L=72 (0105.01.09.000)	2	
100	MITO-000-005	Osłona stożkowa D4170 401	PTO guard	2	
101	MITO-001-003	Pokrywa hydroakumulatorów	Accumulator's cover	1	
102	MITP-073-000	Pokrywa rur fi 73 x 30	Plastic cover 73 x 30	16	
103	MITS-000-0018	Tuleja ślizgowa 50x 55x 50 PCM	Sliding bush 50x 55x 50 PCM	16	
104	MITS-005-000	Rączka do linki fi 5 (FGP 455795)	Pull cord handle	2	
105	MITT-001-000	Tuba duża	Tube	1	
106	MITZ-040-00	Zaślepka plastik ok 40x1 - 111067	Plug plastic 40x1 round	4	
107	MITZ-043-040	Zaślepka plastik ok 43x1,5	Cap plastic round 43x1.5	2	
108	MIWB-091-006	Wał B&P - 8G5U091FX1A1001	PTO shaft B&P - 8G5U091FX1A1001	1	
109	MIWB-091-007	Wał B&P - 8G5U091FX000001	PTO shaft B&P - 8G5U091FX000001	1	
110	MIWB-121-005	Wał B&P - CS8N121CER07R07LA	PTO shaft B&P - CS8N121CER07R07LA	1	
111	MZIN-005-014	Nit zrywany fi 5 L= 14	Rivet fi5 L=14	4	
112	MZIS-000-003	Smarowniczka M6x1	Grease nipple M6x1	12	
113	MZKK-013-080	Kołek spręż. fi13x 80 nierdz.	Spring pin fi 13x80	4	
114	MZNH-018-000	Nakrętka złączna M18x1,5	Compression nut M18x1,5	4	
115	MZNS-006-006	Nakrętka M 6 kl. 8 oc. samozab.	Nut M 6 cl. 8 z. self-lock.	7	
116	MZNS-008-006	Nakretka M 8 kl. 8 oc. samozab.	Nut M 8 cl. 8 z. self-lock.	37	
117	MZNS-010-002	Nakrętka M10 kl. 8 oc. samozab.	Nut M10 cl. 8 z. self-lock.	4	
118	MZNS-016-002	Nakrętka złączna M16x1,5	Compression nut M16x1,5	8	
119	MZNS-018-003	Nakrętka M18 oc. samozab.	Nut M18 cl. 8.8 z. self-lock.	2	
120	MZNS-020-000	Nakrętka M20 kl. 8 oc. samozab.	Nut M20 cl. 8.8 z self-lock.	2	
121	MZNZ-008-001	Nakrętka M 8 kl. 8 oc.	Nut M 8 cl. 8 z.	4	
122	MZNZ-014-002	Nakrętka M14 kl. 8 oc.	Nut M14 cl. 8 z.	4	
123	MZNZ-020-002	Nakrętka M20 kl. 8 oc.	Nut M20 cl. 8 z.	4	
124	MZPD-005-000	Podkladka pow. fi 5x14 oc	Washer fi 5x14 z.	4	
125	MZPP-006-001	Podkładka fi 6 oc.	Washer fi 6 z.	12	
126	MZPP-008-002	Podkladka fi 8 oc.	Washer fi 8 z.	58	
127	MZPP-008-003	Podkładka pow. fi 8x28 oc.	Fender washer fi 8x28 z.	8	
128	MZPP-010-001	Podkładka fi10 oc.	Washer fi10 z.	10	
129	MZPP-012-002	Podkładka fi12 oc.	Washer fi12 z.	1	
130	MZPP-014-001	Podkładka fi14 oc.	Washer fi14 z.	4	
131	MZPP-016-001	Podkładka fi 16 oc.	Washer fi16 z.	8	
132	MZPP-018-001	Podkładka fi 18 oc.	Washer fi18 z.	4	
133	MZPP-024-001	Podkładka fi 24 oc. pod sworzeń	Spacer fi 24 z.	10	
134	MZPP-036-002	Podkładka fi36 oc.	Washer fi36 z.	4	
135	MZPS-012-001	Podkładka spręż. fi12,2 oc.	Spring washer fi12.2 z.	2	
136	MZPS-014-002	Podkładka spręż. fi14,2 oc.	Spring washer fi 14.2 z.	4	

SaMASZ®

2111.01.00.000
Układ zawieszenia
Suspension unit

Tab. 3

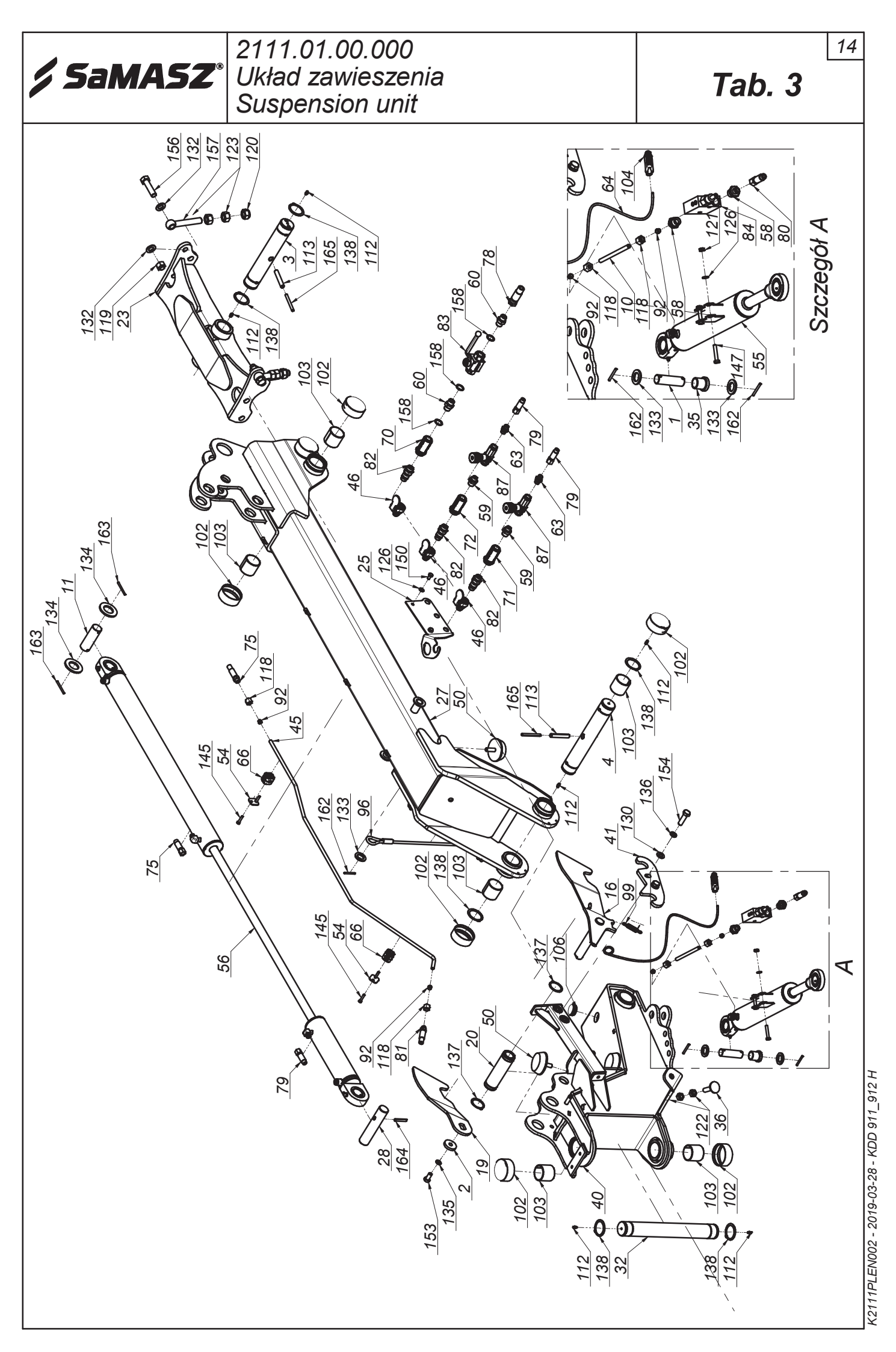

K2111PLEN002 - 2019-03-28 - KDD 911_912 H

SaMASZ®

2111.01.00.000
Układ zawieszenia
Suspension unit

Tab. 3

L.p. Item	Numer części Part No.	Nazwa części	Description	Ilość Quantity	Uwagi Notes
137	MZSE-045-001	Pierścień osad. Z 45	Circlip Z 45	4	
138	MZSE-050-001	Pierścień osad. Z 50	Circlip Z 50	12	
139	MZSI-005-009	Śruba M 5x 20 kl. 8.8 oc. IMB. WALC.	Bolt M 5x 20 cl. 8.8 z.	1	
140	MZSI-006-040	Śruba M 6x 40 kl. 8.8 oc. IMB. WALC.	Bolt M 6x 40 cl. 8.8 z. HEX CYL.	2	
141	MZSI-006-071	Śruba M 6x 70 kl. 8.8 oc. IMB. WALC.	Bolt M 6x 70 cl. 8.8 z.	3	
142	MZSP-008-001	Śruba M 8x 20 kl. 8.8 oc. PODS.	Bolt M 8x20 cl. 8.8 z. Square-neck	8	
143	MZSS-040-000	Pokrętło z występami VC-192-30-p M8x20	Knob VC-192-30-p M8x20	4	
144	MZSZ-006-005	Śruba M 6x 16 kl. 8.8 oc. (82105)	Bolt M 6x 16 cl. 8.8 z. (82105)	2	
145	MZSZ-006-006	Śruba M 6x 30 kl. 8.8 oc. (82105)	Bolt M 6x 30 cl. 8.8 z. (82105)	8	
146	MZSZ-008-001	Śruba M 8x 20 kl. 8.8 oc. (82105)	Bolt M 8x 20 cl. 8.8 z. (82105)	29	
147	MZSZ-008-007	Śruba M 8x 45 kl. 8.8 oc. (82105)	Bolt M 8x 45 cl. 8,8 z. (82105)	4	
148	MZSZ-008-009	Śruba M 8x 25 kl. 8.8 oc. (82105)	Bolt M 8x 25 cl. 8.8 z. (82105)	2	
149	MZSZ-008-013	Śruba M 8x 50 kl. 8.8 oc. (82105)	Bolt M 8x 50 cl. 8.8 z. (82105)	6	
150	MZSZ-008-016	Śruba M 8x 16 kl. 8.8 oc. (82105)	Bolt M 8x 20 cl. 8.8 z. (82105)	2	
151	MZSZ-010-005	Śruba M10x 30 kl. 8.8 oc. (82105)	Bolt M10x 30 cl. 8.8 z. (82105)	4	
152	MZSZ-010-010	Śruba M10x 20 kl. 8.8 oc. (82105)	Bolt M10x 20 cl. 8.8 z. (82105)	8	
153	MZSZ-012-010	Śruba M12x 25 kl. 8.8 oc. (82105)	Bolt M12x 25 cl. 8.8 z. (82105)	2	
154	MZSZ-014-004	Śruba M14x 50 kl. 8.8 oc. (82105)	Bolt M14x 50 cl. 8.8 z. (82105)	4	
155	MZSZ-016-007	Śruba M16x 40 kl. 8.8 oc. (82105)	Bolt M16x 40 cl. 8.8 z. (82105)	8	
156	MZSZ-018-001	Śruba M18x 70 kl. 8.8 oc. (82101)	Bolt M18x 70 cl. 8.8 z. (82101)	2	
157	MZSZ-020-122	Śruba M20x120 kl. 8.8 oc. Oczkowa	Eye bolt M20x160 cl. 8.8 z.	2	
158	MZUP-018-000	Uszczelka met-gum - 1/2"	Metal and rubber seal - 1/2"	4	
159	MZWB-010-004	Śruba M10x 20 kl. 8.8 oc. IMB. STOŻ.	Bolt M10x 20 cl. 8.8 z. COUNTER-SUNK ALLEN.	8	
160	MZWD-012-040	Wkręt dociskowy M12x40 oc	Set screw	2	
161	MZZK-004-001	Kołek spręż. fi 4x 20 nierdz.	Spring pin fi 4x20 ss.	1	
162	MZZK-005-001	Kołek spręż. fi 5x 45 oc.	Spring pin fi 5x45 z.	10	
163	MZZK-005-007	Kołek spręż. fi 5x 60 oc.	Spring pin fi 5x60 z.	4	
164	MZZK-008-005	Kołek spręż. fi 8x 50 oc.	Spring pin fi 8x50 z.	2	
165	MZZK-008-013	Kołek spręż. fi 8x 80 oc.	Spring pin fi 8x80 z.	4	
166	MZZP-000-001	Zawleczka - Przetyczka A 11x45	Lynch pin A 11x45	7	

SaMASZ®

2110.02.00.002
Rama główna prawa
Main frame right

Tab. 4

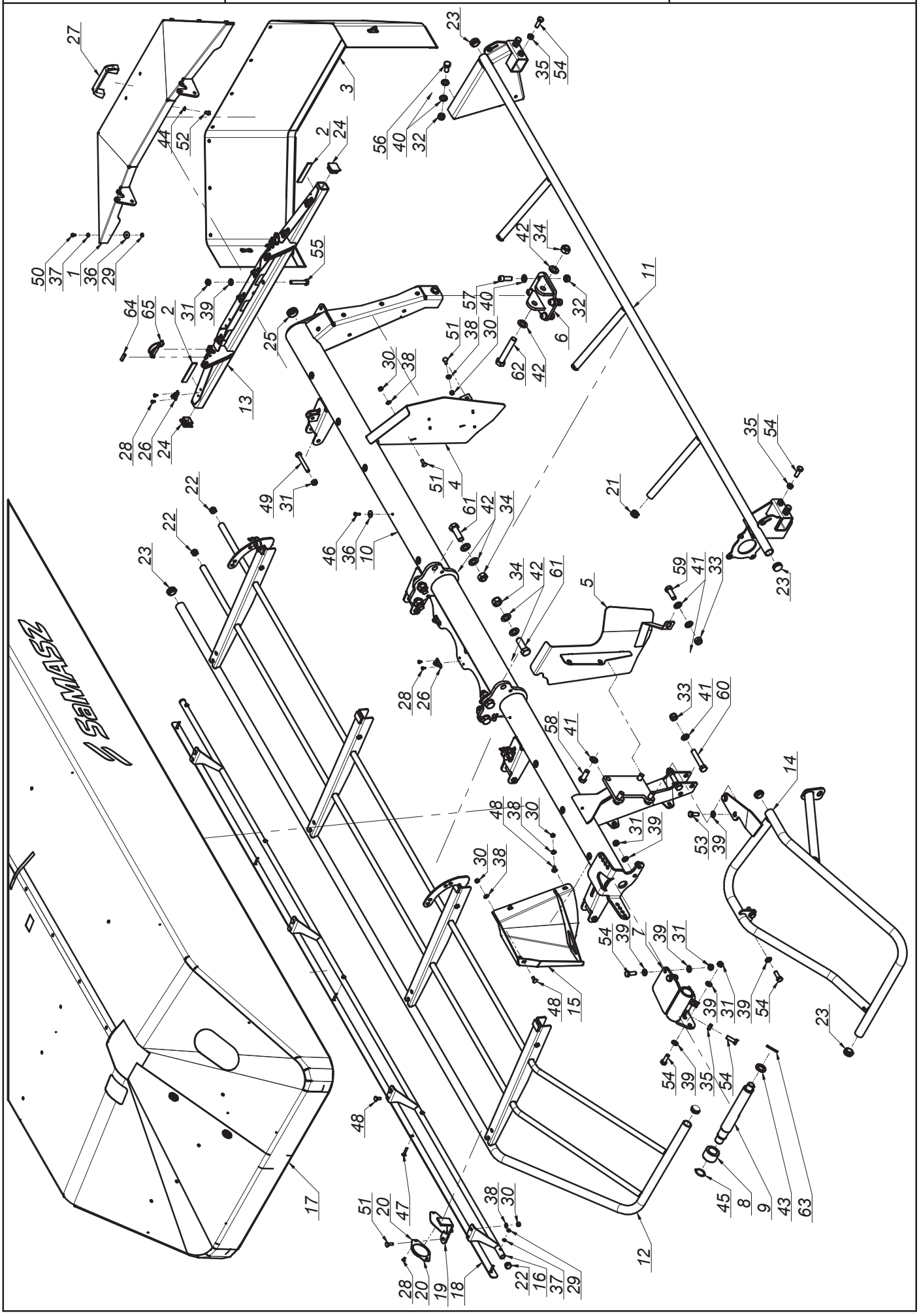

K2111PLEN002 - 2019-03-28 - KDD 911_912 H

SaMASZ®

2110.02.00.002
Rama główna prawa
Main frame right

Tab. 4

L.p. Item	Numer części Part No.	Nazwa części	Description	Ilość Quantity	Uwagi Notes
1	0575.04.03.000	Osłona boczna	Side guard	1	
2	0575.04.15.000	Taśma uszczelniająca	Band	2	
3	0575.04.24.002	Osłona brezentowa boczna prawa	Side curtain right	1	
4	0606.02.15.006	Osłona zgarniacza prawa	Right swath guide cover	1	
5	0606.02.16.006	Osłona zgarniacza lewa	Left swath guide cover	1	
6	0619.02.03.000	Mocowanie stopy podporowej	Support leg mount	1	
7	0619.02.05.001	Blokada transportowa prawa	Transport latch, right	1	
8	0619.02.06.000	Tuleja blokady transportowej	Bushing	1	
9	0619.02.07.001	Sworzeń blokady transportowej	Pin	1	
10	2110.02.01.002	Rama spawana prawa	Frame right	1	
11	2110.02.02.000	Wstawka osłony prawa	Guard insert, right	1	
12	2110.02.03.000	Osłona podnoszona główna - prawa	Lifted guard, main	1	
13	2110.02.06.000	Wspornik osłony prawy	Side guard bracket - right	1	
14	2110.02.08.000	Wspornik boczny prawy	Guard frame - side, right	1	
15	2110.02.09.000	Osłona bębenka lewego	Drum guard, left	1	
16	2110.02.27.002	Wstawka osłony przedniej - prawa	Front guard, right	1	
17	2110.02.29.002	Osłona brezentowa główna prawa	Safety curtain - main, right	1	
18	2110.02.30.002	Osłona brezentu	Front guard	1	
19	2110.02.31.002	Wspornik odblasku	White reflection bracket	1	
20	MIEK-000-011	Odblask okrągły biały przykręcany	White reflection - round	1	
21	MITZ-020-000	Zaślepka plastik ok 28x1.0-3.0	Plug plastic 28x1.0-3.0 round	3	
22	MITZ-021-000	Zaślepka plastik ok 21x0.8-2.0 - 465608	Plastic cap round 21x0.8-2.0	4	
23	MITZ-034-000	Zaślepka plastik ok 34x1 - 111065	Plastic plug 34x1 round	6	
24	MITZ-034-001	Zaślepka plastik kw 38x38x3 - 111541	Plastic cap sq. 38x38x3 - 111541	2	
25	MITZ-040-00	Zaślepka plastik ok 40x1 - 111067	Plug plastic 40x1 round	1	
26	MPIU-001-001	Uchwyt obrotowy	Swivel bracket	11	
27	MPIU-001-002	Uchwyt Standardowy 132xM8	Handle 132xM8	1	
28	MZIN-000-004	Nit zrywany fi 5 L= 10	Rivet fi 5 L=10	24	
29	MZNS-006-006	Nakrętka M 6 kl. 8 oc. samozab.	Nut M 6 cl. 8 z. self-lock.	15	
30	MZNS-008-006	Nakretka M 8 kl. 8 oc. samozab.	Nut M 8 cl. 8 z. self-lock.	15	
31	MZNS-012-004	Nakrętka M12 kl. 8 oc. samozab.	Nut M12 cl. 8 z. self-lock.	12	
32	MZNS-014-004	Nakrętka M14 kl. 8 oc. samozab.	Nut M14 cl. 8 z. self-lock.	6	
33	MZNS-016-005	Nakrętka M16 kl. 8 oc. samozab.	Nut M16 cl. 8 z. self-lock.	3	
34	MZNS-020-000	Nakrętka M20 kl. 8 oc. samozab.	Nut M20 cl. 8.8 z self-lock.	7	
35	MZNZ-012-002	Nakrętka M12 kl. 8 oc.	Nut M12 cl. 8 z.	6	
36	MZPN-006-003	Podkladka pow. fi 6x25 oc.	Washer fi 6x25 z.	19	
37	MZPP-006-001	Podkładka fi 6 oc.	Washer fi 6 z.	15	
38	MZPP-008-002	Podkladka fi 8 oc.	Washer fi 8 z.	15	
39	MZPP-012-002	Podkładka fi12 oc.	Washer fi12 z.	16	
40	MZPP-014-001	Podkładka fi14 oc.	Washer fi14 z.	8	
41	MZPP-016-001	Podkładka fi 16 oc.	Washer fi16 z.	8	
42	MZPP-020-001	Podkładka fi20 oc.	Washer fi20 z.	14	
43	MZPP-024-001	Podkładka fi 24 oc. pod sworzeń	Spacer fi 24 z.	1	
44	MZPS-008-001	Podkładka spręż. fi 8,2 oc.	Spring washer fi 8.2 z.	2	
45	MZSE-035-001	Pierścień osad. Z 35	Circlip Z 35	1	
46	MZSI-006-007	Śruba M 6x 20 kl. 10.9 oc. GRZYB.IMB (7380)	Bolt M 6x20 cl. 10.9 z. ALLEN	9	
47	MZSP-006-0015	Śruba M 6x 35 kl. 4.8 oc. PODS.	Bolt M 6x 35 cl. 4.8 z. sq. neck	5	
48	MZSP-008-001	Śruba M 8x 20 kl. 8.8 oc. PODS.	Bolt M 8x20 cl. 8.8 z. Square-neck	10	
49	MZSS-012-014	Śruba specjalna M12x 85 kl. 8.8 oc.	Bolt M12x 85 cl. 8.8 z.	4	
50	MZSZ-006-005	Śruba M 6x 16 kl. 8.8 oc. (82105)	Bolt M 6x 16 cl. 8.8 z. (82105)	10	
51	MZSZ-008-002	Śruba M 8x 25 kl. 8.8 oc. PODS.	Bolt M 8x 25 cl. 8.8 z. sq. neck	5	
52	MZSZ-008-011	Śruba M 8x 12 kl. 8.8 oc. (82105)	Bolt M 8x 12 cl. 8.8 z. (82105)	2	
53	MZSZ-012-002	Śruba M12x 30 kl. 8.8 oc. (82105)	Bolt M12x 30 cl. 8.8 z. (82105)	2	
54	MZSZ-012-003	Śruba M12x 35 kl. 8.8 oc. (82105)	Bolt M12x 35 cl. 8.8 z. (82105)	12	
55	MZSZ-012-070	Śruba M12x 70 kl. 8.8 oc. (82101)	Bolt M12x 70 cl. 8.8 z. (82101)	2	
56	MZSZ-014-005	Śruba M14x 35 kl. 8.8 oc. (82105)	Bolt M14x 35 cl. 8.8 z. (82105)	2	
57	MZSZ-014-105	Śruba M14x 40 kl. 8.8 oc. IMB. WALC.	Bolt M14x 40 cl. 8.8 z. Hex.	4	
58	MZSZ-016-007	Śruba M16x 40 kl. 8.8 oc. (82105)	Bolt M16x 40 cl. 8.8 z. (82105)	4	
59	MZSZ-016-008	Śruba M16x 45 kl. 8.8 oc. (82105)	Bolt M16x 45 cl. 8.8 z. (82105)	1	
60	MZSZ-016-009	Śruba M16x 90 kl. 8.8 oc. (82101)	Bolt M16x 90 cl. 8.8 z. (82101)	2	
61	MZSZ-020-061	Śruba M20x 60 kl. 10.9 oc. (82101)	Bolt M20x 60 cl. 10.9 z. (82101)	6	
62	MZSZ-020-120	Śruba M20x120 kl. 8.8 oc. (82101)	Bolt M 20x120 cl. 8.8 z. (82101)	1	
63	MZZK-005-001	Kołek spręż. fi 5x 45 oc.	Spring pin fi 5x45 z.	1	
64	MZZK-010-030	Kołek spręż. fi10x 30 nierdz.	Slotted spring pin fi 10x 45 z.	2	
65	MZZZ-008-060	Zawleczka 8x60 oc. - do rur	Cotter pin 8x60 z. tube	4	

SaMASZ

2110.03.00.002
Rama główna lewa
Main frame left

Tab. 5

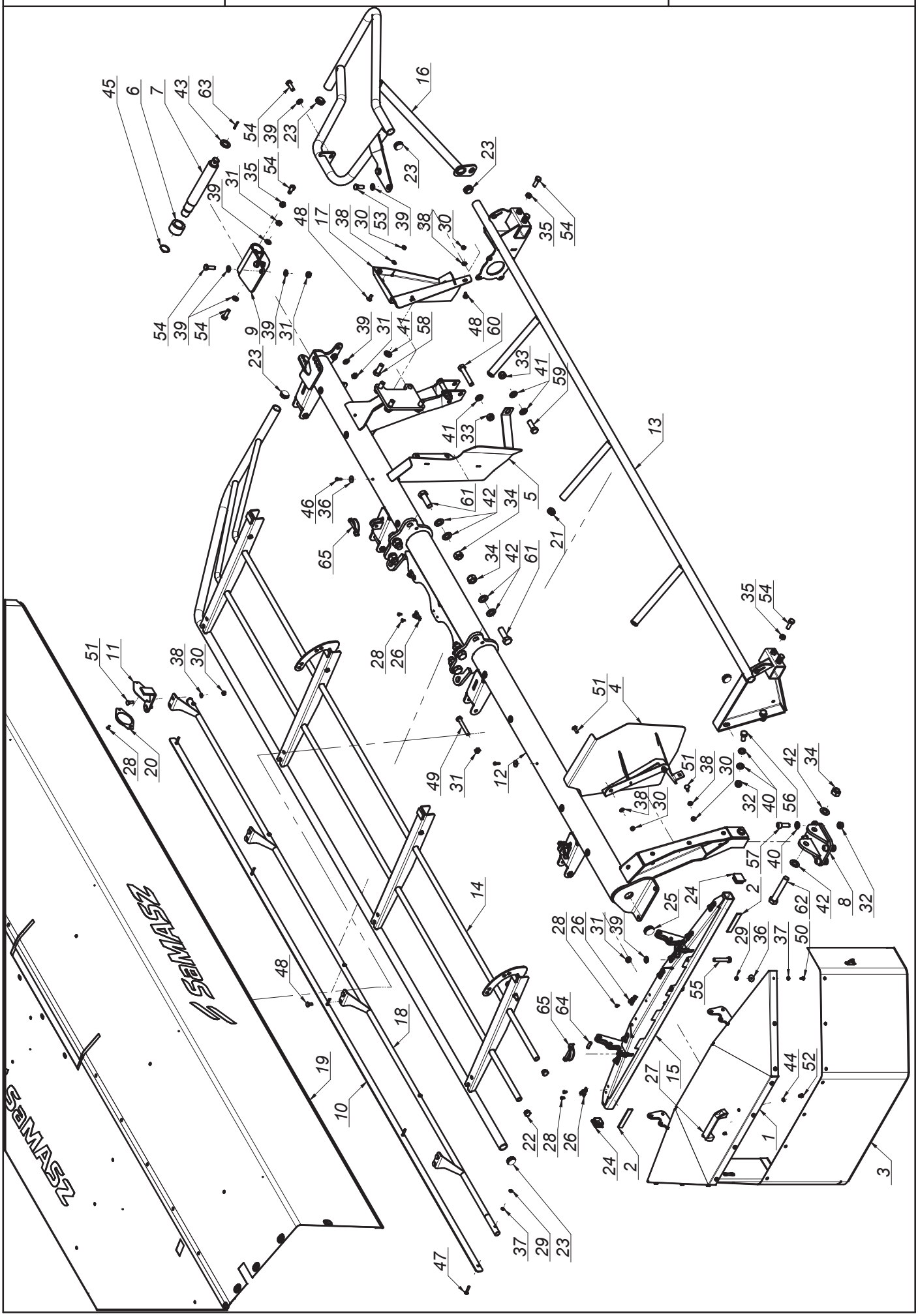

SaMASZ®

2110.03.00.002
Rama główna lewa
Main frame left

Tab. 5

L.p. Item	Numer części Part No.	Nazwa części	Description	Ilość Quantity	Uwagi Notes
1	0575.04.03.000	Osłona boczna	Side guard	1	
2	0575.04.15.000	Taśma uszczelniająca	Band	2	
3	0575.04.25.002	Osłona brezentowa boczna lewa	Side curtain	1	
4	0606.03.15.006	Osłona zgarniacza lewa	Left swath guide cover	1	
5	0606.03.16.006	Osłona zgarniacza prawa	Right swath guide cover	1	
6	0619.02.06.000	Tuleja blokady transportowej	Bushing	1	
7	0619.02.07.001	Sworzeń blokady transportowej	Pin	1	
8	0619.03.03.000	Mocowanie stopy podporowej lewej	Support leg mount	1	
9	0619.03.05.001	Blokada transportowa lewa	Transport latch, left	1	
10	2110.02.30.002	Osłona brezentu	Front guard	1	
11	2110.02.31.002	Wspornik odblasku	White reflection bracket	1	
12	2110.03.01.002	Rama spawana lewa	Frame left	1	
13	2110.03.02.000	Wstawka osłony lewa	Guard insert, left	1	
14	2110.03.03.000	Osłona podnoszona główna - lewa	Lifted guard - main, left	1	
15	2110.03.06.000	Wspornik osłony lewy	Left curtain bracket	1	
16	2110.03.08.000	Wspornik boczny lewy	Guard frame - side, left	1	
17	2110.03.09.000	Osłona bębenka prawego	Drum guard, right	1	
18	2110.03.27.002	Wstawka osłony przedniej - lewa	Front guard, right	1	
19	2110.03.29.002	Osłona brezentowa główna lewa	Safety curtain - main, left	1	
20	MIEK-000-011	Odblask okrągły biały przykręcany	White reflection - round	1	
21	MITZ-020-000	Zaślepka plastik ok 28x1.0-3.0	Plug plastic 28x1.0-3.0 round	3	
22	MITZ-021-000	Zaślepka plastik ok 21x0.8-2.0 - 465608	Plastic cap round 21x0.8-2.0	4	
23	MITZ-034-000	Zaślepka plastik ok 34x1 - 111065	Plastic plug 34x1 round	6	
24	MITZ-034-001	Zaślepka plastik kw 38x38x3 - 111541	Plastic cap sq. 38x38x3 - 111541	2	
25	MITZ-040-00	Zaślepka plastik ok 40x1 - 111067	Plug plastic 40x1 round	1	
26	MPIU-001-001	Uchwyt obrotowy	Swivel bracket	11	
27	MPIU-001-002	Uchwyt Standardowy 132xM8	Handle 132xM8	1	
28	MZIN-000-004	Nit zrywany fi 5 L= 10	Rivet fi 5 L=10	24	
29	MZNS-006-006	Nakrętka M 6 kl. 8 oc. samozab.	Nut M 6 cl. 8 z. self-lock.	15	
30	MZNS-008-006	Nakretka M 8 kl. 8 oc. samozab.	Nut M 8 cl. 8 z. self-lock.	15	
31	MZNS-012-004	Nakrętka M12 kl. 8 oc. samozab.	Nut M12 cl. 8 z. self-lock.	12	
32	MZNS-014-004	Nakrętka M14 kl. 8 oc. samozab.	Nut M14 cl. 8 z. self-lock.	6	
33	MZNS-016-005	Nakrętka M16 kl. 8 oc. samozab.	Nut M16 cl. 8 z. self-lock.	3	
34	MZNS-020-000	Nakrętka M20 kl. 8 oc. samozab.	Nut M20 cl. 8.8 z self-lock.	7	
35	MZNZ-012-002	Nakrętka M12 kl. 8 oc.	Nut M12 cl. 8 z.	6	
36	MZPN-006-003	Podkladka pow. fi 6x25 oc.	Washer fi 6x25 z.	19	
37	MZPP-006-001	Podkładka fi 6 oc.	Washer fi 6 z.	15	
38	MZPP-008-002	Podkladka fi 8 oc.	Washer fi 8 z.	15	
39	MZPP-012-002	Podkładka fi12 oc.	Washer fi12 z.	16	
40	MZPP-014-001	Podkładka fi14 oc.	Washer fi14 z.	8	
41	MZPP-016-001	Podkładka fi 16 oc.	Washer fi16 z.	8	
42	MZPP-020-001	Podkładka fi20 oc.	Washer fi20 z.	14	
43	MZPP-024-001	Podkładka fi 24 oc. pod sworzeń	Spacer fi 24 z.	1	
44	MZPS-008-001	Podkładka spręż. fi 8,2 oc.	Spring washer fi 8.2 z.	2	
45	MZSE-035-001	Pierścień osad. Z 35	Circlip Z 35	1	
46	MZSI-006-007	Śruba M 6x 20 kl. 10.9 oc. GRZYB.IMB (7380)	Bolt M 6x20 cl. 10.9 z. ALLEN	9	
47	MZSP-006-0015	Śruba M 6x 35 kl. 4.8 oc. PODS.	Bolt M 6x 35 cl. 4.8 z. sq. neck	5	
48	MZSP-008-001	Śruba M 8x 20 kl. 8.8 oc. PODS.	Bolt M 8x20 cl. 8.8 z. Square-neck	10	
49	MZSS-012-014	Śruba specjalna M12x 85 kl. 8.8 oc.	Bolt M12x 85 cl. 8.8 z.	4	
50	MZSZ-006-005	Śruba M 6x 16 kl. 8.8 oc. (82105)	Bolt M 6x 16 cl. 8.8 z. (82105)	10	
51	MZSZ-008-002	Śruba M 8x 25 kl. 8.8 oc. PODS.	Bolt M 8x 25 cl. 8.8 z. sq. neck	5	
52	MZSZ-008-011	Śruba M 8x 12 kl. 8.8 oc. (82105)	Bolt M 8x 12 cl. 8.8 z. (82105)	2	
53	MZSZ-012-002	Śruba M12x 30 kl. 8.8 oc. (82105)	Bolt M12x 30 cl. 8.8 z. (82105)	2	
54	MZSZ-012-003	Śruba M12x 35 kl. 8.8 oc. (82105)	Bolt M12x 35 cl. 8.8 z. (82105)	12	
55	MZSZ-012-070	Śruba M12x 70 kl. 8.8 oc. (82101)	Bolt M12x 70 cl. 8.8 z. (82101)	2	
56	MZSZ-014-005	Śruba M14x 35 kl. 8.8 oc. (82105)	Bolt M14x 35 cl. 8.8 z. (82105)	2	
57	MZSZ-014-105	Śruba M14x 40 kl. 8.8 oc. IMB. WALC.	Bolt M14x 40 cl. 8.8 z. Hex.	4	
58	MZSZ-016-007	Śruba M16x 40 kl. 8.8 oc. (82105)	Bolt M16x 40 cl. 8.8 z. (82105)	4	
59	MZSZ-016-008	Śruba M16x 45 kl. 8.8 oc. (82105)	Bolt M16x 45 cl. 8.8 z. (82105)	1	
60	MZSZ-016-009	Śruba M16x 90 kl. 8.8 oc. (82101)	Bolt M16x 90 cl. 8.8 z. (82101)	2	
61	MZSZ-020-061	Śruba M20x 60 kl. 10.9 oc. (82101)	Bolt M20x 60 cl. 10.9 z. (82101)	6	
62	MZSZ-020-120	Śruba M20x120 kl. 8.8 oc. (82101)	Bolt M 20x120 cl. 8.8 z. (82101)	1	
63	MZZK-005-001	Kołek spręż. fi 5x 45 oc.	Spring pin fi 5x45 z.	1	
64	MZZK-010-030	Kołek spręż. fi10x 30 nierdz.	Slotted spring pin fi 10x 45 z.	2	
65	MZZZ-008-060	Zawleczka 8x60 oc. - do rur	Cotter pin 8x60 z. tube	4	

SaMASZ

2110.14.00.001
Zespół tnący prawy - 3 do środka
Cutting unit right

Tab. 6

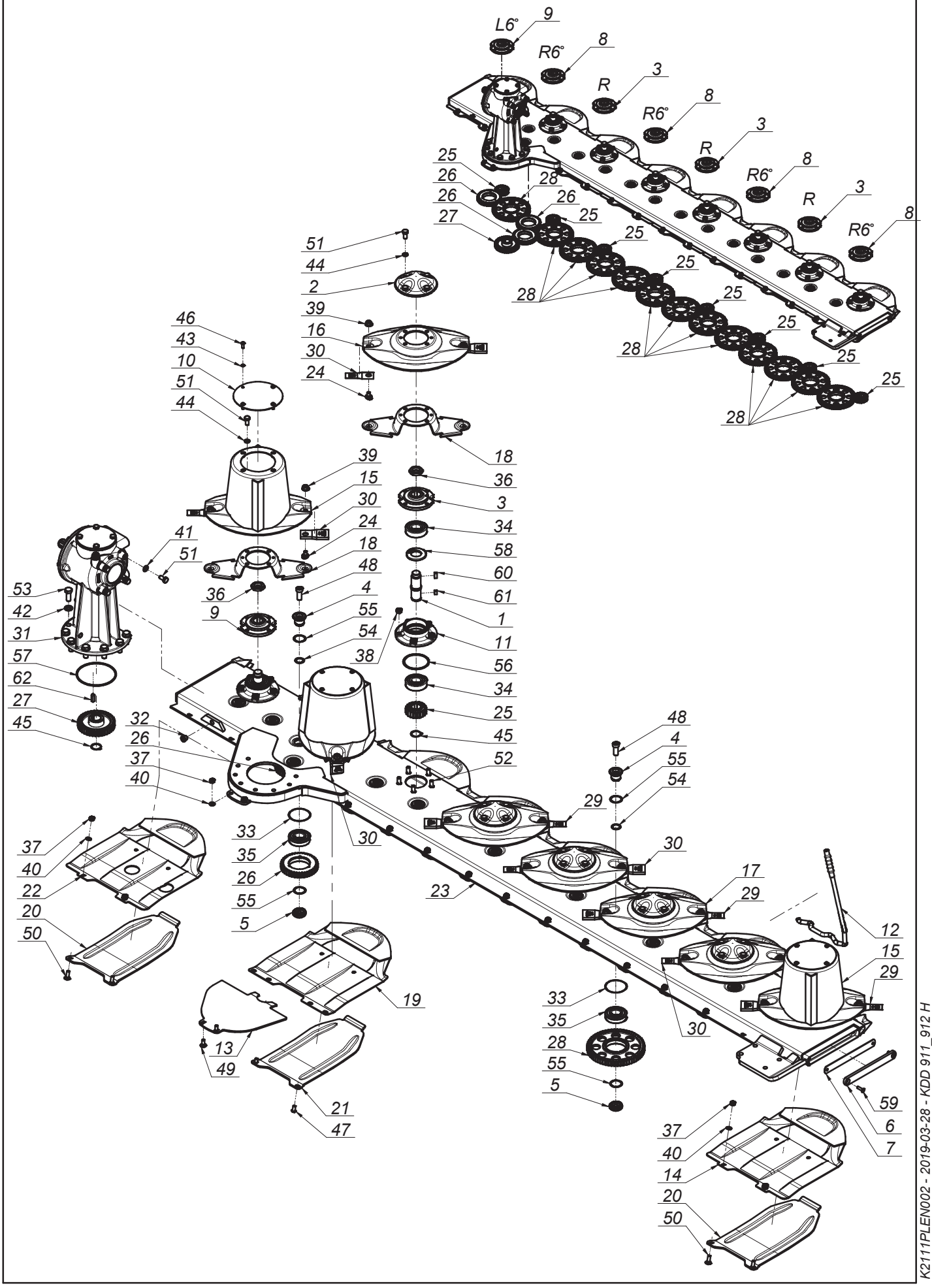

K2111PLEN002 - 2019-03-28 - KDD 911_912 H

SaMASZ®

2110.14.00.001
Zespół tnący prawy - 3 do środka
Cutting unit right

Tab. 6

L.p. Item	Numer części Part No.	Nazwa części	Description	Ilość Quantity	Uwagi Notes
1	0540.03.05.000	Wałek napędowy dysku L-120	Pinion shaft L=120	8	
2	0540.03.08.000	Pokrywka dysku	Disc	5	
3	0540.03.09.002	Piasta górna dysku prawa	Top hub - right	3	
4	0540.03.11.000	Sworzeń koła pośredniego - górny	Idler holder - upper	16	
5	0540.03.12.000	Sworzeń koła pośredniego - dolny	Idler holder - lower	16	
6	0540.03.13.001	Zamknięcie listwy	Bar closure	1	
7	0540.03.14.001	Zamknięcie listwy - Guma	Bar closure - rubber	1	
8	0540.03.16.002	Piasta górna dysku prawa 6 stopni	Top hub - right 6 degrees	4	
9	0540.03.17.002	Piasta górna dysku lewa 6 stopni	Top hub - left 6 degrees	1	
10	0540.03.22.001	Pokrywa bębna	Drum's cover	3	
11	0540.03.23.001	Piasta dolna	Lower hub	8	
12	0540.03.67.003	Klucz wymiany noży	Knife mounting lever	1	
13	0608.04.21.003	Płoza prawa	Skid - right	1	
14	0619.14.02.007	Ślizg	Sliding skid	6	
15	0619.14.03.007	Dysk roboczy z bębnem	Working disc with drum	3	
16	0619.14.04.007	Dysk roboczy	Working disc	3	
17	0619.14.04.007	Dysk roboczy	Working disc	2	
18	0619.14.06.007	Trzymak nożowy	Knife holder	8	
19	0619.14.11.007	Ślizg skrajny	Slide - outer	1	
20	0619.14.13.007	Nakładka ścieralna	Skid plate	7	
21	0619.14.14.007	Nakładka ścieralna skrajna	Skid plate - outer	1	
22	2110.04.05.001	Ślizg skrajny lewy	Sliding skid	1	
23	2110.14.01.001	Listwa spawana prawa	Frame welded right	1	
24	MIIO-003-012	Obsada M12 z pazurem - typ 2 (0619.14.05.007)	Knife holder pin M12 - flange	16	
25	MIKW-020-135	Koło zębate talerza roboczego Z20 (0540.03.07.000)	Cutting disc gear Z20	8	
26	MIKW-038-080	Koło zębate pośrednie Z38 (0229.05.02.000)	Gear Z38 - idler	3	
27	MIKW-038-138	Koło zębate napędowe Z38 (0540.03.06.000)	Gear Z38	1	
28	MIKW-060-080	Koło zębate pośrednie Z60 (0225.05.13.000)	Gear Z60 - idler	13	
29	MINO-000-005	Nóż skośny lewy 105x49x4 (0540.03.24.002)	Left slanted blade 105x49x4	6	
30	MINO-000-005	Nóż skośny prawy 105x49x4 (0540.03.25.002)	Right slanted blade 105x49x4	10	
31	MIPS-054-002	Przekładnia kątowa 054-02.100B.R	Intersecting axis gear 054-01.10CB.R	1	
32	MITK-000-004	Korek 3/8" model 42A	Plug 3/8" model 42A	1	
33	MZIP-000-008	Pierścień zabez. fi.95 (łożysko 6307N fi.80)	Ring fi.95 (bearing 6307N fi.80)	16	
34	MZLZ-063-000	Łożysko 6307 2RS C3	Bearing 6307 2RS C3	16	
35	MZLZ-063-007	Łożysko 6307 2RS N C3	Bearing 6307 2RS N	16	
36	MZNN-030-000	Nakrętka M30x1,5 kl. 8 oc. niska	Nut M30x1.5 cl. 8 z. low	8	
37	MZNS-010-002	Nakrętka M10 kl. 8 oc. samozab.	Nut M10 cl. 8 z. self-lock.	16	
38	MZNS-012-004	Nakrętka M12 kl. 8 oc. samozab.	Nut M12 cl. 8 z. self-lock.	40	
39	MZNS-012-692	Nakrętka M12 kl.10 oc. kołnierzowa	Nut M12 cl. 10.9 z. collar	16	
40	MZPP-010-001	Podkładka fi10 oc.	Washer fi10 z.	16	
41	MZPP-012-002	Podkładka fi12 oc.	Washer fi12 z.	4	
42	MZPP-016-001	Podkładka fi 16 oc.	Washer fi16 z.	8	
43	MZPS-008-001	Podkładka spręż. fi 8,2 oc.	Spring washer fi 8.2 z.	12	
44	MZPS-012-001	Podkładka spręż. fi12,2 oc.	Spring washer fi12.2 z.	32	
45	MZSE-035-001	Pierścień osad. Z 35	Circlip Z 35	9	
46	MZSI-008-101	Śruba M 8x 20 kl. 10.9 oc. GRZYB IMB (7380)	Bolt M 8x 20 cl. 10.9 z. ALLEN	12	
47	MZSI-010-009	Śruba M10x 20 kl. 10.9 oc. GRZYB IMB (7380)	Bolt M10x 20 cl. 10.9 z. ALLEN	2	
48	MZSI-016-041	Śruba M16x 40 kl. 10.9 oc. IMB. WALC. NISKI	Bolt M16x 40 cl. 10.9 z. ALLEN ROLL. LOW	16	
49	MZSP-010-001	Śruba M10x 25 kl. 8.8 oc. PODS.	Bolt M10x 25 cl. 8.8 z. square-neck	2	
50	MZSP-010-004	Śruba M10x 30 kl. 8.8 oc. PODS.	Bolt M10x 30 cl. 8.8 z. Square-neck	14	
51	MZSZ-012-010	Śruba M12x 25 kl. 8.8 oc. (82105)	Bolt M12x 25 cl. 8.8 z. (82105)	36	
52	MZSZ-012-030	Śruba specjalna M12x 30 kl.10.9 oc. (0540.03.18.000)	Knurled bolt M12x 30 cl. 10.9 z.	40	
53	MZSZ-016-040	Śruba M16x 40 kl. 10.9 oc. (82105)	Bolt M16x 40 cl. 10.9 z.	8	
54	MZUO-028-025	Oring - 28x2,5	Oring 28x2.5	16	
55	MZUO-030-001	Oring - 30x2,5	Oring - 30x2.5	32	
56	MZUO-090-001	Oring - 90x4	Oring - 90x4	8	
57	MZUO-142-000	Oring - 142x4	Oring 142x4	1	
58	MZUS-040-072	Simmering AO - 40x 72x 7	Simmering AO - 40x 72x 7	8	
59	MZWB-008-005	Śruba M 8x 30 kl. 8.8 oc. IMB. STOŻ.	Bolt M 8x 30 cl. 8.8 z. counter-sunk hex	2	
60	MZWP-000-002	Wpust B 10x 8x 22	Cut off key B 10x8x22	8	
61	MZWP-010-016	Wpust B 10x 8x 14	Cut off key B 10x8x14	8	
62	MZWP-010-032	Wpust AB 10x8x32	Cut off key AB 10x8x32	1	

SaMASZ

2110.15.00.001
Zespół tnący lewy - 3 do środka
Cutting unit left

Tab. 7

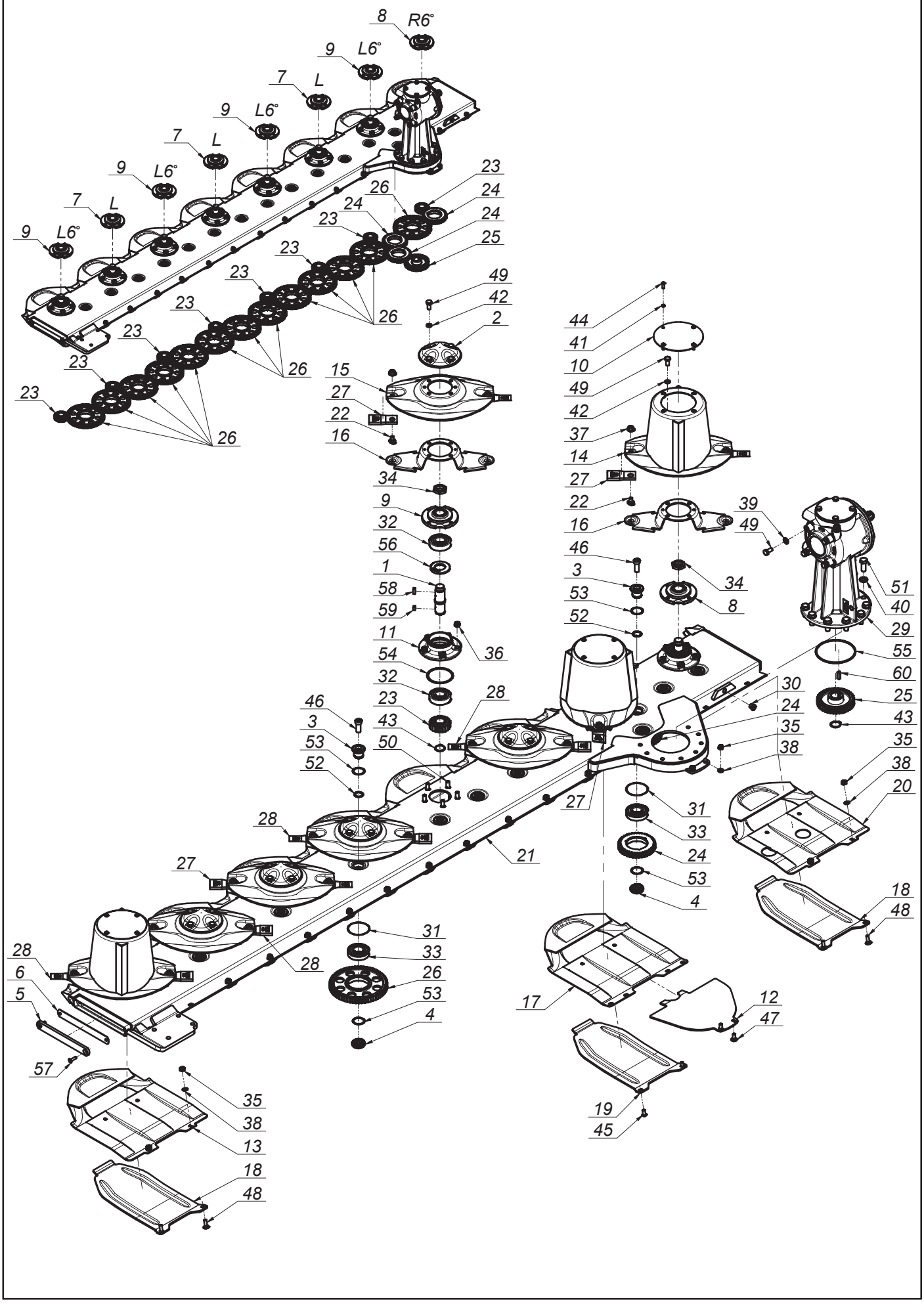

K2111PLEN002 - 2019-03-28 - KDD 911_912 H

SaMASZ®

2110.15.00.001
Zespół tnący lewy - 3 do środka
Cutting unit left

Tab. 7

L.p. Item	Numer części Part No.	Nazwa części	Description	Ilość Quantity	Uwagi Notes
1	0540.03.05.000	Wałek napędowy dysku L-120	Pinion shaft L=120	8	
2	0540.03.08.000	Pokrywka dysku	Disc	5	
3	0540.03.11.000	Sworzeń koła pośredniego - górny	Idler holder - upper	16	
4	0540.03.12.000	Sworzeń koła pośredniego - dolny	Idler holder - lower	16	
5	0540.03.13.001	Zamknięcie listwy	Bar closure	1	
6	0540.03.14.001	Zamknięcie listwy - Guma	Bar closure - rubber	1	
7	0540.03.15.002	Piasta górna dysku lewa	Top hub left	3	
8	0540.03.16.002	Piasta górna dysku prawa 6 stopni	Top hub - right 6 degrees	1	
9	0540.03.17.002	Piasta górna dysku lewa 6 stopni	Top hub - left 6 degrees	4	
10	0540.03.22.001	Pokrywa bębna	Drum's cover	3	
11	0540.03.23.001	Piasta dolna	Lower hub	8	
12	0608.05.21.003	Płoza lewa	Sliding skid	1	
13	0619.14.02.007	Ślizg	Sliding skid	6	
14	0619.14.03.007	Dysk roboczy z bębnem	Working disc with drum	3	
15	0619.14.04.007	Dysk roboczy	Working disc	5	
16	0619.14.06.007	Trzymak nożowy	Knife holder	8	
17	0619.14.11.007	Ślizg skrajny	Slide - outer	1	
18	0619.14.13.007	Nakładka ścieralna	Skid plate	7	
19	0619.14.14.007	Nakładka ścieralna skrajna	Skid plate - outer	1	
20	2110.05.05.001	Ślizg skrajny prawy	Slide outer right	1	
21	2110.15.01.001	Listwa spawana lewa	Bar welded left	1	
22	MIIO-003-012	Obsada M12 z pazurem - typ 2 (0619.14.05.007)	Knife holder pin M12 - flange	16	
23	MIKW-020-135	Koło zębate talerza roboczego Z20 (0540.03.07.000)	Cutting disc gear Z20	8	
24	MIKW-038-080	Koło zębate pośrednie Z38 (0229.05.02.000)	Gear Z38 - idler	3	
25	MIKW-038-138	Koło zębate napędowe Z38 (0540.03.06.000)	Gear Z38	1	
26	MIKW-060-080	Koło zębate pośrednie Z60 (0225.05.13.000)	Gear Z60 - idler	13	
27	MINO-000-005	Nóż skośny lewy 105x49x4 (0540.03.24.002)	Left slanted blade 105x49x4	8	
28	MINO-000-005	Nóż skośny prawy 105x49x4 (0540.03.25.002)	Right slanted blade 105x49x4	8	
29	MIPS-055-002	Przekładnia kątowa 055-02.100B.R	Intersecting axis gear 054-01.10CB.R	1	
30	MITK-000-004	Korek 3/8" model 42A	Plug 3/8" model 42A	1	
31	MZIP-000-008	Pierścień zabez. fi.95 (łożysko 6307N fi.80)	Ring fi.95 (bearing 6307N fi.80)	16	
32	MZLZ-063-000	Łożysko 6307 2RS C3	Bearing 6307 2RS C3	16	
33	MZLZ-063-007	Łożysko 6307 2RS N C3	Bearing 6307 2RS N	16	
34	MZNN-030-000	Nakrętka M30x1,5 kl. 8 oc. niska	Nut M30x1.5 cl. 8 z. low	8	
35	MZNS-010-002	Nakrętka M10 kl. 8 oc. samozab.	Nut M10 cl. 8 z. self-lock.	16	
36	MZNS-012-004	Nakrętka M12 kl. 8 oc. samozab.	Nut M12 cl. 8 z. self-lock.	40	
37	MZNS-012-692	Nakrętka M12 kl.10 oc. kołnierzowa	Nut M12 cl. 10.9 z. collar	16	
38	MZPP-010-001	Podkładka fi10 oc.	Washer fi10 z.	16	
39	MZPP-012-002	Podkładka fi12 oc.	Washer fi12 z.	4	
40	MZPP-016-001	Podkładka fi 16 oc.	Washer fi16 z.	8	
41	MZPS-008-001	Podkładka spręż. fi 8,2 oc.	Spring washer fi 8.2 z.	12	
42	MZPS-012-001	Podkładka spręż. fi12,2 oc.	Spring washer fi12.2 z.	32	
43	MZSE-035-001	Pierścień osad. Z 35	Circlip Z 35	9	
44	MZSI-008-101	Śruba M 8x 20 kl. 10.9 oc. GRZYB IMB (7380)	Bolt M 8x 20 cl. 10.9 z. ALLEN	12	
45	MZSI-010-009	Śruba M10x 20 kl. 10.9 oc. GRZYB IMB (7380)	Bolt M10x 20 cl. 10.9 z. ALLEN	2	
46	MZSI-016-041	Śruba M16x 40 kl. 10.9 oc. IMB. WALC. NISKI	Bolt M16x 40 cl. 10.9 z. ALLEN ROLL. LOW	16	
47	MZSP-010-001	Śruba M10x 25 kl. 8.8 oc. PODS.	Bolt M10x 25 cl. 8.8 z. square-neck	2	
48	MZSP-010-004	Śruba M10x 30 kl. 8.8 oc. PODS.	Bolt M10x 30 cl. 8.8 z. Square-neck	14	
49	MZSZ-012-010	Śruba M12x 25 kl. 8.8 oc. (82105)	Bolt M12x 25 cl. 8.8 z. (82105)	36	
50	MZSZ-012-030	Śruba specjalna M12x 30 kl.10.9 oc. (0540.03.18.000)	Knurled bolt M12x 30 cl. 10.9 z.	40	
51	MZSZ-016-040	Śruba M16x 40 kl. 10.9 oc. (82105)	Bolt M16x 40 cl. 10.9 z.	8	
52	MZUO-028-025	Oring - 28x2,5	Oring 28x2.5	16	
53	MZUO-030-001	Oring - 30x2,5	Oring - 30x2.5	32	
54	MZUO-090-001	Oring - 90x4	Oring - 90x4	8	
55	MZUO-142-000	Oring - 142x4	Oring 142x4	1	
56	MZUS-040-072	Simmering AO - 40x 72x 7	Simmering AO - 40x 72x 7	8	
57	MZWB-008-005	Śruba M 8x 30 kl. 8.8 oc. IMB. STOŻ.	Bolt M 8x 30 cl. 8.8 z. counter-sunk hex	2	
58	MZWP-000-002	Wpust B 10x 8x 22	Cut off key B 10x8x22	8	
59	MZWP-010-016	Wpust B 10x 8x 14	Cut off key B 10x8x14	8	
60	MZWP-010-032	Wpust AB 10x8x32	Cut off key AB 10x8x32	1	

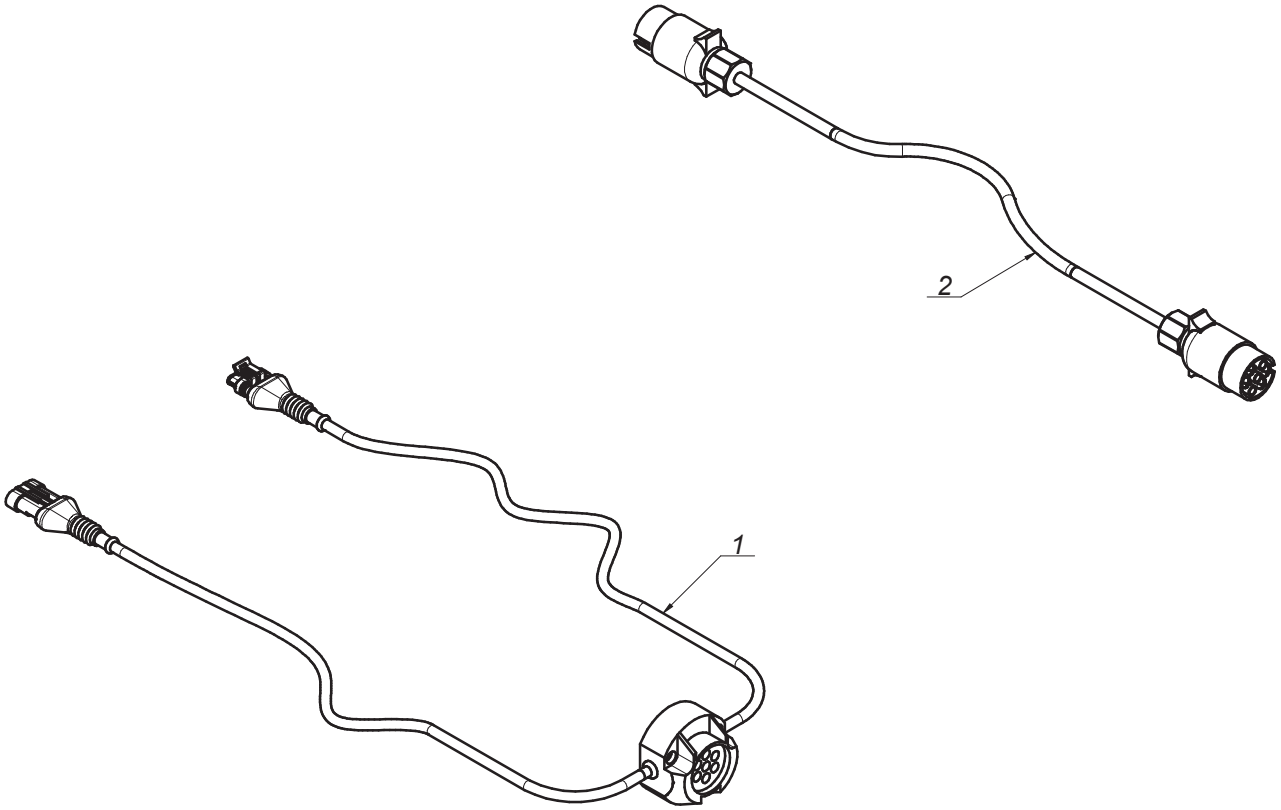
2
1

SaMASZ®

0598.07.00.003
Instalacja elektryczna
Electric installation

Tab. 8

L.p. Item	Numer części Part No.	Nazwa części	Description	Ilość Quantity	Uwagi Notes
1	MIEW-KDD-000	KDD 861/941 oświetlenie	KDD 861/941 lightning	1	
2	MIEW-OSW-001	Łącznik oświetlenia	Lightning connector	1	

SaMASZ®

2111.18.00.002
Układ zawieszenia ze sterownikiem uproszczonym
Suspension unit with control panel

Tab. 9

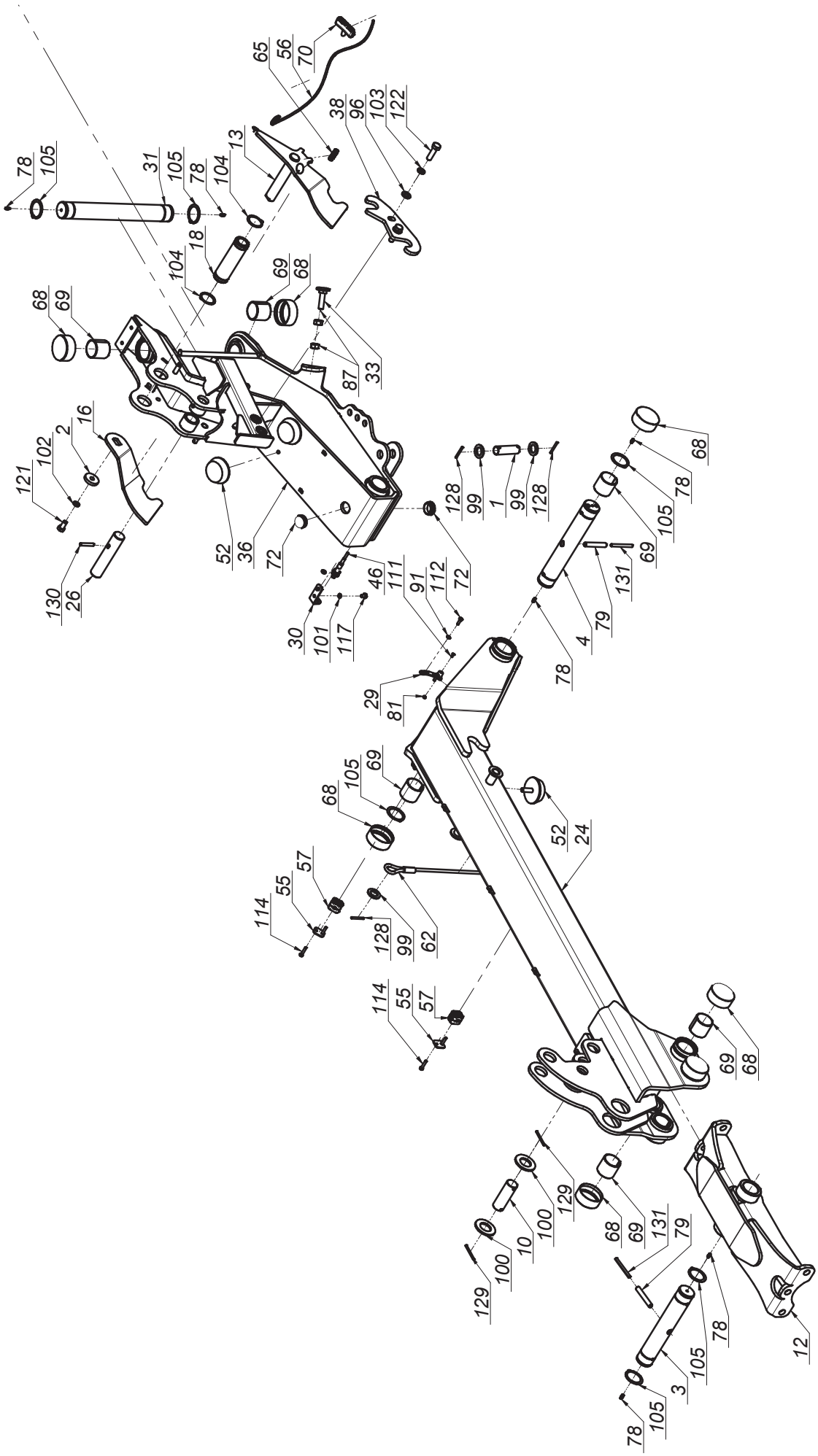

SaMASZ®

2111.18.00.002
Układ zawieszenia ze sterownikiem uproszczonym
Suspension unit with control panel

Tab. 9

L.p. Item	Numer części Part No.	Nazwa części	Description	Ilość Quantity	Uwagi Notes
1	00SO.25.00.085	Sworzeń fi.25 L= 85 (SO.25.00.085)	Pin fi 25 L=85	4	
2	0108.02.08.000	Podkładka dociskająca	Washer	2	
3	0271.01.16.003	Sworzeń zawieszenia ramy	Suspension frame pin	2	
4	0271.01.20.003	Sworzeń ramienia ruchomego	Frame pin	2	
5	0272.01.19.000	Sworzeń zaczepu - kat. II - III	Hitch pin cat. II and III	2	
6	0272.01.20.000	Sworzeń górny zaczepu - kat. II - III	Upper hitch pin - cat. III	1	
7	0272.01.26.001	Stopa podporowa	Support leg	4	
8	0272.01.28.001	Sworzeń blokady stopy	Support stand pin	4	
9	0272.01.36.001	Mocowanie świateł	Warning ligths mouting	1	
10	0272.01.48.002	Sworzeń siłownika	Hydraulic cylinder pin	2	
11	0272.01.52.002	Podkładka osłony stożkowej	Conical guard washer	2	
12	0541.01.03.001	Mocowanie ramy	Suspension frame mount	1	
13	0600.01.07.001	Zapadka prawa	Transport latch - right	1	
14	0600.01.08.001	Zapadka lewa	Transport latch - left	1	
15	0600.01.09.000	Wspornik oświetlenia	Lightning bracket	2	
16	0600.01.17.000	Hak zapadki prawej	Transport latch right	1	
17	0600.01.18.000	Hak zapadki lewej	Transport latch left	1	
18	0600.01.26.001	Tuleja dźwigni sprężyn	Srings lever, bushuing	2	
19	0600.01.41.001	Osłona wału napędowego	Drive shaft's guard	1	
20	0606.01.01.006	Zaczep	Hitch	1	
21	0606.01.02.006	Mocowanie ramy	Suspension frame mount	1	
22	0606.01.57.006	Wspornik loga	Logo bracket	1	
23	0606.01.58.006	Wspornik wtyków euro	Euro plug bracket	1	
24	0611.01.04.002	Ramię nośne prawe	Suspension arm right	1	
25	0611.01.05.002	Ramię nośne lewe	Suspension arm left	1	
26	0618.01.25.001	Sworzeń siłownika	Hydraulic cylinder pin	2	
27	0619.01.28.000	Wspornik osłony - tył	Cover's bracket - rear	2	
28	0619.01.29.000	Wspornik osłony - przód	Cover's bracket - front	2	
29	0619.01.34.001	Ogranicznik unoszenia	Lifting block	2	
30	0619.01.36.001	Uchwyt czujnika zbliżeniowego	Sensor holder	2	
31	0619.01.42.002	Sworzeń główny zawieszenia	Main suspension pin	2	
32	0619.01.51.003	Wspornik tuby	Tube's bracket	1	
33	0619.01.56.004	Śruba regulacyjna zaworu	Bolt special - end valve	2	
34	0640.03.15.003	Wspornik trójkąta	Triangle bracket	1	
35	0927.01.04.000	Wspornik wału	Shaft support	1	-
36	2110.01.01.000	Ramię ruchome prawe	Moving arm right	1	
37	2110.01.02.000	Ramię ruchome lewe	Moving arm left	1	
38	2110.01.03.000	Hak blokady transportowej	Transport latch	2	
39	2110.01.55.000	Łańcuch zabezpieczający	Support chain L=660	2	
40	2111.18.43.001	Osłona sterownika	Steering's bracket	1	
41	2111.18.44.001	Wspornik osłony	Guard bracket	1	
42	2111.18.45.001	Uchwyt mocowania osłony	PTO guard holder 395011261R	2	
43	2111.18.46.001	Dystans impulsatora	Crankshaft reader	1	
44	2114.06.02.000	Skrzynka narzędziowa	Toolbox	1	
45	2115.04.02.000	Impulsator	Crankshaft reader	3	
46	MIEC-000-001	Czujnik zbliżeniowy ARK-AMP	Close-up sensor ARK-AMP	2	
47	MIEC-010-000	Czujnik zbliżeniowy LE10SN08DPO	Close-up sensor LE10SN08DPO	3	
48	MIEK-000-102	Gniazdo KENNFIXX	Socket - KENNFIXX	2	
49	MIEK-100-000	Odblask okrągły czerwony przykręcany	Red reflection - round	2	
50	MIET-000-003	Tablica ostrzeg. jednost. oświetl.-prawa- W145	Warning plate - right	1	
51	MIET-000-004	Tablica ostrzeg. jednost. oświetl.-lewa- W145	Warning plate - left	1	
52	MIGA-080-000	Amortyzator gumowo-metalowy 80x25 typ K	Rubber-metal damper 80x25 type K	6	
53	MIGN-000-001	Nasada gumowa wałka fi35	Shaft stub sleeve	1	
54	MIGZ-007-001	Zawieszka gumowa (0225.01.20.000)	Rubber key chain	4	-
55	MIHB-010-002	Obejma rury 10/12 Blaszka Górna DP-A1/CRVIF	Tube clamp cover 12	4	
56	MIHL-000-007.001	Linka fi 5 L=4000 zielona (Standard)	Cord fi 5 L=4000 green	2	
57	MIHO-010-003	Obejma rury 10 Plast. RAPR-110	Tube clamp 10	4	
58	MIIO-100-000	Opaska zaciskowa 100-120	Clamp band 100-120	1	

SaMASZ®

2111.18.00.002
Układ zawieszenia ze sterownikiem uproszczonym
Suspension unit with control panel

Tab. 9

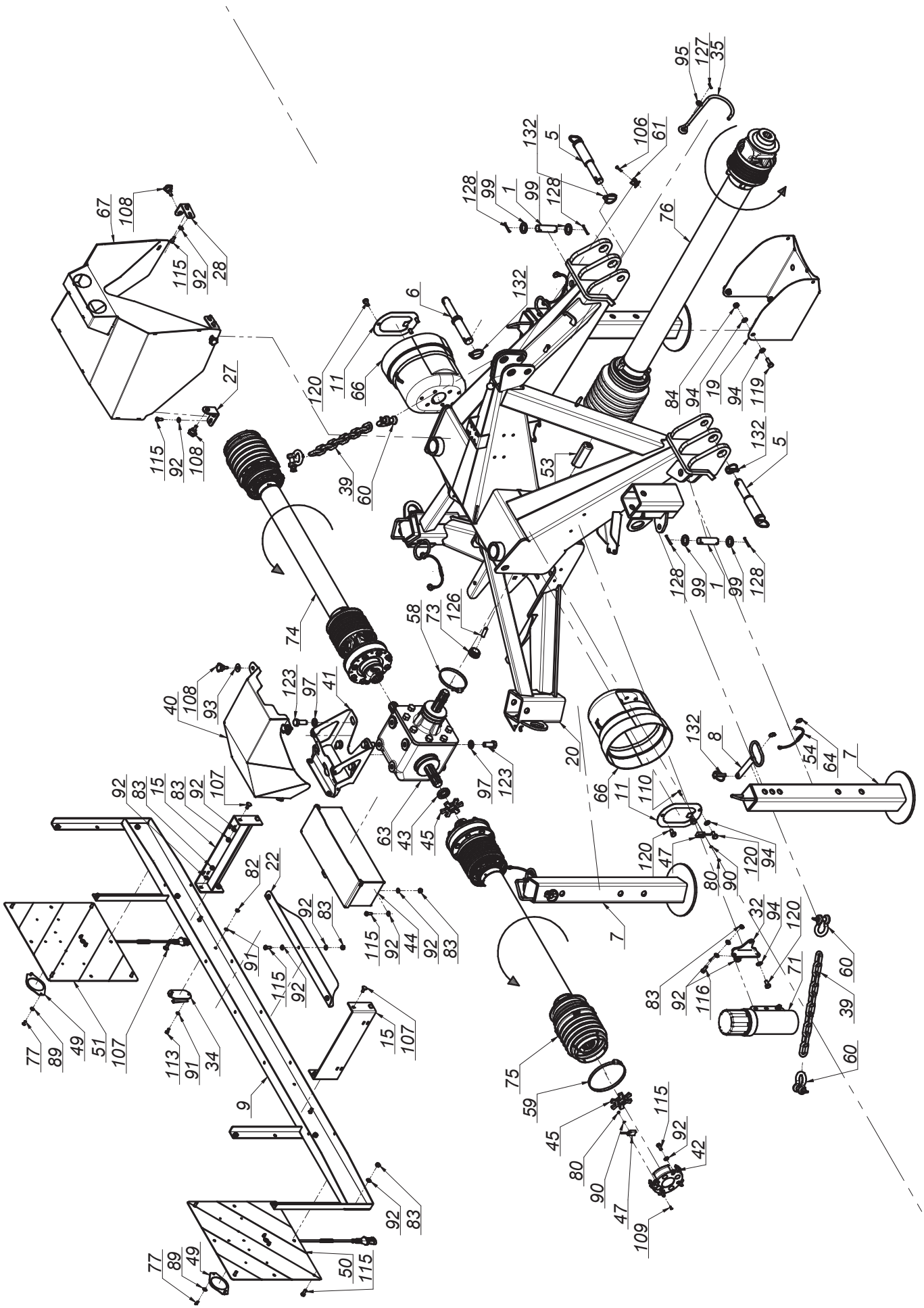

K2111PLEN002 - 2019-03-28 - KDD 911_912 H

SaMASZ®

2111.18.00.002
Układ zawieszenia ze sterownikiem uproszczonym
Suspension unit with control panel

Tab. 9

L.p. Item	Numer części Part No.	Nazwa części	Description	Ilość Quantity	Uwagi Notes
59	MIIO-130-000	Opaska zaciskowa 130-150	Band clip 130-150	2	
60	MIIS-014-001	Szekla fi 14 - 2T	Shackle fi 14 - 2T	4	
61	MIIU-015-000	Uchwyt fi 15	Clamp fi 15	1	
62	MILS-006-500	Linka stalowa w osłonie PCV	Cable	2	
63	MIPS-118-000	Przekładnia kątowa G118-03.111.LS	Gearbox G118-03.111.LS	1	
64	MISK-000-001	Kółko sprężyste zawieszki	Rubber key chain ring	8	-
65	MISP-001-002	Sprężyna zapadki fi 1,6 L=72 (0105.01.09.000)	Spring fi 1,6 L=72 (0105.01.09.000)	2	
66	MITO-000-005	Osłona stożkowa D4170 401	PTO guard	2	
67	MITO-001-003	Pokrywa hydroakumulatorów (2111.18.26.002)	Accumulator's cover	1	
68	MITP-073-000	Pokrywa rur fi 73 x 30	Plastic cover 73 x 30	16	
69	MITS-000-0018	Tuleja ślizgowa 50x 55x 50 PCM	Sliding bush 50x 55x 50 PCM	16	
70	MITS-005-000	Rączka do linki fi 5 (FGP 455795)	Pull cord handle	2	
71	MITT-001-000	Tuba duża	Tube	1	
72	MITZ-040-00	Zaślepka plastik ok 40x1 - 111067	Plug plastic 40x1 round	4	
73	MITZ-043-040	Zaślepka plastik ok 43x1,5	Cap plastic round 43x1.5	2	
74	MIWB-091-006	Wał B&P - 8G5U091FX1A1001	PTO shaft B&P - 8G5U091FX1A1001	1	
75	MIWB-091-007	Wał B&P - 8G5U091FX000001	PTO shaft B&P - 8G5U091FX000001	1	
76	MIWB-121-005	Wał B&P - CS8N121CER07R07LA	PTO shaft B&P - CS8N121CER07R07LA	1	
77	MZIN-005-014	Nit zrywany fi 5 L= 14	Rivet fi5 L=14	4	
78	MZIS-000-003	Smarowniczka M6x1	Grease nipple M6x1	12	
79	MZKK-013-080	Kołek spręż. fi13x 80 nierdz.	Spring pin fi 13x80	4	
80	MZNS-003-000	Nakretka M 3 kl. 8 oc. samozab. A2	Nut M 4 cl. 8 z. self-locking.	6	
81	MZNS-004-000	Nakretka M 4 kl. 8 oc. samozab.	Nut M 4 cl. 8 z. self-locking.	2	
82	MZNS-006-006	Nakrętka M 6 kl. 8 oc. samozab.	Nut M 6 cl. 8 z. self-lock.	2	
83	MZNS-008-006	Nakretka M 8 kl. 8 oc. samozab.	Nut M 8 cl. 8 z. self-lock.	23	
84	MZNS-010-002	Nakrętka M10 kl. 8 oc. samozab.	Nut M10 cl. 8 z. self-lock.	4	
85	MZNS-018-003	Nakrętka M18 oc. samozab.	Nut M18 cl. 8.8 z. self-lock.	2	
86	MZNS-020-000	Nakrętka M20 kl. 8 oc. samozab.	Nut M20 cl. 8.8 z self-lock.	2	
87	MZNZ-014-002	Nakrętka M14 kl. 8 oc.	Nut M14 cl. 8 z.	4	
88	MZNZ-020-002	Nakrętka M20 kl. 8 oc.	Nut M20 cl. 8 z.	4	
89	MZPD-005-000	Podkladka pow. fi 5x14 oc	Washer fi 5x14 z.	4	
90	MZPP-003-000	Podkładka fi 3 A2	Washer fi 3	6	
91	MZPP-006-001	Podkładka fi 6 oc.	Washer fi 6 z.	8	
92	MZPP-008-002	Podkladka fi 8 oc.	Washer fi 8 z.	48	
93	MZPP-008-003	Podkładka pow. fi 8x28 oc.	Fender washer fi 8x28 z.	4	
94	MZPP-010-001	Podkładka fi10 oc.	Washer fi10 z.	12	
95	MZPP-012-002	Podkładka fi12 oc.	Washer fi12 z.	1	
96	MZPP-014-001	Podkładka fi14 oc.	Washer fi14 z.	4	
97	MZPP-016-001	Podkładka fi 16 oc.	Washer fi16 z.	8	
98	MZPP-018-001	Podkładka fi 18 oc.	Washer fi18 z.	4	
99	MZPP-024-001	Podkładka fi 24 oc. pod sworzeń	Spacer fi 24 z.	10	
100	MZPP-036-002	Podkładka fi36 oc.	Washer fi36 z.	4	
101	MZPS-008-001	Podkładka spręż. fi 8,2 oc.	Spring washer fi 8.2 z.	4	
102	MZPS-012-001	Podkładka spręż. fi12,2 oc.	Spring washer fi12.2 z.	2	
103	MZPS-014-002	Podkładka spręż. fi14,2 oc.	Spring washer fi 14.2 z.	4	
104	MZSE-045-001	Pierścień osad. Z 45	Circlip Z 45	4	
105	MZSE-050-001	Pierścień osad. Z 50	Circlip Z 50	12	
106	MZSI-004-001	Śruba M 4x 20 kl. 8.8 oc. IMB. WALC.	Bolt M 4x 20 kl. 8.8 z. Allen socket	1	
107	MZSP-008-001	Śruba M 8x 20 kl. 8.8 oc. PODS.	Bolt M 8x20 cl. 8.8 z. Square-neck	8	
108	MZSS-040-000	Pokrętło z występami VC-192-30-p M8x20	Knob VC-192-30-p M8x20	8	
109	MZSZ-003-012	Śruba M 3x 12 kl. 8.8 oc. IMB. STOŻ.	Bolt M 4x 12 cl. 8.8 z.	4	
110	MZSZ-003-016	Sruba M 3x 16 kl. 8.8 A2 IMB. WALC	Bolt M 4x 20 Property Class 8.8 z. Allen socket	2	
111	MZSZ-004-000	Śruba M 4x 12 kl. 8.8 oc. IMB. STOŻ.	Bolt M 4x 12 cl. 8.8 z.	2	
112	MZSZ-006-004	Śruba M 6x 20 kl. 8.8 oc. (82105)	Bolt M 6x 20 cl. 8.8 z. (82105)	4	
113	MZSZ-006-005	Śruba M 6x 16 kl. 8.8 oc. (82105)	Bolt M 6x 16 cl. 8.8 z. (82105)	2	

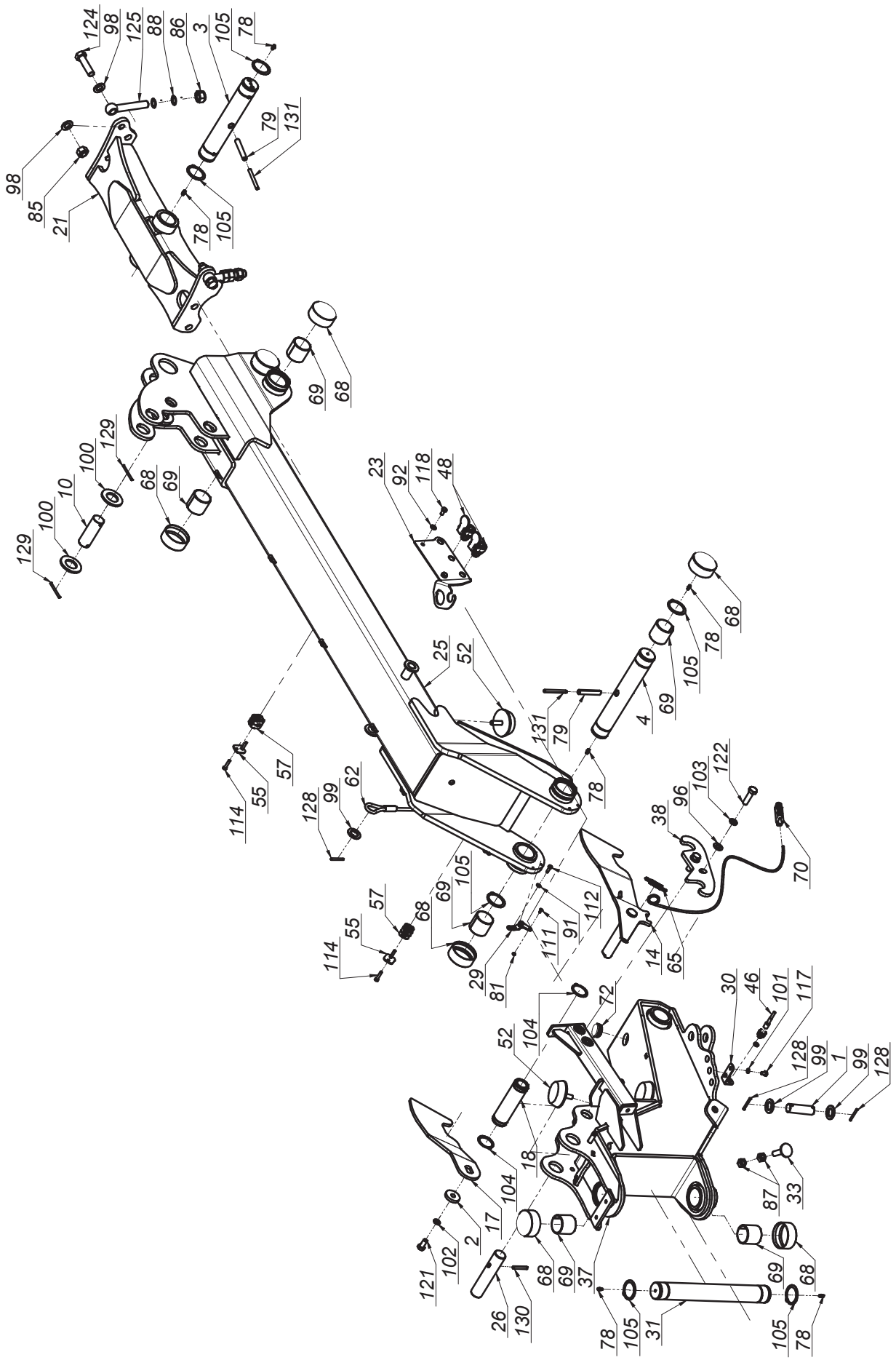
124
98
125
88
86
3
105
78
79
131
98
85
21
78
105
69
68
129
100
10
100
129
68
69
23
92
118
48
25
52
131
79
78
4
69
105
78
68
57
55
114
128
99
62
38
96
103
122
70
105
69
68
57
55
114
29
81
111
91
112
14
65
30
46
101
117
72
52
104
128
99
1
99
128
18
104
17
2
102
121
26
130
68
69
37
78
105
31
105
78
69
68
87
33

SaMASZ®

2111.18.00.002
Układ zawieszenia ze sterownikiem uproszczonym
Suspension unit with control panel

Tab. 9

L.p. Item	Numer części Part No.	Nazwa części	Description	Ilość Quantity	Uwagi Notes
114	MZSZ-006-006	Śruba M 6x 30 kl. 8.8 oc. (82105)	Bolt M 6x 30 cl. 8.8 z. (82105)	8	
115	MZSZ-008-001	Śruba M 8x 20 kl. 8.8 oc. (82105)	Bolt M 8x 20 cl. 8.8 z. (82105)	29	
116	MZSZ-008-009	Śruba M 8x 25 kl. 8.8 oc. (82105)	Bolt M 8x 25 cl. 8.8 z. (82105)	2	
117	MZSZ-008-011	Śruba M 8x 12 kl. 8.8 oc. (82105)	Bolt M 8x 12 cl. 8.8 z. (82105)	4	
118	MZSZ-008-016	Śruba M 8x 16 kl. 8.8 oc. (82105)	Bolt M 8x 20 cl. 8.8 z. (82105)	2	
119	MZSZ-010-005	Śruba M10x 30 kl. 8.8 oc. (82105)	Bolt M10x 30 cl. 8.8 z. (82105)	4	
120	MZSZ-010-010	Śruba M10x 20 kl. 8.8 oc. (82105)	Bolt M10x 20 cl. 8.8 z. (82105)	8	
121	MZSZ-012-010	Śruba M12x 25 kl. 8.8 oc. (82105)	Bolt M12x 25 cl. 8.8 z. (82105)	2	
122	MZSZ-014-004	Śruba M14x 50 kl. 8.8 oc. (82105)	Bolt M14x 50 cl. 8.8 z. (82105)	4	
123	MZSZ-016-007	Śruba M16x 40 kl. 8.8 oc. (82105)	Bolt M16x 40 cl. 8.8 z. (82105)	8	
124	MZSZ-018-001	Śruba M18x 70 kl. 8.8 oc. (82101)	Bolt M18x 70 cl. 8.8 z. (82101)	2	
125	MZSZ-020-122	Śruba M20x120 kl. 8.8 oc. Oczkowa	Eye bolt M20x160 cl. 8.8 z.	2	
126	MZWD-012-040	Wkręt dociskowy M12x40 oc	Set screw	2	
127	MZZK-004-001	Kołek spręż. fi 4x 20 nierdz.	Spring pin fi 4x20 ss.	1	
128	MZZK-005-001	Kołek spręż. fi 5x 45 oc.	Spring pin fi 5x45 z.	10	
129	MZZK-005-007	Kołek spręż. fi 5x 60 oc.	Spring pin fi 5x60 z.	4	
130	MZZK-008-005	Kołek spręż. fi 8x 50 oc.	Spring pin fi 8x50 z.	2	
131	MZZK-008-013	Kołek spręż. fi 8x 80 oc.	Spring pin fi 8x80 z.	4	
132	MZZP-000-001	Zawleczka - Przetyczka A 11x45	Lynch pin A 11x45	7	

SaMASZ®

2111.19.00.002
Układ hydrauliczny
Flow divider assy.

Tab. 10

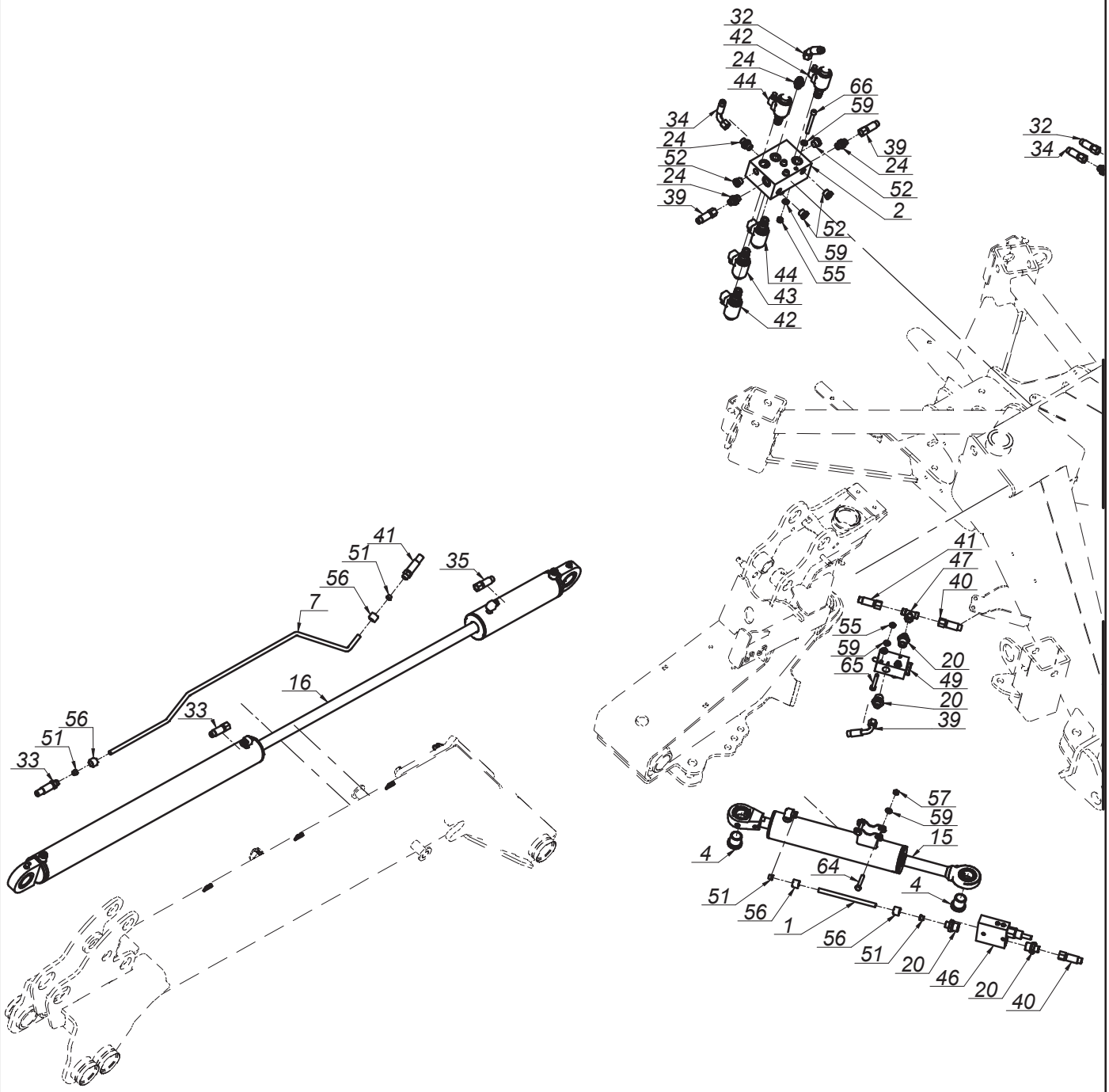

K2111PLEN002 - 2019-03-28 - KDD 911_912 H

SaMASZ®

2111.19.00.002
Układ hydrauliczny
Flow divider assy.

Tab. 10

L.p. Item	Numer części Part No.	Nazwa części	Description	Ilość Quantity	Uwagi Notes
1	0272.01.42.001	Rura hydrauliczna fi10x1,5	Hydraulic tube	2	
2	0619.01.37.001	Płyta przyłączeniowa 4 UL06/5 - G2	Hydraulic connecting plate 4 UL06/5 - G2	1	
3	0619.01.49.002	Wspornik hydroakumulatorów	Accumulator's bracket	2	
4	0619.01.52.003	Tuleja dystansowa	Distance bush	4	
5	2111.19.27.002	Mocowanie manometrów	Manometer holder	1	
6	2111.19.54.002	Płyta przyłączeniowa - G2		2	
7	MHRO-010-118	Rura cylindra hydraulicznego prawa (0598.08.26.003)	Tube right	1	
8	MHRO-010-119	Rura cylindra hydraulicznego lewego (0598.08.27.003)	Tube left	1	
9	MHRO-012-043	Rura prawego akumulatora przód (0619.01.43.003)	Right accumulator tube- front	1	
10	MHRO-012-044	Rura lewego akumulatora przód (0619.01.44.003)	Left accumulator tube - front	1	
11	MHRO-012-045	Rura prawego akumulatora tył (0619.01.45.003)	Right accumulator tube- rear	1	
12	MHRO-012-046	Rura lewego akumulatora tył (0619.01.46.003)	Left accumulator tube - rear	1	
13	MIEC-020-000	Czujnik ciśnienia PT3551	Pressure sensor PT3551	2	
14	MIHA-000-141	Akumulator hydrauliczny H1400 D1 - 1,40 l (50 bar)	Hydraulic accumulator H1400 D1 - 1, 40 l (50 bar)	4	
15	MIHC-2110-000	Siłownik 63x28x250 (2110.01.30.000)	Hydraulic cylinder 63x28x250 (2110.01.30.000)	2	
16	MIHC-610-000	Siłownik 63x28x200-740 (0610.01.25.001)	Hydraulic cylinder 63x28x200-740 (0610.01.25.001)	2	
17	MIHD-040-060	Dzielnik strumienia 40-60 L/min V-EQ 30	Flow dividor 40-60 L/min V-EQ 30	1	
18	MIHF-012-040	Filtr In-Line B640-IL1240R	In-Line filter B640-IL1240R	2	
19	MIHK-000-006	Złączka M16x1,5 - M18x1,5 korp	Hydraulic connector M16x1,5 - M18x1,5	4	
20	MIHK-012-004	Złączka M16 x 1/2"	Straight connector M16 x 1/2"	9	
21	MIHK-012-120	Złączka 1/2" x 1/2"	Straight connector 1/2" x 1/2"	4	
22	MIHK-018-002	Złączka M18x1,5 - M18x1,5 korpus	Hydraulic connector M18x1,5 - M18x1,5 inner cone	4	
23	MIHK-018-003	Złączka M18x1,5 - 1/2"	Straight connector M18 x 1/2"	4	
24	MIHK-034-000	Złączka M16x3/8"	Straight connector M16 x 3/8"	6	
25	MIHM-315-000	Manometr 315 1/4"	Manometer 315 1/4"	2	
26	MIHO-018-002	Obejma rury 18 Plast. RAPB-218	Tube clamp	2	
27	MIHO-146-000	Obejma hydroakumulatora R146-154	Gas accumulator bracket R146-154	4	
28	MIHP-016-000	Złączka manometru M16x1,5	Manometer connector M16x1,5	2	
29	MIHP-022-010	KENNFIXX M22x1/2" BG3 CZERWONY +	KENNFIXX M22x1/2" BG3 Red +	1	
30	MIHP-022-014	KENNFIXX M22x1/2" BG3 Zielony +	KENNFIXX M22x1/2" BG3 Green +	1	
31	MIHP-045-003	Przewód M16x1,5 L= 450 A90-A90 C	Hose M16x1,5 L= 450 A90-A90 C	1	
32	MIHP-054-001	Przewód M16x1,5 L= 540 A45-A	Hydraulic hose M16x1,5 L= 540 A45-A	1	
33	MIHP-065-010	Przewód M16x1,5 L= 650 A-B	Hydraulic hose M16x1,5 L= 650 A-B	2	
34	MIHP-068-002	Przewód M16x1,5 L= 680 A90-A (P12P11/11/08 L-680)	Hydraulic hose M16x1,5 L= 680 A90-A	1	
35	MIHP-120-002	Przewód M16x1,5 L= 1200 A90-A	Hydraulic hose M16x1,5 L= 1200 A90-A	2	
36	MIHP-180-016	Przewód G1_2" L= 1800 A-A	Hydraulic hose G1_2" L= 1800 A-A	1	
37	MIHP-200-016	Przewód M16x1,5 L= 2000 A-A	Hydraulic hose M16x1,5 L= 2000 A-A	1	
38	MIHP-400-007	Przewód M16x1,5 L= 400 A90-A	Hose M16x1,5 L= 400 A90-A	2	
39	MIHP-900-010	Przewód M16x1,5 L= 900 A90-A	Hydraulic hose M16x1,5 L= 900 A90-A	2	
40	MIHP-900-012	Przewód M16x1,5 L= 900 A-A	Hydraulic hose M16x1,5 L= 900 A-A	2	
41	MIHP-900-014	Przewód M16x1,5 L= 900 A-B	Hydraulic hose M16x1,5 L= 1000 A-B	2	
42	MIHR-000-012	Rozdzielacz 2URED-6-C1-16/2-M1-G12Z4	Divider 2URED-6-C1-16/2-M1-G12Z4	2	

SaMASZ

2111.19.00.002
Układ hydrauliczny
Flow divider assy.

Tab. 10

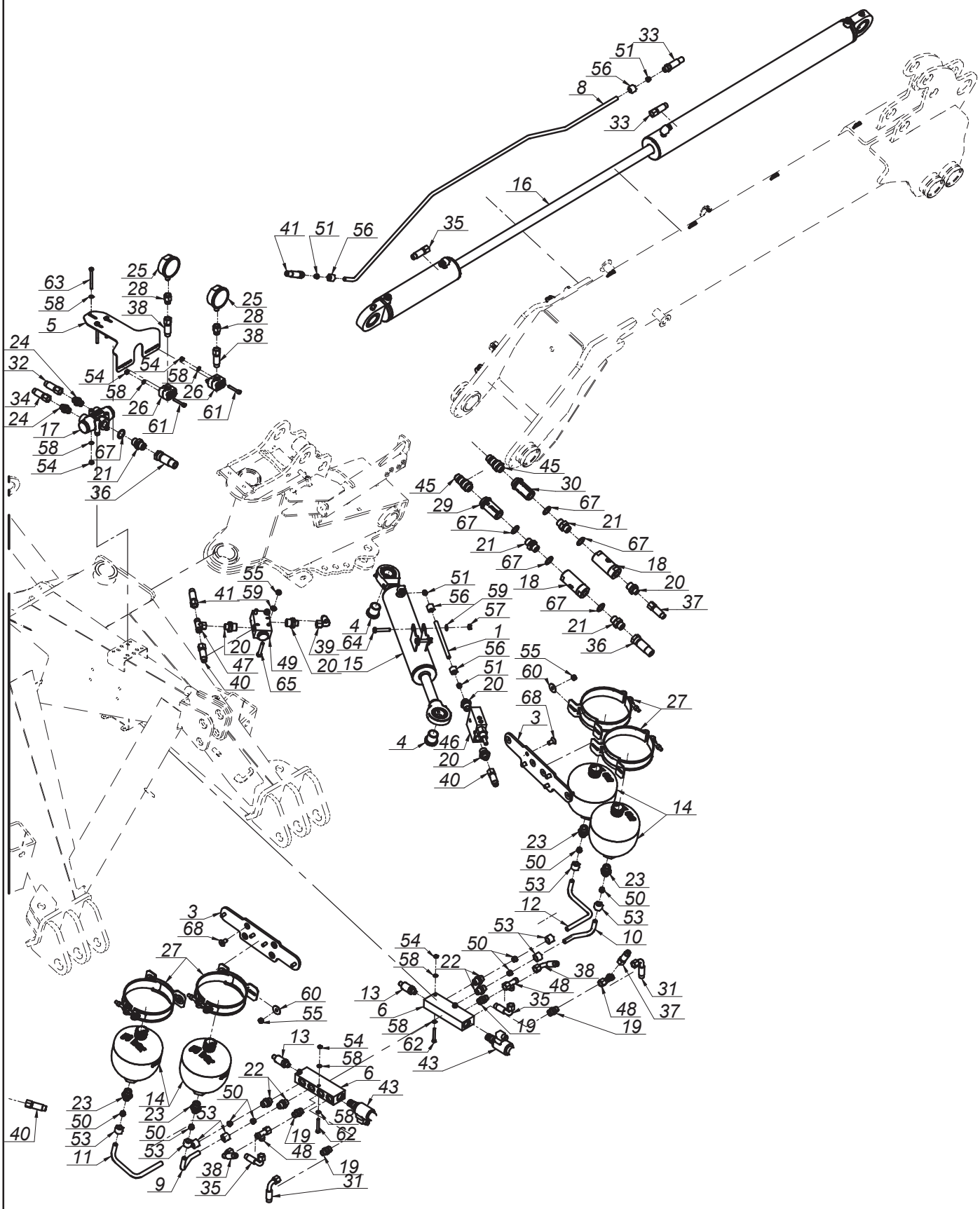

K2111PLEN002 - 2019-03-28 - KDD 911_912 H

SaMASZ®

2111.19.00.002
Układ hydrauliczny
Flow divider assy.

Tab. 10

L.p. Item	Numer części Part No.	Nazwa części	Description	Ilość Quantity	Uwagi Notes
43	MIHR-000-013	Rozdzielacz 2URED-6-C5-12/2-M1-G12Z4	Divider, 2URED-6-C5-12/2-M1-G12Z4	3	
44	MIHR-000-11	Rozdzielacz 2URES-6-A3-12/2-M1-G12Z4	Divider 2URES-6-A3-12/2-M1-G12Z4	2	
45	MIHW-022-000	Wtyczka EURO M22x15	Plug NV 12 GAS M EURO TYP 12,5	2	
46	MIHZ-012-000	Zawór sekwencyjny bezpośredni VS2C 1/2" V0660	Sequence valve VS2C 1/2" V0660	2	
47	MIHZ-016-002	Złączka trójnik M16x1,5 nastawna symetryczna	Tee, compression M16x16x16 TN420-10	2	
48	MIHZ-016-003	Złączka trójnik M16x1,5 nastawna niesymetryczna z nakrętką	Compression Tee-connector M16x1, 5 asymmetrical	3	
49	MIHZ-056-828	Zawór krańcowy V-121 1/2" NC - V0828	End valve V-121 1/2" NC - V0828	2	
50	MIIP-012-000	Pierścień zacinający fi 12	Olive fi 12	8	
51	MIIP-016-000	Pierścień zacinajacy fi 10	Olive fi 10	8	
52	MITK-000-004	Korek 3/8" model 42A	Plug 3/8" model 42A	4	
53	MZNH-018-000	Nakrętka złączna M18x1,5	Compression nut M18x1,5	8	
54	MZNS-006-006	Nakrętka M 6 kl. 8 oc. samozab.	Nut M 6 cl. 8 z. self-lock.	11	
55	MZNS-008-006	Nakretka M 8 kl. 8 oc. samozab.	Nut M 8 cl. 8 z. self-lock.	17	
56	MZNS-016-002	Nakrętka złączna M16x1,5	Compression nut M16x1,5	8	
57	MZNZ-008-001	Nakrętka M 8 kl. 8 oc.	Nut M 8 cl. 8 z.	4	
58	MZPP-006-001	Podkładka fi 6 oc.	Washer fi 6 z.	18	
59	MZPP-008-002	Podkladka fi 8 oc.	Washer fi 8 z.	16	
60	MZPP-008-003	Podkładka pow. fi 8x28 oc.	Fender washer fi 8x28 z.	8	
61	MZSI-006-040	Śruba M 6x 40 kl. 8.8 oc. IMB. WALC.	Bolt M 6x 40 cl. 8.8 z. HEX CYL.	4	
62	MZSZ-006-018	Śruba M 6x 45 kl. 8.8 oc. (82105)	Bolt M 6x 45 kl. 8.8 z. (82105)	4	
63	MZSZ-006-070	Śruba M 6x 70 kl. 8.8 oc. (82101)	Bolt M 6x 70 cl. 8.8 z. (82101)	3	
64	MZSZ-008-007	Śruba M 8x 45 kl. 8.8 oc. (82105)	Bolt M 8x 45 cl. 8,8 z. (82105)	4	
65	MZSZ-008-013	Śruba M 8x 50 kl. 8.8 oc. (82105)	Bolt M 8x 50 cl. 8.8 z. (82105)	6	
66	MZSZ-008-110	Śruba M 8x 80 kl. 8.8 oc. IMB. WALC.	Bolt M 8x 80 cl. 8.8 z. HEX Cyl.	3	
67	MZUP-018-000	Uszczelka met-gum - 1/2"	Metal and rubber seal - 1/2"	6	
68	MZWB-010-004	Śruba M10x 20 kl. 8.8 oc. IMB. STOŻ.	Bolt M10x 20 cl. 8.8 z. COUNTER-SUNK ALLEN.	8	

SaMASZ

2110.24.00.001
Zespół tnący prawy - pół na pół
Cutting unit right

Tab. 11

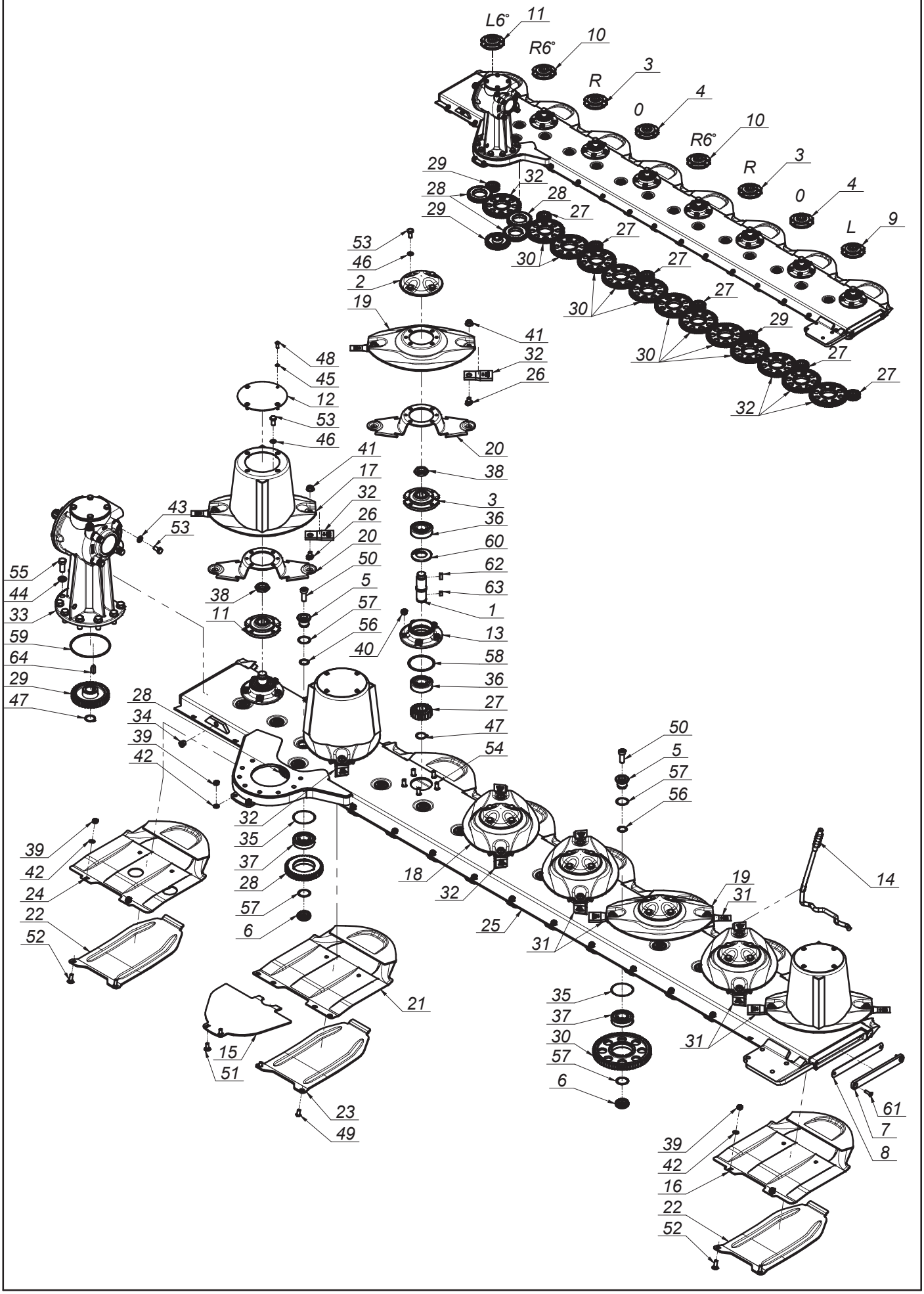

K2111PLEN002 - 2019-03-28 - KDD 911_912 H

SaMASZ®

2110.24.00.001
Zespół tnący prawy - pół na pół
Cutting unit right

Tab. 11

L.p. Item	Numer części Part No.	Nazwa części	Description	Ilość Quantity	Uwagi Notes
1	0540.03.05.000	Wałek napędowy dysku L-120	Pinion shaft L=120	8	
2	0540.03.08.000	Pokrywka dysku	Disc	5	
3	0540.03.09.002	Piasta górna dysku prawa	Top hub - right	2	
4	0540.03.10.002	Piasta górna dysku	Top hub	2	
5	0540.03.11.000	Sworzeń koła pośredniego - górny	Idler holder - upper	16	
6	0540.03.12.000	Sworzeń koła pośredniego - dolny	Idler holder - lower	16	
7	0540.03.13.001	Zamknięcie listwy	Bar closure	1	
8	0540.03.14.001	Zamknięcie listwy - Guma	Bar closure - rubber	1	
9	0540.03.15.002	Piasta górna dysku lewa	Top hub left	1	
10	0540.03.16.002	Piasta górna dysku prawa 6 stopni	Top hub - right 6 degrees	2	
11	0540.03.17.002	Piasta górna dysku lewa 6 stopni	Top hub - left 6 degrees	1	
12	0540.03.22.001	Pokrywa bębna	Drum's cover	3	
13	0540.03.23.001	Piasta dolna	Lower hub	8	
14	0540.03.67.003	Klucz wymiany noży	Knife mounting lever	1	
15	0608.04.21.003	Płoza prawa	Skid - right	1	
16	0619.14.02.007	Ślizg	Sliding skid	6	
17	0619.14.03.007	Dysk roboczy z bębnem	Working disc with drum	3	
18	0619.14.04.007	Dysk roboczy	Working disc	3	
19	0619.14.04.007	Dysk roboczy	Working disc	2	
20	0619.14.06.007	Trzymak nożowy	Knife holder	8	
21	0619.14.11.007	Ślizg skrajny	Slide - outer	1	
22	0619.14.13.007	Nakładka ścieralna	Skid plate	7	
23	0619.14.14.007	Nakładka ścieralna skrajna	Skid plate - outer	1	
24	2110.04.05.001	Ślizg skrajny lewy	Sliding skid	1	
25	2110.24.01.001	Listwa spawana prawa	Frame welded right	1	
26	MIIO-003-012	Obsada M12 z pazurem - typ 2 (0619.14.05.007)	Knife holder pin M12 - flange	16	
27	MIKW-020-135	Koło zębate talerza roboczego Z20 (0540.03.07.000)	Cutting disc gear Z20	8	
28	MIKW-038-080	Koło zębate pośrednie Z38 (0229.05.02.000)	Gear Z38 - idler	3	
29	MIKW-038-138	Koło zębate napędowe Z38 (0540.03.06.000)	Gear Z38	1	
30	MIKW-060-080	Koło zębate pośrednie Z60 (0225.05.13.000)	Gear Z60 - idler	13	
31	MINO-000-005	Nóż skośny lewy 105x49x4 (0540.03.24.002)	Left slanted blade 105x49x4	8	
32	MINO-000-005	Nóż skośny prawy 105x49x4 (0540.03.25.002)	Right slanted blade 105x49x4	8	
33	MIPS-054-002	Przekładnia kątowa 054-02.100B.R	Intersecting axis gear 054-01.10CB.R	1	
34	MITK-000-004	Korek 3/8" model 42A	Plug 3/8" model 42A	1	
35	MZIP-000-008	Pierścień zabez. fi.95 (łożysko 6307N fi.80)	Ring fi.95 (bearing 6307N fi.80)	16	
36	MZLZ-063-000	Łożysko 6307 2RS C3	Bearing 6307 2RS C3	16	
37	MZLZ-063-007	Łożysko 6307 2RS N C3	Bearing 6307 2RS N	16	
38	MZNN-030-000	Nakrętka M30x1,5 kl. 8 oc. niska	Nut M30x1.5 cl. 8 z. low	8	
39	MZNS-010-002	Nakrętka M10 kl. 8 oc. samozab.	Nut M10 cl. 8 z. self-lock.	16	
40	MZNS-012-004	Nakrętka M12 kl. 8 oc. samozab.	Nut M12 cl. 8 z. self-lock.	40	
41	MZNS-012-692	Nakrętka M12 kl.10 oc. kołnierzowa	Nut M12 cl. 10.9 z. collar	16	
42	MZPP-010-001	Podkładka fi10 oc.	Washer fi10 z.	16	
43	MZPP-012-002	Podkładka fi12 oc.	Washer fi12 z.	4	
44	MZPP-016-001	Podkładka fi 16 oc.	Washer fi16 z.	8	
45	MZPS-008-001	Podkładka spręż. fi 8,2 oc.	Spring washer fi 8.2 z.	12	
46	MZPS-012-001	Podkładka spręż. fi12,2 oc.	Spring washer fi12.2 z.	32	
47	MZSE-035-001	Pierścień osad. Z 35	Circlip Z 35	9	
48	MZSI-008-101	Śruba M 8x 20 kl. 10.9 oc. GRZYB IMB (7380)	Bolt M 8x 20 cl. 10.9 z. ALLEN	12	
49	MZSI-010-009	Śruba M10x 20 kl. 10.9 oc. GRZYB IMB (7380)	Bolt M10x 20 cl. 10.9 z. ALLEN	2	
50	MZSI-016-041	Śruba M16x 40 kl. 10.9 oc. IMB. WALC. NISKI	Bolt M16x 40 cl. 10.9 z. ALLEN ROLL. LOW	16	
51	MZSP-010-001	Śruba M10x 25 kl. 8.8 oc. PODS.	Bolt M10x 25 cl. 8.8 z. square-neck	2	
52	MZSP-010-004	Śruba M10x 30 kl. 8.8 oc. PODS.	Bolt M10x 30 cl. 8.8 z. Square-neck	14	
53	MZSZ-012-010	Śruba M12x 25 kl. 8.8 oc. (82105)	Bolt M12x 25 cl. 8.8 z. (82105)	36	
54	MZSZ-012-030	Śruba specjalna M12x 30 kl.10.9 oc. (0540.03.18.000)	Knurled bolt M12x 30 cl. 10.9 z.	40	
55	MZSZ-016-040	Śruba M16x 40 kl. 10.9 oc. (82105)	Bolt M16x 40 cl. 10.9 z.	8	
56	MZUO-028-025	Oring - 28x2,5	Oring 28x2.5	16	
57	MZUO-030-001	Oring - 30x2,5	Oring - 30x2.5	32	
58	MZUO-090-001	Oring - 90x4	Oring - 90x4	8	
59	MZUO-142-000	Oring - 142x4	Oring 142x4	1	
60	MZUS-040-072	Simmering AO - 40x 72x 7	Simmering AO - 40x 72x 7	8	
61	MZWB-008-005	Śruba M 8x 30 kl. 8.8 oc. IMB. STOŻ.	Bolt M 8x 30 cl. 8.8 z. counter-sunk hex	2	
62	MZWP-000-002	Wpust B 10x 8x 22	Cut off key B 10x8x22	8	
63	MZWP-010-016	Wpust B 10x 8x 14	Cut off key B 10x8x14	8	
64	MZWP-010-032	Wpust AB 10x8x32	Cut off key AB 10x8x32	1	

SaMASZ®

2110.25.00.001
Zespół tnący lewy - pół na pół
Cutting unit left

Tab. 12

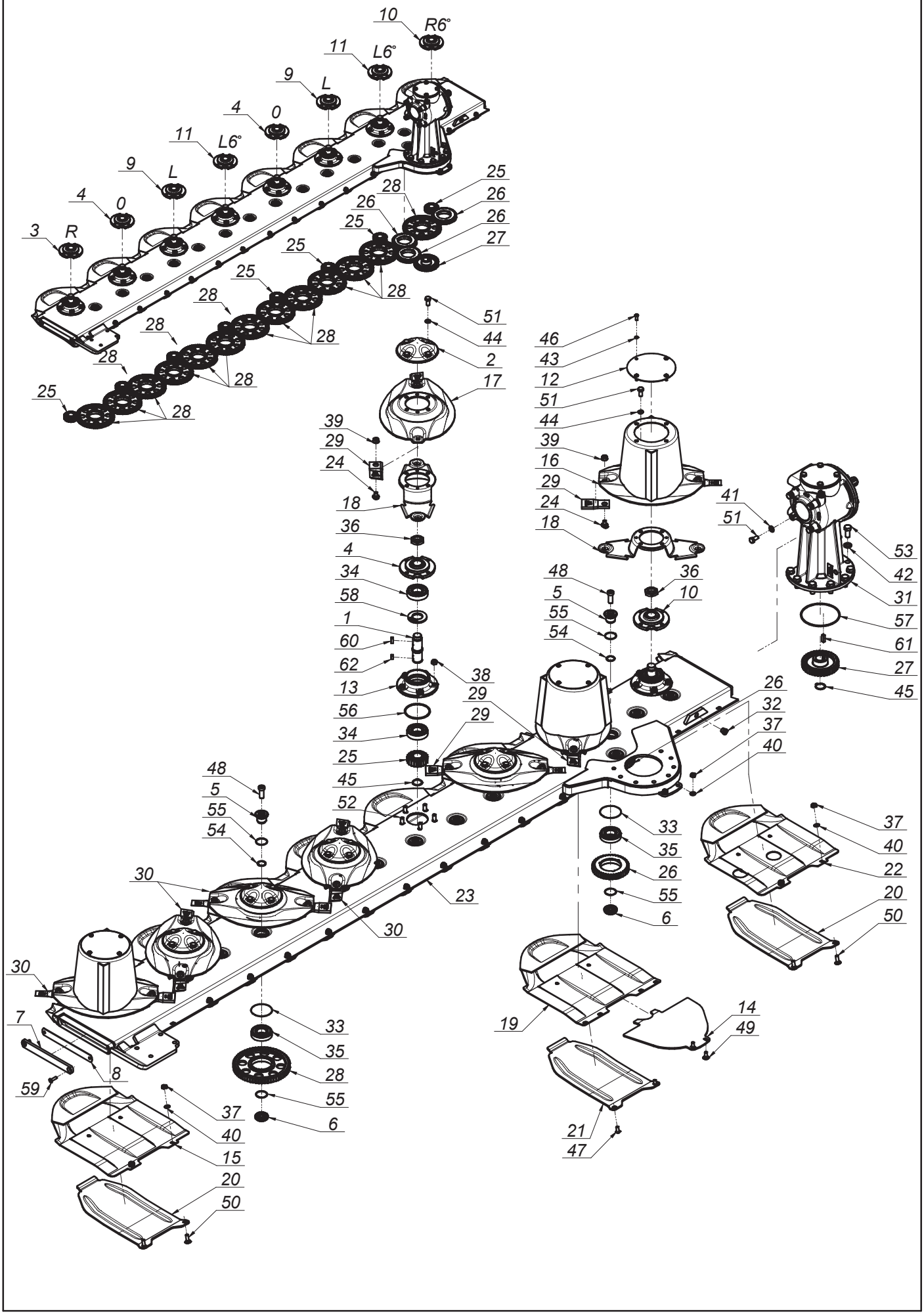

SaMASZ®

2110.25.00.001
Zespół tnący lewy - pół na pół
Cutting unit left

Tab. 12

L.p. Item	Numer części Part No.	Nazwa części	Description	Ilość Quantity	Uwagi Notes
1	0540.03.05.000	Wałek napędowy dysku L-120	Pinion shaft L=120	8	
2	0540.03.08.000	Pokrywka dysku	Disc	5	
3	0540.03.09.002	Piasta górna dysku prawa	Top hub - right	1	
4	0540.03.10.002	Piasta górna dysku	Top hub	2	
5	0540.03.11.000	Sworzeń koła pośredniego - górny	Idler holder - upper	16	
6	0540.03.12.000	Sworzeń koła pośredniego - dolny	Idler holder - lower	16	
7	0540.03.13.001	Zamknięcie listwy	Bar closure	1	
8	0540.03.14.001	Zamknięcie listwy - Guma	Bar closure - rubber	1	
9	0540.03.15.002	Piasta górna dysku lewa	Top hub left	2	
10	0540.03.16.002	Piasta górna dysku prawa 6 stopni	Top hub - right 6 degrees	1	
11	0540.03.17.002	Piasta górna dysku lewa 6 stopni	Top hub - left 6 degrees	2	
12	0540.03.22.001	Pokrywa bębna	Drum's cover	3	
13	0540.03.23.001	Piasta dolna	Lower hub	8	
14	0608.05.21.003	Płoza lewa	Sliding skid	1	
15	0619.14.02.007	Ślizg	Sliding skid	6	
16	0619.14.03.007	Dysk roboczy z bębnem	Working disc with drum	3	
17	0619.14.04.007	Dysk roboczy	Working disc	5	
18	0619.14.06.007	Trzymak nożowy	Knife holder	8	
19	0619.14.11.007	Ślizg skrajny	Slide - outer	1	
20	0619.14.13.007	Nakładka ścieralna	Skid plate	7	
21	0619.14.14.007	Nakładka ścieralna skrajna	Skid plate - outer	1	
22	2110.05.05.001	Ślizg skrajny prawy	Slide outer right	1	
23	2110.25.01.001	Listwa spawana lewa	Bar welded left	1	
24	MIIO-003-012	Obsada M12 z pazurem - typ 2 (0619.14.05.007)	Knife holder pin M12 - flange	16	
25	MIKW-020-135	Koło zębate talerza roboczego Z20 (0540.03.07.000)	Cutting disc gear Z20	8	
26	MIKW-038-080	Koło zębate pośrednie Z38 (0229.05.02.000)	Gear Z38 - idler	3	
27	MIKW-038-138	Koło zębate napędowe Z38 (0540.03.06.000)	Gear Z38	1	
28	MIKW-060-080	Koło zębate pośrednie Z60 (0225.05.13.000)	Gear Z60 - idler	13	
29	MINO-000-005	Nóż skośny lewy 105x49x4 (0540.03.24.002)	Left slanted blade 105x49x4	8	
30	MINO-000-005	Nóż skośny prawy 105x49x4 (0540.03.25.002)	Right slanted blade 105x49x4	8	
31	MIPS-055-002	Przekładnia kątowa 055-02.100B.R	Intersecting axis gear 054-01.10CB.R	1	
32	MITK-000-004	Korek 3/8" model 42A	Plug 3/8" model 42A	1	
33	MZIP-000-008	Pierścień zabez. fi.95 (łożysko 6307N fi.80)	Ring fi.95 (bearing 6307N fi.80)	16	
34	MZLZ-063-000	Łożysko 6307 2RS C3	Bearing 6307 2RS C3	16	
35	MZLZ-063-007	Łożysko 6307 2RS N C3	Bearing 6307 2RS N	16	
36	MZNN-030-000	Nakrętka M30x1,5 kl. 8 oc. niska	Nut M30x1.5 cl. 8 z. low	8	
37	MZNS-010-002	Nakrętka M10 kl. 8 oc. samozab.	Nut M10 cl. 8 z. self-lock.	16	
38	MZNS-012-004	Nakrętka M12 kl. 8 oc. samozab.	Nut M12 cl. 8 z. self-lock.	40	
39	MZNS-012-692	Nakrętka M12 kl.10 oc. kołnierzowa	Nut M12 cl. 10.9 z. collar	16	
40	MZPP-010-001	Podkładka fi10 oc.	Washer fi10 z.	16	
41	MZPP-012-002	Podkładka fi12 oc.	Washer fi12 z.	4	
42	MZPP-016-001	Podkładka fi 16 oc.	Washer fi16 z.	8	
43	MZPS-008-001	Podkładka spręż. fi 8,2 oc.	Spring washer fi 8.2 z.	12	
44	MZPS-012-001	Podkładka spręż. fi12,2 oc.	Spring washer fi12.2 z.	32	
45	MZSE-035-001	Pierścień osad. Z 35	Circlip Z 35	9	
46	MZSI-008-101	Śruba M 8x 20 kl. 10.9 oc. GRZYB IMB (7380)	Bolt M 8x 20 cl. 10.9 z. ALLEN	12	
47	MZSI-010-009	Śruba M10x 20 kl. 10.9 oc. GRZYB IMB (7380)	Bolt M10x 20 cl. 10.9 z. ALLEN	2	
48	MZSI-016-041	Śruba M16x 40 kl. 10.9 oc. IMB. WALC. NISKI	Bolt M16x 40 cl. 10.9 z. ALLEN ROLL. LOW	16	
49	MZSP-010-001	Śruba M10x 25 kl. 8.8 oc. PODS.	Bolt M10x 25 cl. 8.8 z. square-neck	2	
50	MZSP-010-004	Śruba M10x 30 kl. 8.8 oc. PODS.	Bolt M10x 30 cl. 8.8 z. Square-neck	14	
51	MZSZ-012-010	Śruba M12x 25 kl. 8.8 oc. (82105)	Bolt M12x 25 cl. 8.8 z. (82105)	36	
52	MZSZ-012-030	Śruba specjalna M12x 30 kl.10.9 oc. (0540.03.18.000)	Knurled bolt M12x 30 cl. 10.9 z.	40	
53	MZSZ-016-001	Śruba M16x 35 kl. 8.8 oc. (82105)	Bolt M16x 35 cl. 8.8 z. (82105)	8	
54	MZUO-028-025	Oring - 28x2,5	Oring 28x2.5	16	
55	MZUO-030-001	Oring - 30x2,5	Oring - 30x2.5	32	
56	MZUO-090-001	Oring - 90x4	Oring - 90x4	8	
57	MZUO-142-000	Oring - 142x4	Oring 142x4	1	
58	MZUS-040-072	Simmering AO - 40x 72x 7	Simmering AO - 40x 72x 7	8	
59	MZWB-008-005	Śruba M 8x 30 kl. 8.8 oc. IMB. STOŻ.	Bolt M 8x 30 cl. 8.8 z. counter-sunk hex	2	
60	MZWP-000-002	Wpust B 10x 8x 22	Cut off key B 10x8x22	8	
61	MZWP-000-003	Wpust B 10x 8x 30	Cut off key B 10x8x30	1	
62	MZWP-010-016	Wpust B 10x 8x 14	Cut off key B 10x8x14	8	

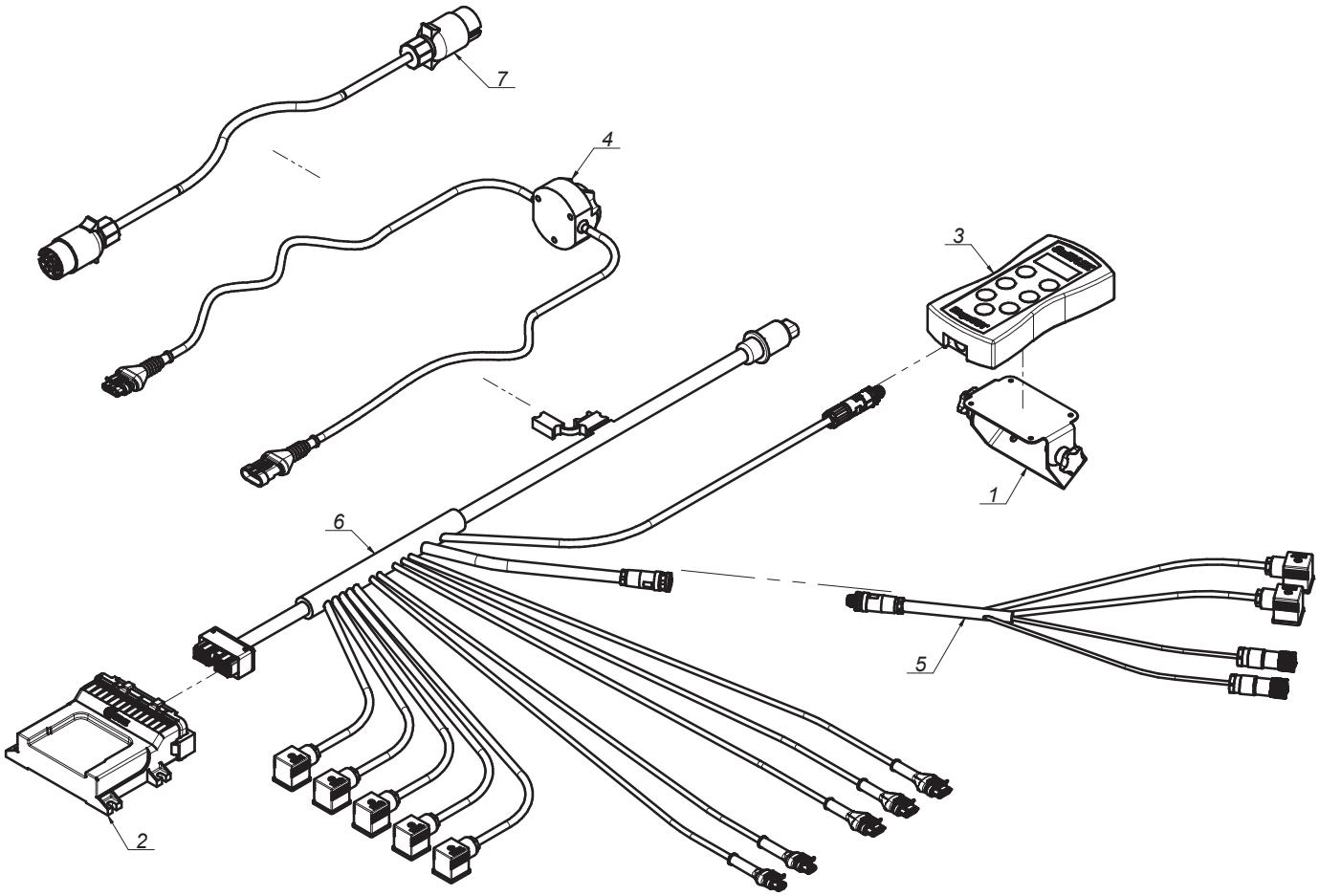
7
4
3
1
6
5
2

SaMASZ®

2111.17.00.002
Instalacja elektryczna strony rozdzielone
Electric installation

Tab. 13

L.p. Item	Numer części Part No.	Nazwa części	Description	Ilość Quantity	Uwagi Notes
1	0619.07.01.001	Uchwyt pulpitu	Steering panel holder	1	
2	MIES-KDD-004	Sterownik 911 H	Steering panel 941 STH	1	
3	MIES-KDD-005	Pulpit 911 H	Steering - panel 861/941 STH	1	
4	MIEW-KDD-000	KDD 861/941 oświetlenie	KDD 861/941 lightning	1	
5	MIEW-KDD-911	KDD 912 H sterowanie-zasilanie - odciążenie	KDD 861/941 steering-power supply	1	
6	MIEW-KDD-912	KDD 912 sterowanie-zasilanie	KDD 861/941 steering-power supply	1	
7	MIEW-OSW-001	Łącznik oświetlenia	Lightning connector	1	

SaMASZ®

0229.06.00.005
Zgarniacz lewy
Swath guide left

Tab. 14

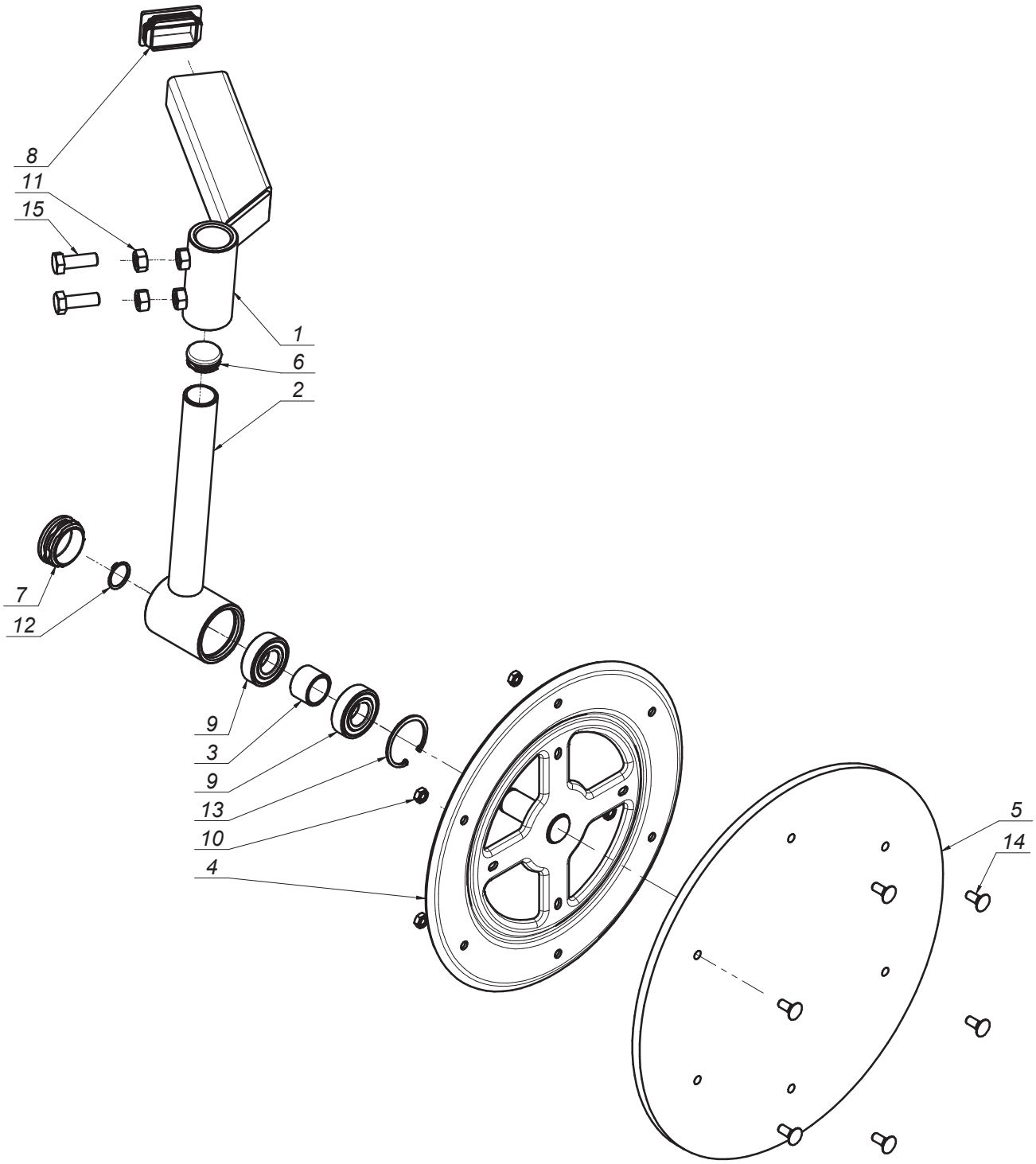

SaMASZ®

0229.06.00.005
Zgarniacz lewy
Swath guide left

Tab. 14

L.p. Item	Numer części Part No.	Nazwa części	Description	Ilość Quantity	Uwagi Notes
1	0229.06.01.000	Ramie przesuwne lewe	Swath guide bracket	1	
2	0229.06.02.000	Ramie talerza lewe	Swath guide arm left	1	
3	0229.06.06.000	Tuleja dystansowa fi 27,9	Distance bush fi.25 L-23	1	
4	0235.07.05.005	Tarcza zgarniacza fi355	Swath guide plate fi355	1	
5	MIHK-420-000	Tarcza gumowa fi420x10 (0235.07.06.005)	Rubber plate fi420x10 (0235.07.06.005)	1	
6	MITZ-034-000	Zaślepka plastik ok 34x1 - 111065	Plastic plug 34x1 round	1	
7	MITZ-050-001	Zaślepka plastik ok 50x1.0-3.0 - 111068	Plastic plug fi 50x1.0-3.0 - 111068	1	
8	MITZ-060-003	Zaślepka plastik prost 60x40x3-5	Plastic plug 60x40x3 square	1	
9	MZLZ-005-008	Łożysko 6205 2RS	Bearing 6205 2RS	2	
10	MZNZ-008-001	Nakrętka M 8 kl. 8 oc.	Nut M 8 cl. 8 z.	6	
11	MZNZ-012-002	Nakrętka M12 kl. 8 oc.	Nut M12 cl. 8 z.	2	
12	MZSE-025-001	Pierścień osad. Z 25	Circlip Z 25	1	
13	MZSE-052-001	Pierścień osad. W 52	Circlip W 52	1	
14	MZSP-008-001	Śruba M 8x 20 kl. 8.8 oc. PODS.	Bolt M 8x20 cl. 8.8 z. Square-neck	6	
15	MZSZ-012-003	Śruba M12x 35 kl. 8.8 oc. (82105)	Bolt M12x 35 cl. 8.8 z. (82105)	2	

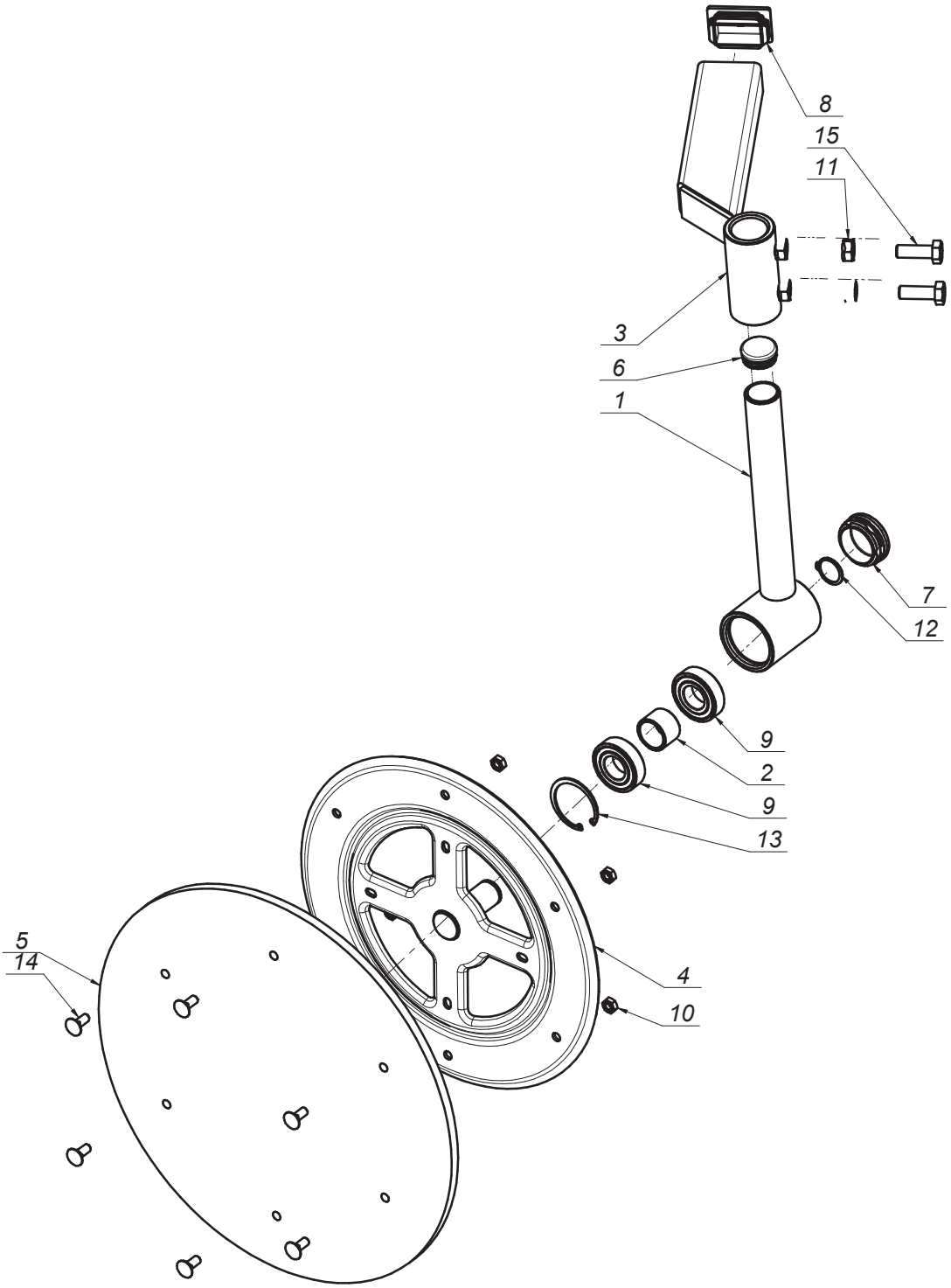
8
15
11
3
6
1
7
12
9
2
9
13
5
14
4
10

SaMASZ®

0229.07.00.005
Zgarniacz prawy
Swath guide right

Tab. 15

L.p. Item	Numer części Part No.	Nazwa części	Description	Ilość Quantity	Uwagi Notes
1	0229.06.02.000	Ramie talerza lewe	Swath guide arm left	1	
2	0229.06.06.000	Tuleja dystansowa fi 27,9	Distance bush fi.25 L-23	1	
3	0229.07.01.000	Ramie przesuwne prawe	Swath guide arm right	1	
4	0235.07.05.005	Tarcza zgarniacza fi355	Swath guide plate fi355	1	
5	MIHK-420-000	Tarcza gumowa fi420x10 (0235.07.06.005)	Rubber plate fi420x10 (0235.07.06.005)	1	
6	MITZ-034-000	Zaślepka plastik ok 34x1 - 111065	Plastic plug 34x1 round	1	
7	MITZ-050-001	Zaślepka plastik ok 50x1.0-3.0 - 111068	Plastic plug fi 50x1.0-3.0 - 111068	1	
8	MITZ-060-003	Zaślepka plastik prost 60x40x3-5	Plastic plug 60x40x3 square	1	
9	MZLZ-005-008	Łożysko 6205 2RS	Bearing 6205 2RS	2	
10	MZNZ-008-001	Nakrętka M 8 kl. 8 oc.	Nut M 8 cl. 8 z.	6	
11	MZNZ-012-002	Nakrętka M12 kl. 8 oc.	Nut M12 cl. 8 z.	2	
12	MZSE-025-001	Pierścień osad. Z 25	Circlip Z 25	1	
13	MZSE-052-001	Pierścień osad. W 52	Circlip W 52	1	
14	MZSP-008-001	Śruba M 8x 20 kl. 8.8 oc. PODS.	Bolt M 8x20 cl. 8.8 z. Square-neck	6	
15	MZSZ-012-003	Śruba M12x 35 kl. 8.8 oc. (82105)	Bolt M12x 35 cl. 8.8 z. (82105)	2	

SaMASZ

0235.06.00.005
Zgarniacz lewy
Swath guide left

Tab. 16

Opcja / Option

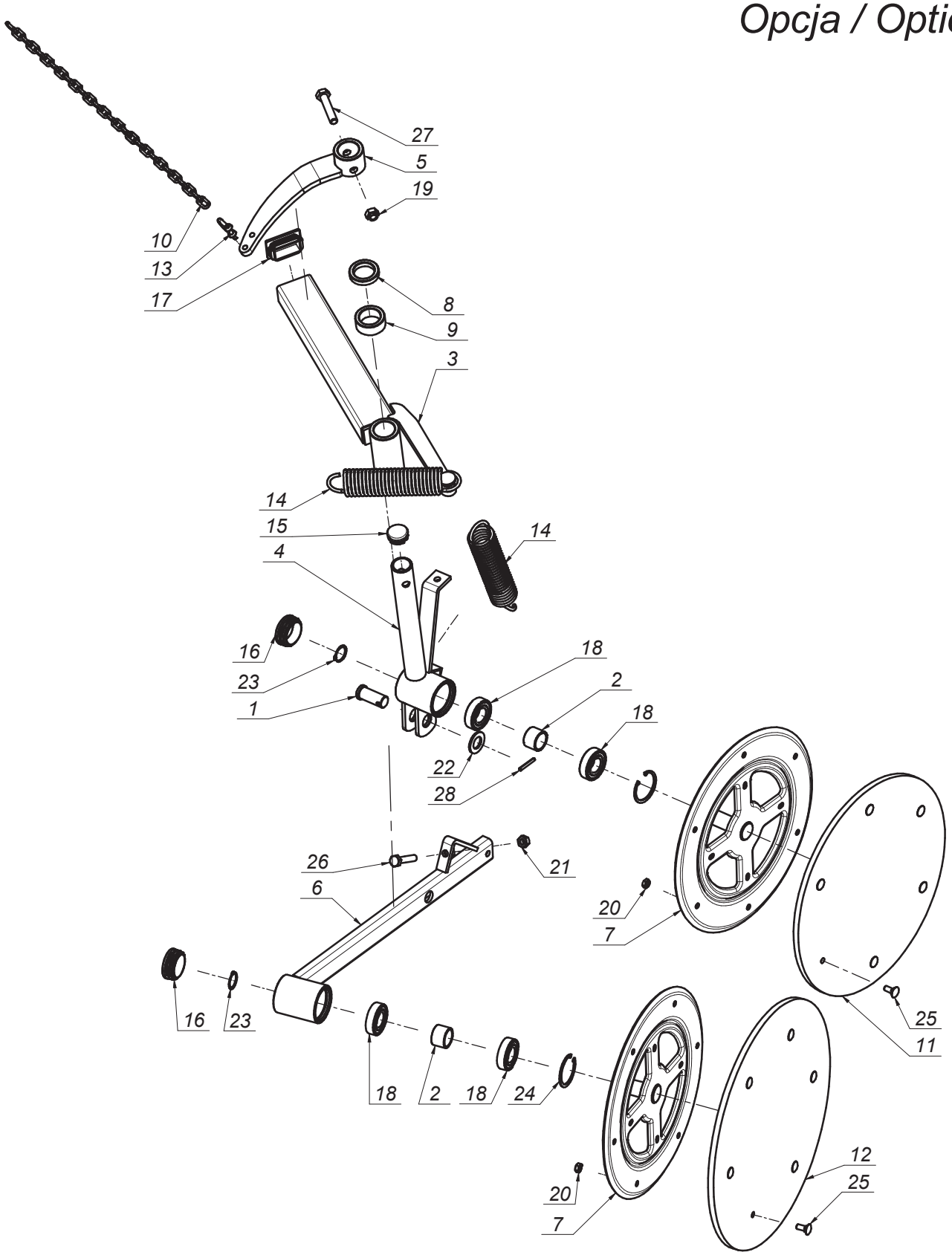

SaMASZ®

0235.06.00.005
Zgarniacz lewy
Swath guide left

Tab. 16

L.p. Item	Numer części Part No.	Nazwa części	Description	Ilość Quantity	Uwagi Notes
1	00SO.20.24.050	Pręt Ø 24	Pin fi.20/24 L= 50 (SO.20.24.050)	1	
2	0229.06.06.000	Tuleja dystansowa fi 27,9	Distance bush fi.25 L-23	2	
3	0235.06.01.000	Ramię przesuwne lewe	Swath guide bracket	1	
4	0235.06.02.000	Ramię talerza lewe	Swath guide arm - left	1	
5	0235.06.03.000	Dźwignia napinacza lewa	Reactionary arm	1	
6	0235.06.04.000	Ramie talerza tylnego lewe	Swath guide arm - rear	1	
7	0235.07.05.005	Tarcza zgarniacza fi355	Swath guide plate fi355	2	
8	0235.07.07.000	Podkładka dystansowa fi.34,5 L-10	Distance washer fi.34,5 L-10	1	
9	0235.07.08.000	Podkładka dystansowa fi.34,5 L-20	Distance washer fi.34,5 L-20	1	
10	0235.07.09.000	Łańcuch fi.4x20	Chain fi.4 L-570	1	
11	MIHK-380-000	Tarcza gumowa fi380x10 (0235.07.11.005)	Rubber plate fi380x10	1	
12	MIHK-420-000	Tarcza gumowa fi420x10 (0235.07.06.005)	Rubber plate fi420x10 (0235.07.06.005)	1	
13	MIIS-006-001	Szekla fi 6	Shackle fi 6	1	
14	MISP-005-004	Sprężyna fi. 5 L= 174 (0235.07.10.000)	Pin fi. 5 L= 174 (0235.07.10.000)	2	
15	MITZ-034-000	Zaślepka plastik ok 34x1 - 111065	Plastic plug 34x1 round	1	
16	MITZ-050-001	Zaślepka plastik ok 50x1.0-3.0 - 111068	Plastic plug fi 50x1.0-3.0 - 111068	2	
17	MITZ-060-003	Zaślepka plastik prost 60x40x3-5	Plastic plug 60x40x3 square	1	
18	MZLZ-005-008	Łożysko 6205 2RS	Bearing 6205 2RS	4	
19	MZNS-012-004	Nakrętka M12 kl. 8 oc. samozab.	Nut M12 cl. 8 z. self-lock.	1	
20	MZNZ-008-001	Nakrętka M 8 kl. 8 oc.	Nut M 8 cl. 8 z.	12	
21	MZNZ-010-001	Nakrętka M10 kl. 8 oc.	Nut M10 cl. 8 z.	1	
22	MZPP-020-001	Podkładka fi20 oc.	Washer fi20 z.	1	
23	MZSE-025-001	Pierścień osad. Z 25	Circlip Z 25	2	
24	MZSE-052-001	Pierścień osad. W 52	Circlip W 52	2	
25	MZSP-008-001	Śruba M 8x 20 kl. 8.8 oc. PODS.	Bolt M 8x20 cl. 8.8 z. Square-neck	12	
26	MZSZ-010-015	Śruba M10x 50 kl. 8.8 oc. (82101)	Bolt M10x 50 kl. 8.8 oc. (82101)	1	
27	MZSZ-012-006	Śruba M12x 60 kl. 8.8 oc. (82105)	Bolt M12x 60 kl. 8.8 oc. (82105)	1	
28	MZZK-005-006	Kołek spręż. fi 5x 36 nierdz.	Spring pin fi 5x36 ss.	1	

Opcja / Option

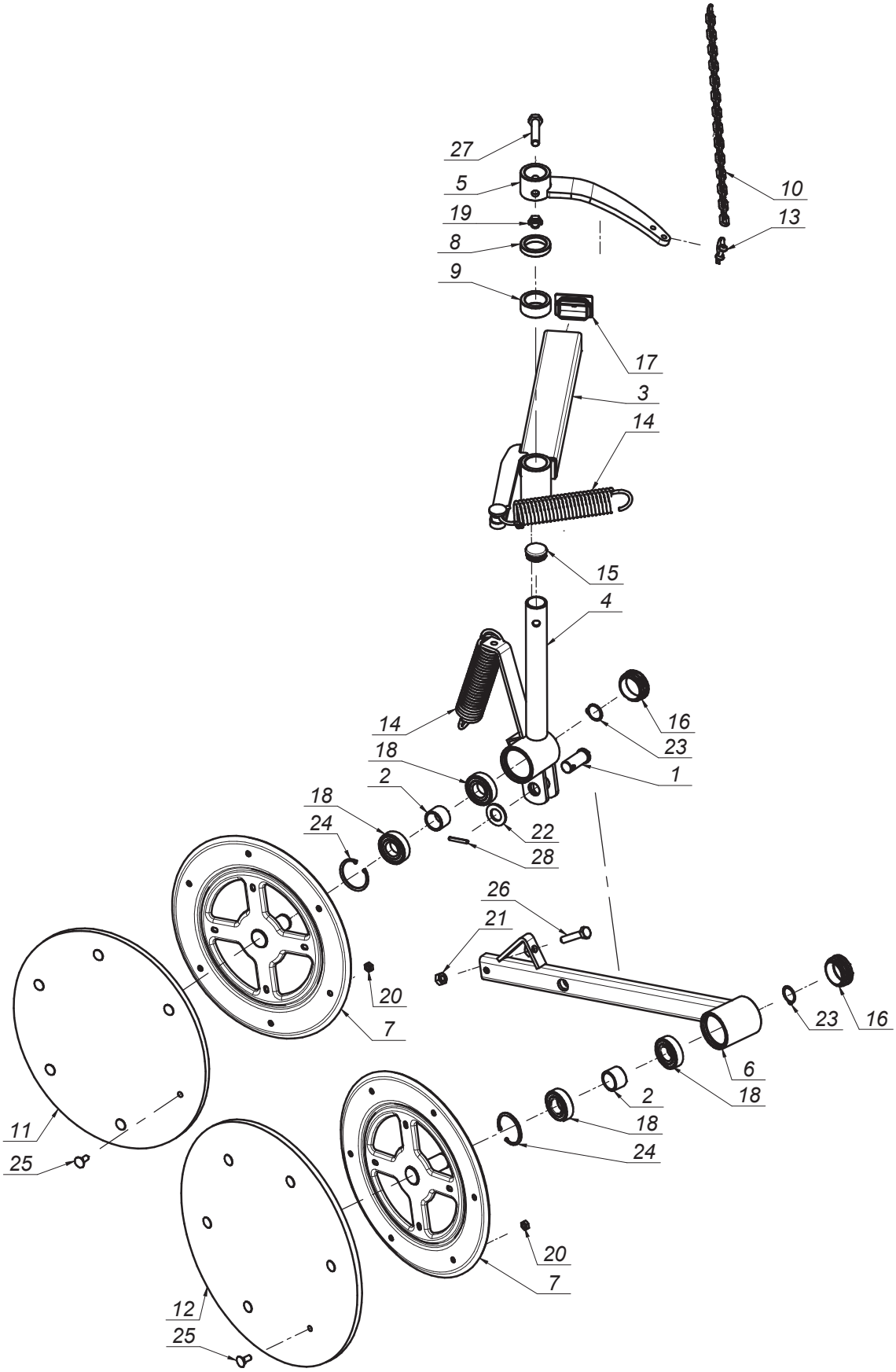

SaMASZ®

0235.07.00.005
Zgarniacz prawy
Swath guide right

Tab. 17

L.p. Item	Numer części Part No.	Nazwa części	Description	Ilość Quantity	Uwagi Notes
1	00SO.20.24.050	Pręt Ø 24	Pin fi.20/24 L= 50 (SO.20.24.050)	1	
2	0229.06.06.000	Tuleja dystansowa fi 27,9	Distance bush fi.25 L-23	2	
3	0235.07.01.000	Ramię przesuwne prawe	Swath guide bracket left	1	
4	0235.07.02.000	Ramię talerza prawe	Swath guide arm - right	1	
5	0235.07.03.000	Dźwignia napinacza prawa	Reactionary arm	1	
6	0235.07.04.000	Ramię talerza tylnego prawe	Swath guide arm - rear	1	
7	0235.07.05.005	Tarcza zgarniacza fi355	Swath guide plate fi355	2	
8	0235.07.07.000	Podkładka dystansowa fi.34,5 L-10	Distance washer fi.34,5 L-10	1	
9	0235.07.08.000	Podkładka dystansowa fi.34,5 L-20	Distance washer fi.34,5 L-20	1	
10	0235.07.09.000	Łańcuch fi.4x20	Chain fi.4 L-570	1	
11	MIHK-380-000	Tarcza gumowa fi380x10 (0235.07.11.005)	Rubber plate fi380x10	1	
12	MIHK-420-000	Tarcza gumowa fi420x10 (0235.07.06.005)	Rubber plate fi420x10 (0235.07.06.005)	1	
13	MIIS-006-001	Szekla fi 6	Shackle fi 6	1	
14	MISP-005-004	Sprężyna fi. 5 L= 174 (0235.07.10.000)	Pin fi. 5 L= 174 (0235.07.10.000)	2	
15	MITZ-034-000	Zaślepka plastik ok 34x1 - 111065	Plastic plug 34x1 round	1	
16	MITZ-050-001	Zaślepka plastik ok 50x1.0-3.0 - 111068	Plastic plug fi 50x1.0-3.0 - 111068	2	
17	MITZ-060-003	Zaślepka plastik prost 60x40x3-5	Plastic plug 60x40x3 square	1	
18	MZLZ-005-008	Łożysko 6205 2RS	Bearing 6205 2RS	4	
19	MZNS-012-004	Nakrętka M12 kl. 8 oc. samozab.	Nut M12 cl. 8 z. self-lock.	1	
20	MZNZ-008-001	Nakrętka M 8 kl. 8 oc.	Nut M 8 cl. 8 z.	12	
21	MZNZ-010-001	Nakrętka M10 kl. 8 oc.	Nut M10 cl. 8 z.	1	
22	MZPP-020-001	Podkładka fi20 oc.	Washer fi20 z.	1	
23	MZSE-025-001	Pierścień osad. Z 25	Circlip Z 25	2	
24	MZSE-052-001	Pierścień osad. W 52	Circlip W 52	2	
25	MZSP-008-001	Śruba M 8x 20 kl. 8.8 oc. PODS.	Bolt M 8x20 cl. 8.8 z. Square-neck	12	
26	MZSZ-010-015	Śruba M10x 50 kl. 8.8 oc. (82101)	Bolt M10x 50 kl. 8.8 oc. (82101)	1	
27	MZSZ-012-006	Śruba M12x 60 kl. 8.8 oc. (82105)	Bolt M12x 60 kl. 8.8 oc. (82105)	1	
28	MZZK-005-006	Kołek spręż. fi 5x 36 nierdz.	Spring pin fi 5x36 ss.	1	

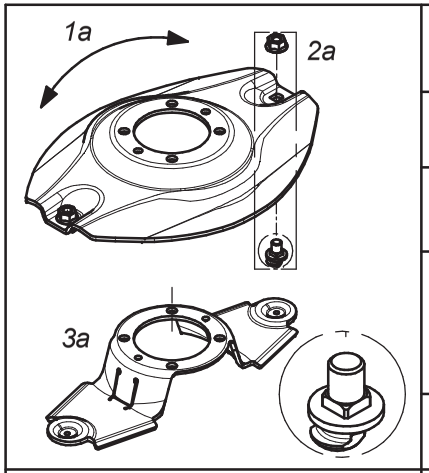

Dysk roboczy z obsadą noża M12 z pazurem i kwadratem			Working disc with knife holder M12 - flange square	
Lp. Item	Numer części Part No.	Nazwa części	Description	Ilość w kpl. Quantity for set
1a	0619.14.04.007	Dysk roboczy	Working disc	1
2a	MZNS-012-692	Nakrętka M12 kl.10 oc. kołnierzowa	Nut M12 cl. 10.9 z. collar	2
	MIIO-003-012	Obsada M12 z pazurem - typ 2 (0619.14.05.007)	Knife holder pin M12 - flange - type 2 (0619.14.05.007)	
3a	0619.14.06.007	Trzymak nożowy	Knife holder	1

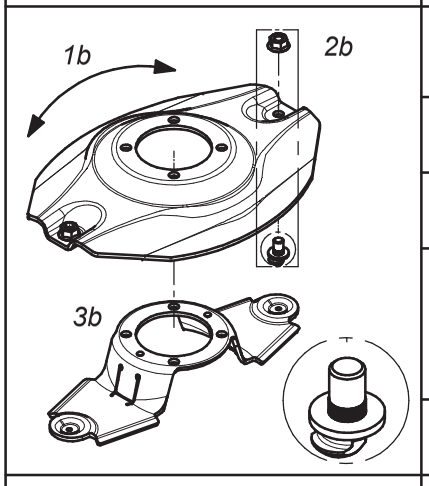

Dysk roboczy z obsadą noża M12 z pazurem i moletem			Working disc with knife holder M12 - flange	
Lp. Item	Numer części Part No.	Nazwa części	Description	Ilość w kpl. Quantity for set
1b	0540.03.04.002	Dysk roboczy	Working disc	1
2b	MZNS-012-692	Nakrętka M12 kl.10 oc. kołnierzowa	Nut M12 cl. 10.9 z. collar	2
	MIIO-002-012	Obsada M12 z pazurem (0540.03.24.003)	Knife holder pin M12 - flange (0540.03.24.003)	
3b	0619.14.06.007	Trzymak nożowy	Knife holder	1

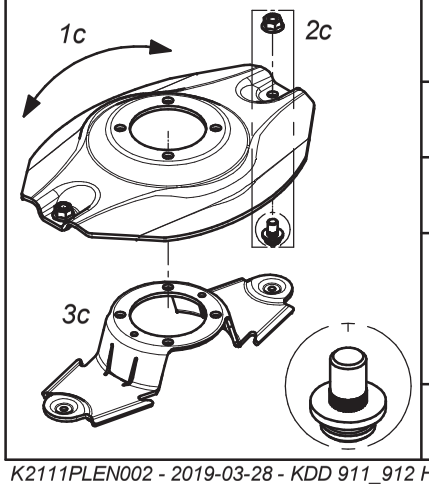

Dysk roboczy z obsadą noża M12 (kpl.)			Working disc with knife holder M12 (set)	
Lp. Item	Numer części Part No.	Nazwa części	Description	Ilość w kpl. Quantity for set
1c	0540.03.04.002	Dysk roboczy	Working disc	1
2c	MZNS-012-692	Nakrętka M12 kl.10 oc. kołnierzowa	Nut M12 cl. 10.9 z. collar	2
	MIIO-001-012	Obsada noża M12 (0225.05.20.001)	Knife holder pin M12 (0225.05.20.001)	
3c	0540.03.20.002	Trzymak nożowy	Knife holder	1

SaMASZ

Zamienność dysków roboczych
Optional working discs

B

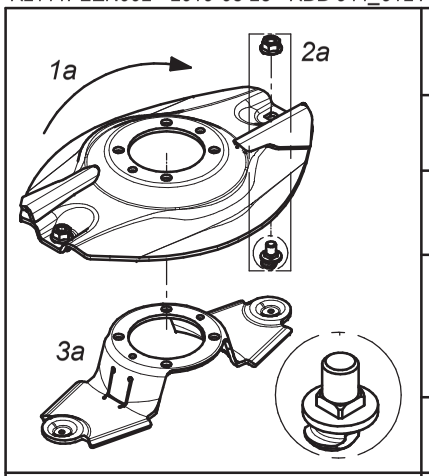

Dysk roboczy z z podbiciem, obsada noża M12 z pazurem i kwadratem - prawy (kpl.)			Working disc with instep, knife holder M12 flange square - right (set)	
Lp. Item	Numer części Part No.	Nazwa części	Description	Ilość w kpl. Quantity for set
1a	0619.14.21.007	Dysk roboczy z podbiciem - prawy	Working disc with instep - right	1
2a	MZNS-012-692	Nakrętka M12 kl.10 oc. kołnierzowa	Nut M12 cl. 10.9 z. collar	2
	MIIO-003-012	Obsada M12 z pazurem - typ 2 (0619.14.05.007)	Knife holder pin M12 - flange - type 2 (0619.14.05.007)	
3a	0619.14.06.007	Trzymak nożowy	Knife holder	1

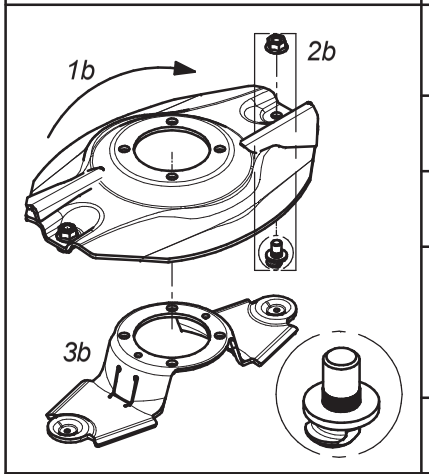

Dysk roboczy z z podbiciem, obsada noża M12 z pazurem i moletem - prawy (kpl.)			Working disc with instep, knife holder M12 flange - right (set)	
Lp. Item	Numer części Part No.	Nazwa części	Description	Ilość w kpl. Quantity for set
1b	0540.03.35.002	Dysk roboczy z podbiciem - prawy	Working disc with instep - right	1
2b	MZNS-012-692	Nakrętka M12 kl.10 oc. kołnierzowa	Nut M12 cl. 10.9 z. collar	2
	MIIO-002-012	Obsada M12 z pazurem (0540.03.24.003)	Knife holder pin M12 - flange (0540.03.24.003)	
3b	0619.14.06.007	Trzymak nożowy	Knife holder	1

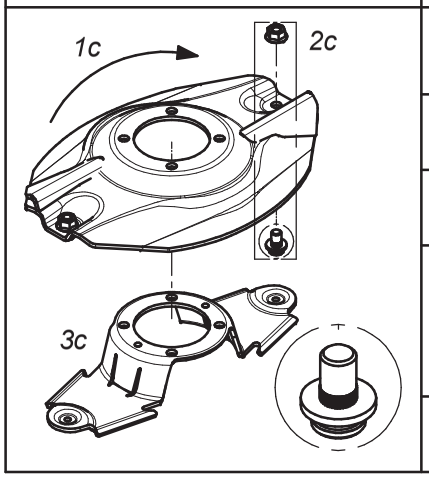

Dysk roboczy z podbiciem - prawy (kpl.)			Working disc with instep - right (set)	
Lp. Item	Numer części Part No.	Nazwa części	Description	Ilość w kpl. Quantity for set
1c	0540.03.35.002	Dysk roboczy z podbiciem - prawy	Working disc with instep - right	1
2c	MZNS-012-692	Nakrętka M12 kl.10 oc. kołnierzowa	Nut M12 cl. 10.9 z. collar	2
	MIIO-001-012	Obsada noża M12 (0225.05.20.001)	Knife holder pin M12 (0225.05.20.001)	
3c	0540.03.20.002	Trzymak nożowy	Knife holder	1

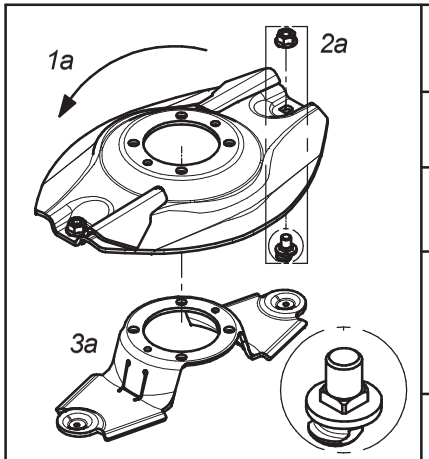

Dysk roboczy z z podbiciem, obsada noża M12 z pazurem i kwadratem - lewy (kpl.)			Working disc with instep, knife holder M12 flange square - left (set)	
Lp. Item	Numer części Part No.	Nazwa części	Description	Ilość w kpl. Quantity for set
1a	0619.14.22.007	Dysk roboczy z podbiciem - lewy	Working disc with instep - left	1
2a	MZNS-012-692	Nakrętka M12 kl.10 oc. kołnierzowa	Nut M12 cl. 10.9 z. collar	2
	MIIO-003-012	Obsada M12 z pazurem - typ 2 (0619.14.05.007)	Knife holder pin M12 - flange - type 2 (0619.14.05.007)	
3a	0619.14.06.007	Trzymak nożowy	Knife holder	1

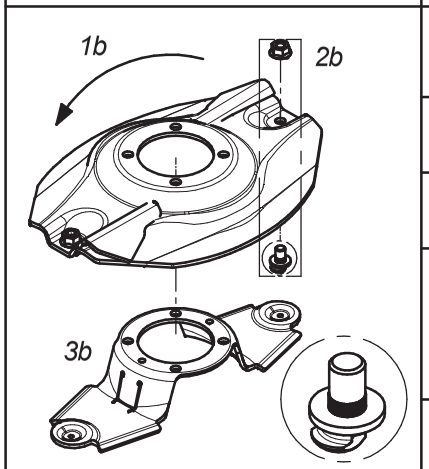

Dysk roboczy z z podbiciem, obsada noża M12 z pazurem i moletem - lewy (kpl.)			Working disc with instep, knife holder M12 flange - left (set)	
Lp. Item	Numer części Part No.	Nazwa części	Description	Ilość w kpl. Quantity for set
1b	0540.03.34.002	Dysk roboczy z podbiciem - lewy	Working disc with instep - left	1
2b	MZNS-012-692	Nakrętka M12 kl.10 oc. kołnierzowa	Nut M12 cl. 10.9 z. collar	2
	MIIO-002-012	Obsada M12 z pazurem (0540.03.24.003)	Knife holder pin M12 - flange (0540.03.24.003)	
3b	0619.14.06.007	Trzymak nożowy	Knife holder	1

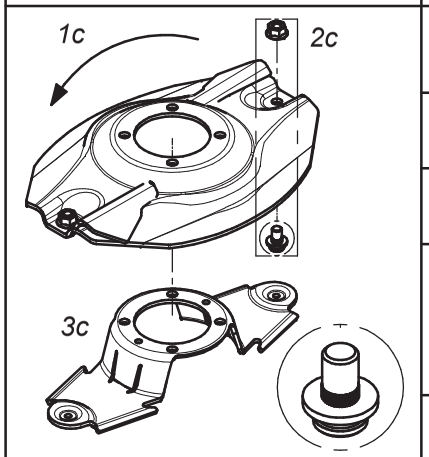

Dysk roboczy z podbiciem - lewy (kpl.)			Working disc with instep - left (set)	
Lp. Item	Numer części Part No.	Nazwa części	Description	Ilość w kpl. Quantity for set
1c	0540.03.34.002	Dysk roboczy z podbiciem - lewy	Working disc with instep - left	1
2c	MZNS-012-692	Nakrętka M12 kl.10 oc. kołnierzowa	Nut M12 cl. 10.9 z. collar	2
	MIIO-001-012	Obsada noża M12 (0225.05.20.001)	Knife holder pin M12 (0225.05.20.001)	
3c	0540.03.20.002	Trzymak nożowy	Knife holder	1

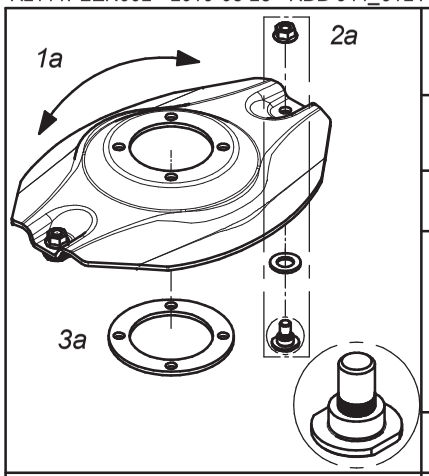

Opcjonalny dysk roboczy z obsadą na noże (bez szybkiej wymiany) (kpl.)			Optional working disc with fixed knife (no quick knife replacment) (set)	
Lp. Item	Numer części Part No.	Nazwa części	Description	Ilość w kpl. Quantity for set
1a	0540.03.04.002	Dysk roboczy	Working disc	1
2a	MZNS-012-692	Nakrętka M12 kl.10 oc. kołnierzowa	Nut M12 cl. 10.9 z. collar	2
	MZPP-018-001	Podkładka ∅18 oc.	Washer ∅18 z.	
	MIIO-001-013	Obsada noża M12 - obsady (0540.13.20.003)	Fixed knife holder M12 (0540.13.20.003)	
3a	0540.13.24.002	Dystans dysku	Spacer	1

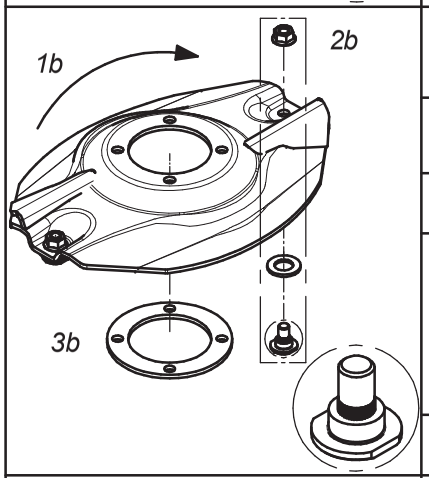

Opcjonalny dysk roboczy z podbiciem - obsady (bez szybkiej wymiany noży) (kpl.) - prawy			Optional working disc with instep and fixed knife (no quick knife replacment) (set) - right	
Lp. Item	Numer części Part No.	Nazwa części	Description	Ilość w kpl. Quantity for set
1b	0540.03.35.002	Dysk roboczy z podbiciem - prawy	Working disc with instep - right	1
2b	MZNS-012-692	Nakrętka M12 kl.10 oc. kołnierzowa	Nut M12 cl. 10.9 z. collar	2
	MZPP-018-001	Podkładka ∅18 oc.	Washer ∅18 z.	
	MIIO-001-013	Obsada noża M12 - obsady (0540.13.20.003)	Fixed knife holder M12 (0540.13.20.003)	
3b	0540.13.24.002	Dystans dysku	Spacer	1

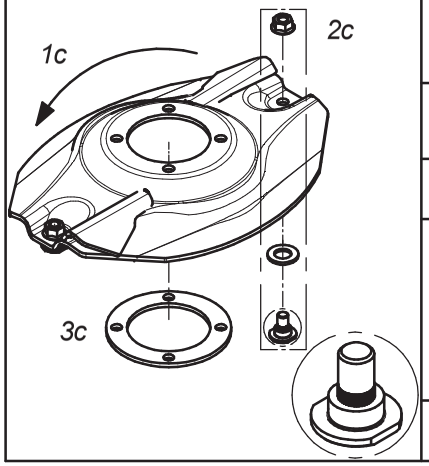

Opcjonalny dysk roboczy z podbiciem - obsady (bez szybkiej wymiany noży) (kpl.) - lewy			Optional working disc with instep and fixed knife (no quick knife replacment) (set) - left	
Lp. Item	Numer części Part No.	Nazwa części	Description	Ilość w kpl. Quantity for set
1c	0540.03.34.002	Dysk roboczy z podbiciem - lewy	Working disc with instep - left	1
2c	MZNS-012-692	Nakrętka M12 kl.10 oc. kołnierzowa	Nut M12 cl. 10.9 z. collar	2
	MZPP-018-001	Podkładka ∅18 oc.	Washer ∅18 z.	
	MIIO-001-013	Obsada noża M12 - obsady (0540.13.20.003)	Fixed knife holder M12 (0540.13.20.003)	
3c	0540.13.24.002	Dystans dysku	Spacer	1

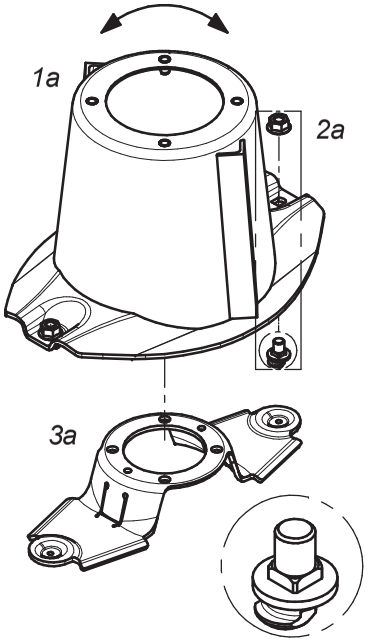

Dysk roboczy z bębnem, obsada noża M12 z pazurem i kwadratem			Working disc with drum, knife holder M12 - flange square (set)	
Lp. Item	Numer części Part No.	Nazwa części	Description	Ilość w kpl. Quantity for set
1a	0619.14.03.007	Dysk roboczy z bębnem	Working disc with drum	1
2a	MZNS-012-692	Nakrętka M12 kl.10 oc. kołnierzowa	Nut M12 cl. 10.9 z. collar	2
	MIIO-003-012	Obsada M12 z pazurem - typ 2 (0619.14.05.007)	Knife holder pin M12 - flange - type 2 (0619.14.05.007)	
3a	0619.14.06.007	Trzymak nożowy	Knife holder	1

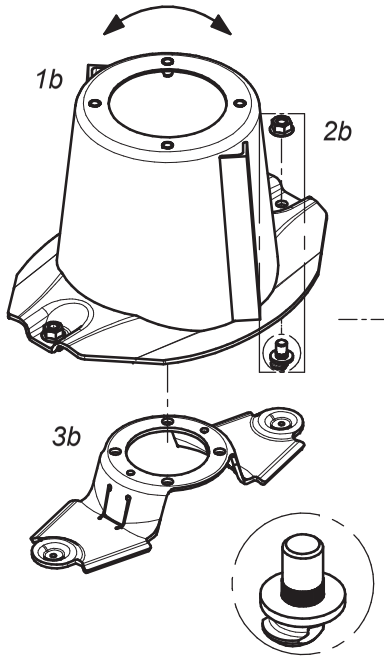

Dysk roboczy z bębnem, obsada noża M12 z pazurem i moletem			Workind disc with drum, knife holder M12 - flange (set)	
Lp. Item	Numer części Part No.	Nazwa części	Description	Ilość w kpl. Quantity for set
1b	0540.03.03.002	Dysk roboczy z bębnem	Working disc with drum	1
2b	MZNS-012-692	Nakrętka M12 kl.10 oc. kołnierzowa	Nut M12 cl. 10.9 z. collar	2
	MIIO-002-012	Obsada M12 z pazurem (0540.03.24.003)	Knife holder pin M12 - flange (0540.03.24.003)	
3b	0619.14.06.007	Trzymak nożowy	Knife holder	1

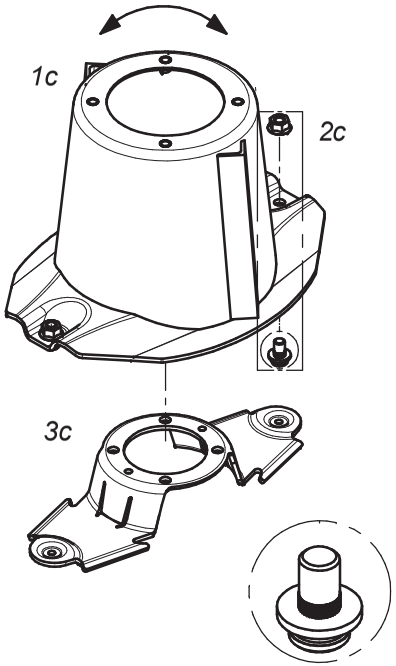

Dysk roboczy z bębnem (kpl.)			Working disc with drum (set)	
Lp. Item	Numer części Part No.	Nazwa części	Description	Ilość w kpl. Quantity for set
1c	0540.03.03.002	Dysk roboczy z bębnem	Working disc with drum	1
2c	MZNS-012-692	Nakrętka M12 kl.10 oc. kołnierzowa	Nut M12 cl. 10.9 z. collar	2
	MIIO-001-012	Obsada noża M12 - trzymak (0225.05.20.001)	Knife holder pin M12 (0225.05.20.001)	
3c	0540.03.20.002	Trzymak nożowy	Knife holder	1

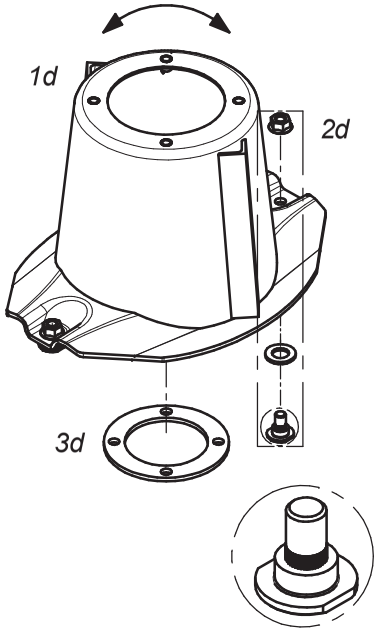

Dysk roboczy z bębnem, bez szybkiej wymiany noży (kpl.)			Workind disc with drum and fixed knife no quick knife replacment(set)	
Lp. Item	Numer części Part No.	Nazwa części	Description	Ilość w kpl. Quantity for set
1d	0540.03.03.002	Dysk roboczy z bębnem	Working disc with drum	1
2d	MZNS-012-692	Nakrętka M12 kl.10 oc. kołnierzowa	Nut M12 cl. 10.9 z. collar	2
	MZPP-018-001	Podkładka ∅18 oc.	Washer ∅18 z.	
	MIIO-001-013	Obsada noża M12 - obsady (0540.13.20.003)	Fixed knife holder M12 (0540.13.20.003)	
3d	0540.13.24.002	Dystans dysku	Spacer	1

SaMASZ

Zamienność dysków roboczych
Optional working discs

F

	Nakładki ścieralne			Topping plates	
	Lp. Item	Numer części Part No.	Nazwa części	Description	Ilość w kpl. Quantity for set
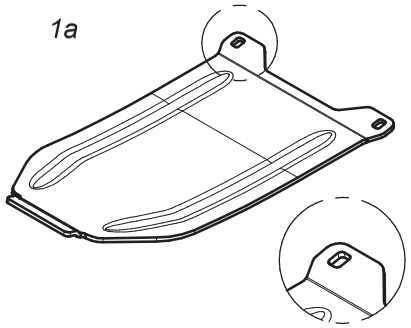 1a	1a	0619.14.13.007	Nakładka ścieralna współpracuje ze ślizgiem: - 0619.14.02.007 - 2110.04.05.001 - 2110.05.05.001	Skid plate to be mounted together with: - 0619.14.12.007 sliding skid - 2110.04.05.001 sliding skid - 2110.05.05.001 sliding skid	1
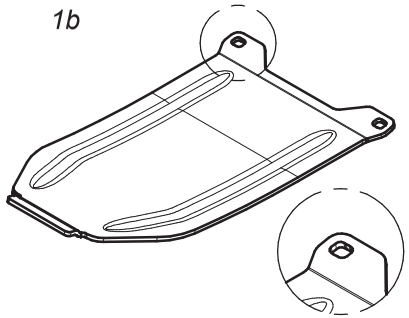 1b	1b	0619.14.14.007	Nakładka ścieralna skrajna współpracuje ze ślizgiem nr: - 0619.14.11.007	Topping plate - outer to be mounted together with: - 0619.14.11.007	1
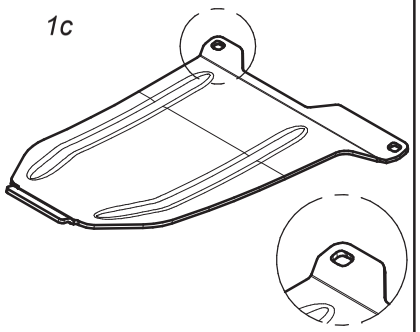 1c	1c	0566.04.04.001	Nakładka ścieralna skrajna prawa współpracuje ze ślizgiem nr: - 0566.04.02.001	Right skid plate - outer to be mounted together with: - 0566.04.02.001 sliding skid	1
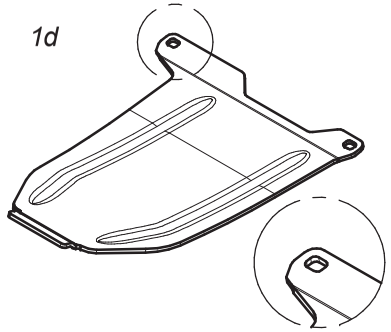 1d	1d	0566.05.04.001	Nakładka ścieralna skrajna lewa współpracuje ze ślizgiem nr: - 0566.05.02.001	Left skid plate - outer to be mounted together with: - 0566.05.02.001 sliding skid	1

	Standardowe nakładki ścieralne			Standard skid plates	
	Lp. Item	Numer części Part No.	Nazwa części	Description	Ilość w kpl. Quantity for set
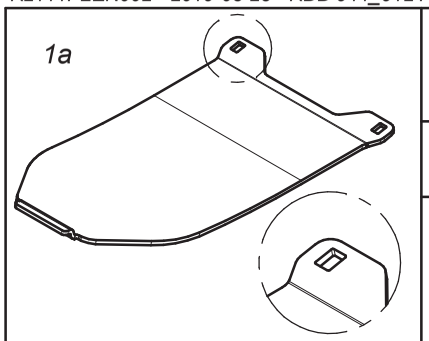 1a	1a	0566.04.03.000	Nakładka ścieralna współpracuje ze ślizgiem nr: - 0540.03.42.002 - 2110.04.05.000 - 2110.05.05.000	Skid plate to be mounted together with: - 0540.03.42.002 sliding skid - 2110.04.05.000 sliding skid - 2110.05.05.000 sliding skid	1
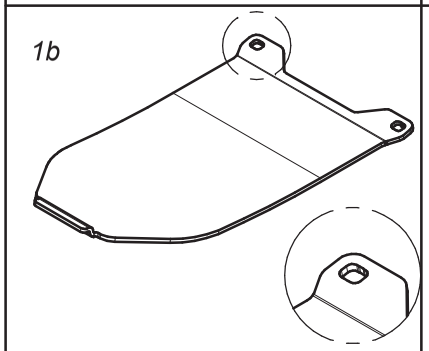 1b	1c	0575.05.07.000	Nakładka ścieralna skrajna współpracuje ze ślizgiem nr. 0540.03.52.002	Skid plate - outer to be mounted together with 0540.03.52.002 sliding skid	1
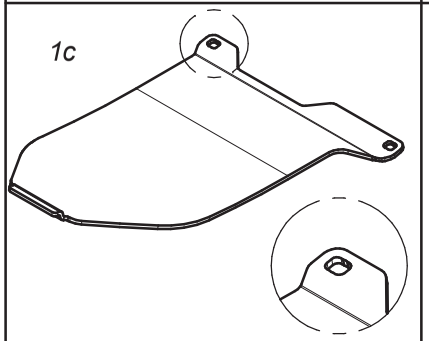 1c	1b	0566.04.04.000	Nakładka ścieralna skrajna prawa współpracuje ze ślizgiem nr. 0566.04.02.000	Right skid plate - outer to be mounted together with 0566.04.02.000 sliding skid	1
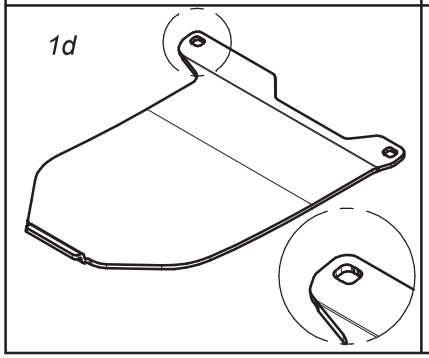 1d	1d	0566.05.04.000	Nakładka ścieralna skrajna lewa współpracuje ze ślizgiem nr. 0566.05.02.000	Left skid plate - outer to be mounted together with 0566.05.02.000 sliding skid	1

SaMASZ

Zamienność nakładek ścieralnych
Optional versions of skid plates

H

	Opcjonalne płozy wyskoiego koszenia			Optional topping plates	
	Lp. Item	Numer części Part No.	Nazwa części	Description	Ilość w kpl. Quantity for set
1a 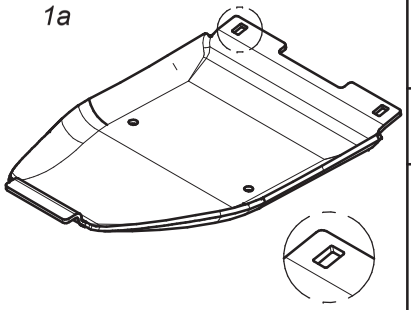	1a	0619.14.15.007	Płoza wysokiego koszenia współpracuje ze ślizgiem nr: - 0619.14.02.007 - 2110.04.05.001 - 2110.05.05.001	Topping plate to be mounted together with: - 0619.14.02.007 sliding skid - 2110.04.05.001 sliding skid - 2110.05.05.001 sliding skid	1
1b 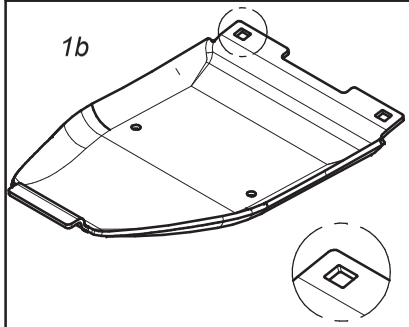	1b	0619.14.16.007	Płoza skrajna wysokiego koszenia współpracuje ze ślizgiem nr: - 0619.14.11.007 - 0566.04.02.001 - 0566.05.02.001	Topping plate - outer to be mounted together with: - 0619.14.11.007 sliding skid - 0566.04.02.001 sliding skid - 0566.05.02.001 sliding skid	1
1c 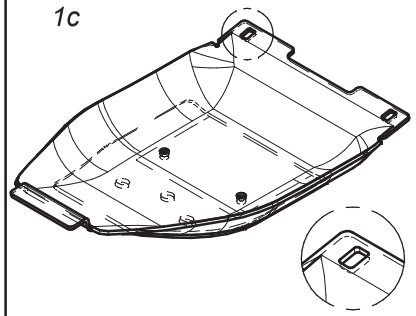	1c	0619.14.17.007	Podwójna płoza wysokiego koszenia współpracuje ze ślizgiem nr: - 0619.14.02.007 - 2110.04.05.001 - 2110.05.05.001	Double topping plate to be mounted together with: - 0619.14.02.007 sliding skid - 2110.04.05.001 sliding skid - 2110.05.05.001 sliding skid	1
1d 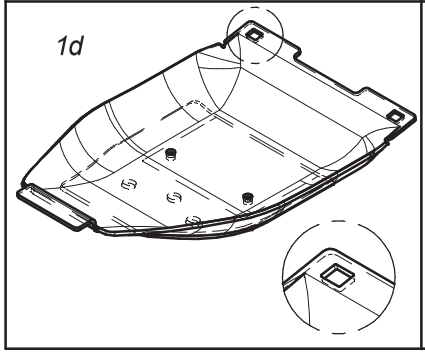	1d	0619.14.18.007	Podwójna płoza skrajna wysokiego koszenia współpracuje ze ślizgiem nr: - 0619.14.11.007 - 0566.04.02.001 - 0566.05.02.001	Double topping plate - outer to be mounted together with: - 0619.14.11.007 sliding skid - 0566.04.02.001 sliding skid - 0566.05.02.001 sliding skid	1

	Opcjonalne płozy wyskoiego koszenia			Optional topping plates	
	Lp. Item	Numer części Part No.	Nazwa części	Description	Ilość w kpl. Quantity for set
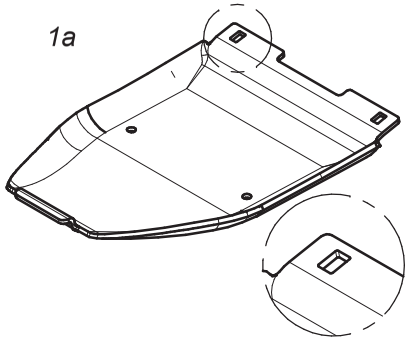 1a	1a	0540.03.74.003	Płoza wysokiego koszenia współpracuje ze ślizgiem nr: - 0540.03.42.002 - 2110.04.05.000 - 2110.05.05.000	Topping plate to be mounted together with: - 0540.03.42.002 sliding skid - 2110.04.05.000 sliding skid - 2110.05.05.000 sliding skid	1
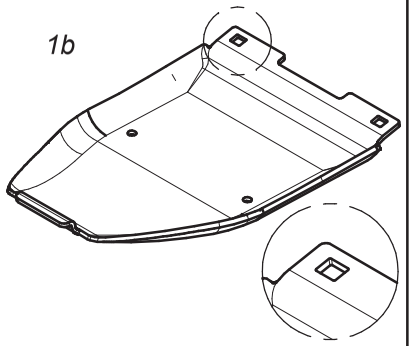 1b	1b	0540.03.75.003	Płoza skrajna wysokiego koszenia współpracuje ze ślizgiem nr. 0540.03.52.002	Topping plate - outer to be mounted together with 0540.03.52.002 sliding skid	1
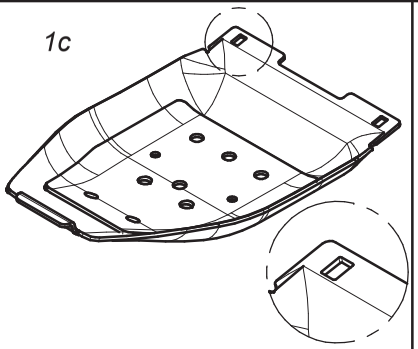 1c	1c	0540.03.44.003	Podwójna płoza wysokiego koszenia współpracuje ze ślizgiem nr: - 0540.03.42.002 - 2110.04.05.000 - 2110.05.05.000	Double topping plate to be mounted together with: - 0540.03.42.002 sliding skid - 2110.04.05.000 sliding skid - 2110.05.05.000 sliding skid	1
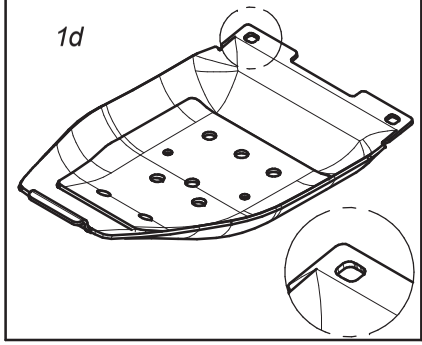 1d	1d	0540.03.68.003	Podwójna płoza skrajna wysokiego koszenia współpracuje ze ślizgiem nr. 0540.03.52.002	Double topping plate - outer to be mounted together with 0540.03.52.002 sliding skid	1

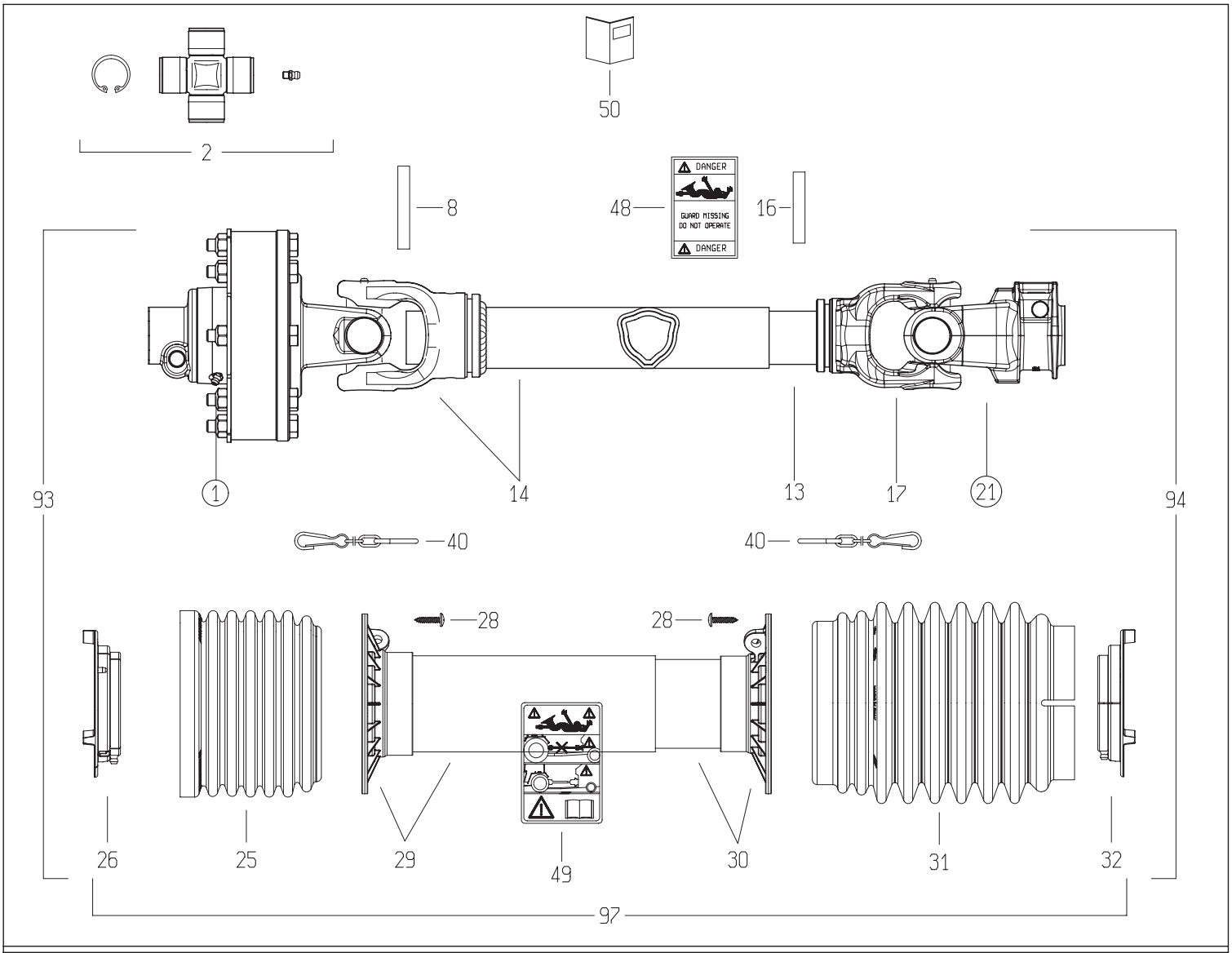

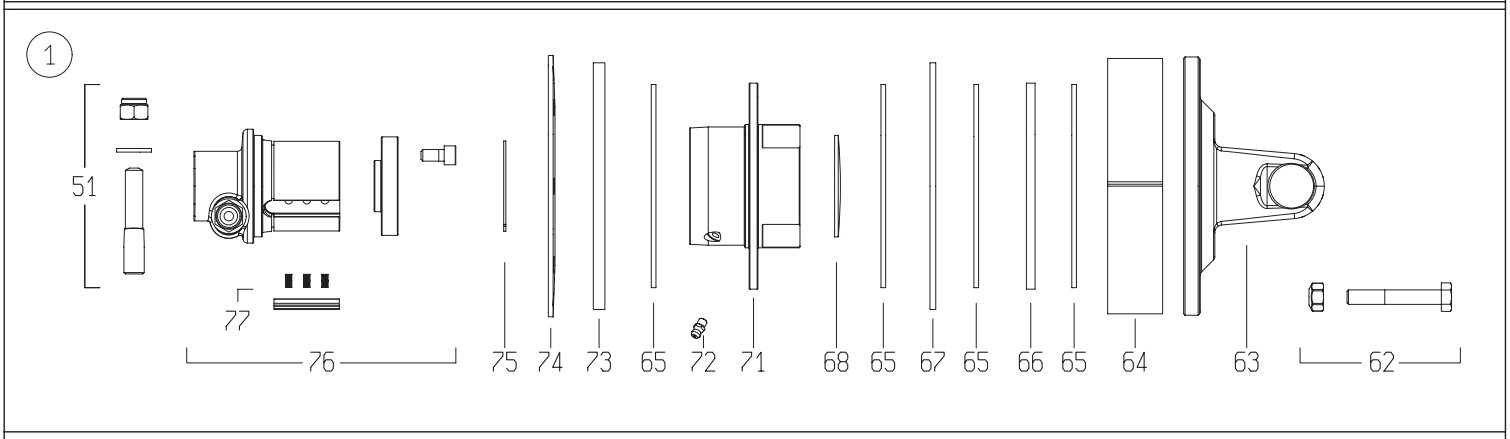

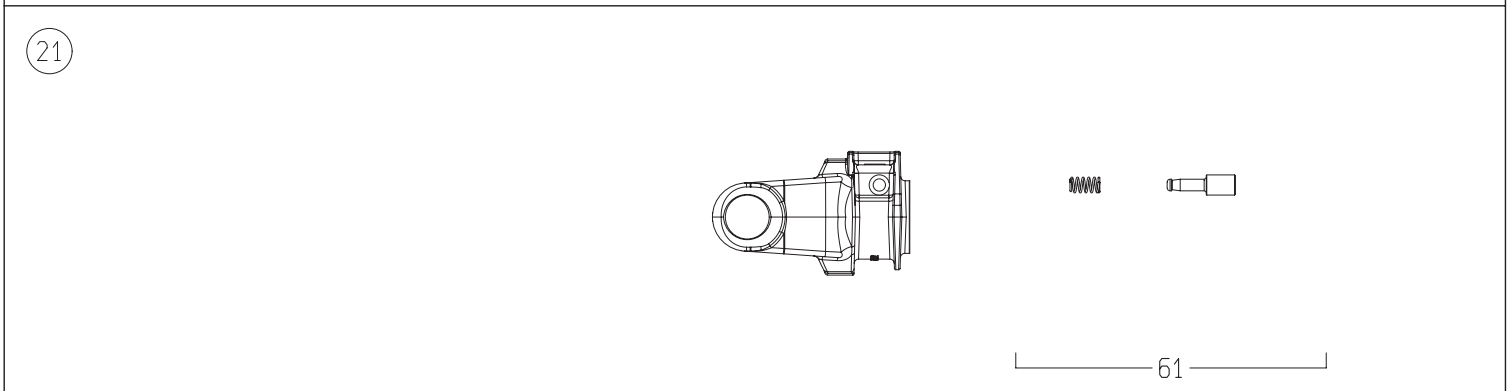

	DISEGNATO / *DESIGNED BY*	DATA / *DATE*	CODICE / *CODE*	REV.
	A.Caffagni	8/3/2017	8G5U091FX000001X	A

BONDIOLI & PAVESI

LISTA RICAMBI

Codice	8G5U091FX000001X

Rif.	Codice	Q.ta	Descrizione SAP
1	658G48603R	1	FNT34/S6 1200NM 1 3/8Z6 TAPER PIN SX
2	4120G0012R40	2	CROSS KIT S5-S6-G5 30.2x79.4 CAP ZERK
8	341053000R10	1	SPRING ROLL PIN 10x70 DIN1481
13	270110820R	1	CARDAN TUBE INNER 12597 L=810 TENIFER
14	504M50812R	1	YOKE
16	341002000R10	1	SPRING ROLL PIN 10x60 DIN1481
17	204056861	1	TUBE YOKE #5-G5 INNER 5N7 (45.0)
21	5070G0355	1	YOKE #5/S6 1-3/8"z6 SHROUDED PIN (007)
25	219051001R	1	SHIELD CONE G5-G7-G8 Ø158x119 TYPE S
26	255051002R02	1	SHIELD SUPPORT G5 OUTER GLOBAL
28	310001431R30	6	SCREW 4.8x22 SELF TAP ZINC
29	5TNN1G5091FR	1	SHIELD TUBE G5 *091* FX
30	5MNN1G5091FR	1	SHIELD TUBE INNER
31	219051202R	1	CONE SHIELD GLOBAL G5
32	255051001R02	1	SHIELD SUPPORT G5 INNER GLOBAL
40	252000050R02	2	SHIELD CHAIN w/S-HOOK L=500mm
48	399143000	1	LABEL - DANGER - OUTER DRIVE TUBE
49	399CEE051	1	LABEL - DANGER - CE OUTER SHIELD TUBE
50	399UNI001	1	UNIC MANUAL
51	408000047R02	1	TAPER PIN 14x73xM12
61	403000001R10	1	COMPLETE PUSH PIN 1-3/8"Z6/Z21
62	432000100R08	8	BOLT-NUT M10x70 CL 8.8 PKG-8
63	2530G1L01R	1	YOKE WITH FLANGE FNT34
64	240000218R02	1	SPACER FT34 CLUTCH Ø177x37.9x2.0
65	247000054R08	4	LINING 140x85x3.2 FF1/FF3 8-PACK
66	2481L0003R02	1	DRIVE PLATE Ø142x85x6 FNT34
67	2481L0001R02	1	INNER PLATE Ø170x86x4 FNT34
68	240000746R05	1	DOMED PLUG Ø70x1.5 for FNT/FNV/FFNV34
71	4271L5101R	1	-
72	348017000R20	1	GREASE FITTING M6X1 STRAIGHT
73	2481L0002R02	1	INNER PLATE Ø170x86x8 FNT34
74	367FT340A	1	BELLEVILLE SPRING FT/FNT34 1200Nm
75	339002060R20	1	CIRCLIP EXTERNAL 60x1.50 ANDERTON M2400
76	5151L0352R	1	-
77	4211L0001R06	4	RATCHET w/SPRINGS FNV/FFNV/FNT34-44
93	8G5U091FXE002X	1	HALF SHAFT CLEARED
94	7G5U091FX007ISTX	1	HALF SHAFT CLEARED
97	5CG5091FXST	1	COMPLETE SHIELD KIT

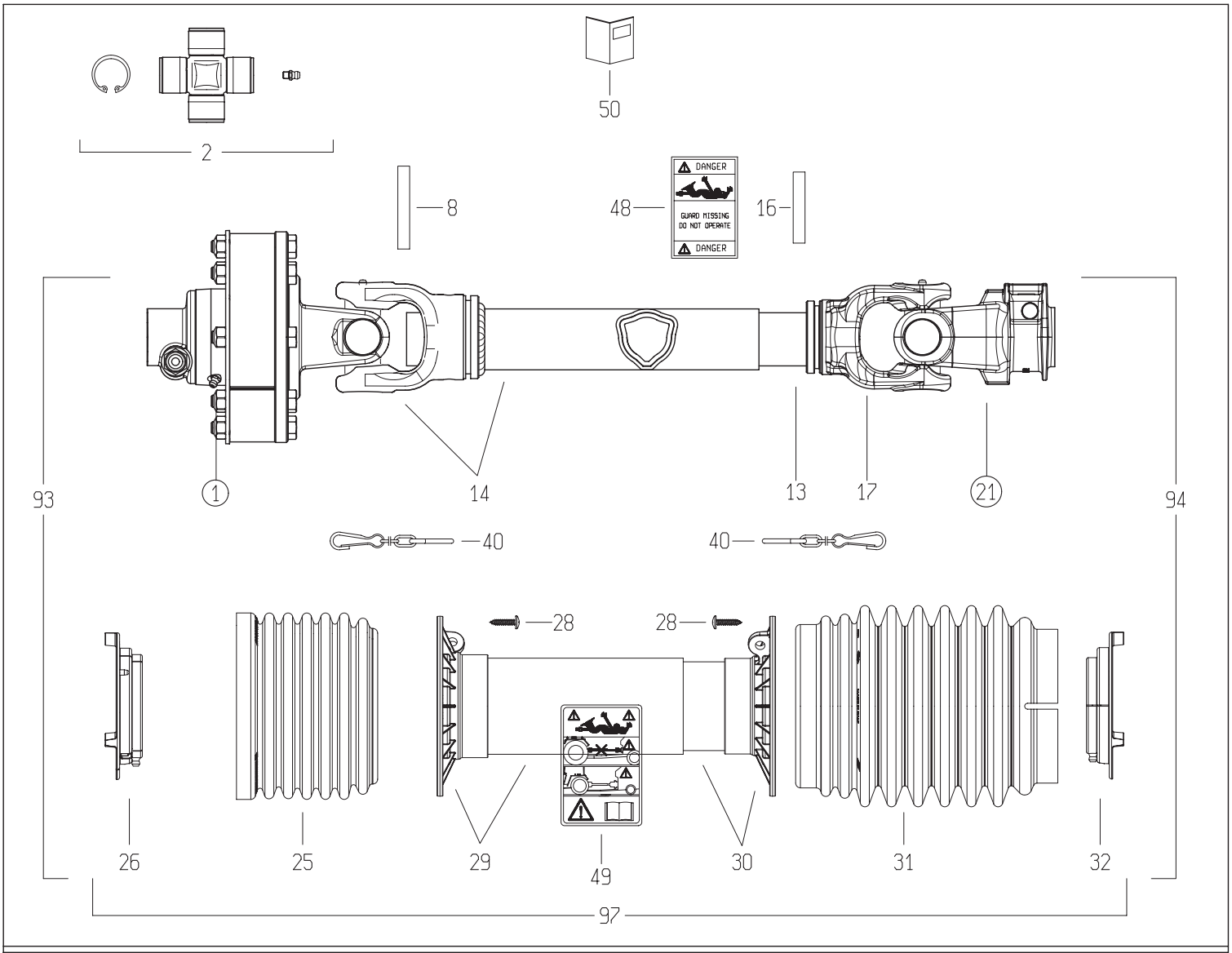

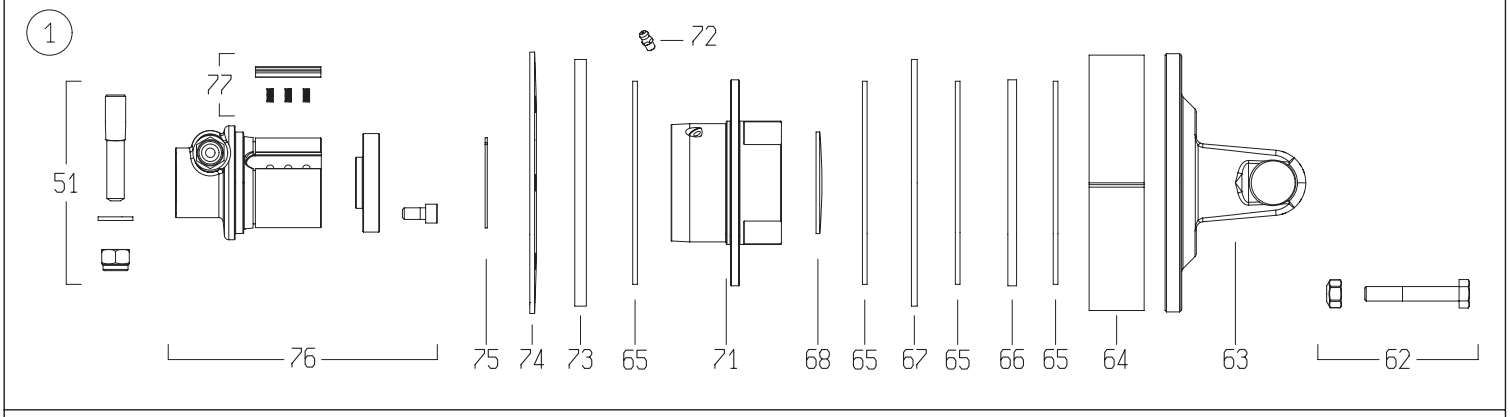

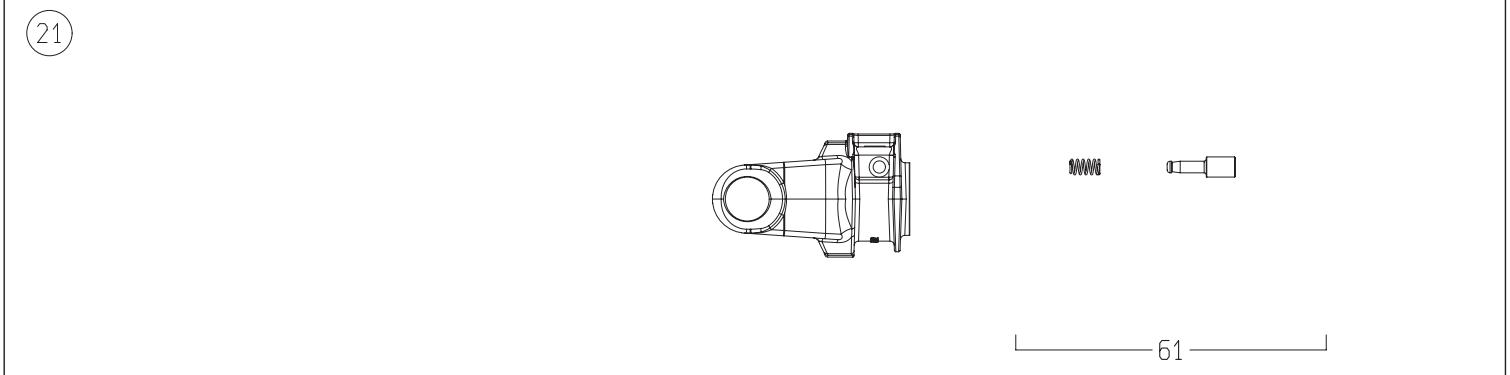

DISEGNATO / *DESIGNED BY*	DATA / *DATE*	CODICE / *CODE*	REV.
A.Caffagni	8/3/2017	8G5U091FX1A1001X	A

BONDIOLI & PAVESI

LISTA RICAMBI

Codice	8G5U091FX1A1001X

Rif.	Codice	Q.ta	Descrizione SAP
1	658G48103R	1	-
2	4120G0012R40	2	CROSS KIT S5-S6-G5 30.2x79.4 CAP ZERK
8	341053000R10	1	SPRING ROLL PIN 10x70 DIN1481
13	270110820R	1	CARDAN TUBE INNER 12597 L=810 TENIFER
14	504M50812R	1	YOKE
16	341002000R10	1	SPRING ROLL PIN 10x60 DIN1481
17	204056861	1	TUBE YOKE #5-G5 INNER 5N7 (45.0)
21	5070G0355	1	YOKE #5/S6 1-3/8"z6 SHROUDED PIN (007)
25	219051001R	1	SHIELD CONE G5-G7-G8 Ø158x119 TYPE S
26	255051002R02	1	SHIELD SUPPORT G5 OUTER GLOBAL
28	310001431R30	6	SCREW 4.8x22 SELF TAP ZINC
29	5TNN1G5091FR	1	SHIELD TUBE G5 *091* FX
30	5MNN1G5091FR	1	SHIELD TUBE INNER
31	219051202R	1	CONE SHIELD GLOBAL G5
32	255051001R02	1	SHIELD SUPPORT G5 INNER GLOBAL
40	252000050R02	2	SHIELD CHAIN w/S-HOOK L=500mm
48	399143000	1	LABEL - DANGER - OUTER DRIVE TUBE
49	399CEE051	1	LABEL - DANGER - CE OUTER SHIELD TUBE
50	399UNI001	1	UNIC MANUAL
51	408000047R02	1	TAPER PIN 14x73xM12
61	403000001R10	1	COMPLETE PUSH PIN 1-3/8"Z6/Z21
62	432000045R08	8	BOLT-NUT M10x65 CL 8.8 PKG-8
63	2530G1L01R	1	YOKE WITH FLANGE FNT34
64	240000218R02	1	SPACER FT34 CLUTCH Ø177x37.9x2.0
65	247000054R08	4	LINING 140x85x3.2 FF1/FF3 8-PACK
66	2481L0003R02	1	DRIVE PLATE Ø142x85x6 FNT34
67	2481L0001R02	1	INNER PLATE Ø170x86x4 FNT34
68	240000746R05	1	DOMED PLUG Ø70x1.5 for FNT/FNV/FFNV34
71	4271L0101R	1	FLANGED HOUSING FNT/FNV/FFNV-34
72	348017000R20	1	GREASE FITTING M6X1 STRAIGHT
73	2481L0002R02	1	INNER PLATE Ø170x86x8 FNT34
74	367FT340A	1	BELLEVILLE SPRING FT/FNT34 1200Nm
75	339002060R20	1	CIRCLIP EXTERNAL 60x1.50 ANDERTON M2400
76	5151L0351R	1	HUB FNV/FFNV/FNT34 1-3/8"z6 T.PIN CW
77	4211L0001R06	4	RATCHET w/SPRINGS FNV/FFNV/FNT34-44
93	7G5U091FX1A1ESTX	1	HALF SHAFT CLEARED
94	7G5U091FX007ISTX	1	HALF SHAFT CLEARED
97	5CG5091FXST	1	COMPLETE SHIELD KIT

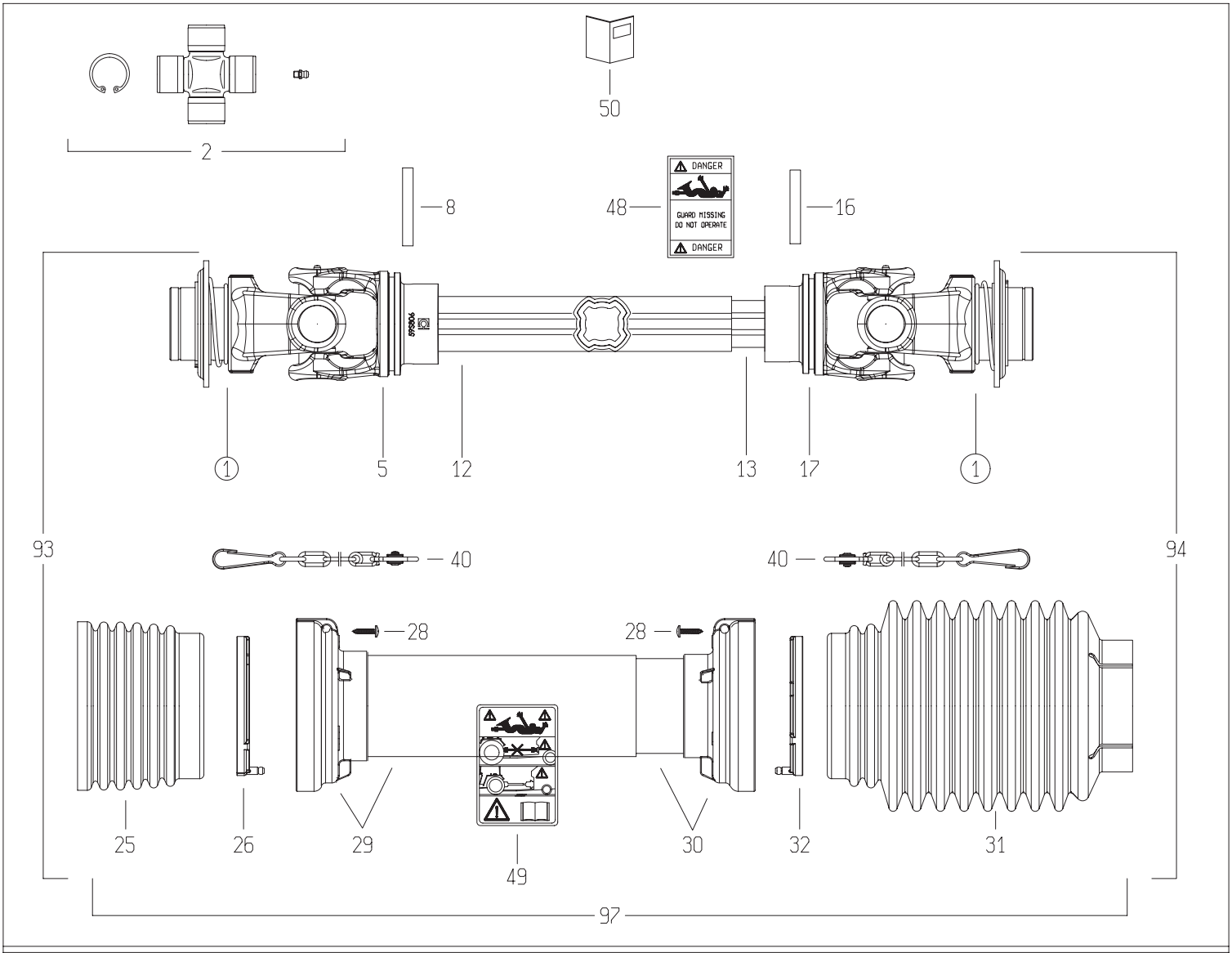

1

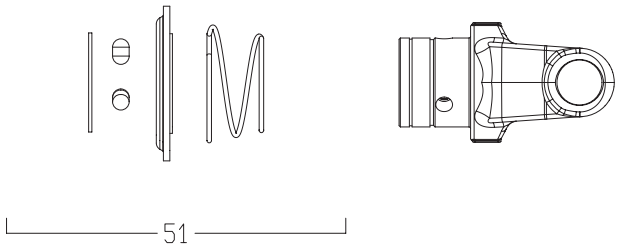

21

DISEGNATO / *DESIGNED BY*	DATA / *DATE*	CODICE / *CODE*	REV.
A.Caffagni	16/5/2014	CS8N121CER07R07LA	A

BONDIOLI & PAVESI

LISTA RICAMBI

Codice	CS8N121CER07R07LA

Rif.	Codice	Q.ta	Descrizione SAP
1	5720L0355	2	FORC.S8 *1 3/8Z6* RT
2	4120L0012R24	2	CROC.COMPL.S8 INGR.CUSC.2 LAB CONF.24PZ
5	204S86853	1	FORC.S8 PER T.C.E.12211-27 -GHISA-
8	341042000R10	1	SPINA ELASTICA 10X75 DIN1481
12	2253S1035R	1	T.C.E.12209 L=1035
13	2254D1055R	1	T.C.I.12251 L=1055
16	341053000R10	1	SPINA ELASTICA 10X70 DIN1481
17	204S86854	1	FORC.S8 PER T.C.I.12237 -GHISA-
25	2190L0201R	1	FASCIA A ONDE SFT S8-H8-G9
26	2550G0001R02	1	GHIERA PER IMB.EST.SFT 60
28	310001431R30	6	VITE AUT.TMTL TC 4,8X22 ZINCATA
29	5TNN1S8121FR	1	IMB. T.P.E. PER ALB. S8 *121* FX
30	5MNN1S8121FR	1	IMB. T.P.I. PER ALB. S8 *121* FX
31	2190G0132R	1	FASCIA 2190G0123 CON FORO D.25 A 78
32	2550G0002R02	1	GHIERA PER IMB.INT.SFT 60
40	252000101R02	2	CATENA COMPL.DI SGANCIO AUTOM.MOSCH.L=50
48	399143000	1	ETICH.*USA*X T.CARD.EST.*DANGER*
49	399CEE051	1	ETIC.ATTENZ.NORM.CEE MINI 125X70
50	399CEE011	1	LIBRETTO ISTRUZIONI NORM.CEE SERIE SFT
51	435000322R	2	KIT BLOCC."RT"D.69.3 3/8" S8/S9 RICAMBI
93	CS8N121FXR07ESL	1	MEZZA TRASMISSIONE EST. PROTETTA
94	CS8N121FXR07ISL	1	MEZZA TRASMISSIONE INT. PROTETTA
97	5CS8121FXSL	1	PROTEZIONE COMPLETA

054-02.100B.R

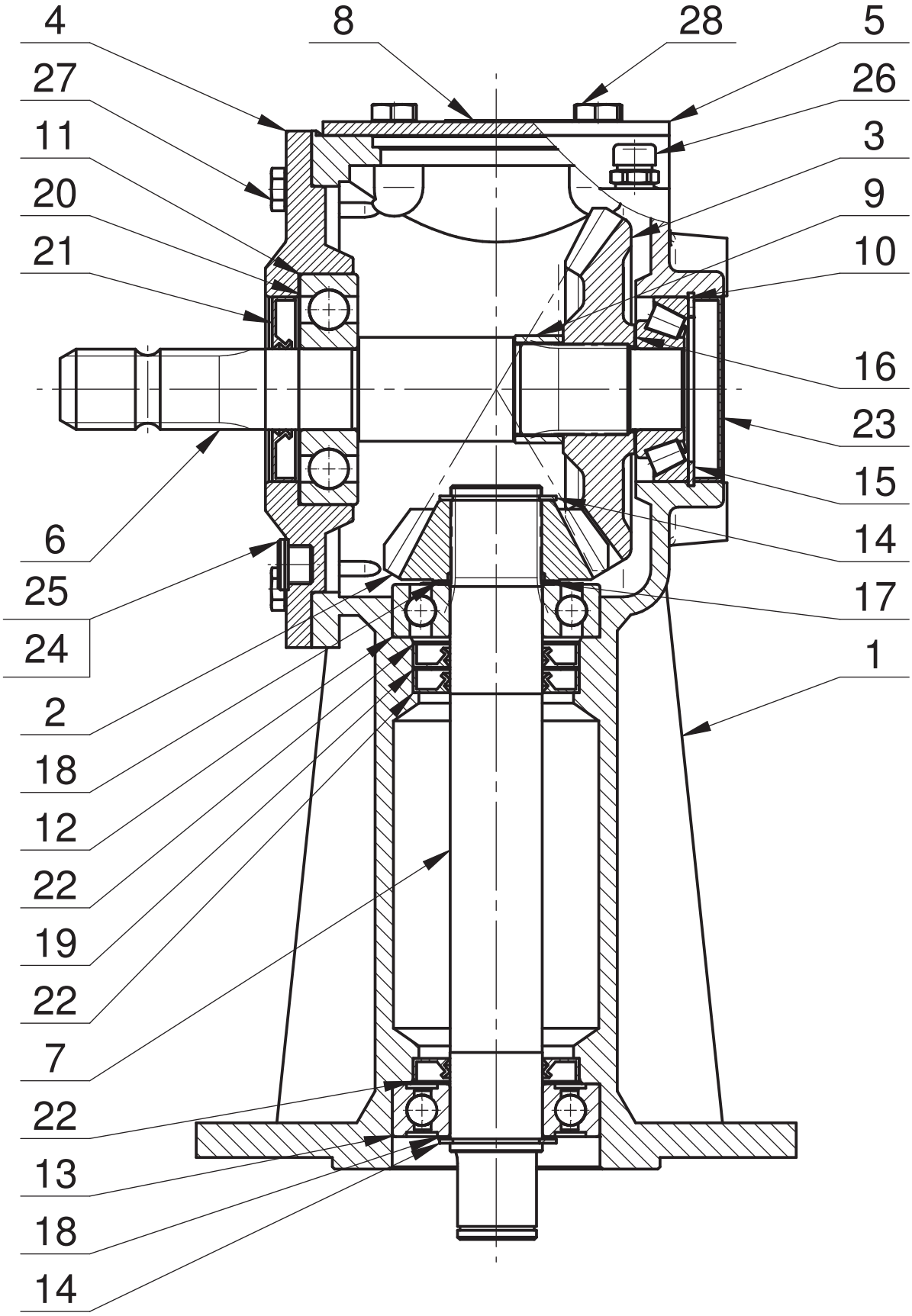
4
8
28
5
27
26
11
3
20
9
21
10
16
23
15
6
14
25
17
24
1
2
18
12
22
19
22
7
22
13
18
14

054-02.100B.R

Lp.	Nazwa części	Part name	Nr rys./normy	Wer.	Ilość	Uwagi
1	Korpus	Body	054-01.01.01		1	
2	Koło z=15	Gear z=15	095-07.02.01		1	
3	Koło z=25	Gear z=25	052-02.04.00		1	
4	Pokrywa	Cover	054-01.02.00		1	
5	Pokrywka	Cover	052-01.10.01		1	
6	Wał	Shaft	054-01.15.03	0	1	
7	Wałek 3	Shaft 3	052-01.16.01		1	
8	Tabliczka znam.	Identification plate	054-02.32.01	0	1	
9	Tuleja dystansowa	Sleeve spacer	F.005-044-045.4		1	
10	Łożysko stożkowe 31307	Cone bearing 31307	DIN 720		1	klasa B
11	Łożysko kulkowe 6407	Ball bearing 6407	DIN 625		1	klasa B
12	Łożysko kulkowe 6308	Ball bearing 6308	DIN 625		1	klasa B
13	Łożysko kulk. 6308 2RS1	Ball bearing 6308 2RS1	DIN 625		1	klasa B
14	Pierścień osadczy Z 40	Retainer ring Z40	DIN 471		2	
15	Pierścień osadczy W 80	Retainer ring W80	DIN 472		1	
16	Podkł. dyst. PS35x45x(0.5)0.1/0.2/0.5	Spacer washer PS35x45x0,5	DIN 988		1	
17	Podkł. dyst. PS40x50x(0.5)0.1/0.2/0.5	Spacer washer PS40x50x0,5	DIN 988		1	
18	Podkł. dyst. PS40x50x(1)0.1/0.2/0.5/1	Spacer washer PS40x50x1	DIN 988		2	
19	Podkł. dyst. PS56x72x(1)0.1/0.2/0.3/0.5	Spacer washer PS56x72x1	DIN 988		1	
20	Podkł. dyst. PS80x100x(0.5)0.1/0.2/0.5	Spacer washer PS80x100x0,5	DIN 988		1	
21	Pierścień uszcz. AS 35/80/10	Sealing ring AS 35/80/10	DIN 3760		1	
22	Pierścień uszcz. AS 40\72\10	Sealing ring AS 40/72/10	DIN 3760		3	
23	Zaślepka 80x12	Stopper 80x12	YJ38000800		1	Busak
24	Podkładka aluminiowa	Aluminium pad	1.5x17x22		2	
25	Korek G 3/8"	Plug G 3/8"	DIN 908		2	
26	Odpowietrznik R 3/8"	Breather R 3/8"	model 33A		1	N&A
27	Śruba z łbem sześć. M10x 30-8.8 Fe/Zn5	Hexagon bolt M10x30-8.8 Fe/Zn5	DIN 933		6	
28	Śruba z łbem sześć. M12x 25-8.8 Fe/Zn5	Hexagon bolt M12x25-8.8 Fe/Zn5	DIN 933		4	

055-02.100B.R

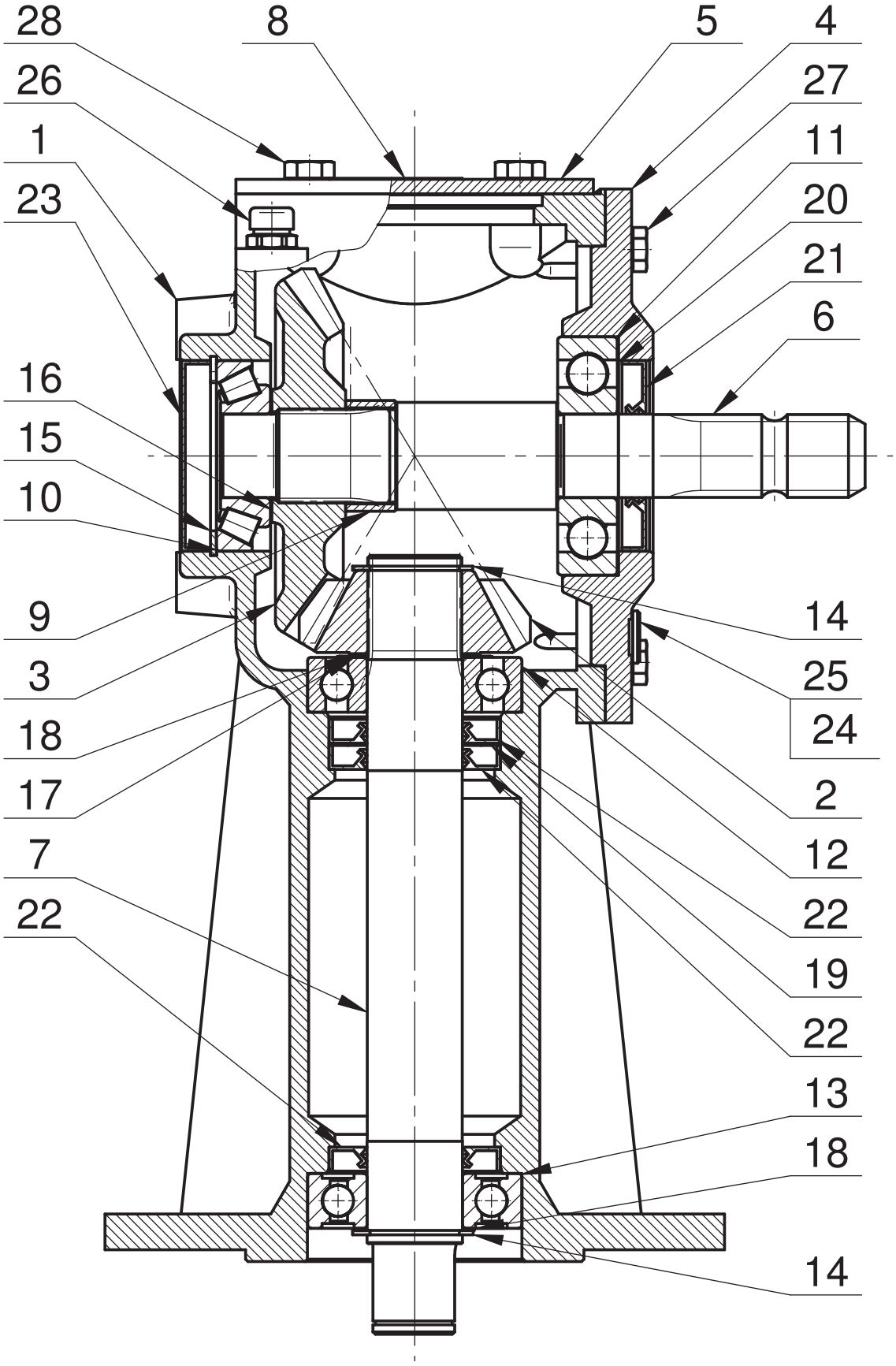
28
8
5
4
26
27
1
11
23
20
21
6
16
15
10
9
14
3
25
18
24
17
2
12
7
22
22
19
22
13
18
14

055-02.100B.R

Lp.	Nazwa części	Part name	Nr rys./normy	Wer.	Ilość	Uwagi
1	Korpus	Body	055-01.01.01		1	
2	Koło z=15	Gear z=15	095-07.02.01		1	
3	Koło z=25	Gear z=25	052-02.04.00		1	
4	Pokrywa	Cover	054-01.02.00		1	
5	Pokrywka	Cover	052-01.10.01		1	
6	Wał	Shaft	054-01.15.03	0	1	
7	Wałek 3	Shaft 3	052-01.16.01		1	
8	Tabliczka znam.	Identification plate	055-02.32.01	0	1	
9	Tuleja dystansowa	Sleeve spacer	F.005-044-045.4		1	
10	Łożysko stożkowe 31307	Cone bearing 31307	DIN 720		1	klasa B
11	Łożysko kulkowe 6407	Ball bearing 6407	DIN 625		1	klasa B
12	Łożysko kulkowe 6308	Ball bearing 6308	DIN 625		1	klasa B
13	Łożysko kulk. 6308 2RS1	Ball bearing 6308 2RS1	DIN 625		1	klasa B
14	Pierścień osadczy Z 40	Retainer ring Z40	DIN 471		2	
15	Pierścień osadczy W 80	Retainer ring W80	DIN 472		1	
16	Podkł. dyst. PS35x45x(0.5)0.1/0.2/0.5	Spacer washer PS35x45x0,5	DIN 988		1	
17	Podkł. dyst. PS40x50x(0.5)0.1/0.2/0.5	Spacer washer PS40x50x0,5	DIN 988		1	
18	Podkł. dyst. PS40x50x(1)0.1/0.2/0.5/1	Spacer washer PS40x50x1	DIN 988		2	
19	Podkł. dyst. PS56x72x(1)0.1/0.2/0.3/0.5	Spacer washer PS56x72x1	DIN 988		1	
20	Podkł. dyst. PS80x100x(0.5)0.1/0.2/0.5	Spacer washer PS80x100x0,5	DIN 988		1	
21	Pierścień uszcz. AS 35/80/10	Sealing ring AS35/80/10	DIN 3760		1	
22	Pierścień uszcz. AS 40\72\10	Sealing ring AS40/70/10	DIN 3760		3	
23	Zaślepka 80x12	Stopper 80x12	YJ38000800		1	Busak
24	Podkładka aluminiowa	Aluminium pad	1.5x17x22		2	
25	Korek G 3/8"	Plug G 3/8"	DIN 908		2	
26	Odpowietrznik R 3/8"	Breather R 3/8"	model 33A		1	N&A
27	Śruba z łbem sześć. M10x 30-8.8 Fe/Zn5	Hexagon bolt M10x30-8.8 Fe/Zn5	DIN 933		6	
28	Śruba z łbem sześć. M12x 25-8.8 Fe/Zn5	Hexagon bolt M12x25-8.8 Fe/Zn5	DIN 933		4	

G118-03.111.LS

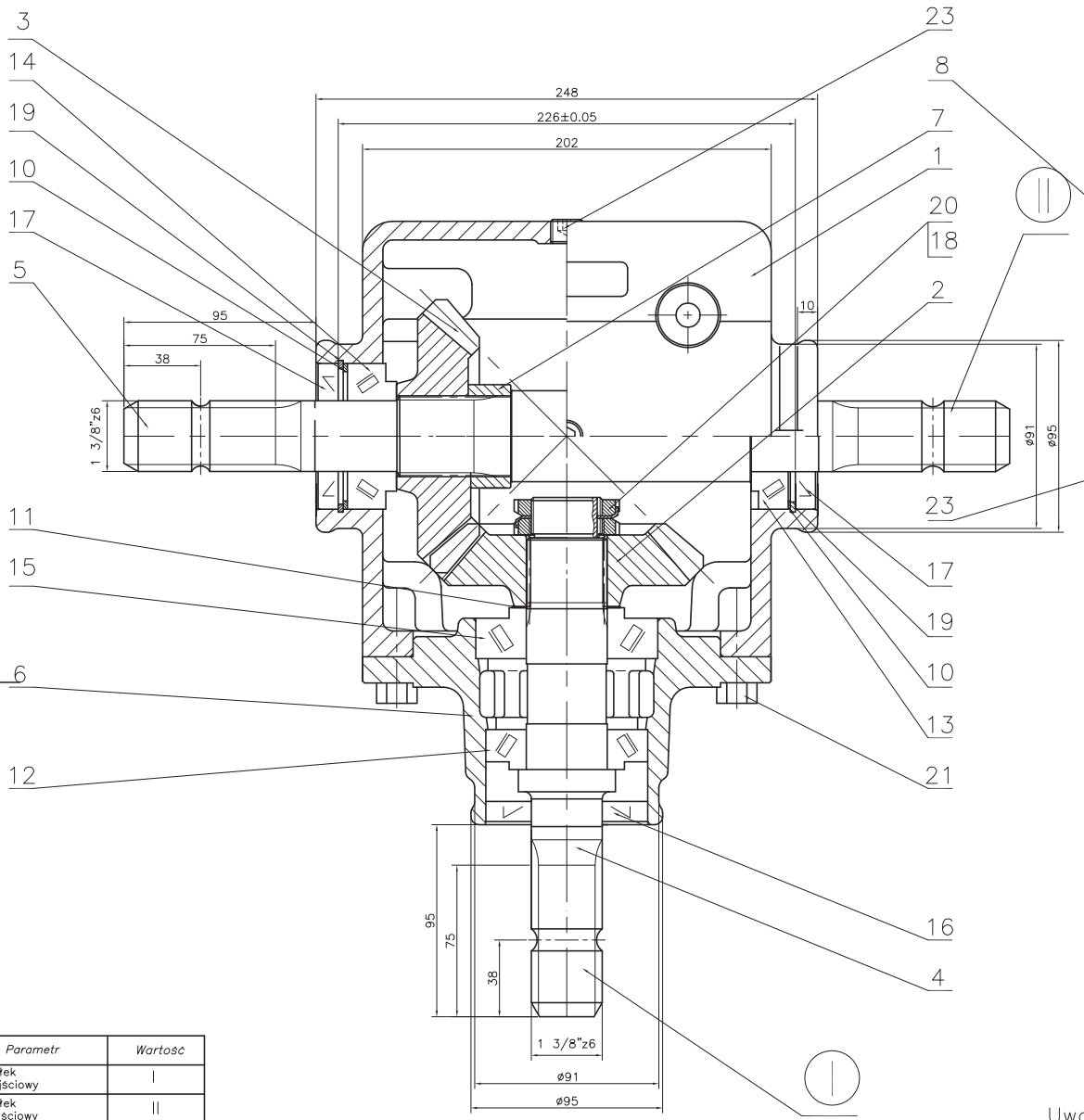

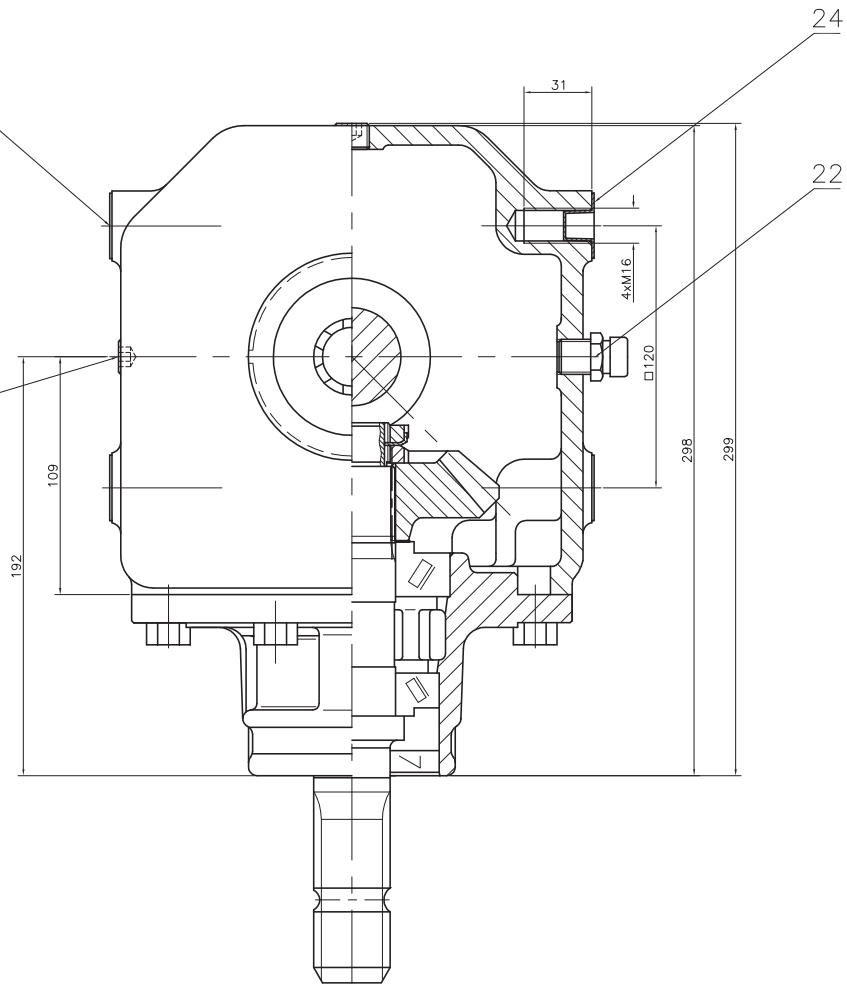

Parametr	Wartość	
Wałek wejściowy	I	
Wałek wyjściowy	II	
Przełożenie	1:1	
Obroty – wejście (1/min)	540	1000
Obroty – wyjście (1/min)	540	1000
Moc – wejście (kW)	55	83
Moment obr. nom. –wyjście (Nm)	973	793
Masa (kg)	~32	
Ilość oleju (l)	ok. 2.6	
Gatunek oleju	SAE 90 API/GL-4	

Uwaga:

1.Przekładnię napełniać olejem przekładniowym SAE 80W/90 API GL-4 w ilości 2,6l.

Lp.	Nazwa części	Nr rysunku-normy	Materiał	Ilość	Uwagi	Format
15	Łożysko stożkowe 30308	PN/M-86220		1	(DIN 720)	
14	Łożysko stożkowe 32207	PN/M-86220		1	(DIN 720)	
13	Łożysko stożkowe 30207	PN/M-86220		1	(DIN 720)	
12	Łożysko stożkowe 30208	PN/M-86220		1	(DIN 720)	
11	Podkładka dyst. PS 40x50xg	DIN 988	g=0.1,0,2,0.5,1		wg. potrzeb	
10	Podkładka dyst. PS 56x72xg	DIN 988	g=0.1,0,2,0.5,1		wg. potrzeb	
9						
8	Tabliczka znamionowa	118-03.08.08	–	1		A4
7	Tulejka dystansowa	118-03.07.00	18G2A	1		A4
6	Pokrywa łożyskowa	118-01.06.00	250	1		A2
5	Wałek długi	118-01.05.00	18HGT	1		A3
4	Wałek krótki	118-01.04.00	18HGT	1		A3
3	Koło zębate z=21 (lewe)	118-03.03.00G	20HG	1		
2	Koło zębate z=21 (prawe)	118-03.02.00G	20HG	1		
1	Korpus	118-01.01.08	250	1		A1

24	Zaślepka N41	nr kat. 410018		8	DBI Plastics	
23	Korek 3/8"	DIN 906 (NOSTRALI & ARNALDO)		2	modello 42C	
22	Odpowietrznik 3/8"	(NOSTRALI & ARNALDO)		1	modello 33A	
21	Śruba M10x35-8.8-B-Fe/Zn8c	PN/M-82105		8		
20	Nakretka łożyskowa KM7	PN/M-86478		2		
19	Pierścień osadczy spręż. W72	PN/M-85111		2		
18	Podkładka zebata MB7	PN/M-86482		1		
17	Pierścień uszczel. AS 35x72x10	DIN 3760		2		
16	Pierścień uszczel. AS 35x80x10	DIN 3760		1		

Rysunek stanowi własność Fabryki Przekładni Kątowych "Bumar" i nie może być przekazywany bez pisemnej zgody do użytku służbowego. Zabrania się naruszanie poprawek bez zezwolenia, kopiowanie i fotografowanie.
Uwagi, zapisane tuszem lub ołówkiem, nieprawnie zwalniają.