SaMASZ Sp. z o.o.
ul. Trawiasta 1
16-060 Zabłudów
Polska

tel. (+48) (85) 664 70 31
fax (+48) (85) 664 70 41
e-mail: samasz@samasz.pl
www.samasz.pl

Katalog części / Spare parts list

KOSIARKA WYSIĘGNIKOWA / REAR ARM MOWER
KWT 550 (0945)
- Sterowanie linkowe / Bowden cable control

Nr seryjny / Serial no.

K0945PLEN003
2020.09.01
Wersja / Edition: 03

SaMASZ®

0945.00.00.002
KWT 550

Tab. 1

L.p. Item	Numer części Part No.	Nazwa części	Description	Ilość Quantity	Uwagi Notes
1	0928.02.00.003	Wysięgnik 550	Extension arm 550	1	-
2	0945.01.00.002	Układ zawieszenia-sterowanie linkowe	Linkage - Bowden cable control	1	

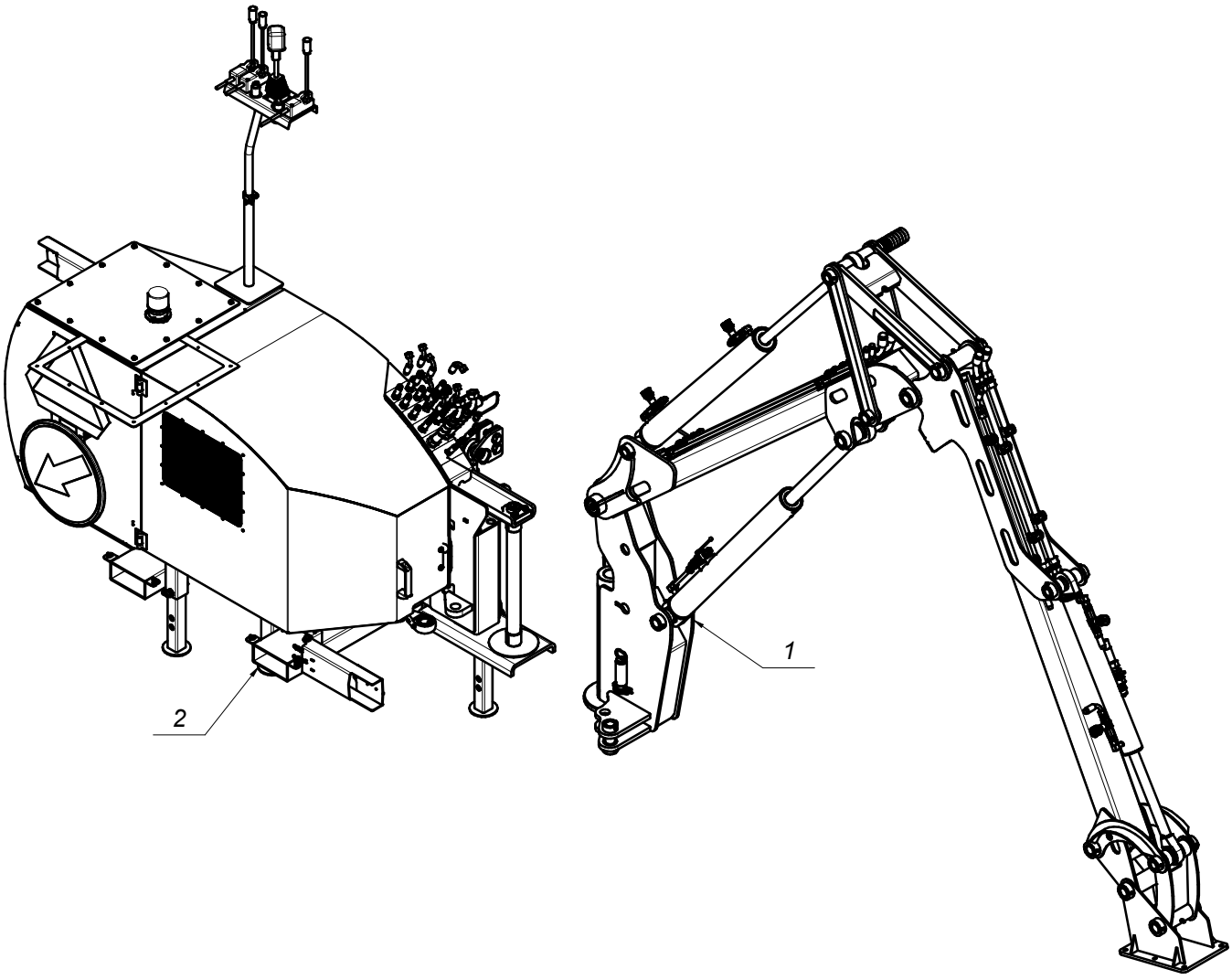

SaMASZ®

0928.02.00.003
Wysięgnik 550
Extension arm 550

Tab. 2

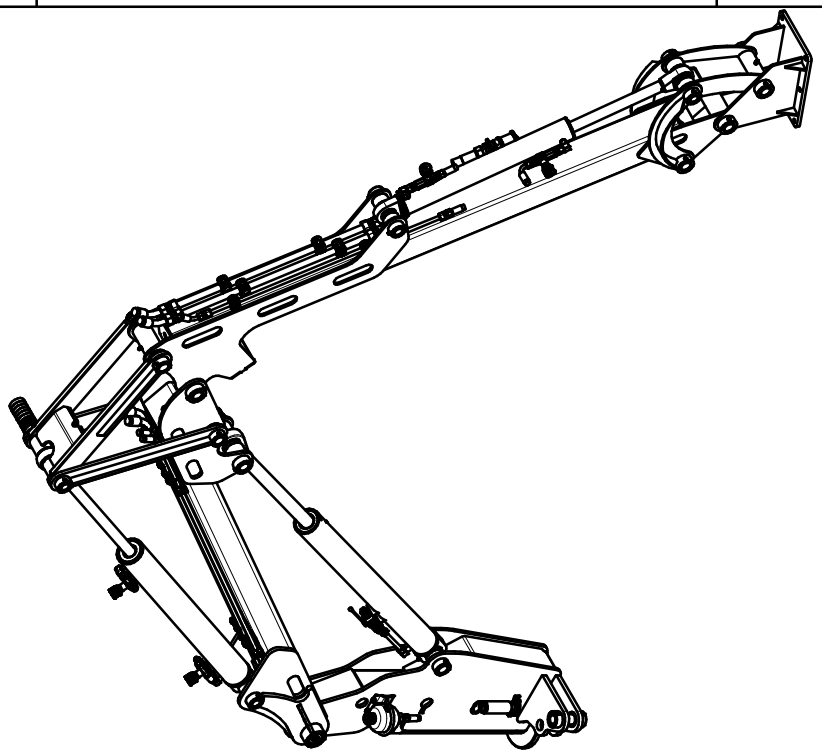

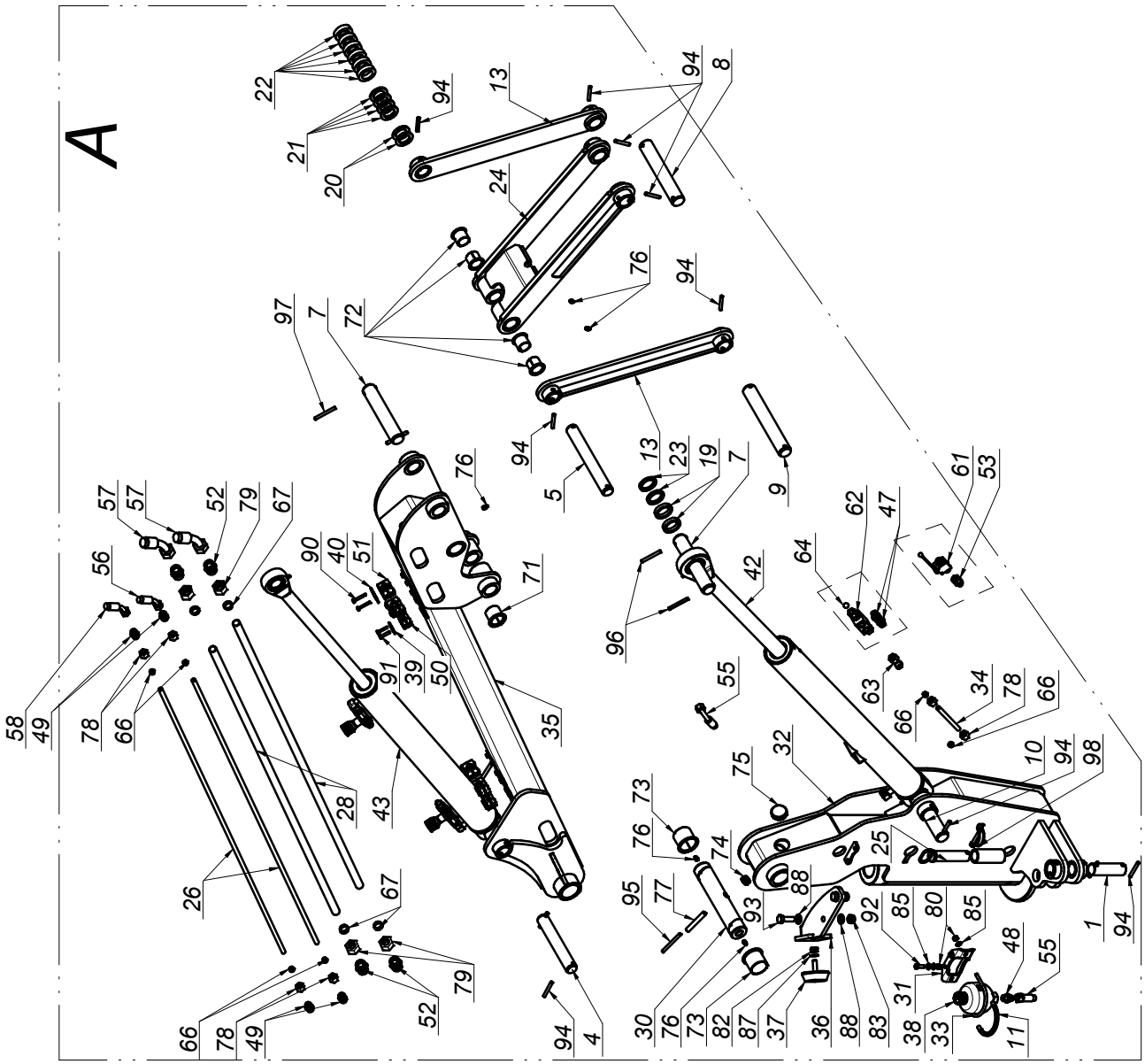

SaMASZ®

0928.02.00.003
Wysięgnik 550
Extension arm 550

Tab. 2

L.p. Item	Numer części Part No.	Nazwa części	Description	Ilość Quantity	Uwagi Notes
1	00SO.35.00.115	Sworzeń Ø35 (SO.35.00.115)	Pin Ø35 (SO.35.00.115)	1	
2	00SO.35.00.186	Sworzeń Ø35 (SO.35.00.186)	Pin Ø35 (SO.35.00.186)	1	
3	00SO.35.00.203	Sworzeń Ø35 (SO.35.00.203)	Pin Ø35 (SO.35.00.203)	1	
4	00SO.35.00.220	Sworzeń Ø35 (SO.35.00.220)	Pin Ø35 (SO.35.00.220)	1	
5	00SO.35.00.272	Sworzeń Ø35 (SO.35.00.272)	Pin Ø35 (SO.35.00.272)	1	
6	00SO.40.00.203	Sworzeń Ø40 (SO.40.00.203)	Pin Ø40 (SO.40.00.203)	3	
7	00SO.40.00.220	Sworzeń Ø40 (SO.40.00.220)	Pin Ø40 (SO.40.00.220)	2	
8	00SO.40.00.243	Sworzeń Ø40 (SO.40.00.243)	Pin Ø40 (SO.40.00.243)	1	
9	00SO.40.00.272	Sworzeń Ø40 (SO.40.00.272)	Pin Ø40 (SO.40.00.272)	1	
10	00SO.40.01.170	Sworzeń Ø40 (SO.40.01.170)	Pin Ø40 (SO.40.01.170)	1	
11	0208.03.07.000	Osłona 8x2-182	Rubber clamp cover L=220	1	
12	0254.01.18.007	Amortyzator poliuretanowy	Polyurethane cutting edge	1	
13	0347.01.18.000	Łącznik 1	Coupler 1	2	
14	0347.01.20.000	Ramię II	Arm II	1	
15	0347.01.21.000	Łącznik	Coupler	1	
16	0347.01.22.000	Ramię lewe	Left arm	1	
17	0347.01.23.000	Ramię prawe	Right arm	1	
18	0347.01.36.000	Uchwyt	Mount	1	
19	0356.01.01.110	Tuleja dystansowa fi40,5, L=10	Distance bush fi40,5, L=10	2	
20	0356.01.01.120	Tuleja dystansowa fi35,5, L=5	Distance bush fi35,5, L=5	2	
21	0356.01.01.130	Tuleja dystansowa fi35,5, L=6	Distance bush fi35,5, L=6	4	
22	0356.01.01.140	Tuleja dystansowa fi35,5, L=14	Distance bush fi35,5, L=14	6	
23	0356.01.01.150	Tuleja dystansowa fi40,5, L=6	Distance bush fi40,5, L=6	2	
24	0356.01.19.000	Łącznik góra	Upper coupler	1	
25	0356.01.20.000	Sworzeń blokady	Lock pin	1	
26	0356.03.12.000	Rura hydrauliczna fi 12 - L=1500	Tube fi 12x1,5 - L=1500	2	
27	0356.03.13.000	Rura fi 12x1,5 - L=850	Tube fi 12x1,5 - L=850	1	
28	0356.03.15.000	Rura hydrauliczna fi 22 - L=1500	Tube fi 22x1,5 - L=1500	2	
29	0356.03.16.000	Rura hydrauliczna fi 22 - L=700	Tube fi 22x1,5 - L=700	2	
30	0401.02.42.003	Sworzeń fi 50 L=275	Pin fi 50 L=275	1	
31	0401.02.43.003	Mocowanie akumulatora	Hydro accu handle	1	
32	0928.02.10.003	Obrotnica	Turntable	1	-
33	0928.02.13.002	Cybant M8-95-262	Galvanized clamp L=345	1	
34	0928.02.16.002	Rura hydrauliczna fi12 L=149	Hydraulic tube fi12 L=80	1	
35	0928.02.18.003	Ramię I	Arm I	1	
36	0928.02.20.003	Odbój	Damper	1	
37	MIGA-080-000	Amortyzator gumowo-metalowy 80x25 typ K	Rubber-metal damper 80x25 type K	1	
38	MIHA-000-032	Akumulator hydrauliczny H 0,35 l	Hydraulic accumulator H 0,35 l	1	
39	MIHB-010-002	Obejma rury 10/12 Blaszka Górna DP-A1/CRVIF	Tube clamp cover 12	6	
40	MIHB-022-001	Obejma rury 22/25 Blaszka Górna DP-A3/CRVIF	Tube clamp cover 22/25	8	
41	MIHC-300-005	Siłownik 63x36x500 (0347.03.15.000)	Cylinder 63x36x500 (0347.03.15.000)	1	
42	MIHC-800-000	Siłownik 80x45x800 (0347.03.09.000)	Cylinder 80x45x800 (0347.03.09.000)	1	
43	MIHC-928-000	Siłownik 80x36x800 (0928.02.02.000)	Cylinder 80x36x800 (0928.02.02.000)	1	-
44	MIHG-000-000	Gniazdo euro M14x1,5	EURO socket M14x1.5	1	
45	MIHG-001-002	Gniazdo szybkozłącza grzyb. G1" EURO	Hydraulic socket G1" EURO	1	
46	MIHK-001-001	Złączka grodziowa M30x1"	Bulkhead connector M30 x 1"	2	
47	MIHK-018-001	Złączka M18x1,5 - 3/8" korpus	Straight connector M18 x 3/8"	4	
48	MIHK-018-002	Złączka M18x1,5 - M18x1,5 korpus	Hydraulic connector M18x1,5 - M18x1,5 inner cone	1	
49	MIHK-018-019	Złączka M18x1,5 - M18x1,5	Straight connector M18 x M18	6	
50	MIHO-012-001	Obejma rury 12 Plast. RAPR-112	Tube clamp 12	6	
51	MIHO-022-001	Obejma rury 22 Plast. RAPR-322	Tube clamp 22	8	
52	MIHP-030-003	Złączka M30x2/M30x2	Straight connector M30x2/M30x2	8	
53	MIHP-038-018	Przyłączka prosta nast. 3/8" - M18x1,5	Hydraulic connector 3/8 - M18x1,5	3	
54	MIHP-050-007	Przewód M18x1,5 L= 500 A90-A	Hydraulic hose M18x1,5 L= 500 A90-A	1	
55	MIHP-065-117	Przewód M18x1,5 L= 650 A90-A	Hydraulic hose M18x1,5 L= 650 A90-A	1	
56	MIHP-135-005	Przewód M18x1,5 L= 1350 A45-A45 C	Hydraulic hose M18x1,5 L= 1350 A45-A45 C	1	
57	MIHP-135-006	Przewód hyd. M30x2 L= 1350 A45-A45 C	Hydraulic hose M30x2 L= 1350 A45-A45 C	2	
58	MIHP-210-018	Przewód M18x1,5 L= 2100 A45-A	Hydraulic hose M18x1,5 L= 2100 A45-A	1	
59	MIHP-400-006	Przewód M30x2 L= 400 A45-A	Hydraulic hose M30x2 L= 400 A45-A	2	
60	MIHW-001-000	Wtyczka szybkozłącza grzyb. G1" EURO	Hydraulic connector G1" EURO	1	
61	MIHZ-000-011	Zawór kulowy BKH 12-L 18x1.5	Ball valve BKH 12-L 18x1.5	1	
62	MIHZ-000-038	Zawór zwrotny VBPDE 3/8 cala L2	Valve VBPDE 3/8" L2	1	
63	MIHZ-018-001	Złączka trójnik M18x1,5 nastawna niesy.	Tee connector M18x1,5	1	
64	MIHZ-018-015	Kulka fi15	Bullet fi15	1	
65	MIHZ-056-582	Zawór dławiąco-zwrotny C056-V0582 - 3/8"	Choke valve C056-V0582 - 3/8"	2	
66	MIIP-012-000	Pierścień zacinający Ø12	Olive Ø12	8	
67	MIIP-022-000	Pierścień zacinający Ø22	Olive Ø22	8	
68	MITO-001-010	Osłona na gniazdo EURO 1/2"	EURO 1/2" socket cap - red	1	
69	MITO-001-011	Osłona gniazda EURO 1"	EURO 1" socket cap	1	

Tab. 2

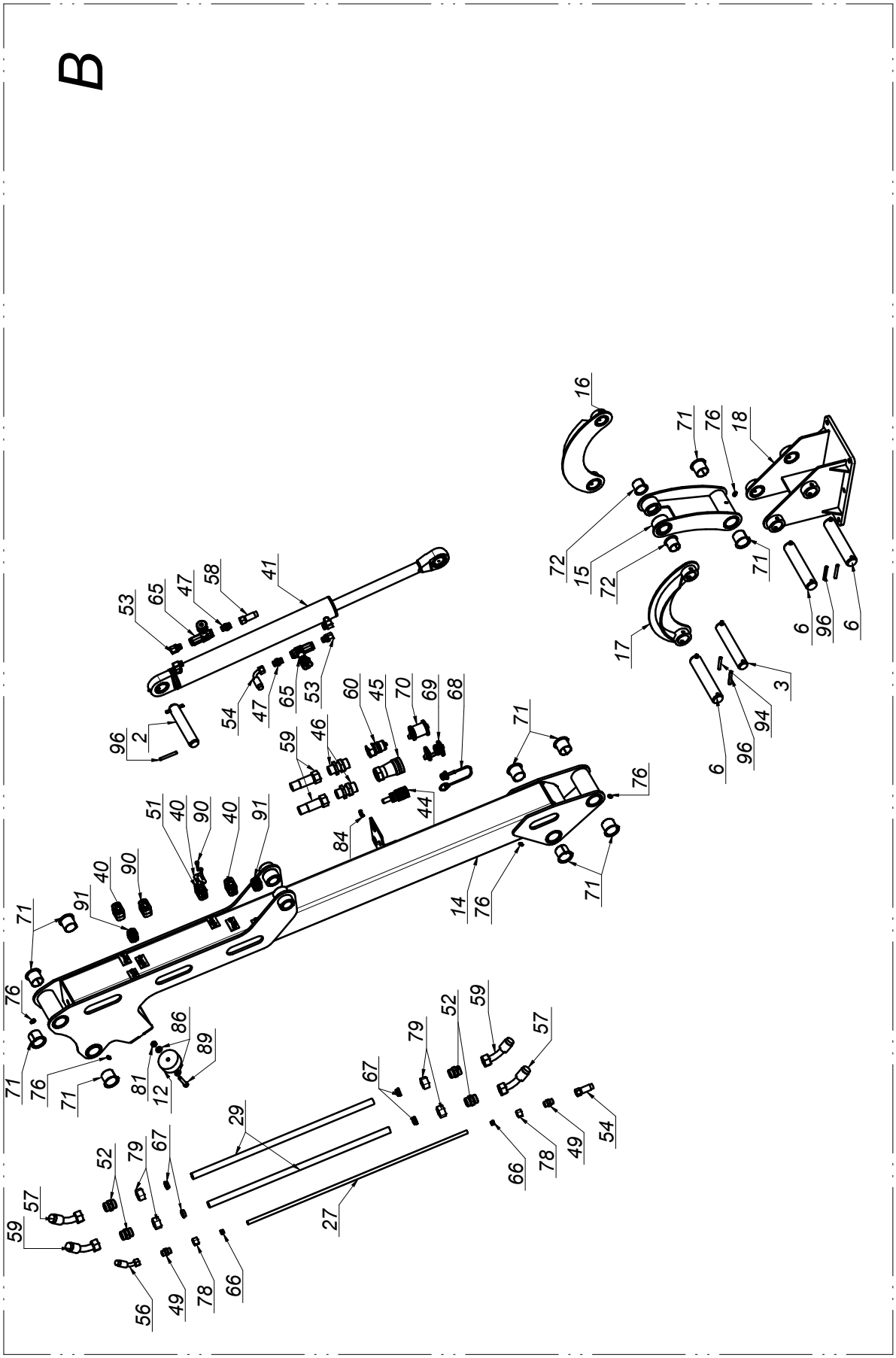
B
16
71
76
18
72
15
72
71
6
96
6
17
3
94
6
96
53
65
47
58
41
54
47
65
53
96
2
60
45
70
69
68
59
46
71
76
44
84
51
40
90
40
91
40
90
91
71
76
71
14
76
71
76
71
86
89
81
12
79
52
59
57
67
29
66
78
49
54
27
52
79
67
57
59
56
49
78
66

SaMASZ®

0928.02.00.003
Wysięgnik 550
Extension arm 550

Tab. 2

L.p. Item	Numer części Part No.	Nazwa części	Description	Ilość Quantity	Uwagi Notes
70	MITO-001-012	Osłona na wtyk EURO 1"	EURO 1" plug cap	1	
71	MITS-000-016	Tuleja ślizgowa 40x44x40x55 PRMF	Sliding bush 40x 44x 40x 55 PRMF	12	
72	MITS-000-017	Tuleja ślizgowa 35x 39x 35x 48 PRMF	Sliding bush 35x 39x 35x 48 PRMF	8	
73	MITS-000-020	Tuleja ślizgowa 50x55x65x50 PRMF	Sliding bush 50x55x65x50 PRMF	2	
74	MITZ-026-000	Zaślepka plastik Ø25,4 (1") x1.0-3.0 - 111060	Plastic plug Ø25,4 (1") x1.0-3.0 round	1	
75	MITZ-047-000	Zaslepka plastik ok 47,6x1-3 - 111536	Plastic cap round 47,6x1-3	1	
76	MZIS-000-001	Smarowniczka M8x1	Grease nipple M8x1	11	
77	MZKK-013-080	Kołek spręż. Ø13x 80 nierdz.	Spring pin Ø13x 80 z.	1	
78	MZNH-018-000	Nakrętka złączna M18x1,5	Compression nut M18x1,5	8	
79	MZNH-030-000	Nakrętka złączna M30x2	Compression nut M30x2	8	
80	MZNS-008-006	Nakrętka M 8 kl. 8 oc. samozab.	Nut M 8 cl. 8 z. self-lock.	4	
81	MZNS-010-002	Nakrętka M10 kl. 8 oc. samozab.	Nut M10 cl. 8 z. self-lock.	1	
82	MZNS-012-004	Nakrętka M12 kl. 8 oc. samozab.	Nut M12 cl. 8 z. self-lock.	1	
83	MZNS-014-004	Nakrętka M14 kl. 8 oc. samozab.	Nut M14 cl. 8 z. self-lock.	2	
84	MZNS-014-016	Nakrętka M14x1,5 kl. 8 oc. niska	Nut M14x1.5 cl. 8.8 z. low	1	
85	MZPP-008-002	Podkładka Ø8 oc.	Washer Ø8 z.	6	
86	MZPP-010-001	Podkładka Ø10 oc.	Washer Ø10 z.	2	
87	MZPP-012-002	Podkładka Ø12 oc.	Washer Ø12 z.	1	
88	MZPP-014-001	Podkładka Ø14 oc.	Washer Ø14 z.	4	
89	MZSI-010-050	Śruba M10x 50 kl. 8.8 cz. IMB. WALC.	Bolt M10x 50 cl. 8.8 z. Allen, socket	1	
90	MZSZ-006-003	Śruba M 6x 40 kl. 8.8 oc. (82105)	Bolt M 6x 40 cl. 8.8 z. (82105)	16	
91	MZSZ-006-006	Śruba M 6x 30 kl. 8.8 oc. (82105)	Bolt M 6x 30 cl. 8.8 z. (82105)	12	
92	MZSZ-008-025	Śruba M 8x 25 kl. 8.8 oc. IMB. WALC.	Bolt M 8x 25 cl. 8.8 z.	2	
93	MZSZ-014-010	Śruba M14x 45 kl. 10.9 oc. (82105)	Bolt M14x 45 cl. 10.9 z. (82105)	2	
94	MZZK-008-001	Kołek spręż. Ø8x 60 oc.	Spring pin Ø8x 60 z.	14	
95	MZZK-008-013	Kołek spręż. Ø8x 80 oc.	Spring pin Ø8x80 z.	1	
96	MZZK-008-014	Kołek spręż. Ø8x 65 oc.	Spring pin Ø8x 65 z.	10	
97	MZZK-008-015	Kołek spręż. Ø8x 70 oc.	Spring pin Ø8x 70 z.	2	
98	MZZZ-008-060	Zawleczka 8x60 oc. - do rur	Lynch pin 8x60 z. tube	1	

SaMASZ

0945.01.00.003
Układ zawieszenia-sterowanie linkowe
Linkage - Bowden cable control

Tab. 3

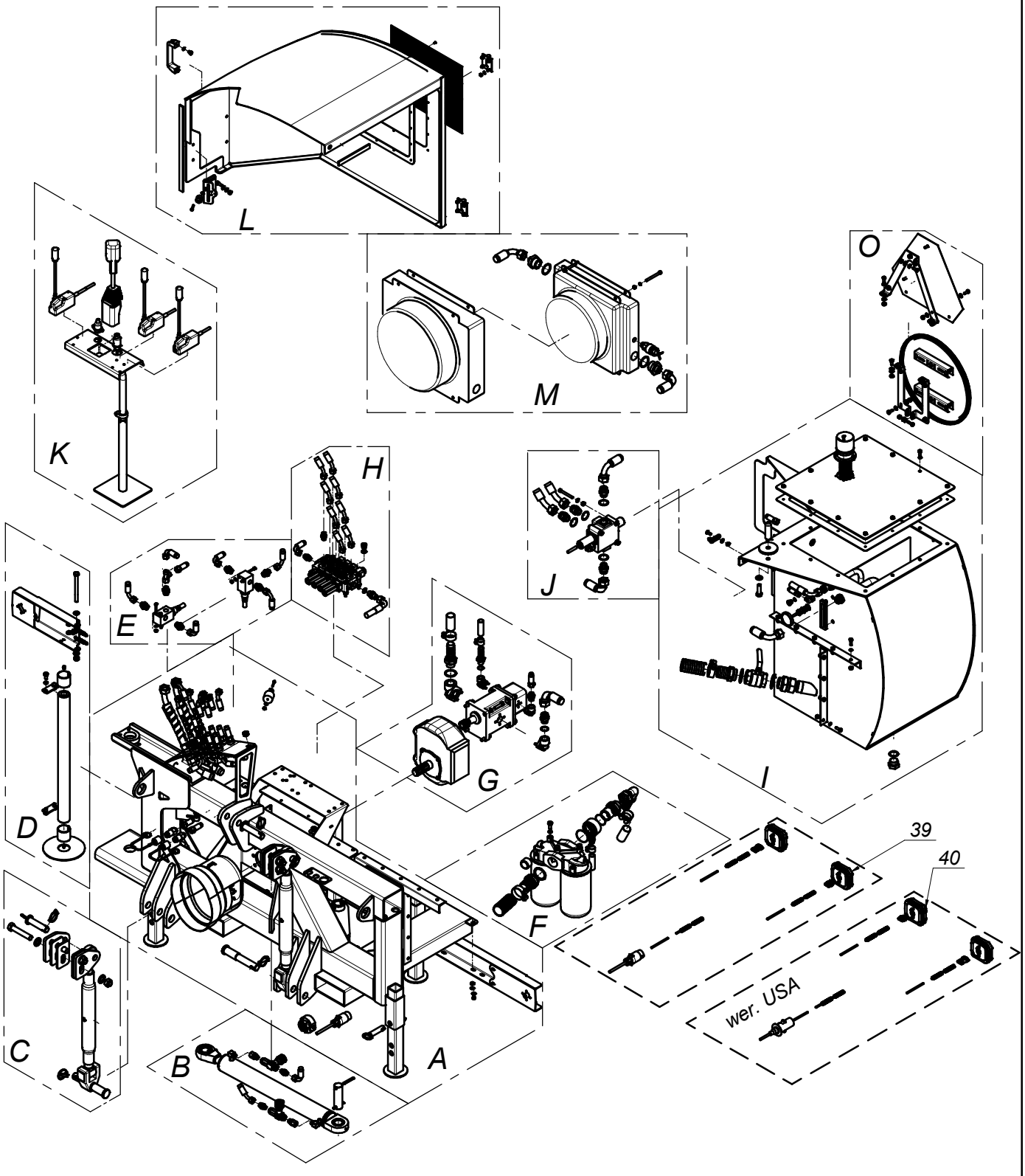

SaMASZ®

0945.01.00.003
Układ zawieszenia-sterowanie linkowe
Linkage - Bowden cable control

Tab. 3

L.p. Item	Numer części Part No.	Nazwa części	Description	Ilość Quantity	Uwagi Notes
1	00SO.35.00.115	Sworzeń fi.35 L=115 (SO.35.00.115)	Pin fi35 L=115 (SO.35.00.115)	1	
2	0347.01.04.000	Sworzeń cięgna	3-point linkage upper pin	1	
3	0347.01.15.000	Sworzeń obrotnicy	Main pivot pin	1	
4	0347.01.16.000	Podkładka mosiężna	Brass washer	1	
5	0347.03.04.003	Pulpit sterowniczy - góra	Steering holder - top	1	
6	0347.03.05.003	Pulpit sterowniczy - dół	Steering holder - bottom	1	
7	0355.01.05.000	Sworzeń stopy	Stand pin	4	
8	0928.01.01.003	Rama nośna	Main frame	1	
9	0928.01.02.003	Zbiornik oleju	Oil tank	1	
10	0928.01.03.002	Osłona	Cover	1	
11	0928.01.04.001	Pokrywa zbiornika	Tank cover	1	
12	0928.01.05.001	Uszczelka pokrywy #2	Cover seal 20x5 - L=2200	1	
13	0928.01.06.001	Stopa podporowa	Leg support	4	
14	0928.01.08.000	Kratka	Mesh cover plate	1	
15	0928.01.09.002	Ramka	Frame	1	
16	0928.01.10.001	Taśma uszczelniająca 20x5	Seal tape 20x5 I	1	
17	0928.01.11.001	Taśma uszczelniająca 20x5	Seal tape 20x5 II	1	
18	0928.01.12.002	Palec osłony	Cover mount pin	1	
19	0928.01.13.002	Wspornik zamknięcia	Locking bracket	1	
20	0928.01.14.003	Mocowanie tablicy pojazdów wolnobieżnych	SMV sign mount frame	1	
21	0928.01.15.003	Mocowanie znaku nakazu P	Command sign mount frame R	1	
22	0928.01.16.003	Mocowanie znaku nakazu L	Command sign mount frame L	1	
23	0928.01.53.002	Blacha mocowania	Attachment plate	4	
24	0928.01.54.002	Dystans mocowania	Mounting spacer	8	
25	0928.01.72.003	Przyłącze filtrów - rdzeń	Filter connection - core	1	
26	0928.01.73.003	Przyłącze filtrów - obrotowe	Filter connection - rotatable	1	
27	0928.01.75.003	Przyłączka 1 1_2' (na wąż fi 45)	Hose adapter 1 1/2'	2	-
28	0928.01.76.003	Złączka 1 1/2"x1 1/2" nastawna	Straight connector 1 1/2" x 1 1/2" compression	1	
29	0943.01.04.003	Zderzak przykręcany - LED	Dumper	1	
30	0943.01.05.003	Zderzak wahliwy - LED	Self-aligning stop	1	
31	0945.01.10.001	Palec	Pin	1	
32	0945.01.11.001	Dystans	Spacer	1	
33	1000.01.88.000	Zabezpieczenie sworznia - do SH pow. fi.30	Pin lock 30x5 - L70	2	
34	2001.01.09.000	Sworzeń zaczepu górnego	Upper hitch pin	2	
35	356.01.10.00/1	Sworzeń zawieszenia	Suspension frame pin	2	
36	MIEC-007-001	Termostat 40/60 st. z biegiem wstecznym	Thermostat 60/50 dg.	1	
37	MIEK-000-100	Gniazdo 3-pin	Socket 3-pin	1	
38	MIEK-000-200	Wtyk 3-pin	Plug 3-pin	1	
39	MIEW-KWT-000	Wiązka elektryczna (0929.01.01.003)	Electric bundle	1	
40	MIEW-KWT-001	Wiązka elektryczna ver. USA (0929.01.02.003)	Electric bundle	1	
41	MIEW-KWT-003	Wiązka elektryczna linkowa KWT, Koliber (0945.01.12.003)	Wiring harness KWT EP, Camel EP	1	
42	MIGG-001-001	Gniazdo zatrzasku (gumowe)	Catch socket (rubber)	1	
43	MIGW-001-001	Wtyk zatrzasku (plastikowy)	Catch plug (plastic)	1	
44	MIHC-300-005	Siłownik 63x36x500 (0347.03.15.000)	Cylinder 63x36x500 (0347.03.15.000)	1	
45	MIHD-000-000	Dzwignia ster. 3047 INU/75008006	Bowden cable steering lever	2	
46	MIHD-000-001	Dzwignia ster. linki z blokadą - KWT	Bowden cable lever w/ lock	1	
47	MIHF-000-003	Filtr WW4-50S_OP-0.3	Filter WW4-50S_OP-0.3	1	
48	MIHF-000-004	Filtr CCA302E	Filter CCA302E	2	
49	MIHF-000-170	Głowica filtra MPS 300-350	Filter head mount	1	
50	MIHJ-000-000	Joystick STD ID 3336 INU-75008006	Joystick STD ID 3336 INU-75008006	1	
51	MIHK-001-030	Złączka M30x2 - 1 1/4''	Straight connector M30x2 - 1 1/4''	2	
52	MIHK-012-120	Złączka 1/2" x 1/2"	Straight connector 1/2" x 1/2"	1	
53	MIHK-014-002	Złączka kolankowa M14x1,5 nastawna	Angle, compression M14x1,5	1	
54	MIHK-014-015	Korek M14x1,5	Plug M18x1,5	1	
55	MIHK-014-017	Złączka grodziowa M14 x M14 (złącz)	Hydraulic connector M14 x M14	1	
56	MIHK-018-001	Złączka M18x1,5 - 3/8" korpus	Straight connector M18 x 3/8"	12	
57	MIHK-018-003	Złączka M18x1,5 - 1/2"	Straight connector M18 x 1/2"	7	
58	MIHK-018-021	Złączka grodziowa M18 x M18 (złącz)	Bulkhead connector M18 x M18	8	
59	MIHK-027-003	Złączka M30x2 - 3/4"	Straight connector M30x2 - 3/4"	5	
60	MIHL-000-001	Linka L=4m 3056/04.0	Lever cable L=4m 3056/04.0	5	-
61	MIHL-200-003	Łącznik 200118158	Turnbuckle 200118158	2	
62	MIHP-000-013	Przyłączka 1_2" (na wąż fi 20), zewn.	Hose adapter 1/2"	1	
63	MIHP-001-000	Przyłączka 1 '' (na wąż fi 32)	Hose adapter 1''	1	
64	MIHP-030-000	Przyłączka kolankowa 30x13,5 G1_1"	Hydraulic Elbow Threaded Adapter cpl. 30x13,5 G1_1"	2	
65	MIHP-030-030	Złączka grodziowa M30 x M30	Bulkhead connector M30 x M30	2	
66	MIHP-038-018	Przyłączka prosta nast. 3/8" - M18x1,5	Hydraulic connector 3/8 - M18x1,5	3	
67	MIHP-040-000	Przyłączka kol. 40x20 G3_4"	Hydraulic Elbow Threaded Adapter cpl. 40x20 G3_4"	1	

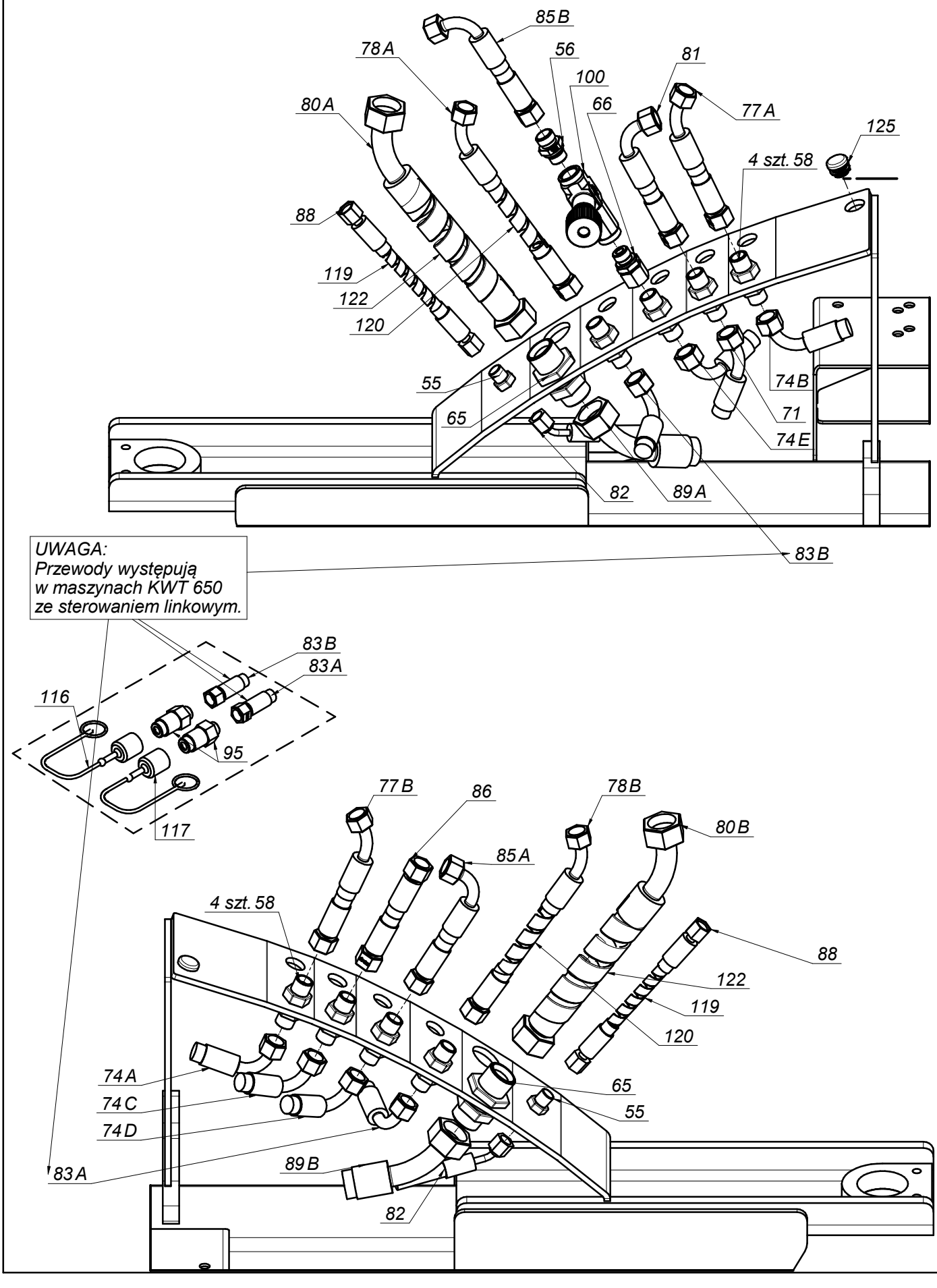
85B
78A
56
81
100
66
77A
80A
125
4 szt. 58
88
119
122
120
55
74B
65
71
74E
82
89A
83B
UWAGA:
Przewody występują
w maszynach KWT 650
ze sterowaniem linkowym.
83B
83A
116
95
117
77B
86
78B
80B
85A
4 szt. 58
88
122
119
120
74A
74C
74D
65
55
89B
82
83A

SaMASZ®

0945.01.00.003
Układ zawieszenia-sterowanie linkowe
Linkage - Bowden cable control

Tab. 3

L.p. Item	Numer części Part No.	Nazwa części	Description	Ilość Quantity	Uwagi Notes
68	MIHP-040-001	Przewód hyd. M18x1,5 L= 400 A90-A	Hydraulic hose M18x1,5 L= 400 A90-A	1	
69	MIHP-051-027	Przyłączka kolankowa 51x27 G1"	Hydraulic Elbow Threaded Adapter cpl. 51x27 G1"	1	
70	MIHP-055-007	Przewód M18x1,5 L= 550 A90-A	Hydraulic hose M18x1,5 L= 550 A90-A	1	
71	MIHP-055-111	Przewód M18x1,5 L= 550 A90-A45 Z	Hydraulic hose M18x1,5 L= 550 A90-A45 Z	1	
72	MIHP-060-003	Przewód M30x2 L= 600 A90-A90 Z	Hydraulic hose M30x2 L= 600 A90-A90 Z	1	
73	MIHP-060-111	Przewód M30x2 L= 600 A90-A90 kat 270	Hydraulic hose M30x2 L= 600 A90-A90 kat 270	1	
74	MIHP-065-001	Przewód M18x1,5 L= 650 A90-A45 Z	Hydraulic hose M18x1,5 L= 650 A90-A45 Z	6	
75	MIHP-090-000	Przewód M18x1,5 L= 900 A45-A90 C	Hydraulic hose M18x1,5 L= 900 A45-A90 C	1	
76	MIHP-100-002	Przewód M18x1,5 L= 1000 A90-A	Hydraulic hose M18x1,5 L= 1000 A90-A	1	
77	MIHP-110-110	Przewód M18x1,5 L= 1100 A45-A	Cord M18x1,5 L= 1100 A45-A	2	
78	MIHP-110-110	Przewód M18x1,5 L= 1100 A45-A	Hydraulic hose M18x1,5 L= 1100 A45-A	2	
79	MIHP-114-001	Przyłącze 1 1/4" ,kąt 90, nastawna (na wąż fi32)	Hose adapter 1 1/4"	1	
80	MIHP-115-000	Przewód M30x2 L= 1150 A45-A	Hose M30x2 L= 1150 A45-A	2	
81	MIHP-120-004	Przewód M18x1,5 L= 1200 A90-A	Hydraulic hose M18x1,5 L= 1200 A90-A	1	
82	MIHP-140-013	Przewód M14x1,5 L= 1400 A45-A	Hydraulic hose M14x1,5 L= 1400 A45-A	1	
83	MIHP-150-004	Przewód M18x1,5 L= 1500 A90-A	Hose M18x1,5 L= 1500 A90-A	2	
84	MIHP-150-115	Przewód M30x2 L= 1500 A90-A90 C	Hydraulic hose M30x2 L= 1500 A90-A90 C	1	
85	MIHP-180-002	Przewód M18x1,5 L= 1800 A90-A	Hydraulic hose M18x1,5 L= 1800 A90-A	2	
86	MIHP-180-012	Przewód M18x1,5 L= 1800 A-A	Hydraulic hose M18x1,5 L= 1800 A-A	1	
87	MIHP-351-000	Pompa zębata MLPD/L 351 +211	Orbital pump MLPD/L 351 +211	1	
88	MIHP-600-001	Przewód M14x1,5 L= 6000 A-A	Hydraulic hose M14x1,5 L= 6000 A-A	1	
89	MIHP-850-111	Przewód M30x2 L= 850 A45-A45 kąt 270	Hydraulic hose M30x2 L= 850 A45-A45 angle 270	2	
90	MIHP-900-101	Przewód G1_2" L= 900 A90-A90 Z	Hydraulic hose G1_2" L= 1100 A90-A90 C	1	
91	MIHP-980-000	Przewód M18x1,5 L= 980 A90-A45 Z	Hydraulic hose M18x1,5 L= 980 A90-A45 Z	2	
92	MIHP-MPD-000	Multiplikator MPD 6071 301.035S(540obr. 1:3, 57))	Intensifier	1	-
93	MIHR-000-160	Rozdzielacz hydr. 4-sekcyjny Q25-3x103/A8/M1-116/A8-Z1	Hydraulic divider, 4-section Q25-3x103/A8/M1-116/A8-Z1	1	
94	MIHR-095-001	Rozdzielacz hyd. 1-sekcyjny Q95 - Galtech	Hydraulic divider, 1-section Q95 - Galtech	1	
95	MIHW-018-000	Wtyczka EURO M18x1.5	EURO plug M18x1.5	2	
96	MIHW-127-000	Wskaźnik poziomu oleju	Oil level indicator	1	
97	MIHZ-000-034	Zawór kulowy 40 - G1 1_2"	Ball valve 40 - G1 1_2"	1	-
98	MIHZ-012-003	Zawór przeciążeniowy VMP 1/2"	Valve VMP 1/2"	2	
99	MIHZ-018-001	Złączka trójnik M18x1,5 nastawna niesy.	Tee connector M18x1,5	1	
100	MIHZ-056-582	Zawór dławiąco-zwrotny C056-V0582 - 3/8"	Choke valve C056-V0582 - 3/8"	3	
101	MII-046-012	Chłodnica A46 1EAP 12V	Radiator A46 1EAP 12V	1	
102	MII-056-000	Chłodnica A56 1EAP 12V	Radiator A56 1EAP 12V	1	
103	MIIO-023-000	Obejma rury wzmacniana GBS 23-25mm	Band clamp reinforced 20-32	2	
104	MIIO-031-000	Obejma zaciskowa fi 32	Clamp fi 32	1	
105	MIIO-037-000	Obejma rury wzmacniana GBS 40-43mm	Band clamp reinforced 40-43	2	
106	MIIO-051-000	Obejma rury wzmacniana GBS 51-55mm	Band clamp reinforced 51-55	2	
107	MIIT-000-000	Tablica trójkątna - pojazdy wolnobieżne	SMV sign	1	
108	MIIT-000-009	Znak nakazu jazdy z lewej strony C-10	Sign C-10	1	
109	MIIT-120-000	Termometr zegarowy 0-120 + gniazdo	Thermometr 0-120 + socket	1	
110	MIIW-690-000	Wskaźnik zabrudzenia B 690-VS	Dirt gauge	1	
111	MISP-000-000	Półsprzęgło WWS3A1/SP2	Clutch WWS3A1/SP2	1	
112	MISP-001-002	Sprężyna zapadki fi 1,6 L=72 (0105.01.09.000)	Spring fi 1,6 L=72 (0105.01.09.000)	2	
113	MITK-000-004	Korek 3/8" model 42A	Plug 3/8" model 42A	1	
114	MITK-000-011	Korek 1''	Plug 1"	1	
115	MITO-000-005	Osłona stożkowa D4170 401	PTO guard	1	
116	MITO-000-007	Osłona na wtyk EURO HP10 czerwona	EURO plug cap - red	1	
117	MITO-001-009	Osłona na wtyk EURO HP10 niebieska	EURO plug cap - blue	1	
118	MITS-000-0018	Tuleja ślizgowa 50x 55x 50 PCM	Sliding bush 50x 55x 50 PCM	2	
119	MITW-012-000	Wąż spiralny 9-12 - 6,0 m	Hydraulic hose shell 9-12 - 6,0 m	1	
120	MITW-016-000	Wąż spiralny 13-16 - 8,0 m	Hydraulic hose shell 13-16 - 8,0 m	2	
121	MITW-020-000	Wąż fi.20 - 0,4m	Hose fi 45 - 0,4m	1	
122	MITW-027-000	Wąż spiralny 27-32 - 4,5 m	Hydraulic hose shell 27-32 - 4,5 m	2	
123	MITW-032-000	Wąż fi 32 - 0,45m	Hose fi 32 - 0,45m	1	
124	MITW-038-000	Wąż fi 45 przeźroczysty zbrojony - 0,45m	Hose fi 45 - 0,45m	1	
125	MITZ-021-000	Zaślepka plastik ok 21x0.8-2.0 - 465608	Plastic cap round 21x0.8-2.0	1	
126	MITZ-055-065	Zawias regulowany 55x65 - 493481	Hinge 55x65 - 493481	2	
127	MIUP-000-021	Uszczelka miedziana fi21	Copper seal d=21	1	
128	MPIU-001-002	Uchwyt Standardowy 132xM8	Handle 132xM8	1	
129	MZIN-000-001	Nit do tabliczki fi 3 L= 8	Rivet fi 3 L=8	16	
130	MZIS-000-001	Smarowniczka M8x1	Grease nipple M8x1	2	
131	MZNS-006-006	Nakrętka M 6 kl. 8 oc. samozab.	Nut M 6 cl. 8 z. self-lock.	14	
132	MZNS-008-006	Nakretka M 8 kl. 8 oc. samozab.	Nut M 8 cl. 8 z. self-lock.	35	
133	MZNS-012-004	Nakrętka M12 kl. 8 oc. samozab.	Nut M12 cl. 8 z. self-lock.	1	
134	MZNS-020-000	Nakrętka M20 kl. 8 oc. samozab.	Nut M20 cl. 8.8 z self-lock.	4	

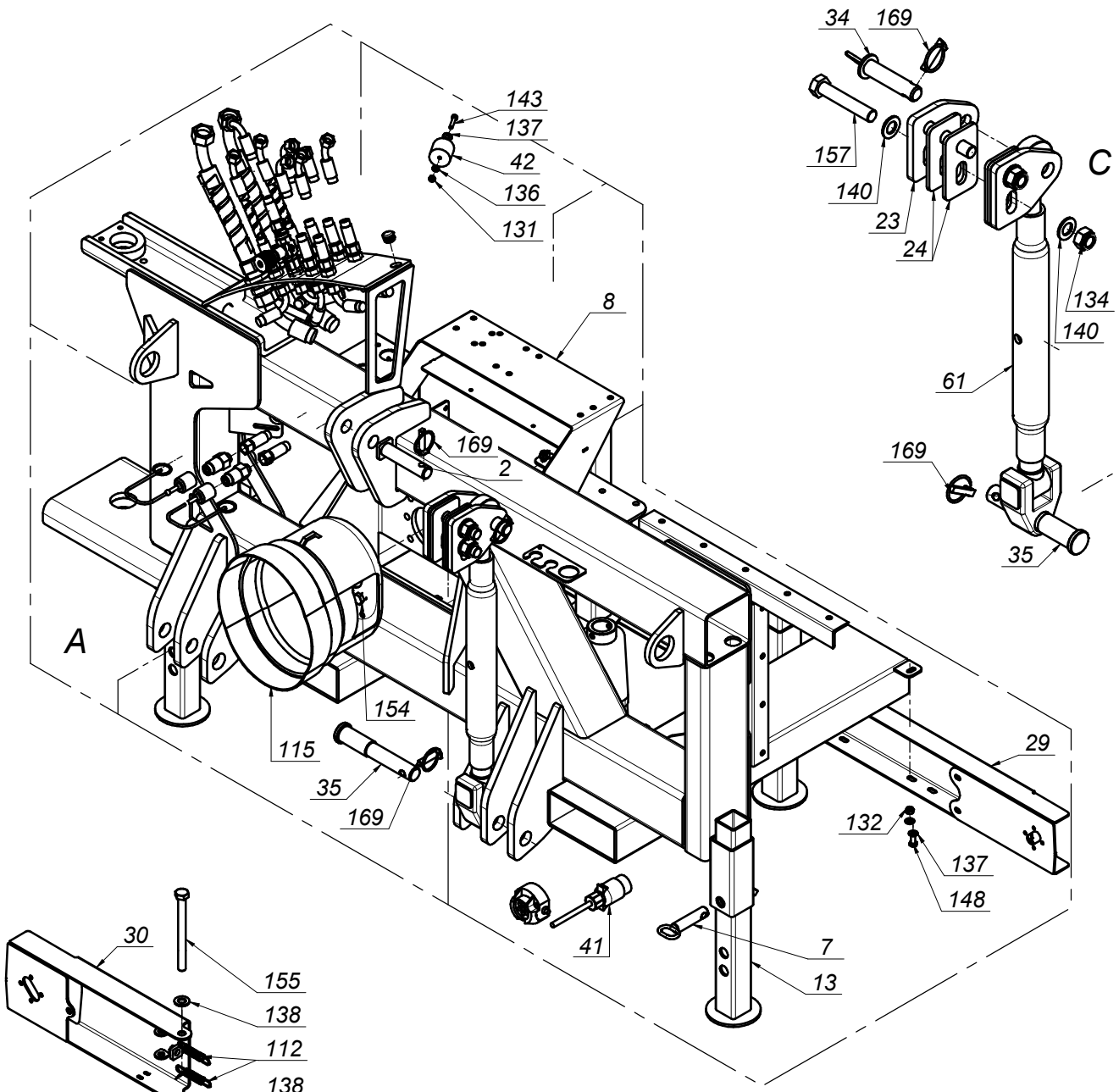
34
169
143
137
42
136
131
157
140
23
24
C
134
140
61
169
35
8
169
2
A
154
115
35
169
29
132
137
148
41
7
13

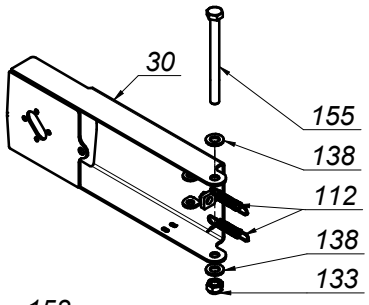
30
155
138
112
138
133

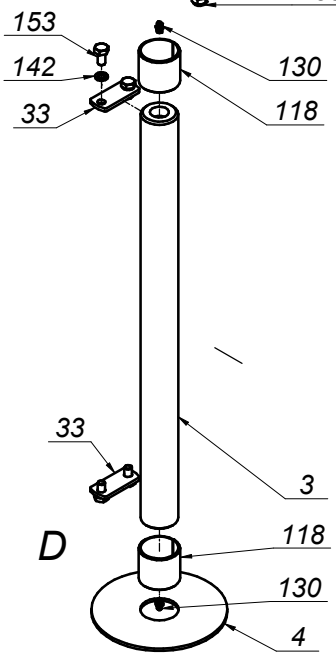
153
142
33
130
118
33
3
D
118
130
4

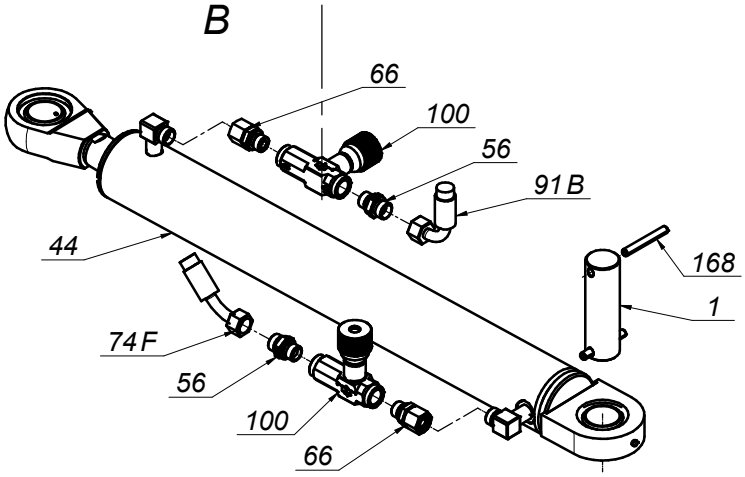
B
66
100
56
91B
44
168
1
74F
56
100
66

SaMASZ®

0945.01.00.003
Układ zawieszenia-sterowanie linkowe
Linkage - Bowden cable control

Tab. 3

L.p. Item	Numer części Part No.	Nazwa części	Description	Ilość Quantity	Uwagi Notes
135	MZNZ-008-001	Nakrętka M 8 kl. 8 oc.	Nut M 8 cl. 8 z.	4	
136	MZPP-006-001	Podkładka fi 6 oc.	Washer fi 6 z.	14	
137	MZPP-008-002	Podkladka fi 8 oc.	Washer fi 8 z.	46	
138	MZPP-012-002	Podkładka fi12 oc.	Washer fi12 z.	2	
139	MZPP-014-001	Podkładka fi14 oc.	Washer fi14 z.	1	
140	MZPP-020-001	Podkładka fi20 oc.	Washer fi20 z.	8	
141	MZPS-008-001	Podkładka spręż. fi 8,2 oc.	Spring washer fi 8.2 z.	27	
142	MZPS-010-003	Podkladka sprez. fi10,2 oc.	Spring washer fi10.2 z.	11	
143	MZSI-006-005	Śruba M 6x 30 kl. 8.8 oc. IMB. WALC.	Bolt M 6x 30 cl. 8.8 z. Allen, socket head	2	
144	MZSI-006-013	Śruba M 6x 12 kl. 8.8 oc. IMB. WALC.	Bolt M 6x 12 cl. 8.8 z. Allen, socket	5	
145	MZSI-010-041	Śruba M10x 40 kl. 8.8 cz. IMB. WALC.	Bolt M10x 40 cl. 8.8 z. Allen, socket	4	
146	MZSN-008-060	Śruba M 8x 70 kl. 8.8 oc. IMB. WALC.	Bolt M 8x 70 cl. 8.8 z. Allen, socket head	6	
147	MZSZ-006-008	Śruba M 6x 55 kl. 8.8 oc. IMB. WALC.	Bolt M 6x 55 cl. 8.8 z. Allen, socket head	4	
148	MZSZ-008-001	Śruba M 8x 20 kl. 8.8 oc. (82105)	Bolt M 8x 20 cl. 8.8 z. (82105)	28	
149	MZSZ-008-009	Śruba M 8x 25 kl. 8.8 oc. (82105)	Bolt M 8x 25 cl. 8.8 z. (82105)	12	
150	MZSZ-008-011	Śruba M 8x 12 kl. 8.8 oc. (82105)	Bolt M 8x 12 cl. 8.8 z. (82105)	2	
151	MZSZ-008-110	Śruba M 8x 80 kl. 8.8 oc. IMB. WALC.	Bolt M 8x 80 cl. 8.8 z. HEX Cyl.	4	
152	MZSZ-010-001	Śruba M10x 25 kl. 8.8 oc. (82105)	Bolt M10x 25 cl. 8.8 z. (82105)	3	
153	MZSZ-010-010	Śruba M10x 20 kl. 8.8 oc. (82105)	Bolt M10x 20 cl. 8.8 z. (82105)	4	
154	MZSZ-012-041	Śruba M12x 20 kl. 8.8 oc. (82105)	Bolt M 12x 20 cl. 8.8 z. (82105)	4	
155	MZSZ-012-140	Śruba M12x140 kl. 8.8 oc. (82101)	Bolt M12x140 kl. 8.8 oc. (82101)	1	
156	MZSZ-014-009	Śruba M14x 45 kl. 8.8 oc. (82105)	Bolt M14x45 cl. 8.8 z. (82105)	1	
157	MZSZ-020-008	Śruba M20x110 kl. 10.9 oc. (82101)	Bolt M20x110 kl. 10.9 oc. (82101)	4	
158	MZUO-015-001	Oring - 15,3x2,4	Oring - 23x3	1	
159	MZUO-047-002	Oring - 47x2	O-ring - 45x3	1	
160	MZUO-055-002	Oring - 55x2	O-ring - 45x3	1	
161	MZUP-018-023	Uszczelka miedziana fi18	Copper seal fi18	2	
162	MZUP-022-001	Uszczelka miedziana fi22	Copper seal fi22	1	
163	MZUP-027-000	Uszczelka miedziana fi27	Copper seal fi 27	1	
164	MZUP-033-010	Uszczelka miedziana fi33	Copper seal fi 33	5	
165	MZUP-042-049	Uszczelka miedziana fi42	Copper seal fi 42	3	
166	MZUP-048-000	Uszczelka miedziana fi48	Copper seal fi 48	3	
167	MZWB-008-004	Śruba M 8x 20 kl. 8.8 oc. IMB. STOŻ.	Bolt M 8x 20 cl. 8.8 z.	1	
168	MZZK-008-001	Kołek spręż. fi 8x 60 oc.	Spring pin fi 8x 60 z.	2	
169	MZZP-000-001	Zawleczka - Przetyczka A 11x45	Lynch pin A 11x45	9	

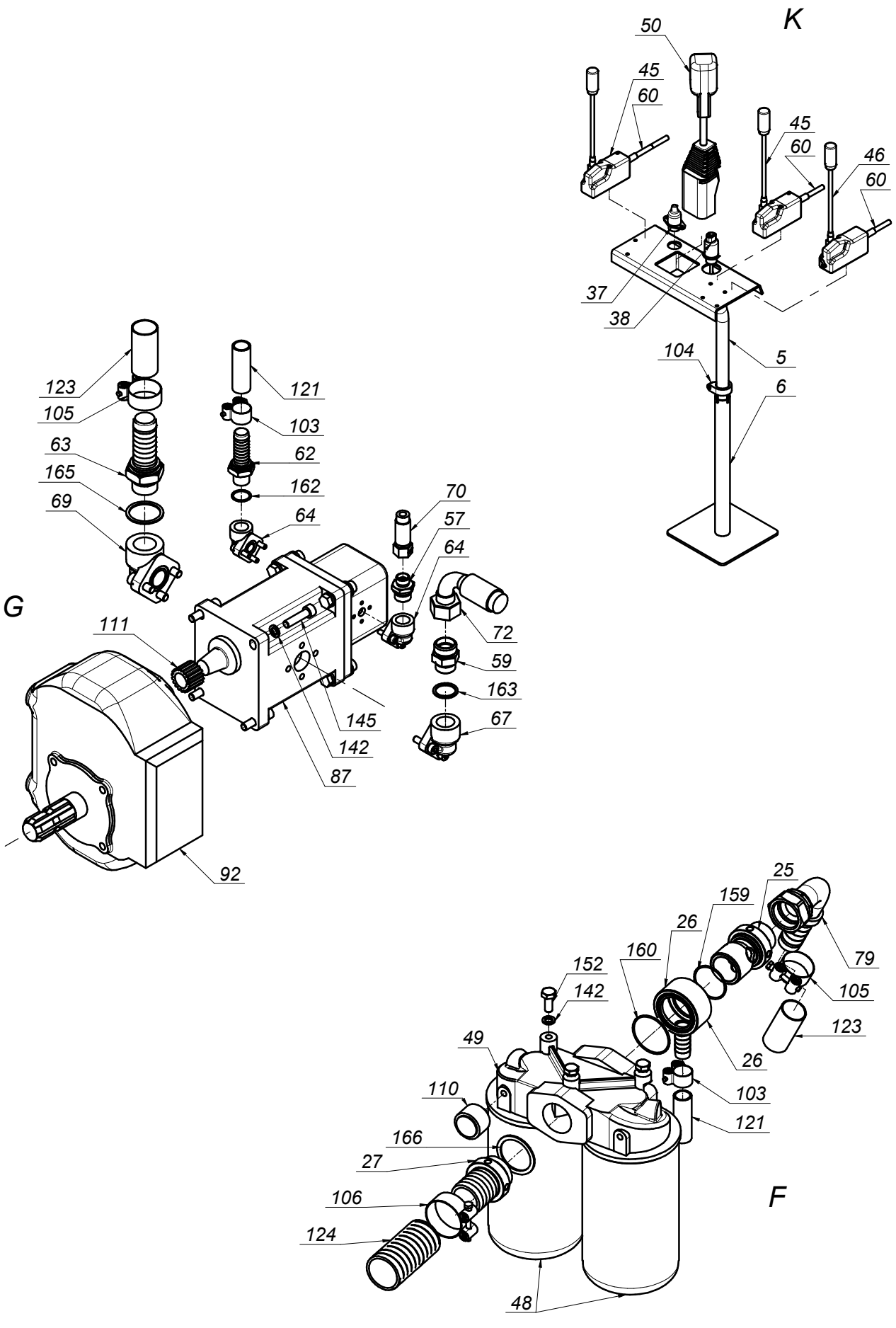
K
50
45
60
45
60
46
60
37
38
104
5
6
G
123
105
63
165
69
121
103
62
162
64
70
57
64
72
59
163
67
111
145
142
87
92
F
25
159
26
160
152
142
79
105
123
26
49
110
103
121
166
27
106
124
48

SaMASZ®

0945.01.00.003
Układ zawieszenia-sterowanie linkowe
Linkage - Bowden cable control

Tab. 3

L.p. Item	Numer części Part No.	Nazwa części	Description	Ilość Quantity	Uwagi Notes
1	00SO.35.00.115	Sworzeń fi.35 L=115 (SO.35.00.115)	Pin fi35 L=115 (SO.35.00.115)	1	
2	0347.01.04.000	Sworzeń cięgna	3-point linkage upper pin	1	
3	0347.01.15.000	Sworzeń obrotnicy	Main pivot pin	1	
4	0347.01.16.000	Podkładka mosiężna	Brass washer	1	
5	0347.03.04.003	Pulpit sterowniczy - góra	Steering holder - top	1	
6	0347.03.05.003	Pulpit sterowniczy - dół	Steering holder - bottom	1	
7	0355.01.05.000	Sworzeń stopy	Stand pin	4	
8	0928.01.01.003	Rama nośna	Main frame	1	
9	0928.01.02.003	Zbiornik oleju	Oil tank	1	
10	0928.01.03.002	Osłona	Cover	1	
11	0928.01.04.001	Pokrywa zbiornika	Tank cover	1	
12	0928.01.05.001	Uszczelka pokrywy #2	Cover seal 20x5 - L=2200	1	
13	0928.01.06.001	Stopa podporowa	Leg support	4	
14	0928.01.08.000	Kratka	Mesh cover plate	1	
15	0928.01.09.002	Ramka	Frame	1	
16	0928.01.10.001	Taśma uszczelniająca 20x5	Seal tape 20x5 I	1	
17	0928.01.11.001	Taśma uszczelniająca 20x5	Seal tape 20x5 II	1	
18	0928.01.12.002	Palec osłony	Cover mount pin	1	
19	0928.01.13.002	Wspornik zamknięcia	Locking bracket	1	
20	0928.01.14.003	Mocowanie tablicy pojazdów wolnobieżnych	SMV sign mount frame	1	
21	0928.01.15.003	Mocowanie znaku nakazu P	Command sign mount frame R	1	
22	0928.01.16.003	Mocowanie znaku nakazu L	Command sign mount frame L	1	
23	0928.01.53.002	Blacha mocowania	Attachment plate	4	
24	0928.01.54.002	Dystans mocowania	Mounting spacer	8	
25	0928.01.72.003	Przyłącze filtrów - rdzeń	Filter connection - core	1	
26	0928.01.73.003	Przyłącze filtrów - obrotowe	Filter connection - rotatable	1	
27	0928.01.75.003	Przyłączka 1 1_2' (na wąż fi 45)	Hose adapter 1 1/2'	2	-
28	0928.01.76.003	Złączka 1 1/2"x1 1/2" nastawna	Straight connector 1 1/2" x 1 1/2" compression	1	
29	0943.01.04.003	Zderzak przykręcany - LED	Dumper	1	
30	0943.01.05.003	Zderzak wahliwy - LED	Self-aligning stop	1	
31	0945.01.10.001	Palec	Pin	1	
32	0945.01.11.001	Dystans	Spacer	1	
33	1000.01.88.000	Zabezpieczenie sworznia - do SH pow. fi.30	Pin lock 30x5 - L70	2	
34	2001.01.09.000	Sworzeń zaczepu górnego	Upper hitch pin	2	
35	356.01.10.00/1	Sworzeń zawieszenia	Suspension frame pin	2	
36	MIEC-007-001	Termostat 40/60 st. z biegiem wstecznym	Thermostat 60/50 dg.	1	
37	MIEK-000-100	Gniazdo 3-pin	Socket 3-pin	1	
38	MIEK-000-200	Wtyk 3-pin	Plug 3-pin	1	
39	MIEW-KWT-000	Wiązka elektryczna (0929.01.01.003)	Electric bundle	1	
40	MIEW-KWT-001	Wiązka elektryczna ver. USA (0929.01.02.003)	Electric bundle	1	
41	MIEW-KWT-003	Wiązka elektryczna linkowa KWT, Koliber (0945.01.12.003)	Wiring harness KWT EP, Camel EP	1	
42	MIGG-001-001	Gniazdo zatrzasku (gumowe)	Catch socket (rubber)	1	
43	MIGW-001-001	Wtyk zatrzasku (plastikowy)	Catch plug (plastic)	1	
44	MIHC-300-005	Siłownik 63x36x500 (0347.03.15.000)	Cylinder 63x36x500 (0347.03.15.000)	1	
45	MIHD-000-000	Dzwignia ster. 3047 INU/75008006	Bowden cable steering lever	2	
46	MIHD-000-001	Dzwignia ster. linki z blokadą - KWT	Bowden cable lever w/ lock	1	
47	MIHF-000-003	Filtr WW4-50S_OP-0.3	Filter WW4-50S_OP-0.3	1	
48	MIHF-000-004	Filtr CCA302E	Filter CCA302E	2	
49	MIHF-000-170	Głowica filtra MPS 300-350	Filter head mount	1	
50	MIHJ-000-000	Joystick STD ID 3336 INU-75008006	Joystick STD ID 3336 INU-75008006	1	
51	MIHK-001-030	Złączka M30x2 - 1 1/4''	Straight connector M30x2 - 1 1/4''	2	
52	MIHK-012-120	Złączka 1/2" x 1/2''	Straight connector 1/2" x 1/2''	1	
53	MIHK-014-002	Złączka kolankowa M14x1,5 nastawna	Angle, compression M14x1,5	1	
54	MIHK-014-015	Korek M14x1,5	Plug M18x1,5	1	
55	MIHK-014-017	Złączka grodziowa M14 x M14 (złącz)	Hydraulic connector M14 x M14	1	
56	MIHK-018-001	Złączka M18x1,5 - 3/8" korpus	Straight connector M18 x 3/8"	12	
57	MIHK-018-003	Złączka M18x1,5 - 1/2"	Straight connector M18 x 1/2"	7	
58	MIHK-018-021	Złączka grodziowa M18 x M18 (złącz)	Bulkhead connector M18 x M18	8	
59	MIHK-027-003	Złączka M30x2 - 3/4''	Straight connector M30x2 - 3/4''	5	
60	MIHL-000-001	Linka L=4m 3056/04.0	Lever cable L=4m 3056/04.0	5	-
61	MIHL-200-003	Łącznik 200118158	Turnbuckle 200118158	2	
62	MIHP-000-013	Przyłączka 1_2'' (na wąż fi 20), zewn.	Hose adapter 1/2''	1	
63	MIHP-001-000	Przyłączka 1 '' (na wąż fi 32)	Hose adapter 1''	1	
64	MIHP-030-000	Przyłączka kolankowa 30x13,5 G1_1''	Hydraulic Elbow Threaded Adapter cpl. 30x13,5 G1_1''	2	
65	MIHP-030-030	Złączka grodziowa M30 x M30	Bulkhead connector M30 x M30	2	
66	MIHP-038-018	Przyłączka prosta nast. 3/8" - M18x1,5	Hydraulic connector 3/8 - M18x1,5	3	
67	MIHP-040-000	Przyłączka kol. 40x20 G3_4''	Hydraulic Elbow Threaded Adapter cpl. 40x20 G3_4''	1	

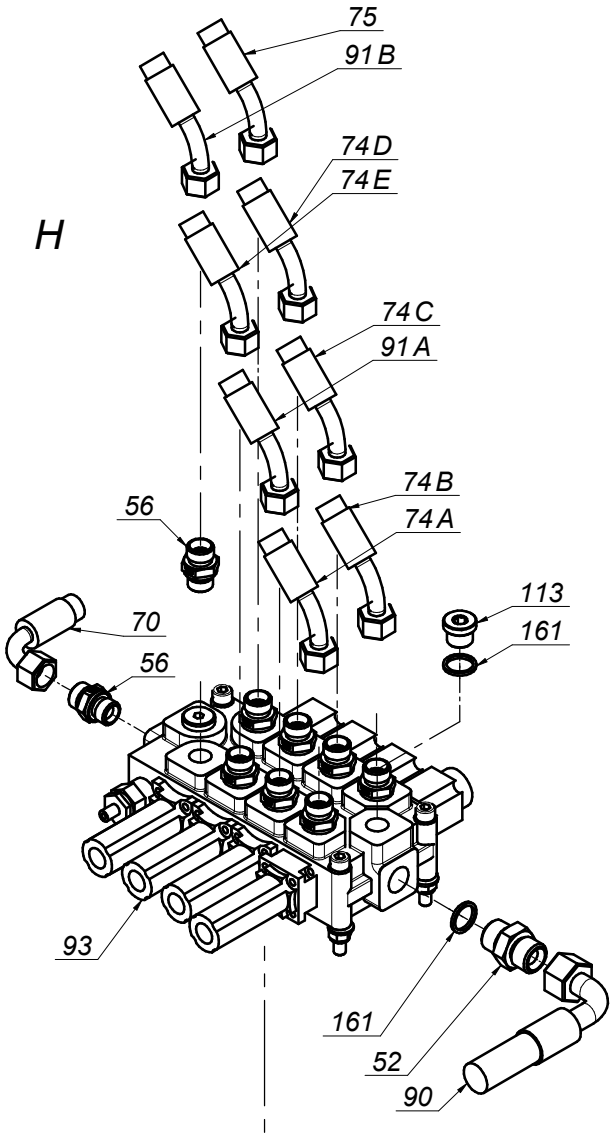
H
75
91B
74D
74E
74C
91A
74B
74A
56
70
56
113
161
93
161
52
90

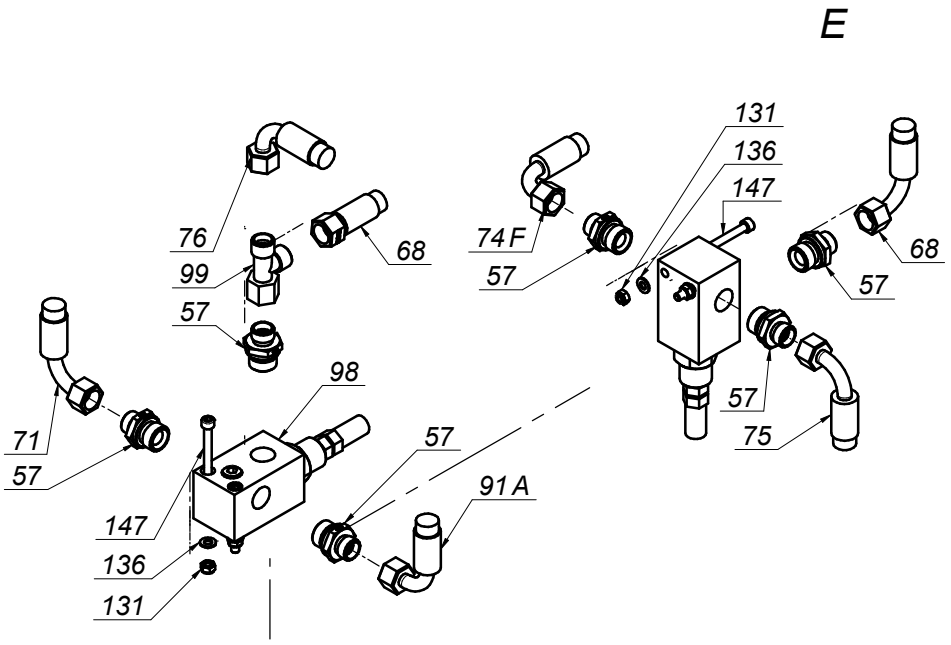
E
76
99
57
68
98
71
57
147
136
131
57
91A
131
136
147
74F
57
68
57
57
75

SaMASZ®

0945.01.00.003
Układ zawieszenia-sterowanie linkowe
Linkage - Bowden cable control

Tab. 3

L.p. Item	Numer części Part No.	Nazwa części	Description	Ilość Quantity	Uwagi Notes
68	MIHP-040-001	Przewód hyd. M18x1,5 L= 400 A90-A	Hydraulic hose M18x1,5 L= 400 A90-A	1	
69	MIHP-051-027	Przyłączka kolankowa 51x27 G1"	Hydraulic Elbow Threaded Adapter cpl. 51x27 G1"	1	
70	MIHP-055-007	Przewód M18x1,5 L= 550 A90-A	Hydraulic hose M18x1,5 L= 550 A90-A	1	
71	MIHP-055-111	Przewód M18x1,5 L= 550 A90-A45 Z	Hydraulic hose M18x1,5 L= 550 A90-A45 Z	1	
72	MIHP-060-003	Przewód M30x2 L= 600 A90-A90 Z	Hydraulic hose M30x2 L= 600 A90-A90 Z	1	
73	MIHP-060-111	Przewód M30x2 L= 600 A90-A90 kat 270	Hydraulic hose M30x2 L= 600 A90-A90 kat 270	1	
74	MIHP-065-001	Przewód M18x1,5 L= 650 A90-A45 Z	Hydraulic hose M18x1,5 L= 650 A90-A45 Z	6	
75	MIHP-090-000	Przewód M18x1,5 L= 900 A45-A90 C	Hydraulic hose M18x1,5 L= 900 A45-A90 C	1	
76	MIHP-100-002	Przewód M18x1,5 L= 1000 A90-A	Hydraulic hose M18x1,5 L= 1000 A90-A	1	
77	MIHP-110-110	Przewód M18x1,5 L= 1100 A45-A	Cord M18x1,5 L= 1100 A45-A	2	
78	MIHP-110-110	Przewód M18x1,5 L= 1100 A45-A	Hydraulic hose M18x1,5 L= 1100 A45-A	2	
79	MIHP-114-001	Przyłącze 1 1/4" ,kąt 90, nastawna (na wąż fi32)	Hose adapter 1 1/4"	1	
80	MIHP-115-000	Przewód M30x2 L= 1150 A45-A	Hose M30x2 L= 1150 A45-A	2	
81	MIHP-120-004	Przewód M18x1,5 L= 1200 A90-A	Hydraulic hose M18x1,5 L= 1200 A90-A	1	
82	MIHP-140-013	Przewód M14x1,5 L= 1400 A45-A	Hydraulic hose M14x1,5 L= 1400 A45-A	1	
83	MIHP-150-004	Przewód M18x1,5 L= 1500 A90-A	Hose M18x1,5 L= 1500 A90-A	2	
84	MIHP-150-115	Przewód M30x2 L= 1500 A90-A90 C	Hydraulic hose M30x2 L= 1500 A90-A90 C	1	
85	MIHP-180-002	Przewód M18x1,5 L= 1800 A90-A	Hydraulic hose M18x1,5 L= 1800 A90-A	2	
86	MIHP-180-012	Przewód M18x1,5 L= 1800 A-A	Hydraulic hose M18x1,5 L= 1800 A-A	1	
87	MIHP-351-000	Pompa zębata MLPD/L 351 +211	Orbital pump MLPD/L 351 +211	1	
88	MIHP-600-001	Przewód M14x1,5 L= 6000 A-A	Hydraulic hose M14x1,5 L= 6000 A-A	1	
89	MIHP-850-111	Przewód M30x2 L= 850 A45-A45 kąt 270	Hydraulic hose M30x2 L= 850 A45-A45 angle 270	2	
90	MIHP-900-101	Przewód G1_2" L= 900 A90-A90 Z	Hydraulic hose G1_2" L= 1100 A90-A90 C	1	
91	MIHP-980-000	Przewód M18x1,5 L= 980 A90-A45 Z	Hydraulic hose M18x1,5 L= 980 A90-A45 Z	2	
92	MIHP-MPD-000	Multiplikator MPD 6071 301.035S(540obr. 1:3, 57))	Intensifier	1	-
93	MIHR-000-160	Rozdzielacz hydr. 4-sekcyjny Q25-3x103/A8/M1-116/A8-Z1	Hydraulic divider, 4-section Q25-3x103/A8/M1-116/A8-Z1	1	
94	MIHR-095-001	Rozdzielacz hyd. 1-sekcyjny Q95 - Galtech	Hydraulic divider, 1-section Q95 - Galtech	1	
95	MIHW-018-000	Wtyczka EURO M18x1.5	EURO plug M18x1.5	2	
96	MIHW-127-000	Wskaźnik poziomu oleju	Oil level indicator	1	
97	MIHZ-000-034	Zawór kulowy 40 - G1 1_2"	Ball valve 40 - G1 1_2"	1	-
98	MIHZ-012-003	Zawór przeciążeniowy VMP 1/2"	Valve VMP 1/2"	2	
99	MIHZ-018-001	Złączka trójnik M18x1,5 nastawna niesy.	Tee connector M18x1,5	1	
100	MIHZ-056-582	Zawór dławiąco-zwrotny C056-V0582 - 3/8"	Choke valve C056-V0582 - 3/8"	3	
101	MII-046-012	Chłodnica A46 1EAP 12V	Radiator A46 1EAP 12V	1	
102	MII-056-000	Chłodnica A56 1EAP 12V	Radiator A56 1EAP 12V	1	
103	MIIO-023-000	Obejma rury wzmacniana GBS 23-25mm	Band clamp reinforced 20-32	2	
104	MIIO-031-000	Obejma zaciskowa fi 32	Clamp fi 32	1	
105	MIIO-037-000	Obejma rury wzmacniana GBS 40-43mm	Band clamp reinforced 40-43	2	
106	MIIO-051-000	Obejma rury wzmacniana GBS 51-55mm	Band clamp reinforced 51-55	2	
107	MIIT-000-000	Tablica trójkątna - pojazdy wolnobieżne	SMV sign	1	
108	MIIT-000-009	Znak nakazu jazdy z lewej strony C-10	Sign C-10	1	
109	MIIT-120-000	Termometr zegarowy 0-120 + gniazdo	Thermometr 0-120 + socket	1	
110	MIIW-690-000	Wskaźnik zabrudzenia B 690-VS	Dirt gauge	1	
111	MISP-000-000	Półsprzęgło WWS3A1/SP2	Clutch WWS3A1/SP2	1	
112	MISP-001-002	Sprężyna zapadki fi 1,6 L=72 (0105.01.09.000)	Spring fi 1,6 L=72 (0105.01.09.000)	2	
113	MITK-000-004	Korek 3/8" model 42A	Plug 3/8" model 42A	1	
114	MITK-000-011	Korek 1''	Plug 1"	1	
115	MITO-000-005	Osłona stożkowa D4170 401	PTO guard	1	
116	MITO-000-007	Osłona na wtyk EURO HP10 czerwona	EURO plug cap - red	1	
117	MITO-001-009	Osłona na wtyk EURO HP10 niebieska	EURO plug cap - blue	1	
118	MITS-000-0018	Tuleja ślizgowa 50x 55x 50 PCM	Sliding bush 50x 55x 50 PCM	2	
119	MITW-012-000	Wąż spiralny 9-12 - 6,0 m	Hydraulic hose shell 9-12 - 6,0 m	1	
120	MITW-016-000	Wąż spiralny 13-16 - 8,0 m	Hydraulic hose shell 13-16 - 8,0 m	2	
121	MITW-020-000	Wąż fi.20 - 0,4m	Hose fi 45 - 0,4m	1	
122	MITW-027-000	Wąż spiralny 27-32 - 4,5 m	Hydraulic hose shell 27-32 - 4,5 m	2	
123	MITW-032-000	Wąż fi 32 - 0,45m	Hose fi 32 - 0,45m	1	
124	MITW-038-000	Wąż fi 45 przeźroczysty zbrojony - 0,45m	Hose fi 45 - 0,45m	1	
125	MITZ-021-000	Zaślepka plastik ok 21x0.8-2.0 - 465608	Plastic cap round 21x0.8-2.0	1	
126	MITZ-055-065	Zawias regulowany 55x65 - 493481	Hinge 55x65 - 493481	2	
127	MIUP-000-021	Uszczelka miedziana fi21	Copper seal d=21	1	
128	MPIU-001-002	Uchwyt Standardowy 132xM8	Handle 132xM8	1	
129	MZIN-000-001	Nit do tabliczki fi 3 L= 8	Rivet fi 3 L=8	16	
130	MZIS-000-001	Smarowniczka M8x1	Grease nipple M8x1	2	
131	MZNS-006-006	Nakrętka M 6 kl. 8 oc. samozab.	Nut M 6 cl. 8 z. self-lock.	14	
132	MZNS-008-006	Nakretka M 8 kl. 8 oc. samozab.	Nut M 8 cl. 8 z. self-lock.	35	
133	MZNS-012-004	Nakrętka M12 kl. 8 oc. samozab.	Nut M12 cl. 8 z. self-lock.	1	
134	MZNS-020-000	Nakrętka M20 kl. 8 oc. samozab.	Nut M20 cl. 8.8 z self-lock.	4	

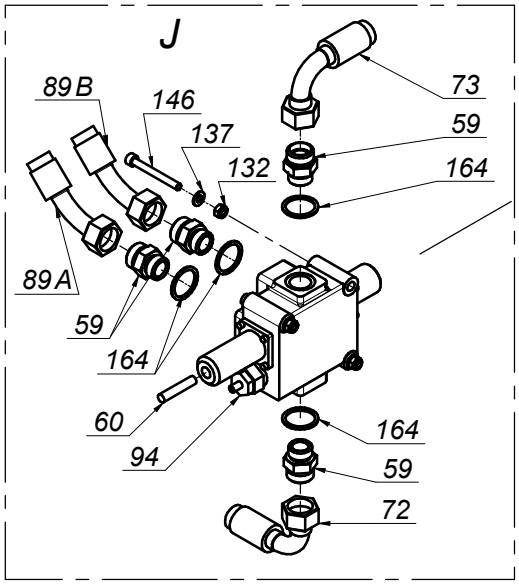
J
89B
146
137
132
73
59
164
89A
59
164
60
94
164
59
72

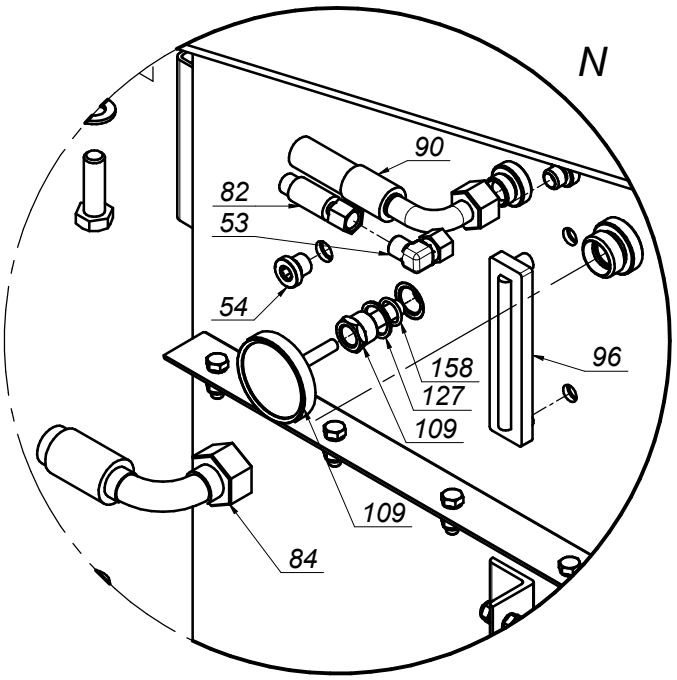
N
90
82
53
54
158
127
109
96
109
84

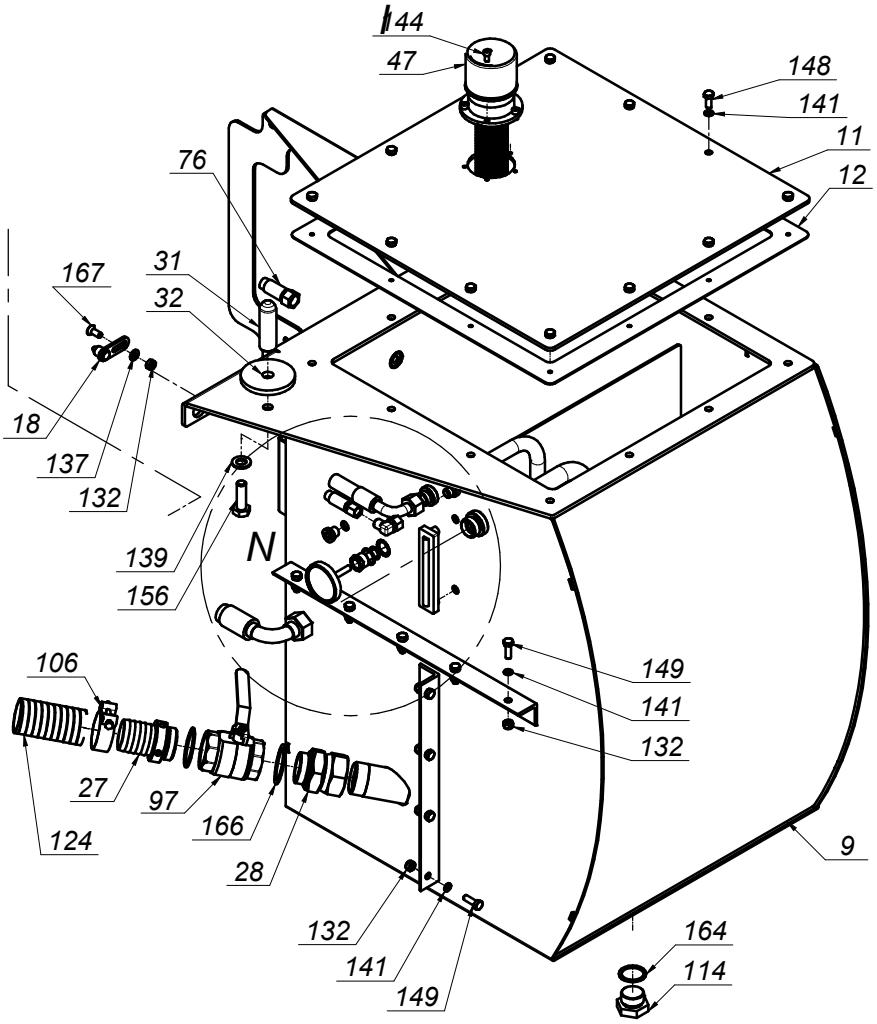
144
47
148
141
11
12
76
167
31
32
18
137
132
139
156
N
106
27
97
166
124
28
149
141
132
9
132
141
149
164
114

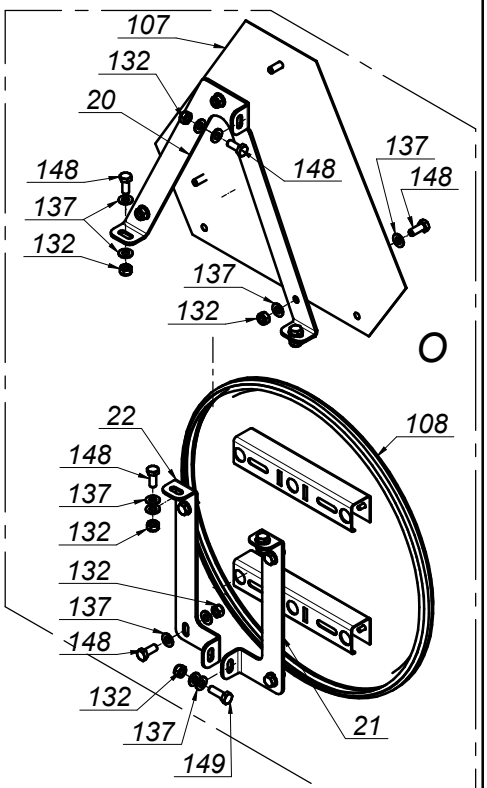
107
132
20
148
137
148
137
148
132
137
132
O
22
148
137
132
132
137
148
132
137
149
108
21

SaMASZ®

0945.01.00.003
Układ zawieszenia-sterowanie linkowe
Linkage - Bowden cable control

Tab. 3

L.p. Item	Numer części Part No.	Nazwa części	Description	Ilość Quantity	Uwagi Notes
135	MZNZ-008-001	Nakrętka M 8 kl. 8 oc.	Nut M 8 cl. 8 z.	4	
136	MZPP-006-001	Podkładka fi 6 oc.	Washer fi 6 z.	14	
137	MZPP-008-002	Podkladka fi 8 oc.	Washer fi 8 z.	46	
138	MZPP-012-002	Podkładka fi12 oc.	Washer fi12 z.	2	
139	MZPP-014-001	Podkładka fi14 oc.	Washer fi14 z.	1	
140	MZPP-020-001	Podkładka fi20 oc.	Washer fi20 z.	8	
141	MZPS-008-001	Podkładka spręż. fi 8,2 oc.	Spring washer fi 8.2 z.	27	
142	MZPS-010-003	Podkladka sprez. fi10,2 oc.	Spring washer fi10.2 z.	11	
143	MZSI-006-005	Śruba M 6x 30 kl. 8.8 oc. IMB. WALC.	Bolt M 6x 30 cl. 8.8 z. Allen, socket head	2	
144	MZSI-006-013	Śruba M 6x 12 kl. 8.8 oc. IMB. WALC.	Bolt M 6x 12 cl. 8.8 z. Allen, socket	5	
145	MZSI-010-041	Śruba M10x 40 kl. 8.8 cz. IMB. WALC.	Bolt M10x 40 cl. 8.8 z. Allen, socket	4	
146	MZSN-008-060	Śruba M 8x 70 kl. 8.8 oc. IMB. WALC.	Bolt M 8x 70 cl. 8.8 z. Allen, socket head	6	
147	MZSZ-006-008	Śruba M 6x 55 kl. 8.8 oc. IMB. WALC.	Bolt M 6x 55 cl. 8.8 z. Allen, socket head	4	
148	MZSZ-008-001	Śruba M 8x 20 kl. 8.8 oc. (82105)	Bolt M 8x 20 cl. 8.8 z. (82105)	28	
149	MZSZ-008-009	Śruba M 8x 25 kl. 8.8 oc. (82105)	Bolt M 8x 25 cl. 8.8 z. (82105)	12	
150	MZSZ-008-011	Śruba M 8x 12 kl. 8.8 oc. (82105)	Bolt M 8x 12 cl. 8.8 z. (82105)	2	
151	MZSZ-008-110	Śruba M 8x 80 kl. 8.8 oc. IMB. WALC.	Bolt M 8x 80 cl. 8.8 z. HEX Cyl.	4	
152	MZSZ-010-001	Śruba M10x 25 kl. 8.8 oc. (82105)	Bolt M10x 25 cl. 8.8 z. (82105)	3	
153	MZSZ-010-010	Śruba M10x 20 kl. 8.8 oc. (82105)	Bolt M10x 20 cl. 8.8 z. (82105)	4	
154	MZSZ-012-041	Śruba M12x 20 kl. 8.8 oc. (82105)	Bolt M 12x 20 cl. 8.8 z. (82105)	4	
155	MZSZ-012-140	Śruba M12x140 kl. 8.8 oc. (82101)	Bolt M12x140 kl. 8.8 oc. (82101)	1	
156	MZSZ-014-009	Śruba M14x 45 kl. 8.8 oc. (82105)	Bolt M14x45 cl. 8.8 z. (82105)	1	
157	MZSZ-020-008	Śruba M20x110 kl. 10.9 oc. (82101)	Bolt M20x110 kl. 10.9 oc. (82101)	4	
158	MZUO-015-001	Oring - 15,3x2,4	Oring - 23x3	1	
159	MZUO-047-002	Oring - 47x2	O-ring - 45x3	1	
160	MZUO-055-002	Oring - 55x2	O-ring - 45x3	1	
161	MZUP-018-023	Uszczelka miedziana fi18	Copper seal fi18	2	
162	MZUP-022-001	Uszczelka miedziana fi22	Copper seal fi22	1	
163	MZUP-027-000	Uszczelka miedziana fi27	Copper seal fi 27	1	
164	MZUP-033-010	Uszczelka miedziana fi33	Copper seal fi 33	5	
165	MZUP-042-049	Uszczelka miedziana fi42	Copper seal fi 42	3	
166	MZUP-048-000	Uszczelka miedziana fi48	Copper seal fi 48	3	
167	MZWB-008-004	Śruba M 8x 20 kl. 8.8 oc. IMB. STOŻ.	Bolt M 8x 20 cl. 8.8 z.	1	
168	MZZK-008-001	Kołek spręż. fi 8x 60 oc.	Spring pin fi 8x 60 z.	2	
169	MZZP-000-001	Zawleczka - Przetyczka A 11x45	Lynch pin A 11x45	9	

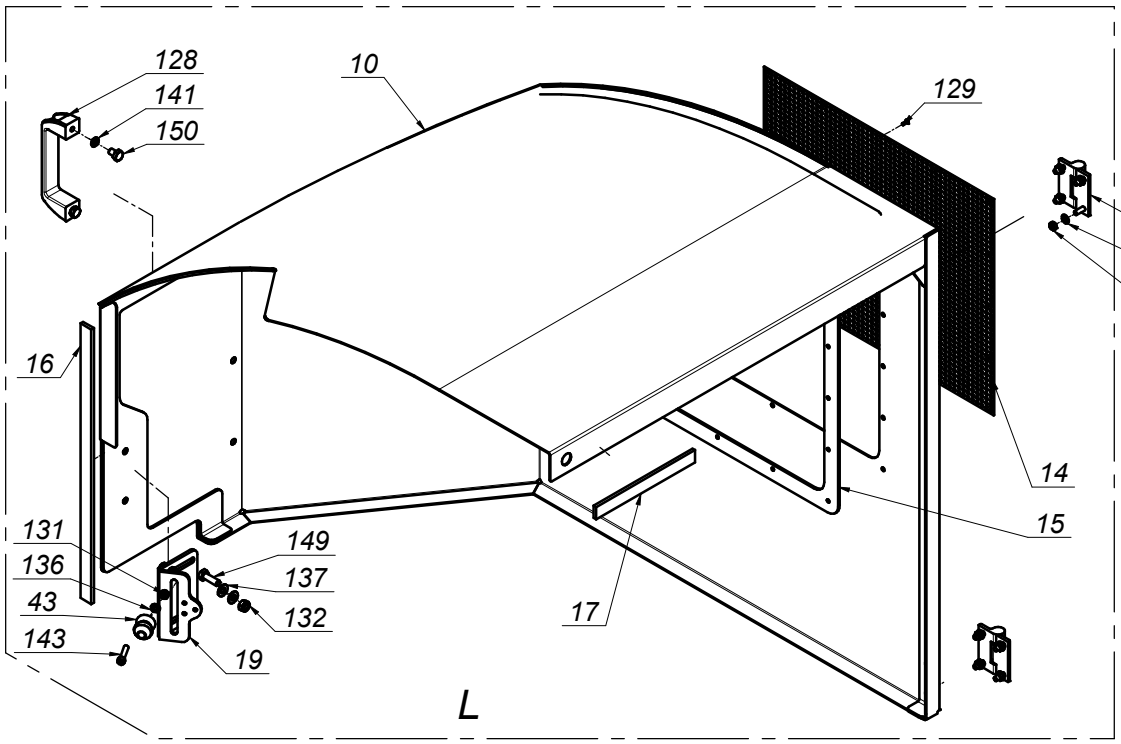
128
141
150
10
129
126
136
131
16
14
15
131
136
43
143
149
137
132
19
17
L

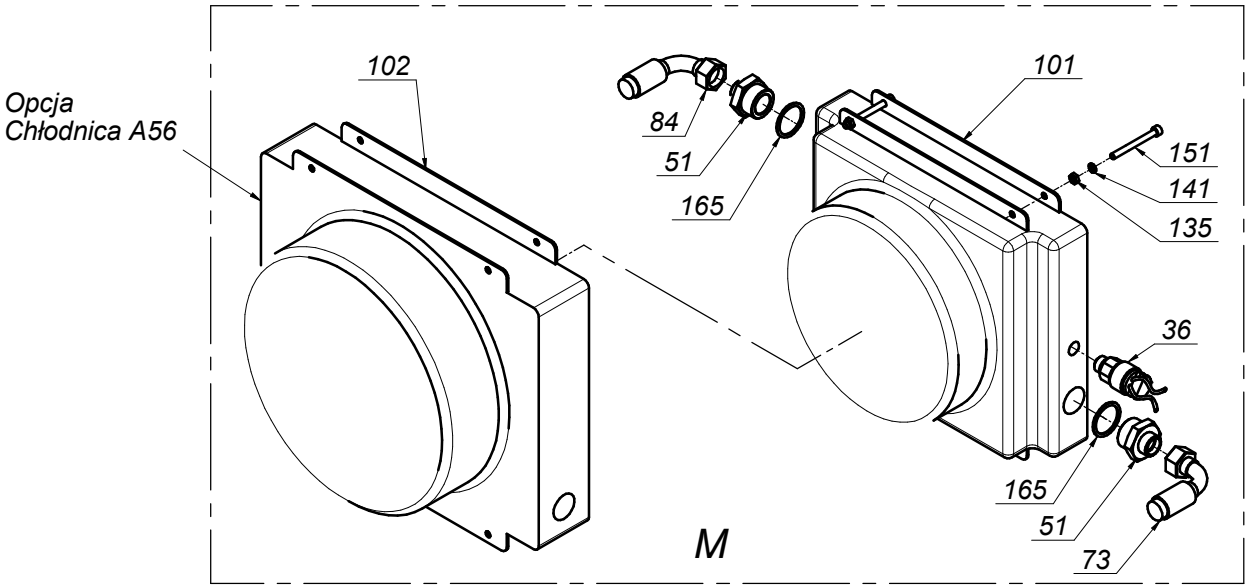
Opcja
Chłodnica A56
102
84
51
165
101
151
141
135
36
165
51
73
M

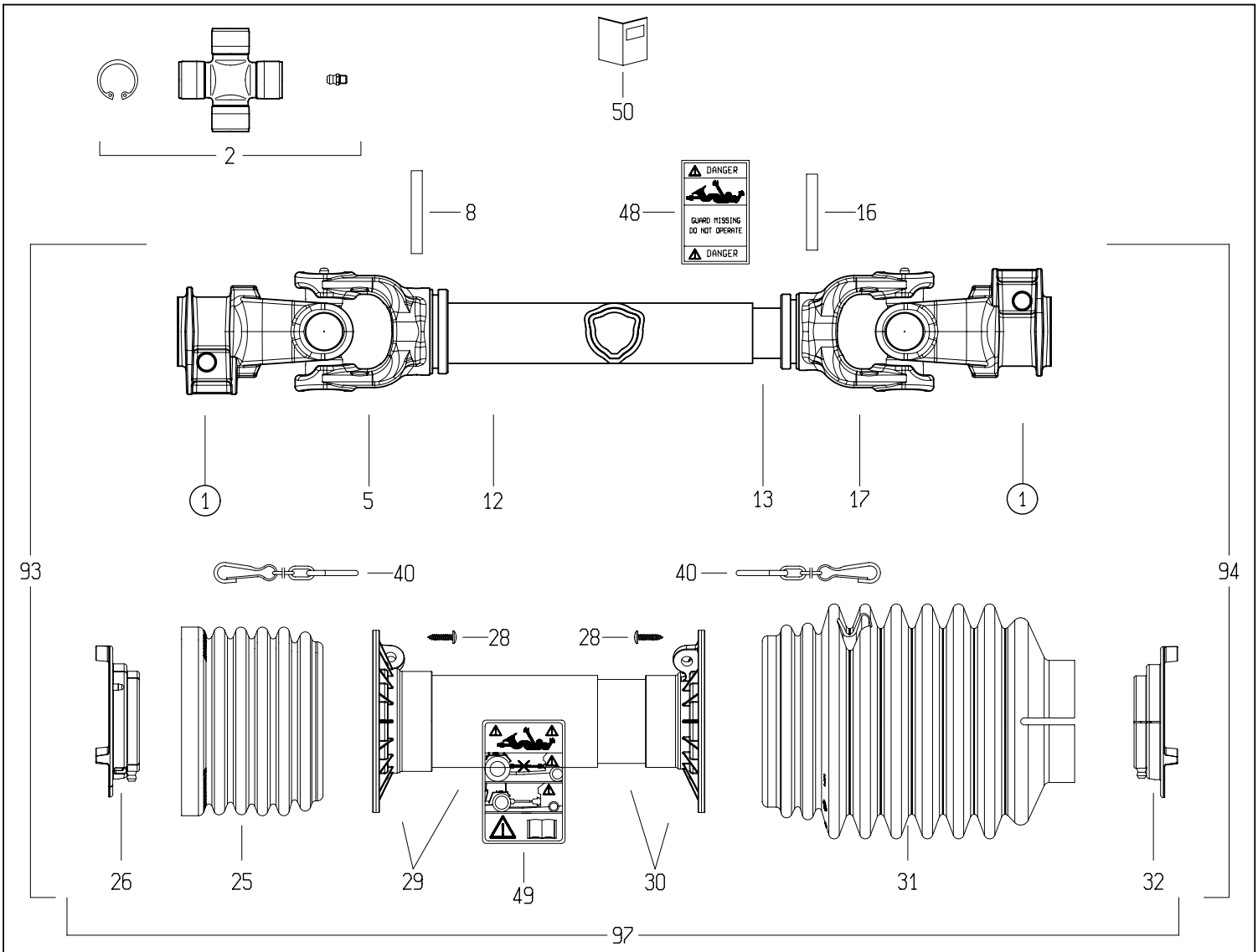

(1)

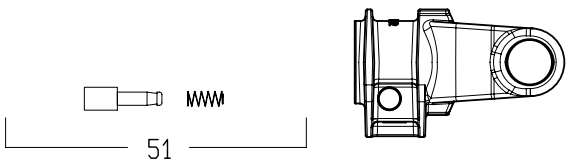

(21)

	DISEGNATO / *DESIGNED BY*	DATA / *DATE*	CODICE / *CODE*	REV.
	M.Bonetti	14/7/2010	7G3N066CE007007MA	

BONDIOLI & PAVESI

LISTA RICAMBI

Codice	7G3N066CE007007MA

Rif.	Codice	Q. ta	Descrizione SAP
1	5070E0355	2	FORC.4 1 3/8Z6 PULS. -GHISA-
2	4120E0012R25	2	CROC.COMPL.S4 INGR.CUSC.2 LAB.CONF.25PZ
5	204046851	1	FORC.4 T.CARD.EST.*C* * 406R
8	341038000R10	1	SPINA ELASTICA 8X60 DIN1481
12	225120520	1	T.C.E.12508 L=520
13	225050520	1	T.C.E.12505 L=520
16	341048000R10	1	SPINA ELASTICA 8X55 DIN1481
17	204046852	1	FORC.4 T.CARD.INT.*BR* * 407R
25	219041001	1	FASCIA GLOBAL PER G3-4
26	255041002R02	1	GHIERA ESTERNA GLOBAL G3-4
28	310001431R30	6	VITE AUT.TMTL TC 4,8X22 ZINCATA
29	5TNN1G3066C	1	IMB.+T.P.E. PER ALB. G3 *066* CE
30	5MNN1G3066C	1	IMB.+T.P.I. PER ALB. G3 *066* CE
31	219041102	1	FASCIA MEDIA BOCCA STRETTA GLOBAL G3-4
32	255041001R02	1	GHIERA INTERNA GLOBAL G3-4
40	252000050R02	2	CATENA COMPLETA DI ATTACCHI MOSCH.L=60
48	399143000	1	ETICH.*USA*X T.CARD.EST.*DANGER*
49	399CEE051	1	ETIC.ATTENZ.NORM.CEE MINI 125X70
50	399CEEG01	1	LIBRETTO ISTRUZIONI NOR.CEE SERIE GLOBAL
51	403000001R10	2	PULSANTE
93	7G3N066CE007ESM	1	ALB. EST. G3N *066* CE -007
94	7G3N066CE007ISM	1	ALB. INT. G3N *066* CE -007
97	5CG3066CESM	1	PROTEZIONE COMPLETA G3 *066* CE -SM

Fine

SaMASZ®

SaMASZ Sp. z o.o.
ul. Trawiasta 1
16-060 Zabłudów
Polska

tel. (+48) (85) 664 70 31
fax (+48) (85) 664 70 41
e-mail: samasz@samasz.pl
www.samasz.pl