SaMASZ Sp. z o.o.

ul. Trawiasta 15
15-161 Białystok - Poland

Rok założenia / Established in - 1984

MASZYNY ROLNICZE I KOMUNALNE
FARM AND MUNICIPAL MACHINERY

centrala / phone +48 85 664-70-31
fax +48 85 664-70-41
e-mail: samasz@samasz.pl / export@samasz.com
www.samasz.pl / www.samasz.com

Katalog części / Spare parts list

WALCE / ROLLER CONDITIONER

T 261 W - 2,60m / 8' 7" (0793)

przystosowane do pracy / dedicated for:
- z kosiarką dyskową czołową / rear disc mower with central suspension KT 261 W H (0529)

Wersja / Edition: 0

Nr seryjny / Serial no.

Białystok 2016.02.04

K0793PLEN000

SaMASZ®
MASZYNY ROLNICZE I KOMUNALNE
FARM AND MUNICIPAL MACHINERY

0793.00.00.000
Walec szeroki prawy T 261 W
Roller conditioner T 261 W

Tab. 1

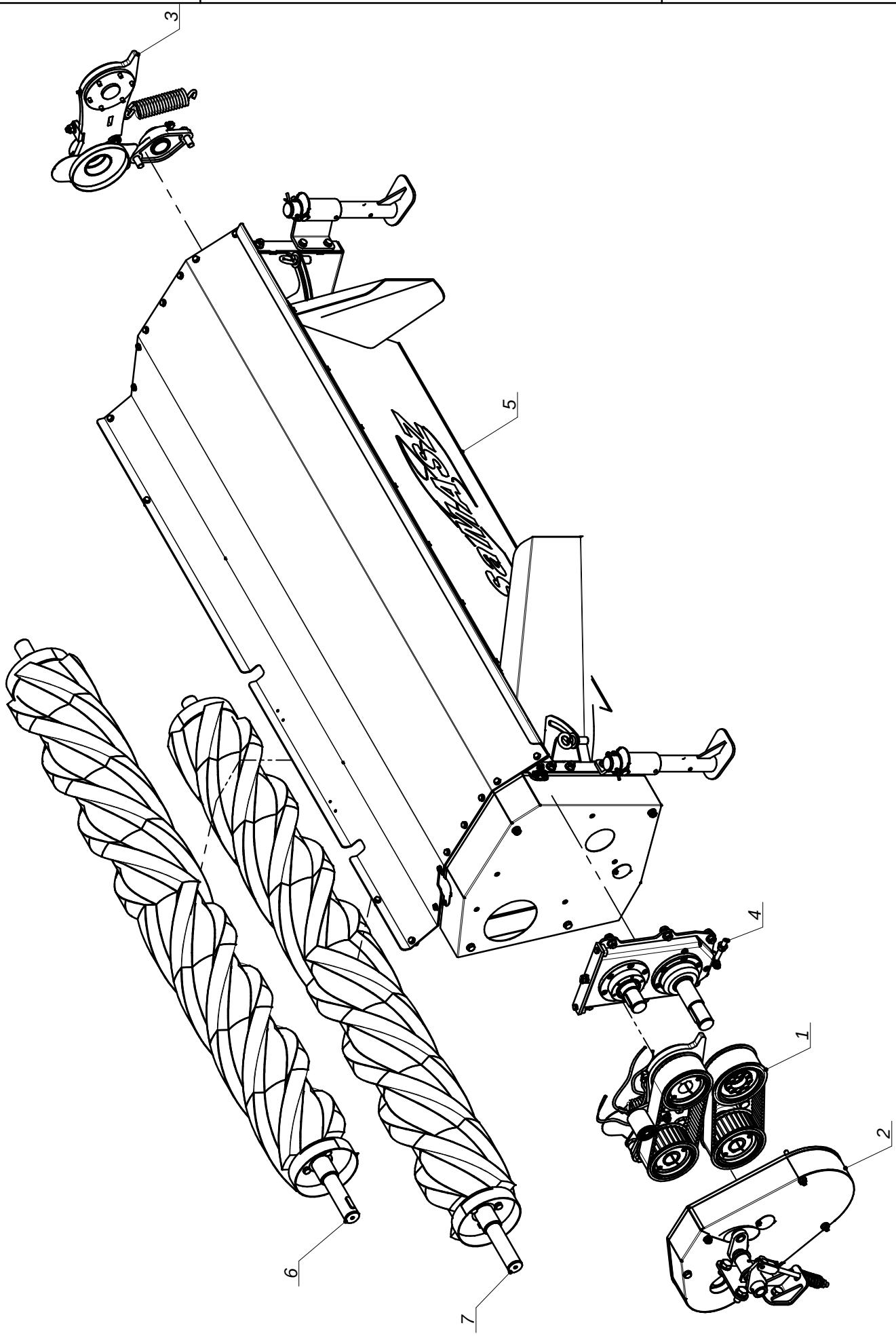

SaMASZ®
MASZYNY ROLNICZE I KOMUNALNE
FARM AND MUNICIPAL MACHINERY

0793.00.00.000
Walec szeroki prawy T 261 W
Roller conditioner T 261 W

Tab. 1

L.p. Item	Numer części Part No.	Nazwa części	Description	Ilość Quantity	Uwagi Notes
1	0238.05.00.005	Zespół napędowy	Drive unit	1	
2	0705.02.00.002	Zespół napędowy górny	Drive unit - upper	1	
3	0724.06.00.000	Zawieszenie prawe	Suspension - right	1	
4	0773.07.00.001	Przekładnia zębata	Gearbox	1	
5	0793.01.00.000	Rama nośna	Main frame	1	
6	0793.02.00.000	Wał górny kpl.	Upper shaft	1	
7	0793.03.00.000	Wał dolny kpl.	Lower shaft	1	

SaMASZ®
MASZYNY ROLNICZE I KOMUNALNE
FARM AND MUNICIPAL MACHINERY

0238.05.00.005
Zespół napędowy
Drive unit

Tab. 2

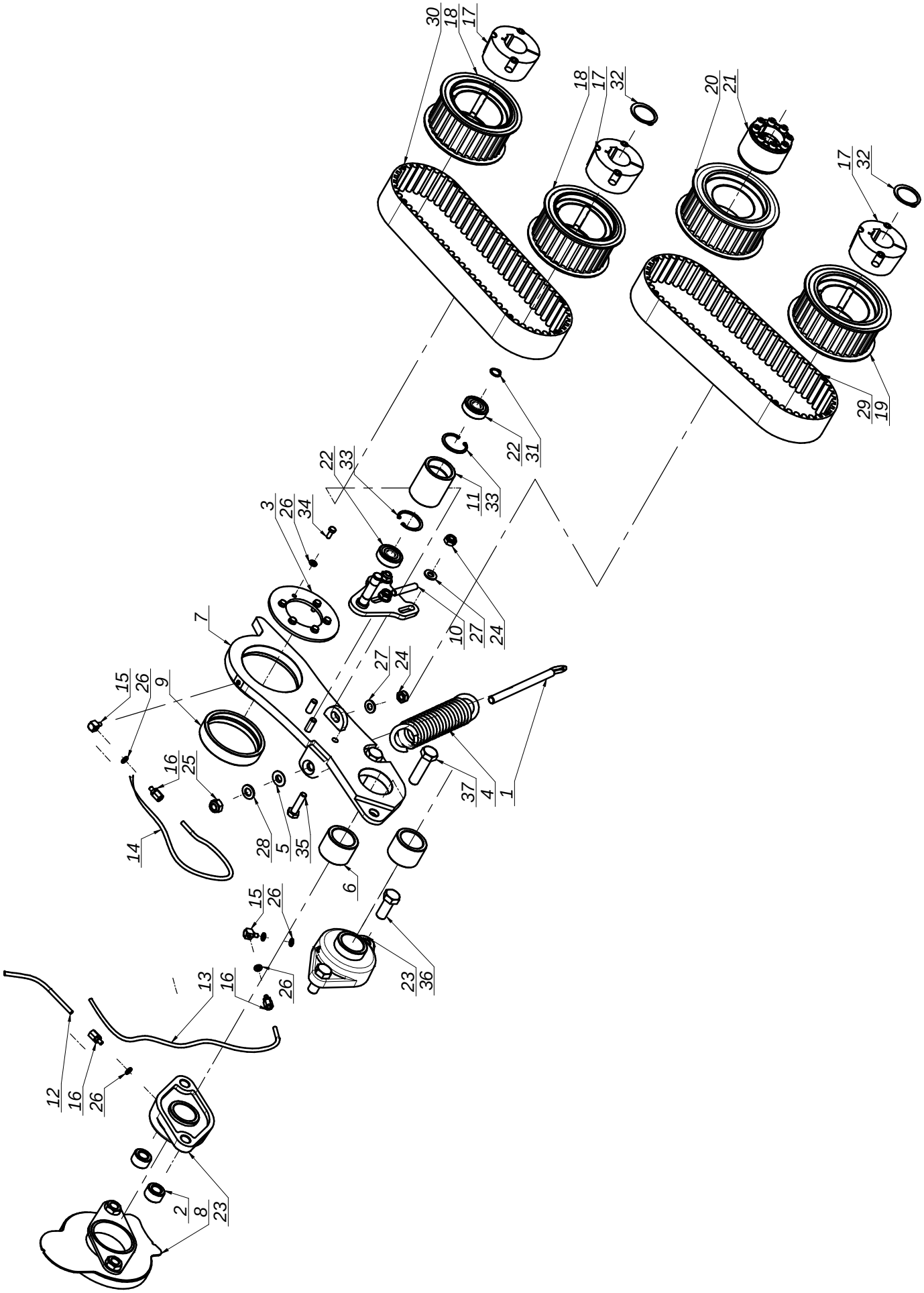

SaMASZ®
MASZYNY ROLNICZE I KOMUNALNE
FARM AND MUNICIPAL MACHINERY

0238.05.00.005
Zespół napędowy
Drive unit

Tab. 2

L.p. Item	Numer części Part No.	Nazwa części	Description	Ilość Quantity	Uwagi Notes
1	0238.05.04.000	Śruba naciągu	Bolt	1	
2	0238.05.05.000	Tuleja dystansowa fi 30 L-18	Distance bush fi 30 L-18	2	
3	0238.05.12.000	Zabezpieczenie wahacza	Rocker's protection	1	
4	0238.05.15.000	Sprężyna fi8xfi47x187	Spring fi8xfi47x187	1	
5	0238.05.16.000	Podkładka kulista fi 12	Washer fi 12	1	
6	0238.05.33.004	Tuleja dystansowa	Distance bush	2	
7	0724.04.01.000	Wahacz lewy górny	Rocker's left	1	
8	0724.04.03.000	Osłona lewa wahacza	Rocker's guard	1	
9	0724.04.09.000	Tuleja wahacza	Rocker's bush	1	
10	0724.04.14.000	Napinacz	Tensioner	1	
11	0724.04.15.000	Rolka napinacza	Tensioner's roll	1	
12	0724.04.24.000	Przewód smarowy elastyczny 6x1,5 L=	Greasing cord 6x1.5 L=	1	
13	0724.04.25.000	Przewód smarowy elastyczny 6x1,5 L=	Greasing cord 6x1.5 L=	1	MIHP-006-015
14	0724.04.26.000	Przewód smarowy elastyczny 6x1,5 L=	Greasing cord 6x1.5 L=	1	
15	MIHA-006-001	Adapter kątowy 90/M6x1	Adapter 90/M6x1	2	
16	MIHZ-006-001	Złączka prosta M 6x1K	Connector M 6x1K	3	
17	MIIT-040-001	Tuleja Tapera 2517 / 40 kpl.	Taper bush 2517 / 40 complete	3	
18	MIKZ-030-001	Koło zębate TB 30-14M-55	Gear TB 30-14M-55	2	
19	MIKZ-032-001	Koło zębate HTD 14M Z-32 (T22184)	Gear HTD 14M Z-32 (T22184)	1	
20	MIKZ-032-003	Koło zębate HTD 32-14M-55	Gear HTD 32-14M-55	1	
21	MIST-045-000	Tuleja rozprężno - zaciskowa EE45 / 75	Spring-clamp bush EE45 / 75	1	
22	MZLZ-063-002	Łożysko 6302 2RS	Bearing 6302 2RS	2	
23	MZLZ-208-001	Łożysko zespół UCFL 208	Bearing unit UCFL 208	2	
24	MZNS-010-002	Nakrętka M10 kl. 8 oc. samozab.	Nut M10 cl. 8.8 z. self-lock.	4	
25	MZNS-012-004	Nakrętka M12 kl. 8 oc. samozab.	Nut M12 cl. 8.8 z. self-lock.	1	
26	MZPP-006-001	Podkładka fi 6 oc.	Washer fi 6 z.	11	
27	MZPP-010-001	Podkładka fi10 oc.	Washer fi10 z.	4	
28	MZPP-012-002	Podkładka fi12 oc.	Washer fi12 z.	1	-
29	MZPZ-001-001	Pasek zębaty HTD 14M-55-966	Toothed belt HTD 14M-55-966	1	
30	MZPZ-001-001	Pasek zębaty HTD 14M-55-966	Toothed belt HTD 14M-55-966	1	
31	MZSE-015-001	Pierścień osad. Z 15	Circlip Z 15	1	
32	MZSE-040-001	Pierścień osad. Z 40	Snap ring Z 40	2	
33	MZSE-042-001	Pierścień osad. W 42	Circlip W 42	2	
34	MZSZ-006-005	Śruba M 6x 16 kl. 8.8 oc. (82105)	Bolt M 6x 16 cl. 8.8 z. (82105)	6	
35	MZSZ-010-009	Śruba M10x 40 kl. 8.8 cz. (82105)	Bolt M10x 40 cl. 8.8 cz. (82105)	3	
36	MZSZ-016-007	Śruba M16x 40 kl. 8.8 oc. (82105)	Bolt M16x 40 cl. 8.8 z. (82105)	2	
37	MZSZ-016-060	Śruba M16x 60 kl. 8.8 oc. (82101)	Bolt M16x 60 cl. 8.8 z. (82101)	2	

SaMASZ®
MASZYNY ROLNICZE I KOMUNALNE
FARM AND MUNICIPAL MACHINERY

0705.02.00.002
Zespół napędowy górny
Drive unit - upper

Tab. 3

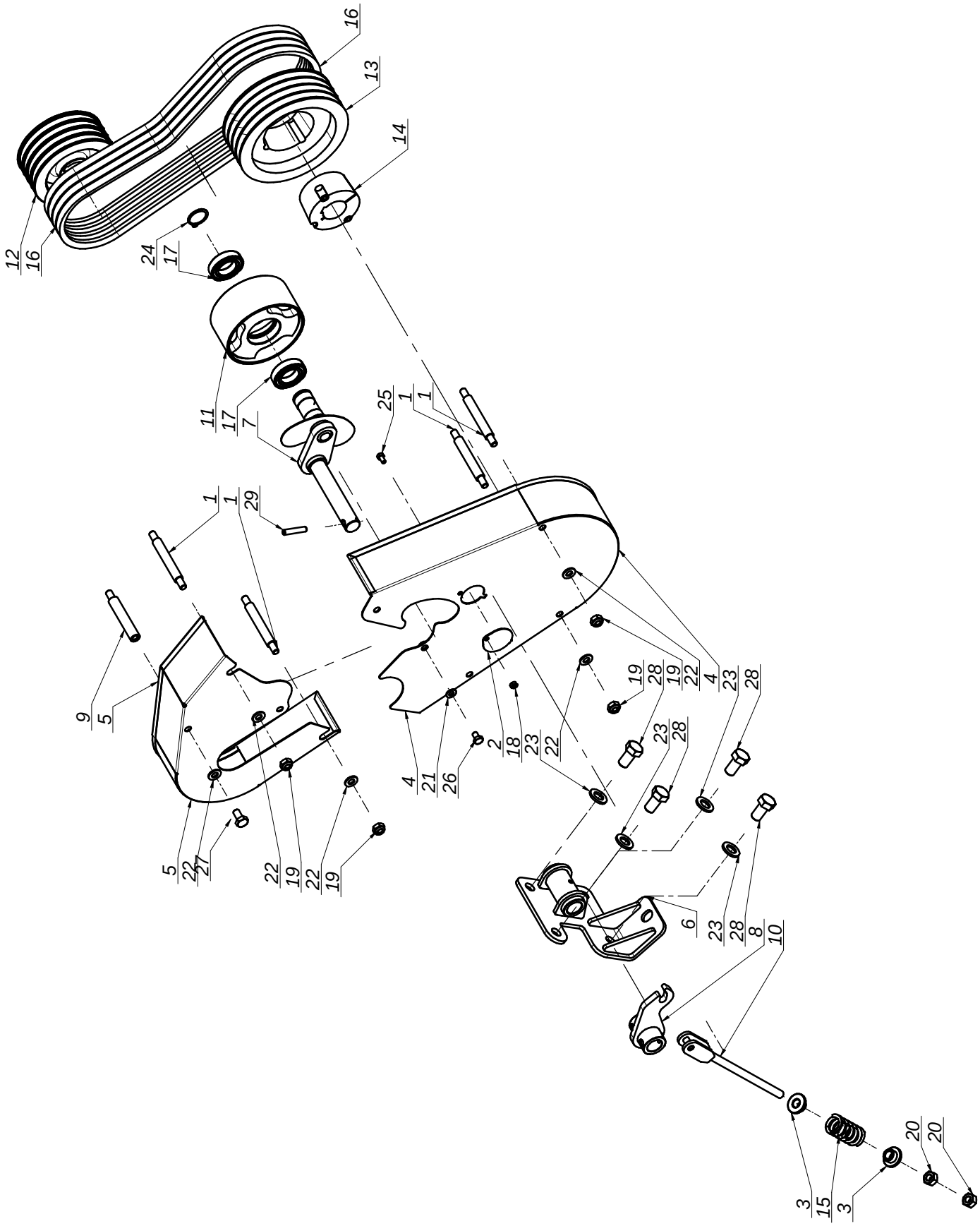

SaMASZ®
MASZYNY ROLNICZE I KOMUNALNE
FARM AND MUNICIPAL MACHINERY

0705.02.00.002
Zespół napędowy górny
Drive unit - upper

Tab. 3

L.p. Item	Numer części Part No.	Nazwa części	Description	Ilość Quantity	Uwagi Notes
1	0104.02.07.000	Sruba dwustronna L=120	Bolt L=120	4	
2	0240.01.25.000	Pokrywka	Masking plate	1	
3	0342.05.36.002	Siodełko sprężyny	Spring saddle	2	
4	0705.02.01.002	Osłona dolna	Lower cover	1	
5	0705.02.02.002	Osłona górna	Upper cover	1	
6	0705.02.04.002	Mocowanie napinacza	Fixing tensioner	1	
7	0705.02.05.002	Ramię napinacza	Tensioner's arm	1	
8	0705.02.06.002	Dźwignia napinacza	Tensioner's lever	1	
9	0705.02.07.000	Szpilka osłony L-102	Pin L-102	1	
10	0705.02.08.002	Cięgno	Tie	1	
11	0705.02.09.002	Rolka napinacza	Tensioner's roll	1	
12	0705.02.10.002	Koło pasowe Dp 138 pas SPA	Pulley Dp 138 pas SPA	1	MHOL-000-008
13	MHOL-180-001	TB SPA 180_4 - 2517	Pulley TB SPA 180_4 - 2517	1	
14	MIIT-040-001	Tuleja Tapera 2517 / 40 kpl.	Taper bush 2517 / 40 complete	1	
15	MISP-005-065	Sprężyna fi5 L= 65	Spring fi 7 L=65	1	
16	MZK-1157-000	Pasek klinoway SPA - 1157	V-belt SPA - 1157	4	
17	MZLZ-006-008	Łożysko 6006 2RS	Bearing 6006 2RS	2	
18	MZNS-006-006	Nakrętka M 6 kl. 8 oc. samozab.	Nut M 6 cl. 8.8 z. self-lock.	1	
19	MZNS-010-002	Nakrętka M10 kl. 8 oc. samozab.	Nut M10 cl. 8.8 z. self-lock.	4	
20	MZNZ-012-002	Nakrętka M12 kl. 8 oc.	Nut M12 cl. 8.8 z.	2	
21	MZPP-008-002	Podkladka fi 8 oc.	Washer fi 8 z.	1	
22	MZPP-010-001	Podkładka fi10 oc.	Washer fi10 z.	5	
23	MZPP-016-001	Podkładka fi16 oc.	Washer fi16 z.	4	
24	MZSE-030-001	Pierścień osad. Z 30	Snap ring Z 30	1	
25	MZSZ-006-001	Śruba M 6x 12 kl. 8.8 oc. (82105)	Bolt M 6x 12 cl. 8.8 z. (82105)	1	
26	MZSZ-008-011	Śruba M 8x 12 kl. 8.8 oc. (82105)	Bolt M 8x 12 cl. 8.8 z. (82105)	1	
27	MZSZ-010-010	Śruba M10x 20 kl. 8.8 oc. (82105)	Bolt M10x 20 cl. 8.8 z. (82105)	1	
28	MZSZ-016-030	Śruba M16x 30 kl. 8.8 oc. (82105)	Bolt M16x 30 cl. 8.8 z. (82105)	4	
29	MZZK-008-002	Kołek spręż. fi 8x 40 oc.	Spring-type straight pin fi 8x40	1	

SaMASZ
MASZYNY ROLNICZE I KOMUNALNE
FARM AND MUNICIPAL MACHINERY

0724.06.00.000
Zawieszenie prawe
Suspension - right

Tab. 4

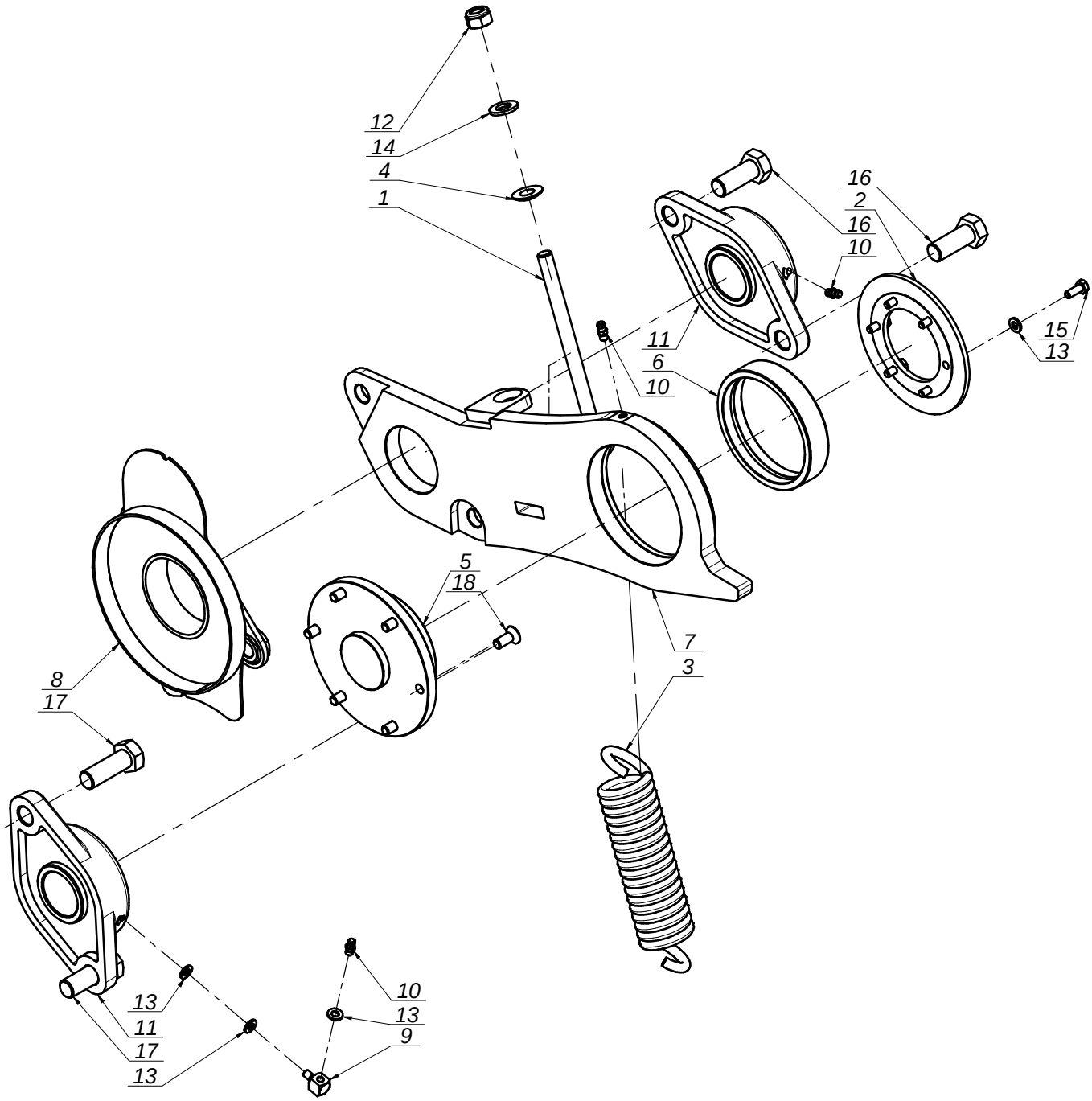

MASZYNY ROLNICZE I KOMUNALNE
FARM AND MUNICIPAL MACHINERY

0724.06.00.000
Zawieszenie prawe
Suspension - right

Tab. 4

L.p. Item	Numer części Part No.	Nazwa części	Description	Ilość Quantity	Uwagi Notes
1	0238.05.04.000	Śruba naciągu	Bolt	1	
2	0238.05.12.000	Zabezpieczenie wahacza	Rocker's protection	1	
3	0238.05.15.000	Sprężyna fi8xfi47x187	Spring fi8xfi47x187	1	
4	0238.05.16.000	Podkładka kulista fi 12	Washer fi 12	1	
5	0238.06.02.000	Piasta fi 140 - wahacza	Hub fi 140 - rocker	1	
6	0724.04.09.000	Tuleja wahacza	Rocker's bush	1	
7	0724.06.01.000	Wahacz prawy górny	Rocker's right	1	
8	0724.06.03.000	Osłona prawa wahacza	Rocker's guard	1	
9	MIHA-006-001	Adapter kątowy 90/M6x1	Adapter 90/M6x1	1	
10	MZIS-000-003	Smarowniczka M6x1	Grease nipple M6x1	3	
11	MZLZ-208-001	Łożysko zespół UCFL 208	Bearing unit UCFL 208	2	
12	MZNS-012-004	Nakrętka M12 kl. 8 oc. samozab.	Nut M12 cl. 8.8 z. self-lock.	1	
13	MZPP-006-001	Podkładka fi 6 oc.	Washer fi 6 z.	9	
14	MZPP-012-002	Podkładka fi12 oc.	Washer fi12 z.	1	-
15	MZSZ-006-005	Śruba M 6x 16 kl. 8.8 oc. (82105)	Bolt M 6x 16 cl. 8.8 z. (82105)	6	
16	MZSZ-016-007	Śruba M16x 40 kl. 8.8 oc. (82105)	Bolt M16x 40 cl. 8.8 z. (82105)	2	
17	MZSZ-16-008	Śruba M16x 45 kl. 8.8 oc. (82105)	Bolt M16x 45 cl. 8.8 z. (82105)	2	
18	MZWB-008-004	Śruba M 8x 20 kl. 8.8 oc. IMB. STOŻ.	Bolt M 8x 20 cl. 8.8 z.	6	

SaMASZ®
MASZYNY ROLNICZE I KOMUNALNE
FARM AND MUNICIPAL MACHINERY

0773.07.00.001
Przekładnia zębata
Gearbox

Tab. 5

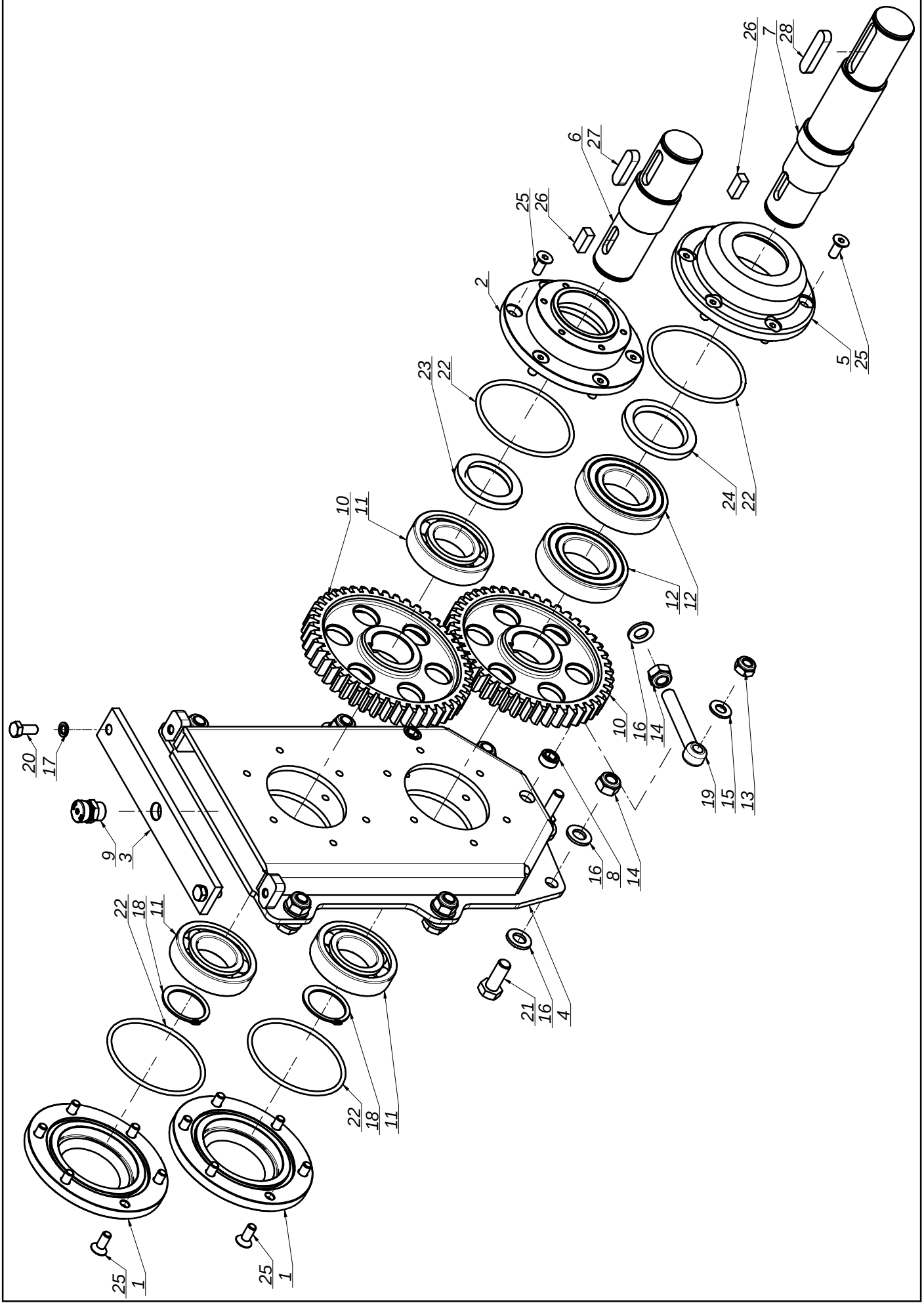

SaMASZ®
MASZYNY ROLNICZE I KOMUNALNE
FARM AND MUNICIPAL MACHINERY

0773.07.00.001
Przekładnia zębata
Gearbox

Tab. 5

L.p. Item	Numer części Part No.	Nazwa części	Description	Ilość Quantity	Uwagi Notes
1	0238.04.02.000	Piasta fi 140 - zamykająca	Hub fi 140	2	
2	0238.04.04.000	Piasta fi 140 - zamykająca górna	Hub fi 140	1	
3	0238.04.08.000	Zamknięcie górnej skrzynki	Closing	1	
4	0724.02.01.000	Skrzynka przekładni	Intersecting axis gear's box	1	
5	0724.02.03.000	Piasta fi 140 - 85	Hub fi 140	1	
6	0773.07.05.001	Wałek górny L=158	Gearbox's shaft	1	
7	0773.07.07.001	Walek dolny L=248	Lower shaft	1	
8	MIHK-001-004	Korek wlewu oleju 3/8" stoż.	Oil plug 3/8"	2	
9	MIIO-000-002	Odpowietrznik 3_8 MOD.33A	Vent 3_8 MOD.33A	1	
10	MIKW-045-000	Koło zębate Z45 fi 40 (0238.04.06.000)	Gear Z45 fi 40	2	
11	MZLZ-008-003	Łożysko 6208	Bearing 6208	3	
12	MZLZ-009-001	Łożysko 6209 2RS	Bearing 6209 2RS	2	
13	MZNS-010-002	Nakrętka M10 kl. 8 oc. samozab.	Nut M10 cl. 8.8 z. self-lock.	1	
14	MZNS-012-004	Nakrętka M12 kl. 8 oc. samozab.	Nut M12 cl. 8.8 z. self-lock.	7	
15	MZPP-010-001	Podkładka fi10 oc.	Washer fi10 z.	1	
16	MZPP-012-002	Podkładka fi12 oc.	Washer fi12 z.	13	-
17	MZPS-008-001	Podkładka spręż. fi 8,2 oc.	Spring washer fi 8.2 z.	2	
18	MZSE-040-001	Pierścień osad. Z 40	Snap ring Z 40	2	
19	MZSO-012-080	Śruba M12x 80 kl. 8.8 oc. Oczkowa	Bolt M12x 80 cl. 8.8 z.	1	
20	MZSZ-008-001	Śruba M 8x 20 kl. 8.8 oc. (82105)	Bolt M 8x 20 cl. 8.8 z. (82105)	2	
21	MZSZ-012-002	Śruba M12x 30 kl. 8.8 oc. (82105)	Bolt M12x 30 cl. 8.8 z. (82105)	6	
22	MZUO-090-001	Oring - 90x4	Oring 90x4	4	
23	MZUS-045-005	Simmering AO - 45x 65 x 7	Simmering AO - 45x 65 x 7	1	
24	MZUS-050-007	Simmering A - 50x 72x 7	Simmering A - 50x 72x 7	1	
25	MZWB-008-004	Śruba M 8x 20 kl. 8.8 oc. IMB. STOŻ.	Bolt M 8x 20 cl. 8.8 z.	24	
26	MZWP-000-002	Wpust B 10x 8x 22	Key B 10x8x22	2	
27	MZWP-012-001	Wpust A 12x 8x 40	Key A 12x 8x 40	1	
28	MZWP-012-050	Wpust A 12x 8x 50	Key A 12x 8x 50	1	

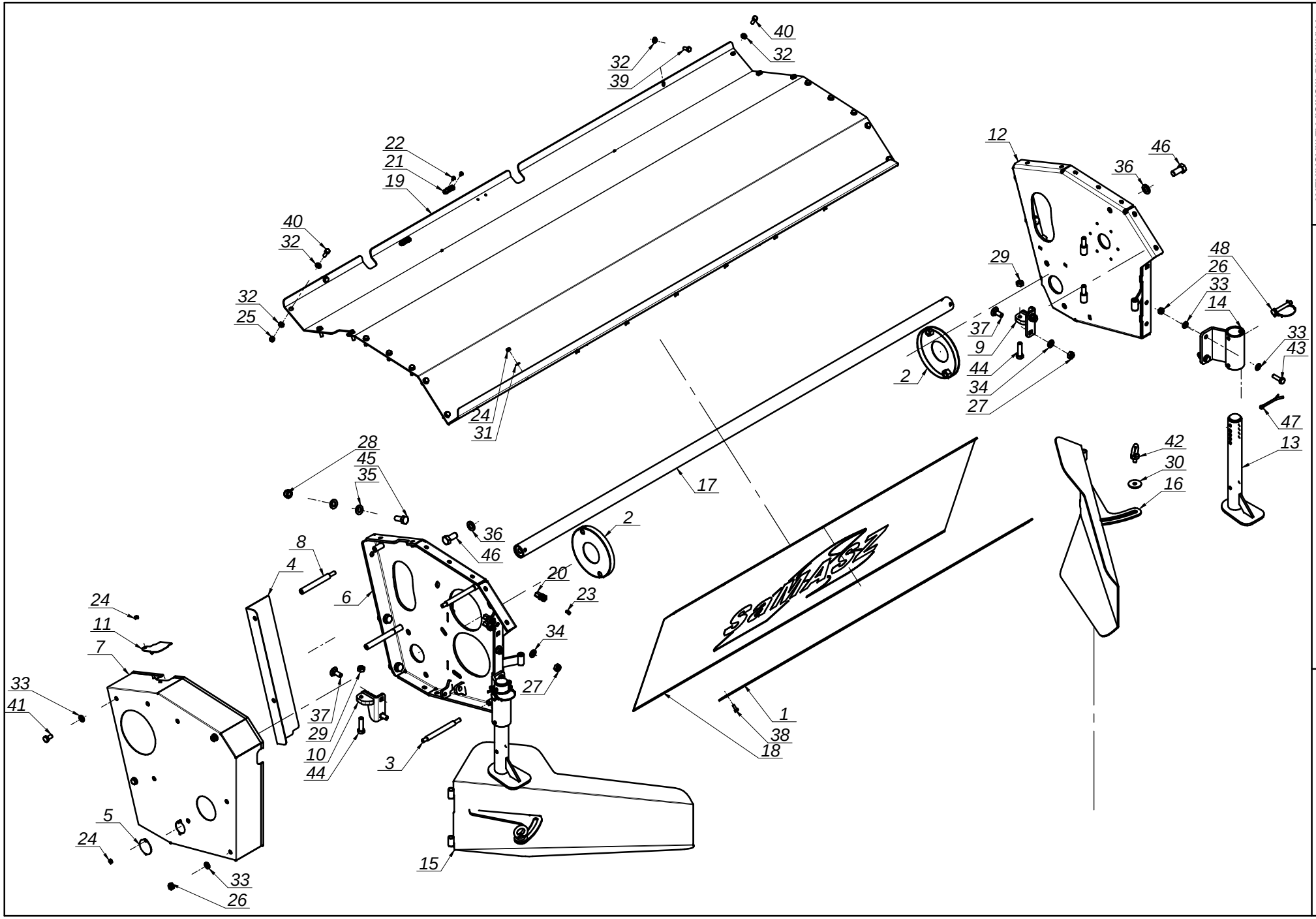

SaMASZ
MASZYNY ROLNICZE I KOMUNALNE
FARM AND MUNICIPAL MACHINERY

0793.01.00.000
Rama nośna
Main frame

Tab. 6

SaMASZ
MASZYNY ROLNICZE I KOMUNALNE
FARM AND MUNICIPAL MACHINERY

0793.01.00.000
Rama nośna
Main frame

Tab. 6

L.p. Item	Numer części Part No.	Nazwa części	Description	Ilość Quantity	Uwagi Notes
1	0238.01.06.000	Listwa docisku	Bar	1	
2	0238.01.08.000	Osłona dolna wału	Shaft's lower guard	2	
3	0238.01.09.000	Szpilka długa	Pin long	2	
4	0238.01.10.003	Wstawka osłony	Safety guard's insert	1	
5	0240.01.25.000	Pokrywka	Masking plate	1	
6	0705.01.01.002	Bok lewy	Side housing left	1	
7	0705.01.06.002	Osłona zewnętrzna przekładni	Gearbox cover - outer	1	
8	0705.01.07.002	Szpilka osłony L-145	Pin L-145	2	
9	0705.01.08.002	Ogranicznik wahacza prawego	Right rocker's stopper	1	
10	0705.01.09.002	Ogranicznik wahacza lewego	Left rocker's stopper	1	
11	0705.01.10.002	Zamknięcie osłony	Bar closure	1	
12	0706.01.01.000	Bok prawy	Side housing right	1	
13	0712.01.14.000	Stopa podporowa	Support leg	2	
14	0728.01.11.000	Wspornik podpory	Bracket	2	
15	0753.01.11.001	Zgarniacz lewy	Swath guide left	1	
16	0753.01.12.001	Zgarniacz prawy	Swath guide right	1	
17	0793.01.01.000	Rura spinająca boki	Tube	1	
18	0793.01.02.000	Osłona brezentowa	Safety curtain	1	
19	0793.01.03.000	Osłona górna - główna	Main cover	1	
20	MIHZ-006-002	Złączka grodziowa z gniazdem M6x1	Connector M6x1	3	
21	MPIU-001-001	Uchwyt obrotowy	Swivel bracket	2	
22	MZIN-000-004	Nit zrywany fi 5 L= 10	Rivet fi5 - L=10	4	
23	MZIS-000-003	Smarowniczka M6x1	Grease nipple M6x1	3	
24	MZNS-006-006	Nakrętka M 6 kl. 8 oc. samozab.	Nut M 6 cl. 8.8 z. self-lock.	9	
25	MZNS-008-006	Nakretka M 8 kl. 8 oc. samozab.	Nut M 8 cl. 8.8 z. self-lock.	16	
26	MZNS-010-002	Nakrętka M10 kl. 8 oc. samozab.	Nut M10 cl. 8.8 z. self-lock.	6	
27	MZNS-012-004	Nakrętka M12 kl. 8 oc. samozab.	Nut M12 cl. 8.8 z. self-lock.	4	
28	MZNS-014-004	Nakrętka M14 kl. 8 oc. samozab.	Nut M14 cl. 8.8 z. self-lock.	6	
29	MZNZ-012-002	Nakrętka M12 kl. 8 oc.	Nut M12 cl. 8.8 z.	2	
30	MZPN-010-040	Podkładka nylonowa 10x40x3	Nylon washer 10x40x3	2	
31	MZPP-006-001	Podkładka fi 6 oc.	Washer fi 6 z.	7	
32	MZPP-008-002	Podkladka fi 8 oc.	Washer fi 8 z.	34	
33	MZPP-010-001	Podkładka fi10 oc.	Washer fi10 z.	12	
34	MZPP-012-002	Podkładka fi12 oc.	Washer fi12 z.	4	-
35	MZPP-014-001	Podkładka fi14 oc.	Washer fi14 z.	12	
36	MZPP-016-001	Podkładka fi16 oc.	Washer fi16 z.	2	
37	MZSP-012-001	Śruba M12x 30 kl. 8.8 oc. PODS.	Bolt M12x 30 cl. 8.8 z. SQUARE-NECK	4	
38	MZSZ-006-005	Śruba M 6x 16 kl. 8.8 oc. (82105)	Bolt M 6x 16 cl. 8.8 z. (82105)	7	
39	MZSZ-008-001	Śruba M 8x 20 kl. 8.8 oc. (82105)	Bolt M 8x 20 cl. 8.8 z. (82105)	2	
40	MZSZ-008-009	Śruba M 8x 25 kl. 8.8 oc. (82105)	Bolt M 8x 25 cl. 8.8 z. (82105)	16	
41	MZSZ-010-010	Śruba M10x 20 kl. 8.8 oc. (82105)	Bolt M10x 20 cl. 8.8 z. (82105)	2	
42	MZSZ-010-022	Śruba M10 z uchem C15 VZ	Eyebolt M10 C15 VZ	2	
43	MZSZ-010-036	Śruba M10x 35 kl. 10.9 oc. (82105)	Bolt M10x 35 cl. 10.9 z. (82105)	4	
44	MZSZ-012-024	Śruba M12x 45 kl. 8.8 oc. (82105)	Bolt M12x 45 cl. 8.8 z. (82105)	2	
45	MZSZ-014-005	Śruba M14x 35 kl. 8.8 oc. (82105)	Bolt M14x 35 cl. 8.8 z. (82105)	6	
46	MZSZ-016-001	Śruba M16x 35 kl. 8.8 oc. (82105)	Bolt M16x 35 cl. 8.8 z. (82105)	2	
47	MZZZ-006-002	Zawleczka 6,3x70 oc.	Cotter pin S - Zn - 6,3x70	2	
48	MZZZ-010-000	Zawleczka 10x70 oc. - do rur	Cotter pin 10x70 z. - for tubes	2	

SaMASZ®
MASZYNY ROLNICZE I KOMUNALNE
FARM AND MUNICIPAL MACHINERY

0793.02.00.000
Wał górny kpl.
Upper shaft

Tab. 7

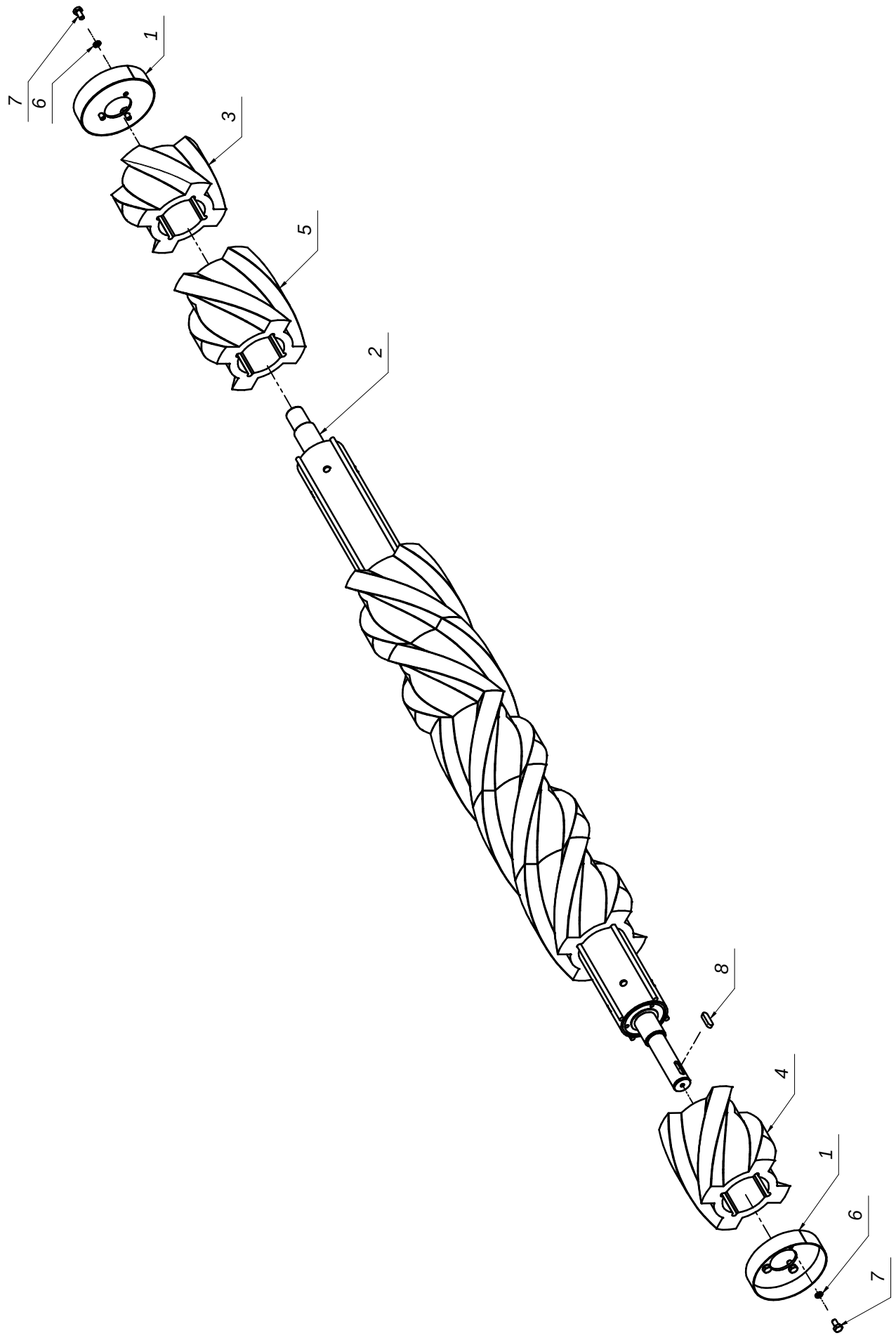

MASZYNY ROLNICZE I KOMUNALNE
FARM AND MUNICIPAL MACHINERY

0793.02.00.000
Wał górny kpl.
Upper shaft

Tab. 7

L.p. Item	Numer części Part No.	Nazwa części	Description	Ilość Quantity	Uwagi Notes
1	0238.02.02.000	Osłona wału	Shaft's guard	2	
2	0793.02.01.000	Wał górny spawany	Upper shaft welded	1	
3	0793.02.03.000	Walec fi 220 - lewoskrętny skrócony	Rubber roller fi 220 left turn - short	1	MIGW-000-008
4	MIGW-000-007	Walec fi 220 prawoskrętny	Roller fi 220 right turn	4	
5	MIGW-000-008	Walec fi 220 lewoskrętny	Roller fi 220 left turn	3	
6	MZPS-010-003	Podkladka sprez. fi10,2 oc.	Spring washer fi10.2 z.	6	-
7	MZSZ-010-010	Śruba M10x 20 kl. 8.8 oc. (82105)	Bolt M10x 20 cl. 8.8 z. (82105)	6	
8	MZWP-012-001	Wpust A 12x 8x 40	Key A 12x 8x 40	1	

SaMASZ®
MASZYNY ROLNICZE I KOMUNALNE
FARM AND MUNICIPAL MACHINERY

0793.03.00.000
Wał dolny kpl.
Lower shaft

Tab. 8

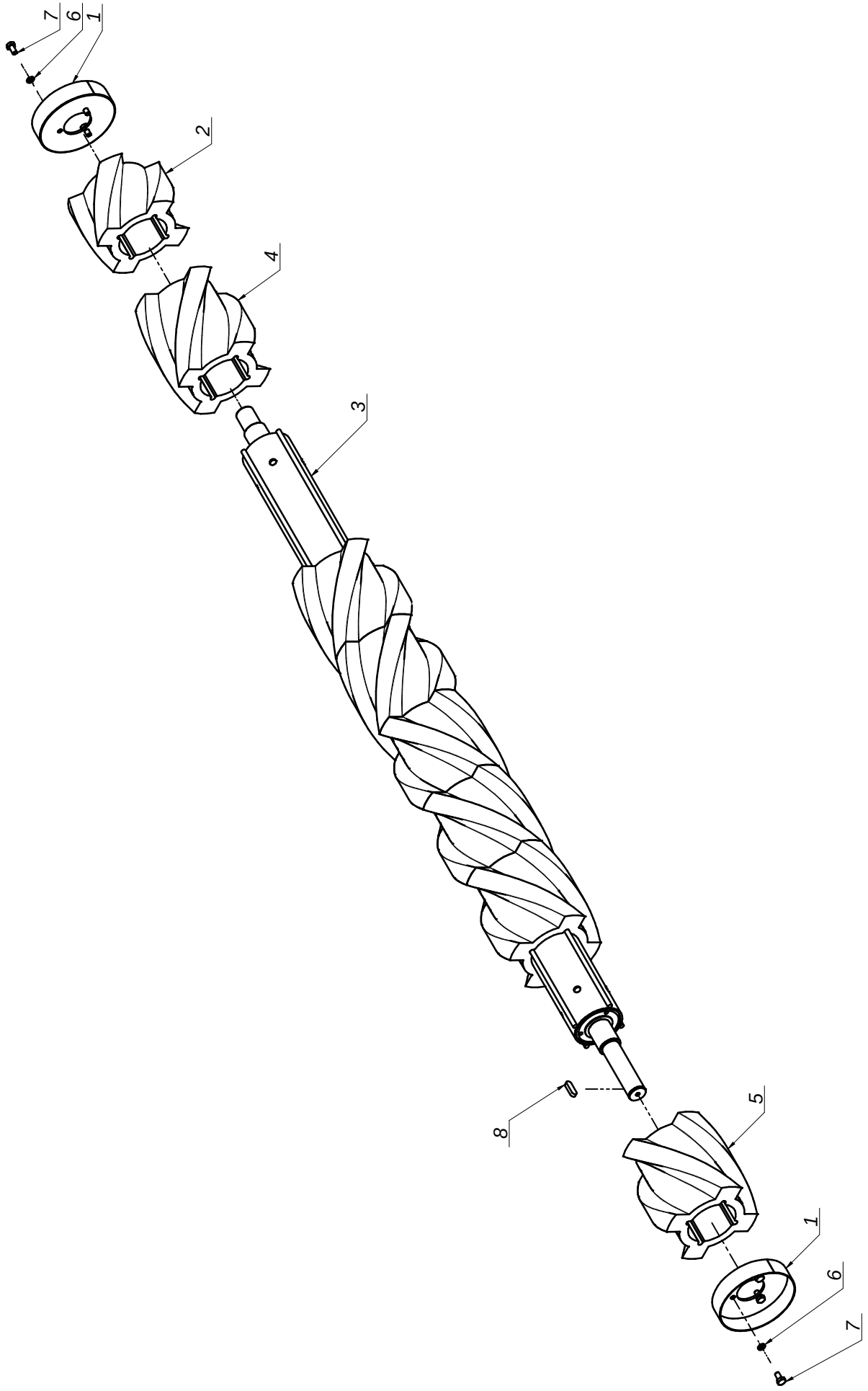

MASZYNY ROLNICZE I KOMUNALNE
FARM AND MUNICIPAL MACHINERY

0793.03.00.000
Wał dolny kpl.
Lower shaft

Tab. 8

L.p. Item	Numer części Part No.	Nazwa części	Description	Ilość Quantity	Uwagi Notes
1	0238.02.02.000	Osłona wału	Shaft's guard	2	
2	0732.02.04.001	Walec fi 220 prawoskrętny krótki	Rubber roller fi 220 right turn - short	1	MIGW-000-007
3	0793.03.01.000	Wał dolny spawany - końcówka fi 40	Lower shaft welded	1	
4	MIGW-000-007	Walec fi 220 prawoskrętny	Roller fi 220 right turn	3	
5	MIGW-000-008	Walec fi 220 lewoskrętny	Roller fi 220 left turn	4	
6	MZPS-010-003	Podkladka sprez. fi10,2 oc.	Spring washer fi10.2 z.	6	-
7	MZSZ-010-010	Śruba M10x 20 kl. 8.8 oc. (82105)	Bolt M10x 20 cl. 8.8 z. (82105)	6	
8	MZWP-012-001	Wpust A 12x 8x 40	Key A 12x 8x 40	1	