SAMASZ Sp. z o.o.
Poland, 15-161 Białystok, ul.Trawiasta 15

Rok założenia - 1984

NIP 966-15-92-976
centrala +48 85 664-70-31
fax + 48 85 664-70-41
e-mail: samasz@samasz.pl
www.samasz.pl

Katalog części

SPULCHNIACZ LEWY
D 341 SL - 3,40 m (723)

Przystosowany do pracy z kosiarką:
- KDD 941 S (617)
- KDD 941 S H (621)

Białystok 2012.09.06
Wydanie 001

K723PL001

SaMASZ	Nazwa tabeli: D 341 SL	Nr. tabeli: 2 **Tab. 1**

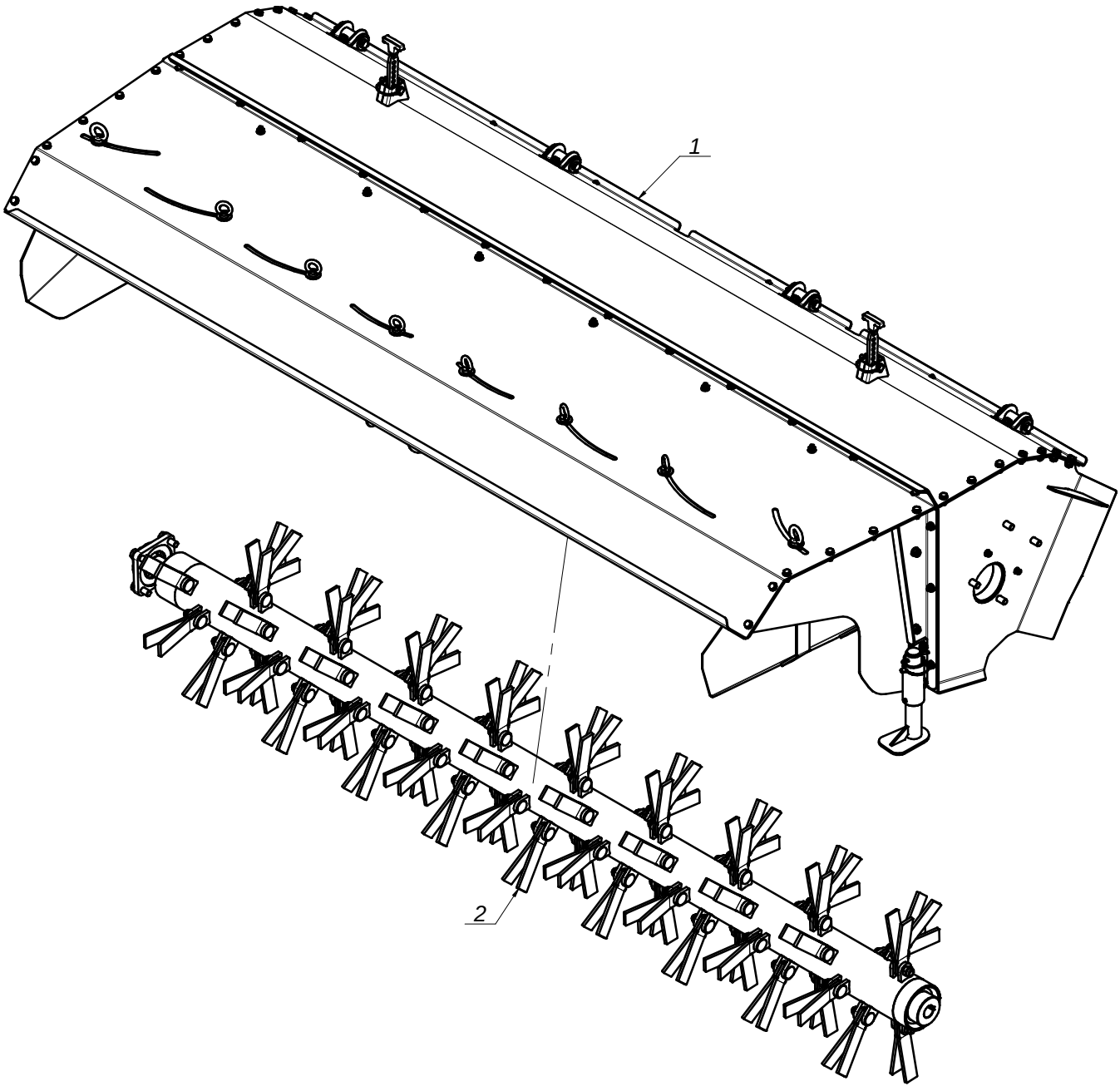

SaMASZ	Nazwa tabeli: D 341 SL	Nr. tabeli: **Tab. 1**	3

L.P.	Części SaMASZ	Części handlowe	Nazwa części	Liczba sztuk	Uwagi
1	723.02.00.00/1		Obudowa spulchniacza lewa	1	
2	730.02.00.00/1		Wał bijakowy lewy	1	

SaMASZ	Nazwa tabeli: Obudowa spulchniacza lewa	Nr. tabeli: **Tab. 2**	4

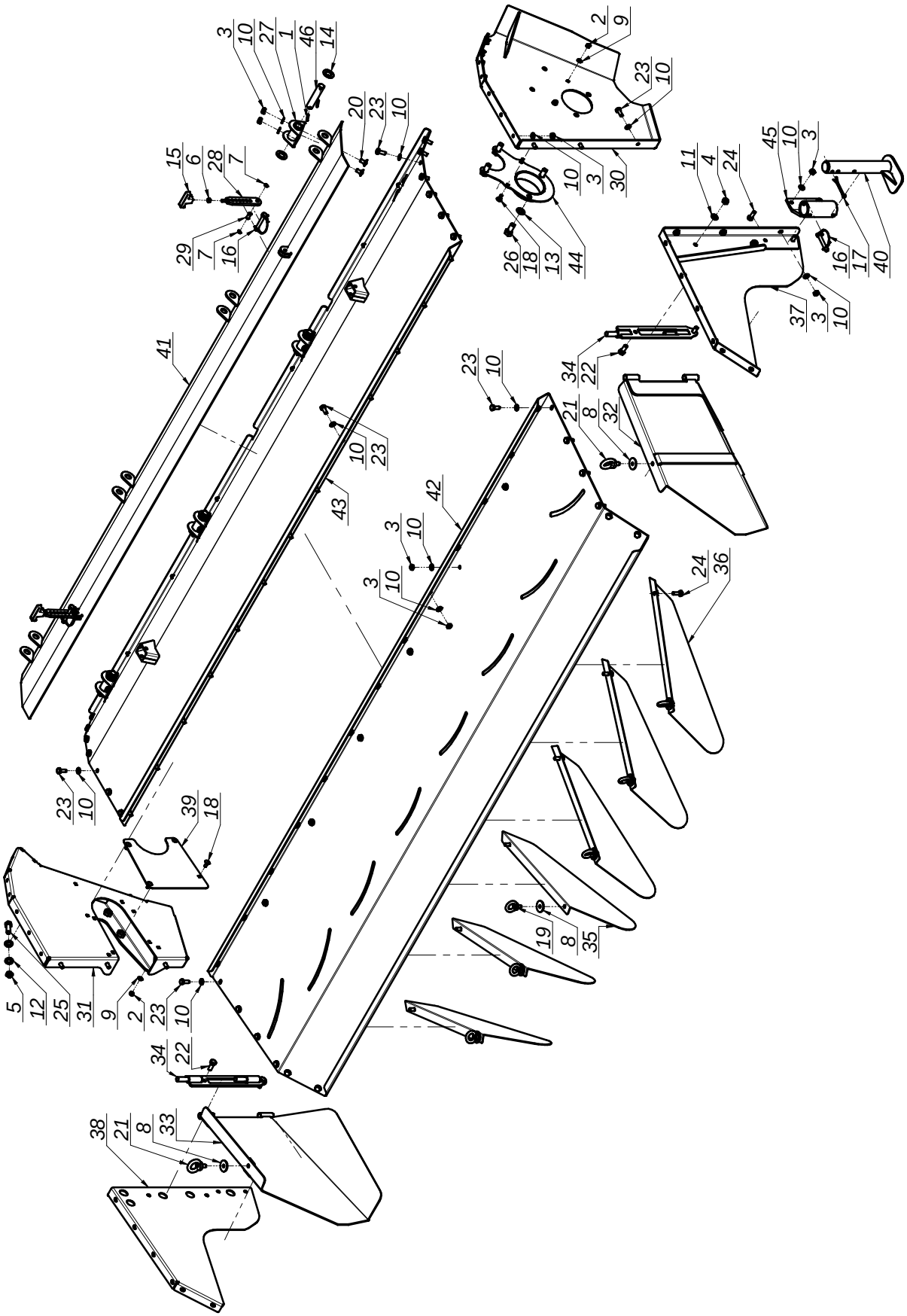

SaMASZ

Nazwa tabeli:

Obudowa spulchniacza lewa

Nr. tabeli: 5

Tab. 2

L.P.	Części SaMASZ	Części handlowe	Nazwa części	Liczba sztuk	Uwagi
1		MZZK-005-006	Kołek sprę**ż**. fi 5x36 nierdz.	8	
2		MZNS-008-006	Nakrętka 6-kt. - M 8 samozab. kl. 8 oc.	6	
3		MZNS-010-002	Nakrętka 6-kt. - M10 samozab. kl.8 oc.	61	
4		MZNS-012-004	Nakrętka 6-kt. - M12 samozab. kl. 8 oc.	4	
5		MZNS-014-004	Nakrętka 6-kt. - M14 samozab. kl. 8 oc.	4	
6		MZNZ-008-002	Nakrętka 6-kt. - M8 kl.8 cz.	2	
7		MZSE-010-000	Pierścień osad. Z10	4	
8		MZPN-010-040	Podkładka nylonowa 10,5x40x3	8	
9		MZPP-008-002	Podkładka pł. fi 8 oc.	6	
10		MZPP-010-001	Podkładka pł. fi 10 oc.	106	
11		MZPP-012-002	Podkładka pł. fi 12 oc.	4	
12		MZPP-014-001	Podkładka pł. fi 14 oc.	8	
13		MZPP-016-001	Podkładka pł. fi 16 oc.	4	
14		MZPP-022-001	Podkładka pł. fi 22 oc.	8	
15		MZNR-008-001	Rękoje**ść** eliptyczna M8	2	
16		MZZZ-010-000	Zawleczka 10x70 (do rur)	3	
17		MZZZ-006-002	Zawleczka S - Zn - 6,3x70	1	
18		MZSP-008-001	Śruba M 8x20 OC.PODS. 8.8	6	
19		MZSZ-010-022	Śruba M10 z uchem C15 VZ	6	
20		MZSP-010-017	Śruba M10x20 kl.8.8 oc.z łb.grzyb.z pods.	8	
21		MZSZ-012-580	Śruba M12 z uchem C15 VZ	2	
22		MZSZ-012-002	Śruba M12x30 kl. 8.8 oc.	4	
23		MZSZ-010-001	Śruba z łb. 6-kt. M10x25 kl. 8.8 oc.	45	
24		MZSZ-010-005	Śruba z łb. 6-kt. M10x30 kl.8.8 oc.	8	
25		MZSZ-014-003	Śruba z łb. 6-kt. M14x40 kl. 8.8 oc.	4	
26		MZSZ-016-001	Śruba z łb. 6-kt. M16x35 kl. 8.8 oc.	4	
27	280.01.14.00/3		Zawias przysłony	4	
28	280.01.16.00/3		Dźwignia regulacyjna	2	
29	280.01.17.00/3		Sworzeń fi 10 L=24	2	
30	702.02.13.00/1		Bok prawy	1	
31	702.02.14.00/1		Bok lewy	1	
32	703.02.02.00		Zgarniacz prawy	1	
33	703.02.03.00		Zgarniacz lewy	1	
34	703.02.04.00		Zawias zgarniacza	2	
35	703.02.05.00		Kierownica prawa	3	
36	703.02.06.00		Kierownica lewa	3	
37	703.02.07.00		Wspornik prawy	1	
38	703.02.08.00		Wspornik lewy	1	
39	703.02.10.00		Osłona wału	1	
40	703.02.12.00		Stopa podporowa	1	
41	722.02.09.00		Przysłona ryflowana	1	
42	722.02.11.00		Osłona górna II	1	
43	723.02.01.00/1		Płaszcz przedni lewy	1	
44	731.01.05.00		Osłona sprzęgła	1	
45	731.01.07.00		Wspornik podpory	1	
46	SO.22.00.105		Sworzeń fi.22 L-105	4	

SaMASZ	Nazwa tabeli: Wał bijakowy lewy	Nr. tabeli: **Tab. 3**	6

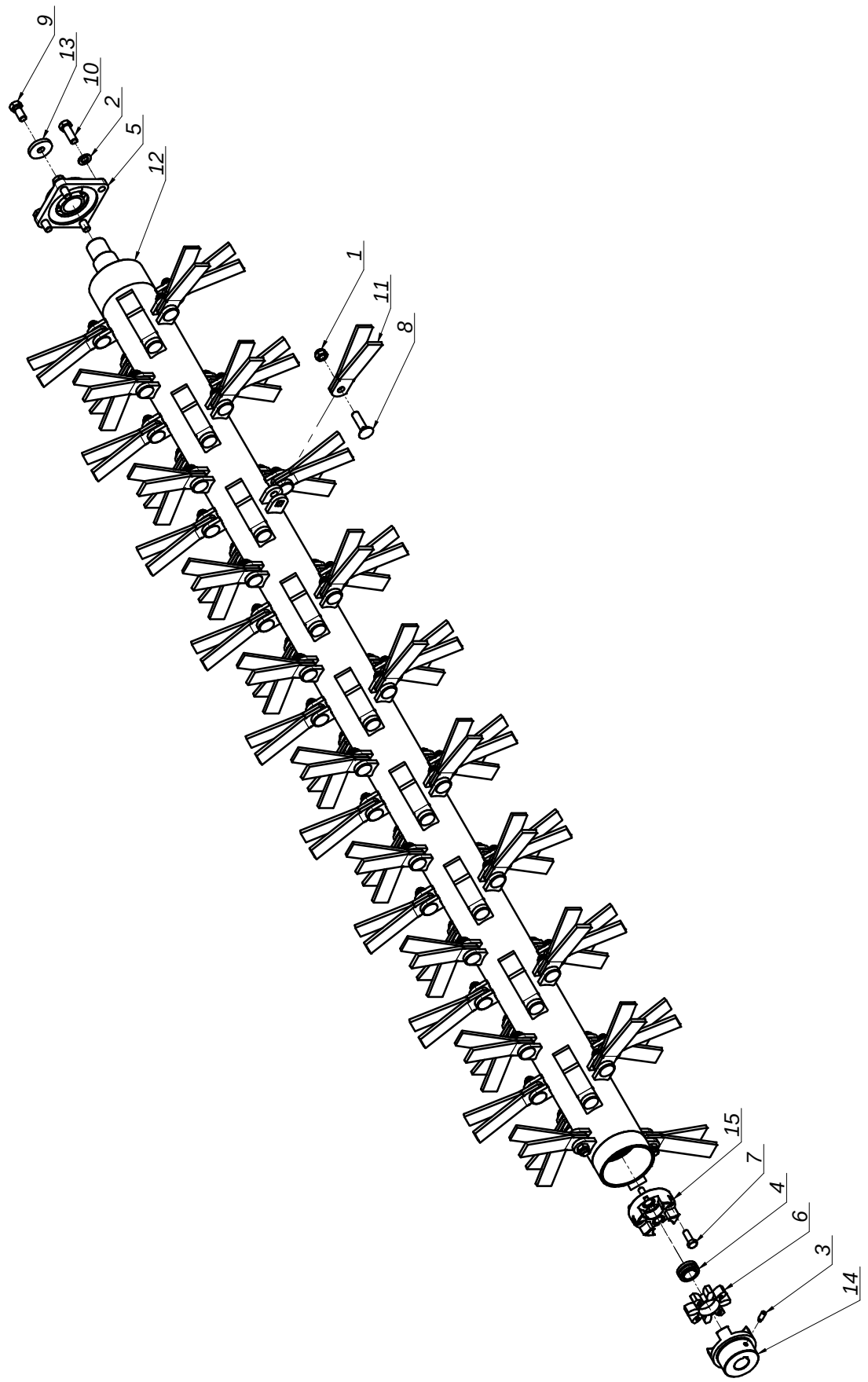

SaMASZ	Nazwa tabeli: Wał bijakowy lewy	Nr. tabeli: Tab. 3	7

L.P.	Części SaMASZ	Części handlowe	Nazwa części	Liczba sztuk	Uwagi
1		MZNS-016-005	Nakrętka 6-kt. - M16 samozab. kl. 8 oc.	72	
2		MZPP-016-002	Podkładka pł. fi 16	4	
3		MZWD-010-025	Wkręt dociskowy M10x25	1	
4		MZLZ-030-000	Łożysko przegubowe GE 30 ES 2RS	1	
5		MZLŻ-000-004	Łożysko zespół UCF 209	1	
6		MISS-048-001	Łącznik 64 SH D-F	1	
7		MZSZ-012-046	Śruba M12x35 kl. 10.9 oc.	4	
8		MZSP-016-063	Śruba spec. M16x60 kl. 10.9 oc. z łbem grzyb. z podsadzeniem	72	
9		MZSZ-016-001	Śruba z łb. 6-kt. M16x35 kl. 8.8 oc.	1	
10		MZSZ-16-008	Śruba z łb. 6-kt. M16x45 kl. 8.8 oc	4	
11	240.02.03.00/1		Bijak spawany	72	
12	730.02.01.00/1		Wał spulchniacza - lewy	1	
13	731.02.03.00		Podkładka zabezpieczająca	1	
14	731.02.04.01	MISS-000-048	Sprzęgło rotex 48 I	1	
15	731.02.04.02	MISS-000-048	Sprzęgło rotex 48 II	1	