SaMASZ Sp. z o.o.
ul. Trawiasta 15
15-161 Białystok - Poland

Rok założenia / Established in - 1984

MASZYNY ROLNICZE I KOMUNALNE
FARM AND MUNICIPAL MACHINERY

centrala / phone +48 85 664-70-31
fax +48 85 664-70-41
e-mail: samasz@samasz.pl / export@samasz.com
www.samasz.pl / www.samasz.com

Katalog części / Spare parts list

SPULCHNIACZ PRAWY
TINE CONDITIONER - RIGHT
D 341 SP - 3,40 m / 11'2" (0722)

przystosowany do pracy / designed for:
- KDD 941 S (0617)
- KDD 941 SH (0621)
- KDDR 941 S (0510)
- KDDR 941 SH (0512)

Wersja / Edition: 2

Nr seryjny / Serial no.

Białystok 2017.02.21

K0722PLEN002

SaMASZ®
MASZYNY ROLNICZE I KOMUNALNE
FARM AND MUNICIPAL MACHINERY

0722.00.00.002
Spulchniacz prawy D 341 SP
Tine conditioner right D 341 SP

Tab. 1

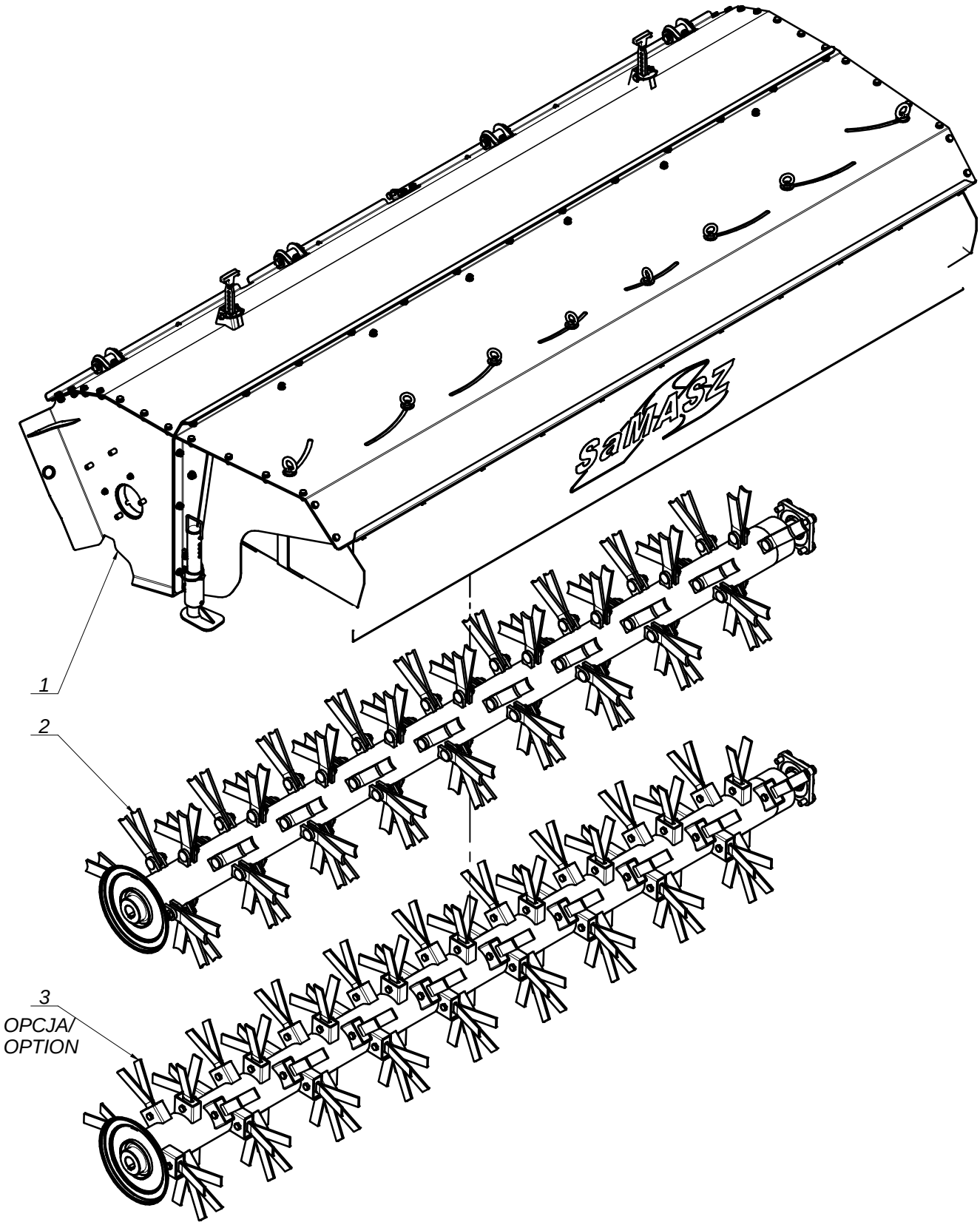

MASZYNY ROLNICZE I KOMUNALNE
FARM AND MUNICIPAL MACHINERY

0722.00.00.002
Spulchniacz prawy D 341 SP
Tine conditioner right D 341 SP

Tab. 1

L.p. Item	Numer części Part No.	Nazwa części	Description	Ilość Quantity	Uwagi Notes
1	0722.02.00.002	Obudowa spulchniacza prawa	Conditioner body	1	
2	0731.02.00.002	Wał bijakowy prawy	Tine shaft with loose tines, loose mounting	1	
3	0731.03.00.002	Wał prawy - sztywne bijaki	Tine shaft with steel tines, fixed mounting	1	Opcja / Option

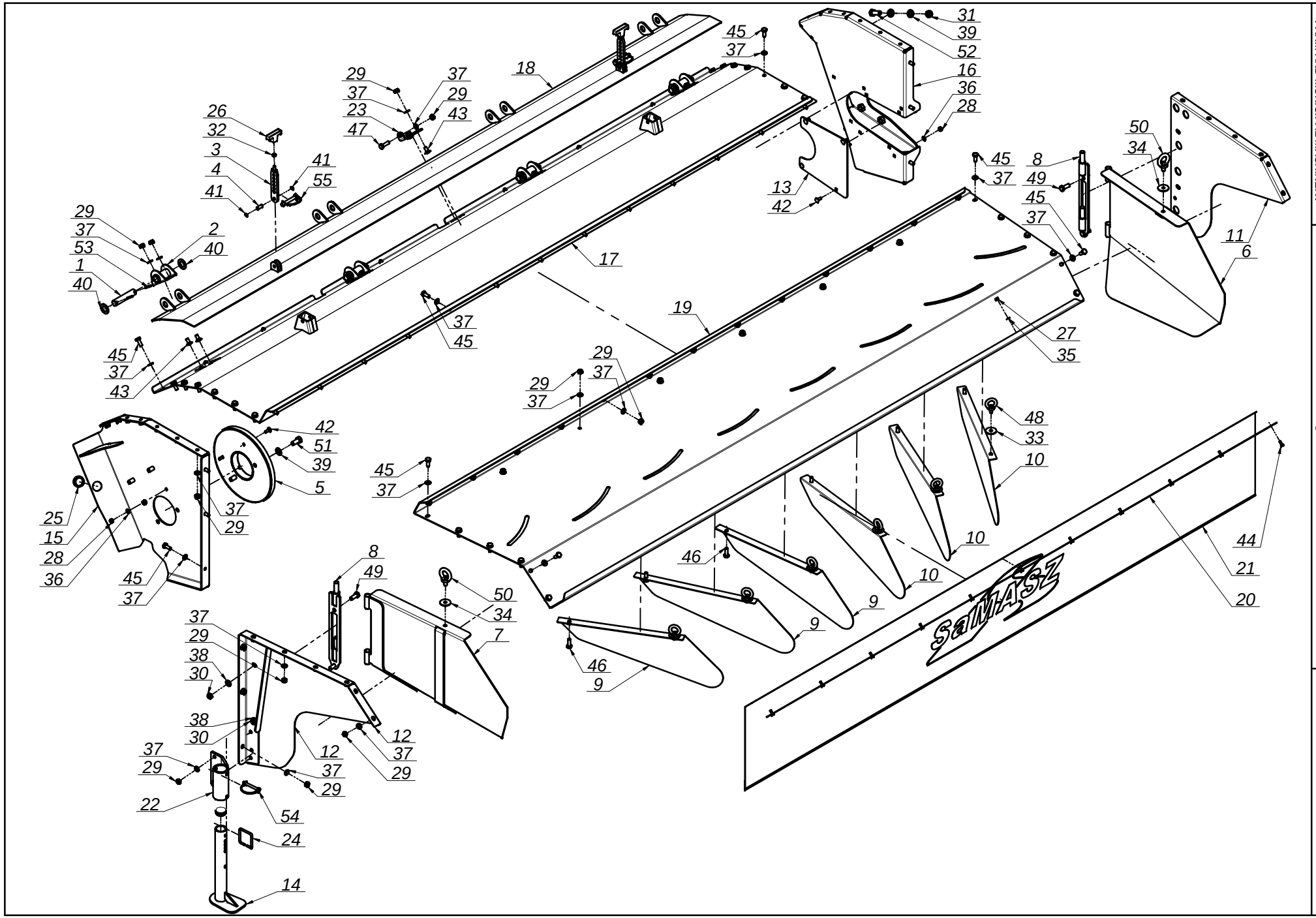

MASZYNY ROLNICZE I KOMUNALNE
FARM AND MUNICIPAL MACHINERY

0722.02.00.002
Obudowa spulchniacza prawa
Conditioner body

Tab. 2

SaMASZ®
MASZYNY ROLNICZE I KOMUNALNE
FARM AND MUNICIPAL MACHINERY

0722.02.00.002
Obudowa spulchniacza prawa
Conditioner body

Tab. 2

L.p. Item	Numer części Part No.	Nazwa części	Description	Ilość Quantity	Uwagi Notes
1	00SO.22.00.105	Sworzeń fi.22 L=105 (SO.22.00.105)	Pin fi22 L=105	4	
2	0280.01.14.003	Zawias przysłony	Guard hinge	4	
3	0280.01.16.003	Dźwignia regulacyjna	Adjusting lever	2	
4	0280.01.17.003	Sworzeń fi 10 L=24	Bolt fi 10 L=24	2	
5	0690.02.10.001	Osłona sprzęgła	Clutch guard	1	
6	0703.02.02.000	Zgarniacz prawy	Swath guide R	1	
7	0703.02.03.000	Zgarniacz lewy	Swath guide L	1	
8	0703.02.04.000	Zawias zgarniacza	Swath guide hinge	2	
9	0703.02.05.000	Kierownica prawa	Swath guide - right	3	
10	0703.02.06.000	Kierownica lewa	Swath guide - left	3	
11	0703.02.07.000	Wspornik prawy	Guard right	1	
12	0703.02.08.000	Wspornik lewy	Guard left	1	
13	0703.02.10.000	Osłona wału	Shaft cover	1	
14	0703.02.12.000	Stopa podporowa	Support stand	1	
15	0703.02.13.001	Bok lewy	Side left	1	
16	0703.02.14.001	Bok prawy	Side right	1	
17	0722.02.01.001	Płaszcz przedni prawy	Plate - front	1	
18	0722.02.09.000	Przysłona ryflowana	Baffle plate	1	
19	0722.02.11.000	Osłona górna II	Guard - upper II	1	
20	0722.02.19.002	Listwa dociskowa	Push bar	1	
21	0722.02.20.002	Osłona brezentowa	Safety curtain	1	
22	0731.01.07.000	Wspornik podpory	Support stand housing	1	
23	0731.01.12.001	Wspornik płaszcza	Bracket	1	
24	1006.07.09.000	Rączka druciana	Rod fi6 - L=218	1	
25	MITZ-040-000	Zaślepka plastik ok 40x1 - 111067	Plug plastic 40x1 round	2	
26	MZNR-008-001	Rękojeść eliptyczna M8	Handle	2	
27	MZNS-006-006	Nakrętka M 6 kl. 8 oc. samozab.	Nut M 6 cl. 8 z. self-lock.	11	
28	MZNS-008-006	Nakretka M 8 kl. 8 oc. samozab.	Nut M 8 cl. 8 z. self-lock.	6	
29	MZNS-010-002	Nakrętka M10 kl. 8 oc. samozab.	Nut M10 cl. 8 z. self-lock.	64	
30	MZNS-012-004	Nakrętka M12 kl. 8 oc. samozab.	Nut M12 cl. 8 z. self-lock.	4	
31	MZNS-014-004	Nakrętka M14 kl. 8 oc. samozab.	Nut M14 cl. 8 z. self-lock.	4	
32	MZNZ-008-001	Nakrętka M 8 kl. 8 oc.	Nut M 8 cl. 8.8 z.	2	
33	MZPN-010-040	Podkładka nylonowa 10x40x3	Nylon washer 10x40x3	6	
34	MZPN-010-040	Podkładka nylonowa 10x40x3	Nylon washer 10x40x3	2	
35	MZPP-006-001	Podkładka fi 6 oc.	Washer fi 6 z.	11	
36	MZPP-008-002	Podkladka fi 8 oc.	Washer fi 8 z.	6	
37	MZPP-010-001	Podkładka fi10 oc.	Washer fi10 z.	109	
38	MZPP-012-002	Podkładka fi12 oc.	Washer fi12 z.	4	
39	MZPP-014-001	Podkładka fi14 oc.	Washer fi14 z.	12	
40	MZPP-022-001	Podkładka fi22 oc.	Washer fi22 z.	8	
41	MZSE-010-000	Pierścień osad. Z 10	Circlip Z 10	4	
42	MZSP-008-001	Śruba M 8x 20 kl. 8.8 oc. PODS.	Bolt M 8x20 cl. 8.8 z. sq.-neck	6	
43	MZSP-010-017	Śruba M10x 20 kl. 8.8 oc. PODS. NISKIE	Bolt M10x 20 cl. 8.8 z.	10	
44	MZSZ-006-005	Śruba M 6x 16 kl. 8.8 oc. (82105)	Bolt M 6x 16 cl. 8.8 z. (82105)	11	
45	MZSZ-010-001	Śruba M10x 25 kl. 8.8 oc. (82105)	Bolt M10x 25 cl. 8.8 z.	45	
46	MZSZ-010-005	Śruba M10x 30 kl. 8.8 oc. (82105)	Bolt M10x 30 cl. 8.8 z. (82105)	8	
47	MZSZ-010-008	Śruba M10x 35 kl. 8.8 oc. (82105)	Bolt M10x 35 cl. 8.8 z. (82105)	1	
48	MZSZ-010-022	Śruba M10 z uchem C15 VZ	Eyebolt M10 C15 VZ	6	
49	MZSZ-012-002	Śruba M12x 30 kl. 8.8 oc. (82105)	Bolt M12x 30 cl. 8.8 z.	4	
50	MZSZ-012-580	Śruba M12 z uchem C15 VZ	Eyebolt M12 C15 VZ	2	
51	MZSZ-014-001	Śruba M14x 30 kl. 8.8 oc. (82105)	Bolt M14x30 cl. 8.8 z.	4	
52	MZSZ-014-003	Śruba M14x 40 kl. 8.8 oc. (82105)	Bolt M14x 40 cl. 8.8 z. (82105)	4	
53	MZZK-005-006	Kołek spręż. fi 5x 36 nierdz.	Spring pin fi 5x36 stainless steel	8	
54	MZZZ-008-045	Zawleczka 8x70 oc. - do rur	Cotter pin 8x70 z. tube	1	
55	MZZZ-010-000	Zawleczka 10x70 oc. - do rur	Cotter pin 10x70 z. - for tubes	2	

SaMASZ®
MASZYNY ROLNICZE I KOMUNALNE
FARM AND MUNICIPAL MACHINERY

0731.02.00.002
Wał bijakowy prawy
Tine shaft with loose tines, loose mounting

Tab. 3

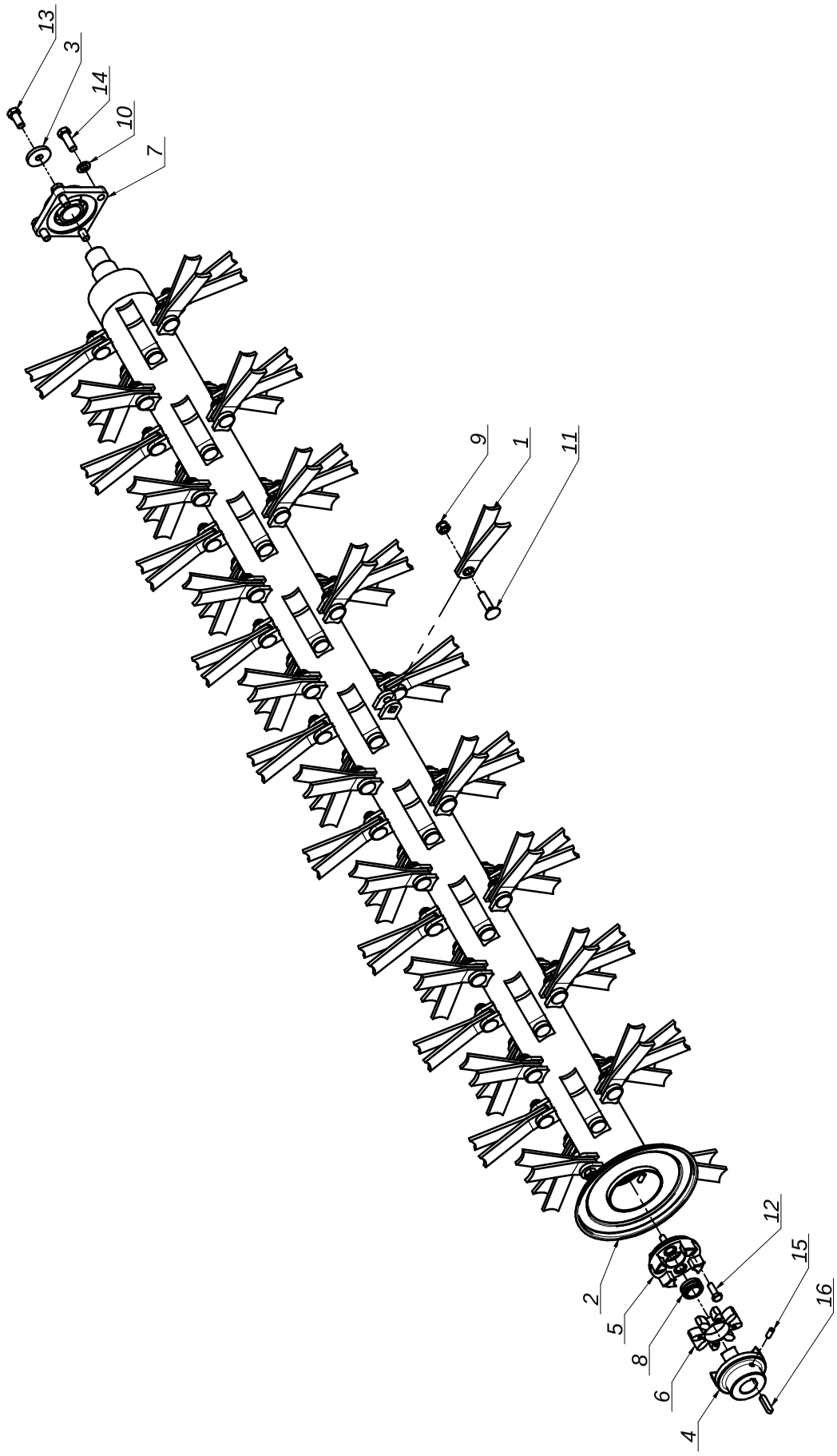

MASZYNY ROLNICZE I KOMUNALNE
FARM AND MUNICIPAL MACHINERY

0731.02.00.002
Wał bijakowy prawy
Tine shaft with loose tines, loose mounting

Tab. 3

L.p. Item	Numer części Part No.	Nazwa części	Description	Ilość Quantity	Uwagi Notes
1	0240.02.03.004	Bijak spawany	Welded flail	72	
2	0731.02.01.002	Wał spulchniacza prawy	Tine shaft - right	1	
3	0731.02.03.000	Podkładka zabezpieczająca	Safety washer	1	
4	0731.02.05.002	Rotex 55 - przekładnia	Rotex 55 - gearbox	1	
5	0731.02.06.002	Rotex 55 - wał	Rotex 55 - shaft	1	
6	MISS-055-002	Łącznik - Rotex 55 - 64 Sh D-F	Clutch insert	1	
7	MZLZ-000-004	Łożysko zespół UCF 209	Bearing unit UCF 209	1	
8	MZLZ-030-000	Łożysko przegubowe GE 30 ES 2RS	Joint bearing GE 30 ES 2RS	2	
9	MZNS-016-005	Nakrętka M16 kl. 8 oc. samozab.	Nut M16 cl. 8 z. self-lock.	72	
10	MZPP-016-001	Podkładka fi16 oc.	Washer fi16 z.	4	
11	MZSS-016-000	Śruba specjalna M16x 60 kl. 12.9 oc. PODS.	Bolt M16x 60 cl. 10.9	72	
12	MZSZ-012-046	Śruba M12x 35 kl. 10.9 oc. (82105)	Bolt M12x 35 cl. 10.9 z. (82105)	4	
13	MZSZ-016-001	Śruba M16x 35 kl. 8.8 oc. (82105)	Bolt M16x 35 cl. 8.8 z. (82105)	1	
14	MZSZ-016-008	Śruba M16x 45 kl. 8.8 oc. (82105)	Bolt M16x 45 cl. 8.8 z. (82105)	4	
15	MZWD-010-025	Wkręt dociskowy M10x25 - 82315	Bolt special M10x25	2	
16	MZWP-012-050	Wpust A 12x 8x 50	Key A 12x 8x 50	1	

SaMASZ®
MASZYNY ROLNICZE I KOMUNALNE
FARM AND MUNICIPAL MACHINERY

0731.03.00.002
Wał prawy - sztywne bijaki
Tine shaft with steel tines, fixed mounting

Tab. 4

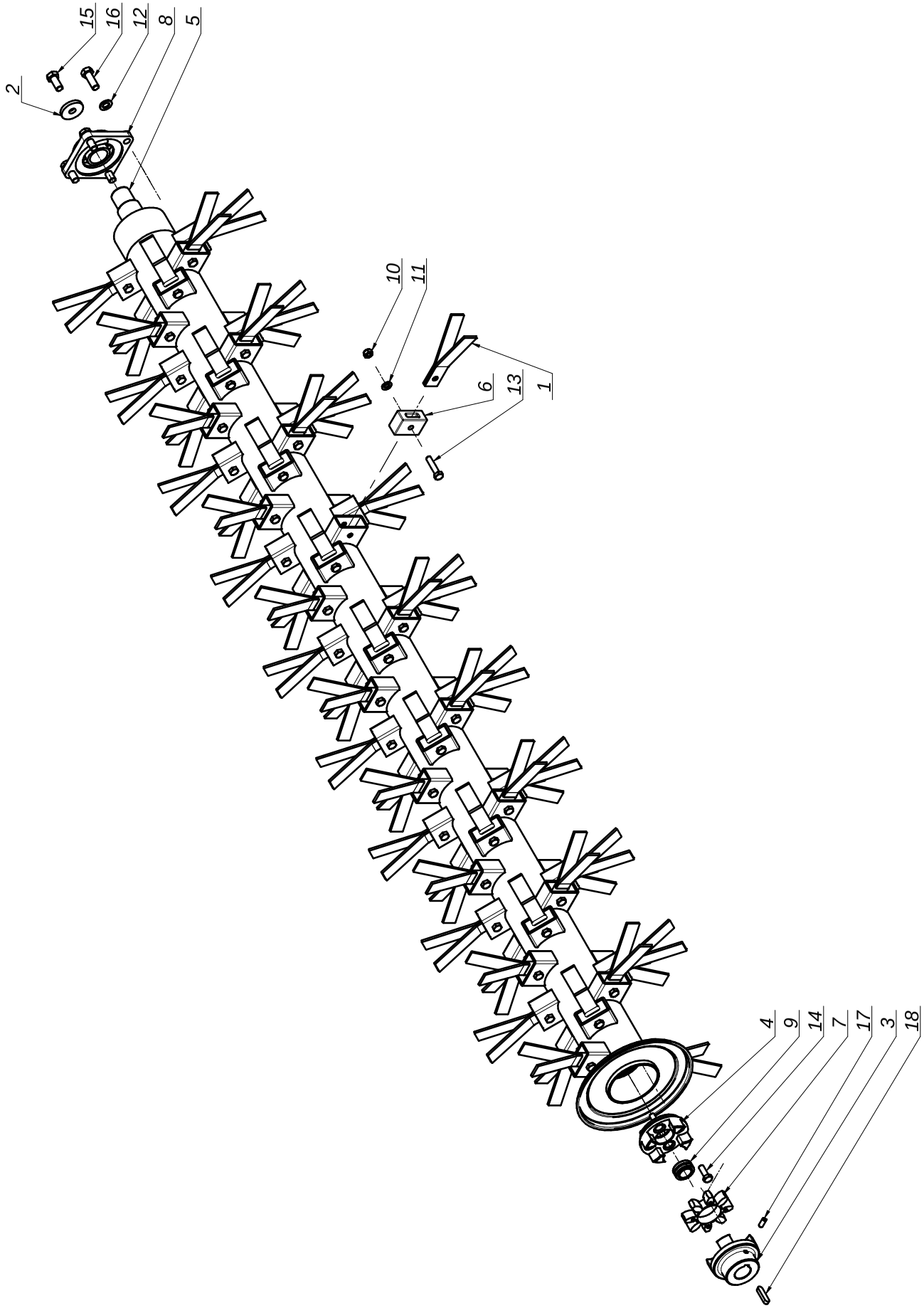

SaMASZ®
MASZYNY ROLNICZE I KOMUNALNE
FARM AND MUNICIPAL MACHINERY

0731.03.00.002
Wał prawy - sztywne bijaki
Tine shaft with steel tines, fixed mounting

Tab. 4

L.p. Item	Numer części Part No.	Nazwa części	Description	Ilość Quantity	Uwagi Notes
1	0240.02.03.000	Bijak spawany	Welded flail	72	
2	0731.02.03.000	Podkładka zabezpieczająca	Safety washer	1	
3	0731.02.05.002	Rotex 55 - przekładnia	Rotex 55 - gearbox	1	
4	0731.02.06.002	Rotex 55 - wał	Rotex 55 - shaft	1	
5	0731.03.01.002	Wał spulchniacza prawy	Tine shaft - right	1	
6	MIGW-000-033	Wkładka bijaka stalowego 32x70x50 (0240.02.02.000)	Flail insert 32x70x50	72	
7	MISS-055-002	Łącznik - Rotex 55 - 64 Sh D-F	Connector - Rotex 55 - 64 Sh D-F	1	
8	MZLZ-000-004	Łożysko zespół UCF 209	Bearing unit UCF 209	1	
9	MZLZ-030-000	Łożysko przegubowe GE 30 ES 2RS	Joint bearing GE 30 ES 2RS	1	
10	MZNS-012-004	Nakrętka M12 kl. 8 oc. samozab.	Nut M12 cl. 8 z. self-lock.	72	
11	MZPP-012-002	Podkładka fi12 oc.	Washer fi12 z.	72	
12	MZPP-016-001	Podkładka fi16 oc.	Washer fi16 z.	4	
13	MZSI-012-018	Śruba M12x 55 kl. 8.8 oc. (82101)	Bolt M12x 55 cl. 8.8 z. (82101)	72	
14	MZSZ-012-046	Śruba M12x 35 kl. 10.9 oc. (82105)	Bolt M12x 35 cl. 10.9 z. (82105)	4	
15	MZSZ-016-001	Śruba M16x 35 kl. 8.8 oc. (82105)	Bolt M16x 35 cl. 8.8 z. (82105)	1	
16	MZSZ-016-008	Śruba M16x 45 kl. 8.8 oc. (82105)	Bolt M16x 45 cl. 8.8 z. (82105)	4	
17	MZWD-010-025	Wkręt dociskowy M10x25 - 82315	Bolt special M10x25	1	
18	MZWP-012-050	Wpust A 12x 8x 50	Key A 12x 8x 50	1	