SaMASZ Sp. z o.o.
ul. Trawiasta 15
15-161 Białystok - Poland

Rok założenia / Established in - 1984

MASZYNY ROLNICZE I KOMUNALNE
FARM AND MUNICIPAL MACHINERY

centrala / phone +48 85 664-70-31
fax +48 85 664-70-41
e-mail: samasz@samasz.pl / export@samasz.com
www.samasz.pl / www.samasz.com

Katalog części / Spare parts list

KOSIARKA DYSKOWA TYLNA LEKKA
REAR DISC MOWER - LiteCUT

SAMBA 240 - 2,40 m / 7' 11" (0670)

Wersja / Edition: 3

Nr seryjny / Serial no.

Białystok 2016.11.16

K0670PLEN003

SaMASZ®
MASZYNY ROLNICZE I KOMUNALNE
FARM AND MUNICIPAL MACHINERY

0670.00.00.003
SAMBA 240

Tab. 1

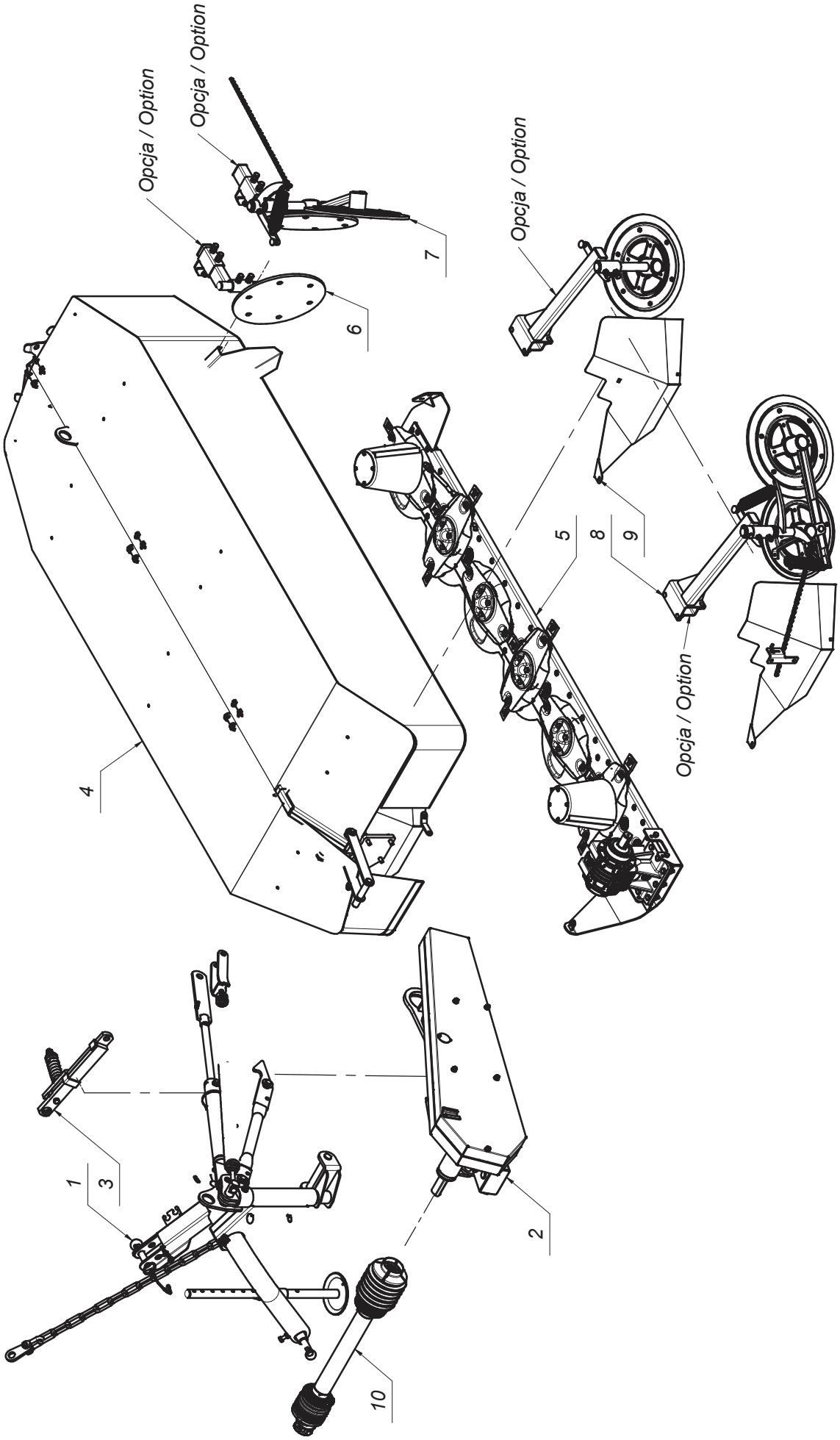

MASZYNY ROLNICZE I KOMUNALNE
FARM AND MUNICIPAL MACHINERY

0670.00.00.003
SAMBA 240

Tab. 1

L.p. Item	Numer części Part No.	Nazwa części	Description	Ilość Quantity	Uwagi Notes
1	0670.01.00.003	Układ zawieszenia	Headstock	1	
2	0670.02.00.002	Belka nośna	Drive assembly	1	
3	0670.03.00.002	Bezpiecznik	Safety breakaway	1	-
4	0670.04.00.003	Rama główna	Main frame	1	
5	0670.05.00.003	Zespół tnący	Cutterbar LiteCUT	1	
6	0670.06.00.001	Zgarniacz talerzowy kpl. - Opcja	Single swath guide - option	1	
7	0670.07.00.001	Zgarniacz talerzowy kpl. - Opcja	Double swath guide - option	1	
8	0671.07.00.003	Zgarniacz talerzowy lewy kpl - Opcja	Swath guide left cpl. - Option	1	
9	0671.08.00.003	Zgarniacz talerzowy lewy kpl - Opcja	Swath guide left cpl. - Option	1	
10	MIWB-066-000	Wał B&P - 7G3N066CE007096MA	Shaft B&P - 7G3N066CE007096MA	1	

SaMASZ®
MASZYNY ROLNICZE I KOMUNALNE
FARM AND MUNICIPAL MACHINERY

0670.01.00.003
Układ zawieszenia
Headstock

Tab. 2

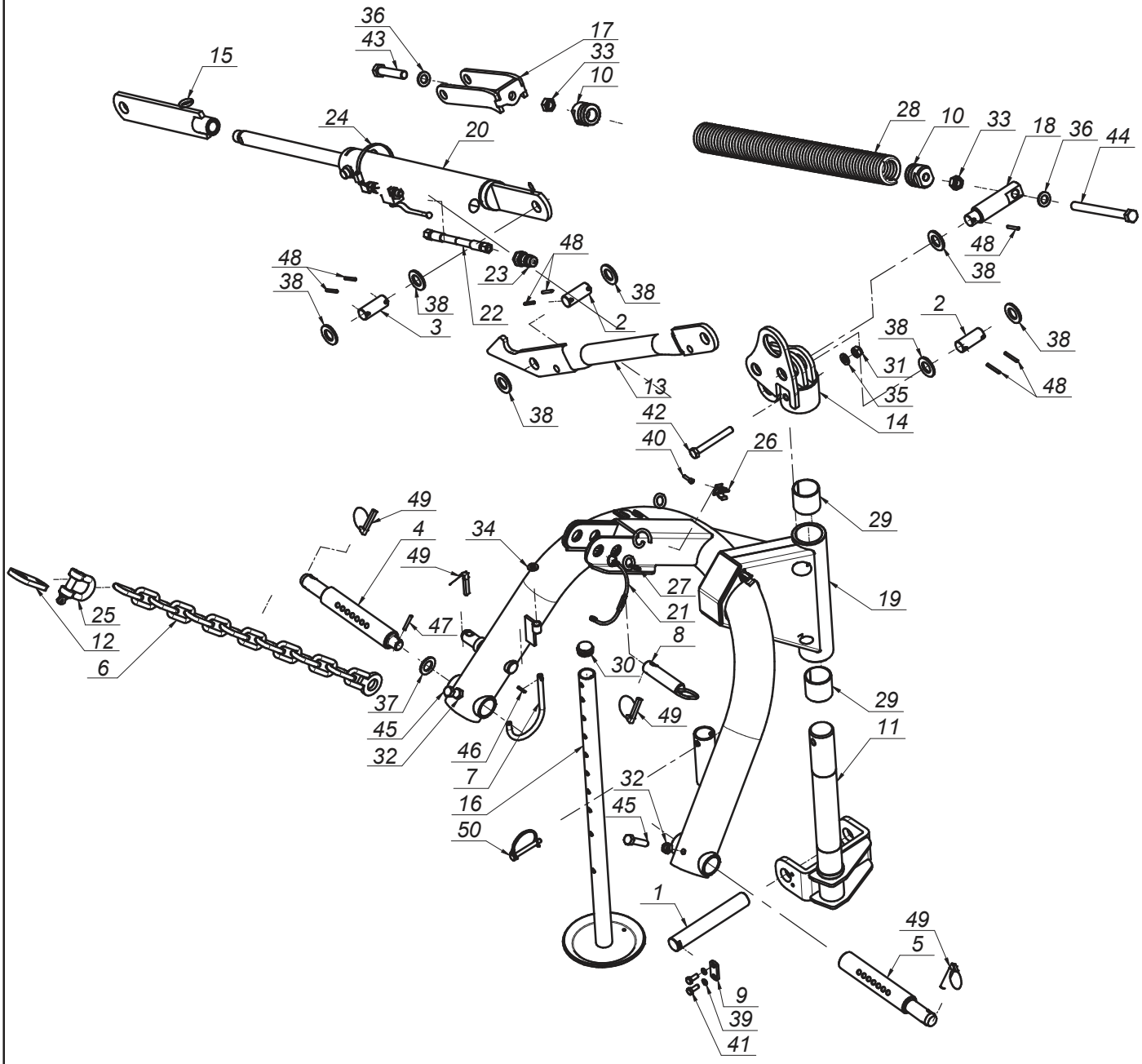

SaMASZ®
MASZYNY ROLNICZE I KOMUNALNE
FARM AND MUNICIPAL MACHINERY

0670.01.00.003
Układ zawieszenia
Headstock

Tab. 2

L.p. Item	Numer części Part No.	Nazwa części	Description	Ilość Quantity	Uwagi Notes
1	00SH.30.00.200	Sworzeń fi.30 L=200 (SH.30.00.200)	Pin fi 30 L=200	1	
2	00SO.25.00.060	Sworzeń fi.25 L= 60 (SO.25.00.060)	Pin fi 25 L=60 (SO.25.00.060)	2	
3	00SO.25.00.062	Sworzeń fi.25 L= 62 (SO.25.00.062)	Pin fi 25 L= 65	1	
4	0105.01.14.000	Sworzeń zaczepu L - kat. II	Hitch pin L - cat.II	1	
5	0105.01.15.000	Sworzeń zaczepu P - kat. II	Hitch pin R - cat.II	1	
6	0225.01.06.000	Łańcuch ograniczający	Support chain	1	
7	0225.01.07.000	Wspornik wału	PTO holder	1	
8	0225.01.11.000	Sworzeń zaczepu górnego	Toplink pin	1	
9	0225.02.20.000	Nakładka zabezpieczająca sworzeń	Plate	1	
10	0229.01.04.000	Zaczep górny sprężyny dp-fi50x10 L-42	Spring holder dp-fi50x10 L-42	2	
11	0260.01.07.000	Oś pionowa	Angle axel	1	
12	0302.01.11.000	Wieszak łańcucha	Chain holder	1	
13	0670.01.02.003	Listwa skośna	Bevel bar	1	
14	0670.01.03.002	Głowica spawana	Head weldment	1	
15	0670.01.04.000	Ramię długie siłownika	Cylinder extension	1	
16	0670.01.05.000	Stopa podporowa	Support stand	1	
17	0670.01.09.000	Zaczep dolny sprężyny	Spring mount	1	
18	0670.01.16.002	Sworzeń górny naciągu sprężyn	Support spring pin	1	
19	0671.01.01.003	Zaczep spawany - fi70 stol.	3-point linkage frame fi70	1	
20	105.09.06.00/1	Cylinder CJ-S452-16-50-28-400	Cylinder CJ-S452-16-50-28-400	1	
21	MIGZ-007-001	Zawieszka gumowa (0225.01.20.000)	Rubber key chain	1	
22	MIHP-200-001	Przewód M14x1,5 L= 2000 A-A	Hose M14x1.5 L= 2000 A-A	1	
23	MIHZ-000-002	Wtyczka EURO M14x1.5	Plug EURO M14x1.5	1	
24	MIIO-040-000	Opaska zaciskowa 40-90	Band clip 40-90	1	
25	MIIS-014-000	Szekla fi 14	Shackle fi 14	1	
26	MIIU-015-000	Uchwyt fi 15	Clamp fi 15	2	
27	MISK-000-001	Kółko sprężyste zawieszki	Rubber key chain ring	1	
28	MISP-010-650	Sprężyna fi10 L= 650 (0229.01.03.005)	Spring fi10 L= 650 (0229.01.03.005)	1	
29	MITS-000-0018	Tuleja ślizgowa 50x 55x 50 PCM	Sliding bush 50x 55x 50 PCM	2	
30	MITZ-034-000	Zaślepka plastik ok 34x1 - 111065	Plastic plug round 34x1 - 111065	1	
31	MZNS-012-004	Nakrętka M12 kl. 8 oc. samozab.	Nut M12 cl. 8 z. self-lock.	1	
32	MZNZ-012-002	Nakrętka M12 kl. 8 oc.	Nut M12 cl. 8 z.	2	
33	MZNZ-016-001	Nakrętka M16 kl. 8 oc. (DIN)	Nut M16 cl. 8 z. (DIN)	2	
34	MZPP-010-001	Podkładka fi10 oc.	Washer fi10 z.	1	
35	MZPP-012-002	Podkładka fi12 oc.	Washer fi12 z.	1	
36	MZPP-016-001	Podkładka fi16 oc.	Washer fi16 z.	2	
37	MZPP-022-001	Podkładka fi22 oc.	Washer fi22 z.	1	
38	MZPP-024-001	Podkładka fi 24 oc. pod sworzeń	Spacer fi 24 z.	7	
39	MZPS-008-001	Podkładka spręż. fi 8,2 oc.	Spring washer fi 8.2 z.	2	
40	MZSI-005-009	Śruba M 5x 20 kl. 8.8 oc. IMB. WALC.	Bolt M 5x 20 cl. 8.8 z.	1	
41	MZSZ-008-001	Śruba M 8x 20 kl. 8.8 oc. (82105)	Bolt M 8x 20 cl. 8.8 z. (82105)	2	
42	MZSZ-012-004	Śruba M12x100 kl. 8.8 oc. (82101)	Bolt M12x100 cl. 8.8 z. (82101)	1	
43	MZSZ-016-081	Śruba M16x 80 kl. 8.8 oc. (82105)	Bolt M16x 80 kl. 8.8 oc. (82105)	1	
44	MZSZ-016-200	Śruba M16x200 kl. 8.8 oc. (82105)	Bolt M16x200 cl. 8.8 z. (82105)	1	
45	MZWK-012-001	Śruba M12x60 oc. - 8.8 - Dociskowa	Bolt M12x60 cl. 8.8 z.	2	
46	MZZK-004-001	Kołek spręż. fi 4x 20 nierdz.	Spring pin fi4 x20 ss.	1	
47	MZZK-005-002	Kołek spręż. fi 5x 32 oc.	Spring pin fi 5x32 z.	1	
48	MZZK-005-006	Kołek spręż. fi 5x 36 nierdz.	Spring pin fi 5x36 stainless steel	7	
49	MZZP-000-001	Zawleczka - Przetyczka A 11x45	Cotter pin A 11x45	4	
50	MZZZ-008-045	Zawleczka 8x70 oc. - do rur	Cotter pin 8x70 z. tube	1	

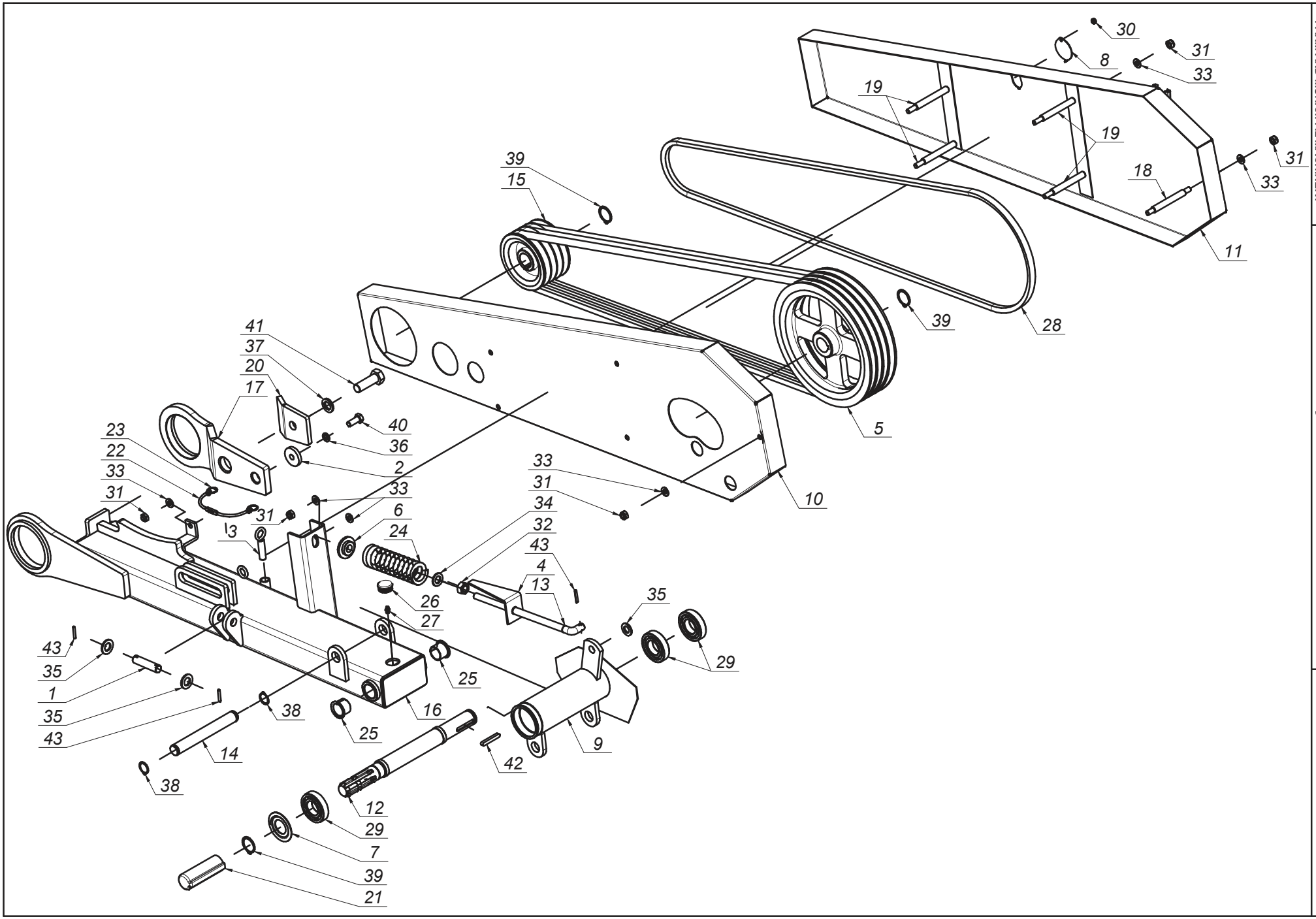

SaMASZ®
MASZYNY ROLNICZE I KOMUNALNE
FARM AND MUNICIPAL MACHINERY

0670.02.00.002
Belka nośna
Drive assembly

Tab. 3

SaMASZ®
MASZYNY ROLNICZE I KOMUNALNE
FARM AND MUNICIPAL MACHINERY

0670.02.00.002
Belka nośna
Drive assembly

Tab. 3

L.p. Item	Numer części Part No.	Nazwa części	Description	Ilość Quantity	Uwagi Notes
1	00SO.18.00.075	Sworzeń fi.18 L= 75 (SO.18.00.075)	Pin fi 18 L=75 (SO.18.00.075)	1	
2	0108.02.08.000	Podkładka dociskająca	Washer	1	
3	0225.01.12.000	Sworzeń zabezpieczenia	Pin	1	
4	0225.02.09.000	Wskaźnik naciągu pasów	Belt tension indicator	1	
5	0225.02.13.000	Koło pasowe duże fi.307x83 / fi.35x59	Pulley - large fi 307x83/ fi 35x59	1	
6	0225.02.21.000	Podkładka centrująca	Centering washer	1	
7	0225.02.24.000	Podkładka ochronna	Safety washer	1	
8	0240.01.25.000	Pokrywka	Masking plate	1	
9	0260.02.03.000	Obudowa wałka napędowego	Spline shaft housing	1	
10	0260.02.04.000	Osłona wewnętrzna pasów	Front safety guard	1	
11	0260.02.05.000	Osłona zewnętrzna pasów	Rear safety guard	1	
12	0260.02.06.000	Wałek napędowy	Spline shaft	1	
13	0260.02.07.000	Śruba napinacza	Bolt	1	
14	0260.02.08.000	Sworzeń rury napędowej	Pin	1	
15	0260.02.09.000	Koło pasowe fi 140/fi 35	Pulley - small fi 140/ fi 35	1	
16	0670.02.01.002	Belka spawana	Frame welded	1	
17	0670.02.02.002	Łapa przykręcana	Bush holder	1	
18	0670.02.10.002	Szpilka fi14 - L=135, ciągn.	Bolt fi 14 L=129	1	
19	0670.02.17.002	Szpilka fi14 - L=144, ciągn.	Bolt fi 14 L=135	4	
20	0670.02.18.002	Wzmocnienie łapy	Bracket	1	
21	MIGN-000-001	Nasada gumowa wałka fi35	Shaft stub sleeve	1	
22	MIGZ-007-001	Zawieszka gumowa (0225.01.20.000)	Rubber key chain	1	
23	MISK-000-001	Kółko sprężyste zawieszki	Rubber key chain ring	2	
24	MISP-009-002	Sprężyna napinacza fi 9 L= 160 (0105.02.20.000)	Tensioner spring fi 9 L=160	1	
25	MITS-030-000	Tuleja ślizgowa 30x 34x 26x 42 PAF	Sliding bush 30x 34x 26x 42 PAF	2	
26	MITZ-034-000	Zaślepka plastik ok 34x1 - 111065	Plastic plug round 34x1 - 111065	1	
27	MZIS-000-001	Smarowniczka M8x1	Grease nipple M8x1	1	
28	MZK-2650-000	Pasek klinowy HB - 2650	V-belt HB - 2650	4	
29	MZLZ-007-002	Łożysko 6207 ZZ	Bearing 6207 ZZ	3	
30	MZNS-006-006	Nakrętka M 6 kl. 8 oc. samozab.	Nut M 6 cl. 8 z. self-lock.	1	
31	MZNS-010-002	Nakrętka M10 kl. 8 oc. samozab.	Nut M10 cl. 8 z. self-lock.	10	
32	MZNZ-016-001	Nakrętka M16 kl. 8 oc. (DIN)	Nut M16 cl. 8 z. (DIN)	1	
33	MZPP-010-001	Podkładka fi10 oc.	Washer fi10 z.	12	
34	MZPP-016-001	Podkładka fi16 oc.	Washer fi16 z.	2	
35	MZPP-018-001	Podkładka fi18 oc.	Washer fi18 z.	2	
36	MZPS-012-001	Podkładka spręż. fi12,2 oc.	Spring washer fi12.2 z.	1	
37	MZPS-020-002	Podkładka spręż. fi20,5 oc.	Spring washer fi20,5 z.	1	
38	MZSE-025-001	Pierścień osad. Z 25	Circlip Z 25	2	
39	MZSE-035-001	Pierścień osad. Z 35	Circlip Z 35	3	
40	MZSZ-012-002	Śruba M12x 30 kl. 8.8 oc. (82105)	Bolt M12x 30 cl. 8.8 z.	1	
41	MZSZ-020-001	Śruba M20x 60 kl. 8.8 oc. (82105)	Bolt M20x 60 cl. 8.8 z. (82105)	1	
42	MZWP-018-018	Wpust A 8x 7x 55	Key 8x7x55	1	
43	MZZK-005-005	Kołek spręż. fi 5x 30 nierdz.	Spring pin fi 5x30 ss.	3	

0670.03.00.002
Bezpiecznik
Safety breakaway

Tab. 4

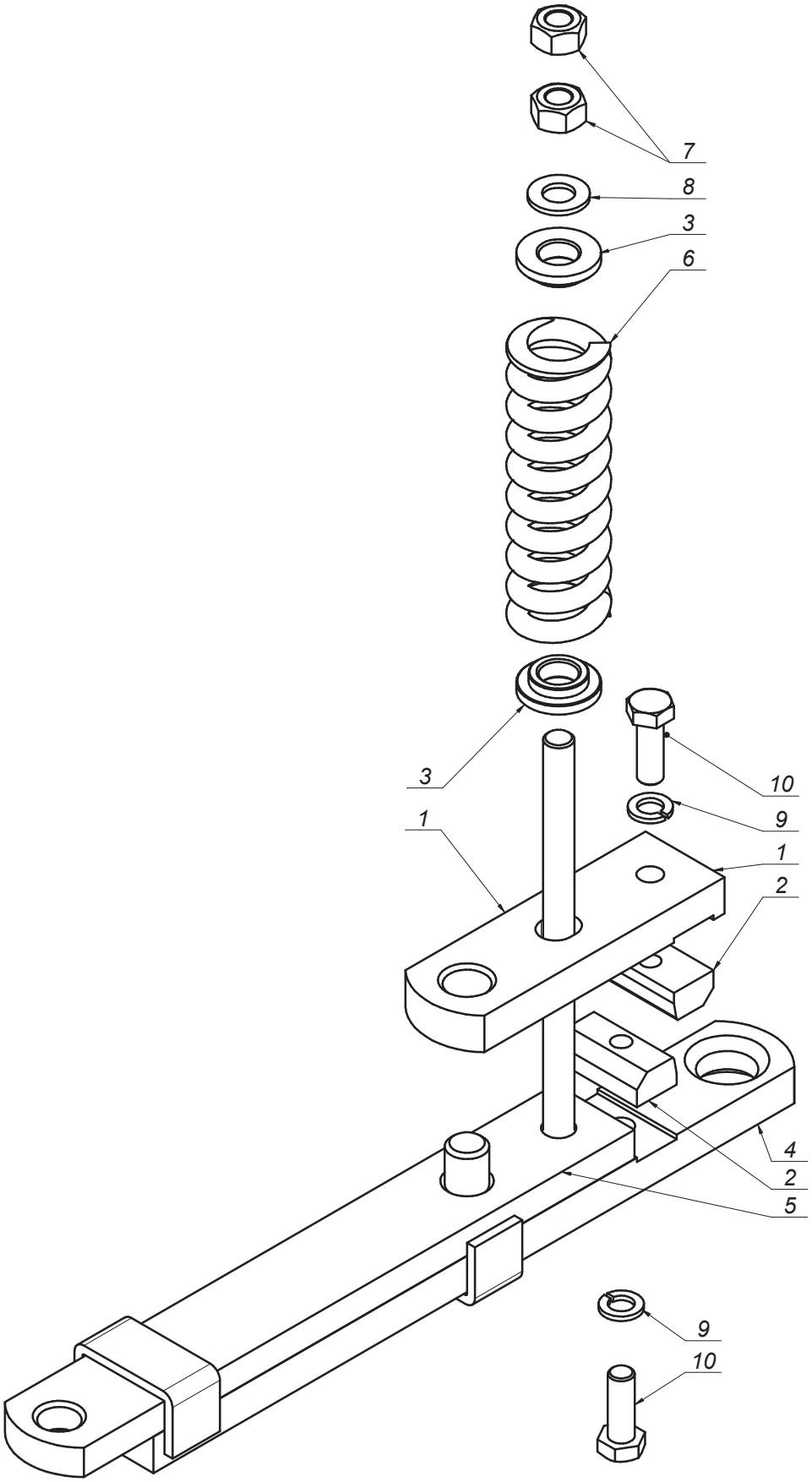

MASZYNY ROLNICZE I KOMUNALNE
FARM AND MUNICIPAL MACHINERY

0670.03.00.002
Bezpiecznik
Safety breakaway

Tab. 4

L.p. Item	Numer części Part No.	Nazwa części	Description	Ilość Quantity	Uwagi Notes
1	0225.03.03.000	Zamek bezpiecznika	Safety device lock	1	
2	0225.03.04.000	Kostka bezpiecznika	Breakaway insert	2	
3	0225.03.05.000	Siodło sprężyny	Special washer	2	
4	0670.03.01.002	Listwa wysuwna - L=416	Safety device bar L=445	1	
5	0670.03.02.002	Listwa wysuwna L=359	Safety device bar L=370	1	
6	MISP-010-004	Sprężyna bezpiecznika fi 10 L=150 (0225.03.06.000)	Spring fi 10 L=150	1	
7	MZNZ-014-002	Nakrętka M14 kl. 8 oc.	Nut M14 cl. 8 z.	2	
8	MZPP-014-001	Podkładka fi14 oc.	Washer fi14 z.	1	
9	MZPS-012-001	Podkładka spręż. fi12,2 oc.	Spring washer fi12.2 z.	2	
10	MZSZ-012-003	Sruba M12x 35 kl. 8.8 oc. (82105)	Bolt M12x 35 cl. 8.8 z. (82105)	2	

SaMASZ®
MASZYNY ROLNICZE I KOMUNALNE
FARM AND MUNICIPAL MACHINERY

0670.04.00.003
Rama główna
Main frame

Tab. 5

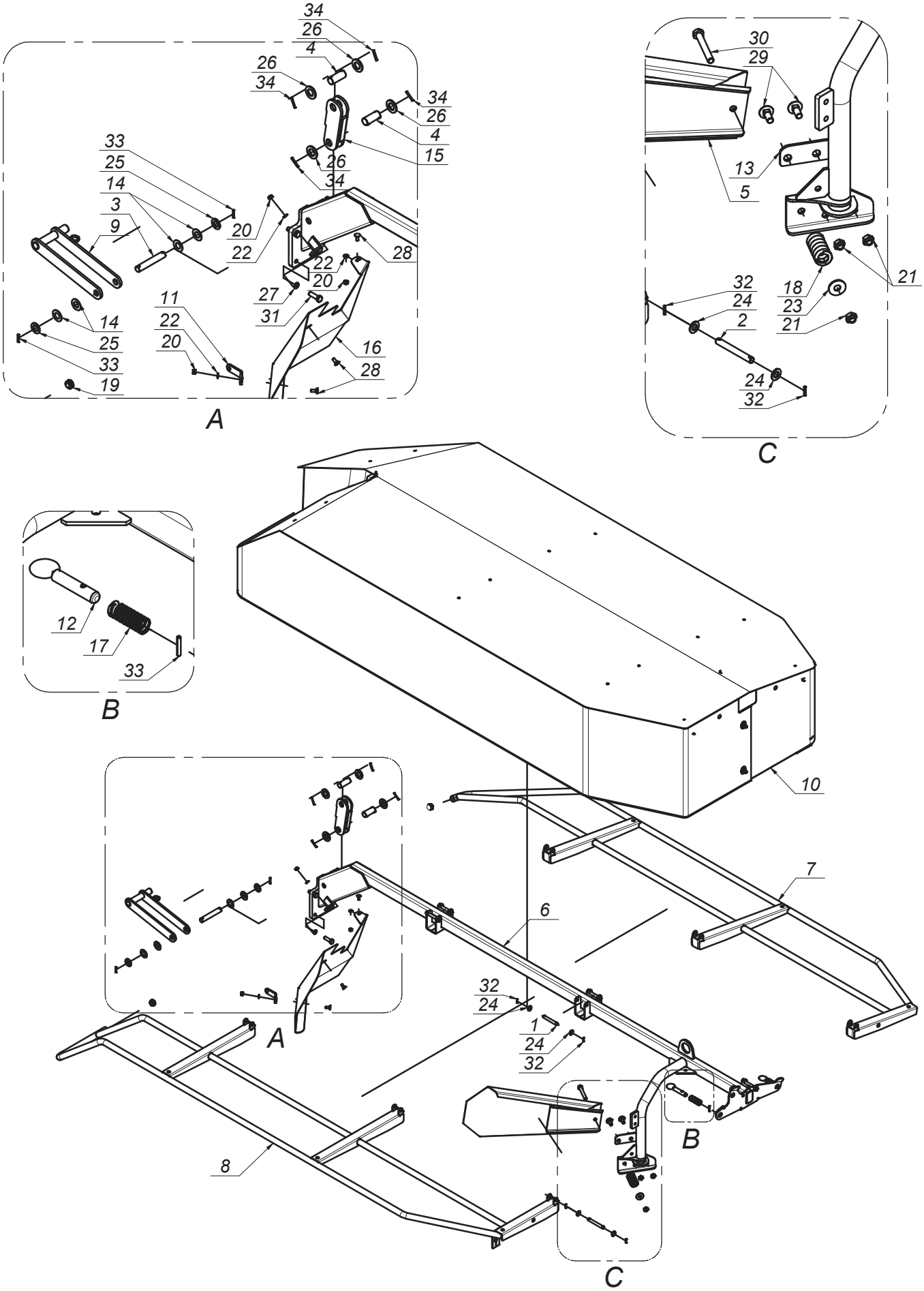

SaMASZ®
MASZYNY ROLNICZE I KOMUNALNE
FARM AND MUNICIPAL MACHINERY

0670.04.00.003
Rama główna
Main frame

Tab. 5

L.p. Item	Numer części Part No.	Nazwa części	Description	Ilość Quantity	Uwagi Notes
1	00SO.12.00.085	Sworzeń fi.12 L= 85 (SO.12.00.085)	Pin fi 12 L=85	4	
2	00SO.12.00.095	Sworzeń fi.12 L= 95 (SO.12.00.095)	Pin fi 12 L= 90	2	
3	00SO.20.00.120	Sworzeń fi.20 L=120 (SO.20.00.120)	Pin fi.20 L=120 (SO.20.00.120)	1	
4	00SO.25.00.060	Sworzeń fi.25 L= 60 (SO.25.00.060)	Pin fi 25 L=60 (SO.25.00.060)	2	
5	0260.04.07.000	Zgarniacz prawy	Right grass guide	1	
6	0670.04.01.003	Rama spawana	Frame welded	1	
7	0670.04.02.003	Osłona przednia	Front safety guard	1	
8	0670.04.03.003	Osłona tylna	Rear safety guard	1	
9	0670.04.06.003	Zapadka	Lock	1	
10	0670.04.09.003	Osłona brezentowa	Safety curtain	1	
11	0670.04.10.003	Wspornik zgarniacza	Grass guide bracket	1	
12	0670.04.11.000	Sworzeń blokady osłony	Lock pin	2	
13	0670.04.15.000	Przekładka gumowa	Rubber washer	1	
14	0670.04.30.002	Podkładka fi20 #1,5	Washer fi20 #1,5	4	
15	0670.04.41.000	Dźwignia	Lever	1	
16	0671.07.04.003	Osłona przekładni	Left grass guide	1	
17	MISP-002-001	Sprężyna fi.2 L= 57 (0225.04.06.000)	Spring fi 2 L=57	2	
18	MISP-007-001	Sprężyna fi7 L= 65 (0260.04.08.000)	Spring fi 7 L=65	1	
19	MITZ-020-000	Zaślepka plastik ok 28x1.0-3.0	Plug plastic 28x1.0-3.0 round	2	
20	MZNS-008-006	Nakretka M 8 kl. 8 oc. samozab.	Nut M 8 cl. 8 z. self-lock.	3	
21	MZNS-012-004	Nakrętka M12 kl. 8 oc. samozab.	Nut M12 cl. 8 z. self-lock.	3	
22	MZPP-008-002	Podkladka fi 8 oc.	Washer fi 8 z.	3	
23	MZPP-012-001	Podkładka pow. fi12 (34) oc.	Fender washer fi12 (34) z.	1	
24	MZPP-012-002	Podkładka fi12 oc.	Washer fi12 z.	12	
25	MZPP-020-001	Podkładka fi20 oc.	Washer fi20 z.	2	
26	MZPP-024-001	Podkładka fi 24 oc. pod sworzeń	Spacer fi 24 z.	4	
27	MZPS-012-001	Podkładka spręż. fi12,2 oc.	Spring washer fi12.2 z.	4	
28	MZSP-008-001	Śruba M 8x 20 kl. 8.8 oc. PODS.	Bolt M 8x20 cl. 8.8 z. sq.-neck	3	
29	MZSP-012-001	Śruba M12x 30 kl. 8.8 oc. PODS.	Bolt M12x30 cl. 8.8 z. Sq.-neck	2	
30	MZSZ-012-001	Śruba M12x 90 kl. 8.8 oc. (82101)	Bolt M12x 90 cl. 8.8 z. (82101)	1	
31	MZSZ-012-005	Śruba M12x 40 kl. 8.8 oc. (82105)	Bolt M12x 40 cl. 8.8 z. (82105)	4	
32	MZZK-004-001	Kołek spręż. fi 4x 20 nierdz.	Spring pin fi4 x20 ss.	12	
33	MZZK-005-005	Kołek spręż. fi 5x 30 nierdz.	Spring pin fi 5x30 ss.	4	
34	MZZK-005-006	Kołek spręż. fi 5x 36 nierdz.	Spring pin fi 5x36 stainless steel	4	

Opcja / Option

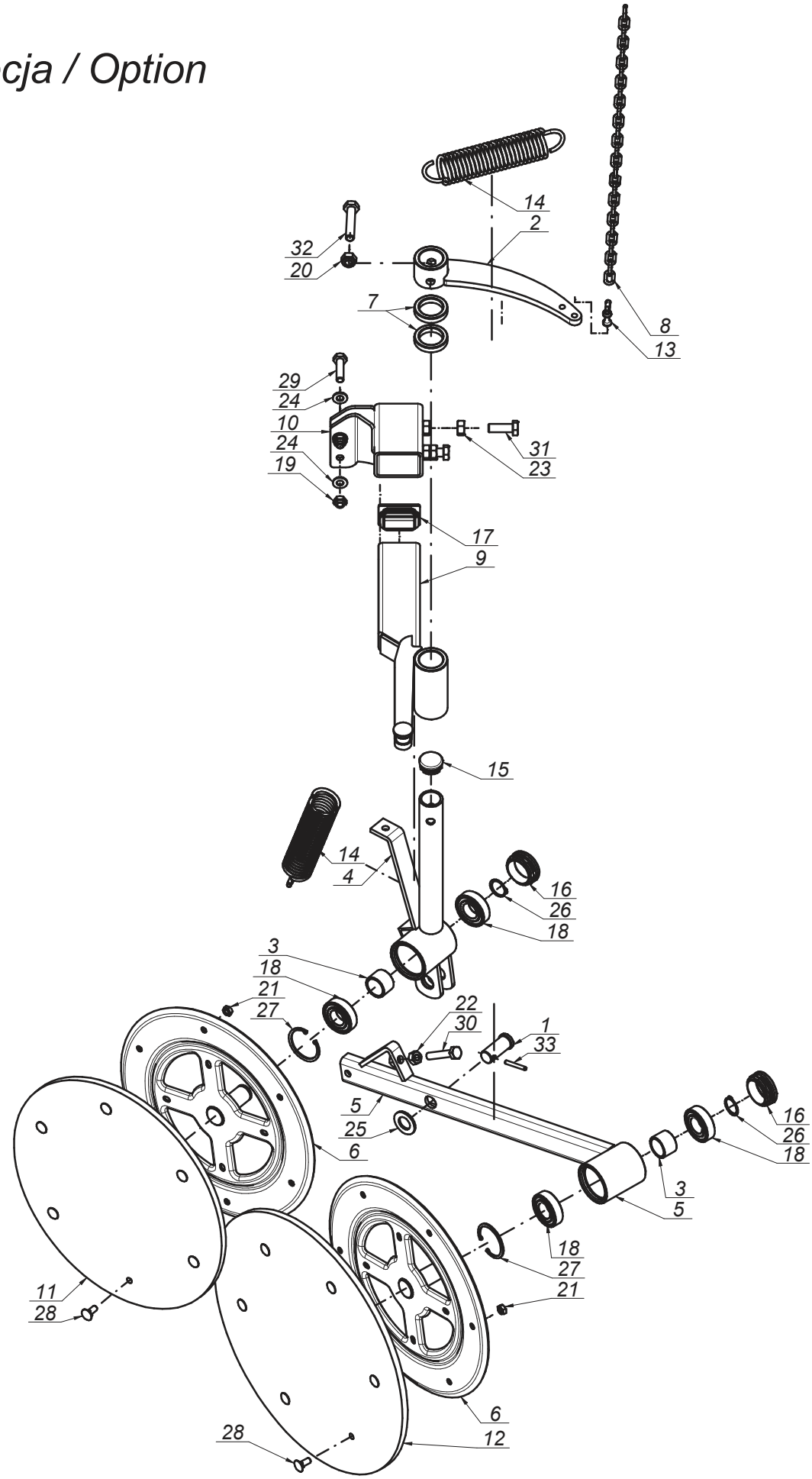

SaMASZ®
MASZYNY ROLNICZE I KOMUNALNE
FARM AND MUNICIPAL MACHINERY

0670.07.00.001
Zgarniacz talerzowy kpl. - Opcja
Double swath guide - option

Tab. 6

L.p. Item	Numer części Part No.	Nazwa części	Description	Ilość Quantity	Uwagi Notes
1	00SO.20.24.050	Sworzeń fi.20/24 L= 50 (SO.20.24.050)	Pin fi.20/24 L= 50 (SO.20.24.050)	1	
2	0227.07.02.000	Dźwignia napinacza prawa	Tensioner's lever right	1	
3	0229.06.06.000	Tuleja dystansowa fi25 L=23	Spacer fi 25 L=23	2	
4	0235.07.02.000	Ramię talerza prawe	Swath guide arm - right	1	
5	0235.07.04.000	Ramię talerza tylnego prawe	Swath guide arm - rear	1	
6	0235.07.05.005	Tarcza zgarniacza fi355	Swath guide plate fi355	2	
7	0235.07.07.000	Podkładka dystansowa fi.34,5 L-10	Distance washer fi.34,5 L-10	2	
8	0235.07.09.000	Łańcuch fi.4 L-570	Chain fi.4 L-570	1	
9	0264.07.01.000	Ramię przesuwne prawe	Swath guide arm left	1	
10	0670.04.07.000	Mocowanie zgarniacza	Frame welded	1	
11	MIHK-380-000	Tarcza gumowa fi380x10 (0235.07.11.005)	Rubber plate fi380x10	1	
12	MIHK-420-000	Tarcza gumowa fi420x10 (0235.07.06.005)	Rubber plate fi420x10 (0235.07.06.005)	1	
13	MIIS-006-001	Szekla fi 6	Shackle fi 6	1	
14	MISP-005-004	Sprężyna fi. 5 L= 174 (0235.07.10.000)	Pin fi. 5 L= 174 (0235.07.10.000)	2	
15	MITZ-034-000	Zaślepka plastik ok 34x1 - 111065	Plastic plug round 34x1 - 111065	1	
16	MITZ-050-001	Zaślepka plastik ok 50x1.0-3.0 - 111068	Plastic plug fi 50x1.0-3.0 - 111068	2	
17	MITZ-060-003	Zaślepka plastik prost 60x40x3-5	Plastic plug 60x40x3 square	1	
18	MZLZ-005-008	Łożysko 6205 2RS	Bearing 6205 2RS	4	
19	MZNS-010-002	Nakrętka M10 kl. 8 oc. samozab.	Nut M10 cl. 8 z. self-lock.	2	
20	MZNS-012-004	Nakrętka M12 kl. 8 oc. samozab.	Nut M12 cl. 8 z. self-lock.	1	
21	MZNZ-008-001	Nakrętka M 8 kl. 8 oc.	Nut M 8 cl. 8.8 z.	12	
22	MZNZ-010-001	Nakrętka M10 kl. 8 oc.	Nut M10 cl. 8 z.	1	
23	MZNZ-012-002	Nakrętka M12 kl. 8 oc.	Nut M12 cl. 8 z.	2	
24	MZPP-010-001	Podkładka fi10 oc.	Washer fi10 z.	4	
25	MZPP-020-001	Podkładka fi20 oc.	Washer fi20 z.	1	
26	MZSE-025-001	Pierścień osad. Z 25	Circlip Z 25	2	
27	MZSE-052-001	Pierścień osad. W 52	Circlip W 52	2	
28	MZSP-008-001	Śruba M 8x 20 kl. 8.8 oc. PODS.	Bolt M 8x20 cl. 8.8 z. sq.-neck	12	
29	MZSZ-010-009	Śruba M10x 40 kl. 8.8 cz. (82105)	Bolt M10x 40 cl. 8.8 cz. (82105)	2	
30	MZSZ-010-055	Śruba M10x 55 kl. 8.8 oc. (82105)	Bolt M10x 55 kl. 8.8 oc. (82105)	1	
31	MZSZ-012-003	Śruba M12x 35 kl. 8.8 oc. (82105)	Bolt M12x 35 cl. 8.8 z. (82105)	2	
32	MZSZ-012-006	Śruba M12x 60 kl. 8.8 oc. (82105)	Bolt M12x 60 kl. 8.8 oc. (82105)	1	
33	MZZK-005-006	Kołek spręż. fi 5x 36 nierdz.	Spring pin fi 5x36 stainless steel	1	

SaMASZ®
MASZYNY ROLNICZE I KOMUNALNE
FARM AND MUNICIPAL MACHINERY

0670.06.00.001
Zgarniacz talerzowy kpl. - Opcja
Single swath guide - option

Tab. 7

L.p. Item	Numer części Part No.	Nazwa części	Description	Ilość Quantity	Uwagi Notes
1	0229.06.02.000	Ramie talerza lewe	Swath guide arm left	1	
2	0229.06.03.000	Tarcza zgarniacza fi333	Guide's plate fi333	1	
3	0229.06.06.000	Tuleja dystansowa fi25 L=23	Spacer fi 25 L=23	1	
4	0229.07.01.000	Ramie przesuwne prawe	Swath guide arm right	1	
5	0670.04.07.000	Mocowanie zgarniacza	Frame welded	1	
6	MIHK-380-000	Tarcza gumowa fi380x10	Rubber plate fi380x10	1	
7	MITZ-034-000	Zaślepka plastik ok 34x1 - 111065	Plastic plug round 34x1 - 111065	1	
8	MITZ-060-003	Zaślepka plastik prost 60x40x3-5	Plastic plug 60x40x3 square	1	
9	MZLZ-005-008	Łożysko 6205 2RS	Bearing 6205 2RS	2	
10	MZNS-010-002	Nakrętka M10 kl. 8 oc. samozab.	Nut M10 cl. 8 z. self-lock.	2	
11	MZNZ-008-001	Nakrętka M 8 kl. 8 oc.	Nut M 8 cl. 8.8 z.	6	
12	MZNZ-012-002	Nakrętka M12 kl. 8 oc.	Nut M12 cl. 8 z.	4	
13	MZPP-010-001	Podkładka fi10 oc.	Washer fi10 z.	4	
14	MZSE-025-001	Pierścień osad. Z 25	Circlip Z 25	1	
15	MZSE-052-001	Pierścień osad. W 52	Circlip W 52	1	
16	MZSP-008-001	Śruba M 8x 20 kl. 8.8 oc. PODS.	Bolt M 8x20 cl. 8.8 z. sq.-neck	6	
17	MZSZ-010-009	Śruba M10x 40 kl. 8.8 cz. (82105)	Bolt M10x 40 cl. 8.8 cz. (82105)	2	
18	MZSZ-012-003	Śruba M12x 35 kl. 8.8 oc. (82105)	Bolt M12x 35 cl. 8.8 z. (82105)	4	

Opcja / Option

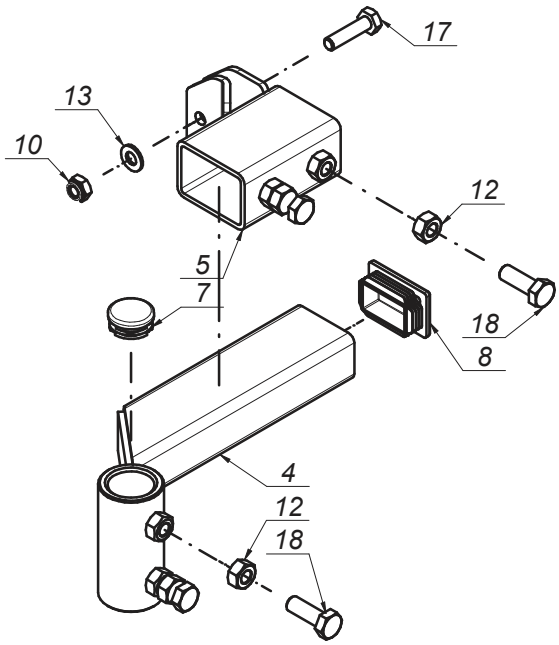

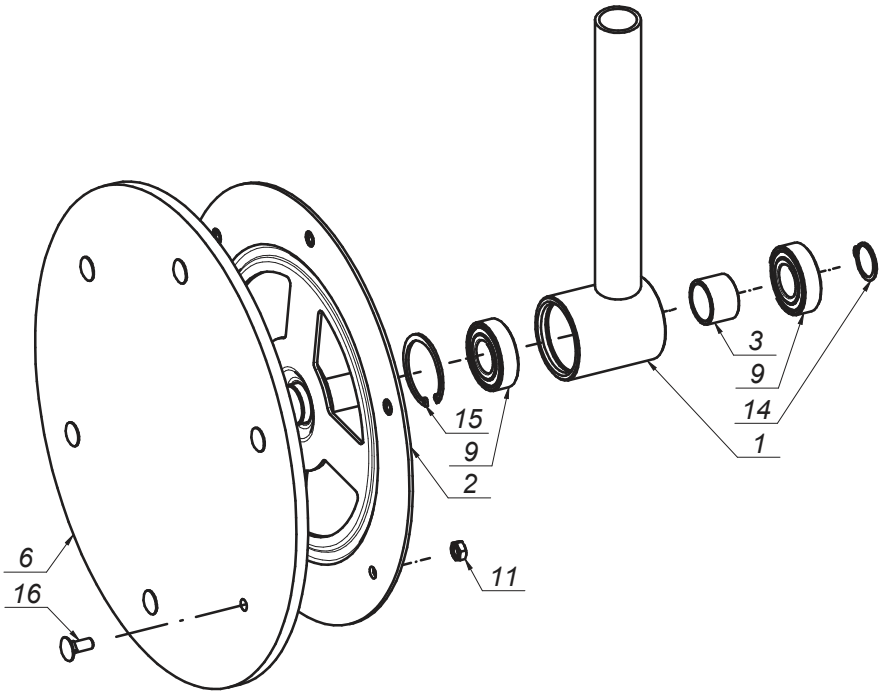

SaMASZ®
MASZYNY ROLNICZE I KOMUNALNE
FARM AND MUNICIPAL MACHINERY

0671.08.00.003
Zgarniacz talerzowy lewy kpl - Opcja
Swath guide left cpl. - Option

Tab. 8

L.p. Item	Numer części Part No.	Nazwa części	Description	Ilość Quantity	Uwagi Notes
1	0229.06.02.000	Ramie talerza lewe	Swath guide arm left	1	
2	0229.06.06.000	Tuleja dystansowa fi25 L=23	Spacer fi 25 L=23	1	
3	0235.07.05.005	Tarcza zgarniacza fi355	Swath guide plate fi355	1	
4	0671.07.02.003	Ramię przesuwne lewe	Swath guide arm right	1	
5	0671.07.03.003	Obejma mocująca	Holder	1	
6	0671.07.04.003	Osłona przekładni	Left grass guide	1	
7	MIHK-420-000	Tarcza gumowa fi420x10 (0235.07.06.005)	Rubber plate fi420x10 (0235.07.06.005)	1	
8	MITZ-034-000	Zaślepka plastik ok 34x1 - 111065	Plastic plug round 34x1 - 111065	1	
9	MITZ-050-001	Zaślepka plastik ok 50x1.0-3.0 - 111068	Plastic plug fi 50x1.0-3.0 - 111068	1	
10	MZLZ-005-008	Łożysko 6205 2RS	Bearing 6205 2RS	2	
11	MZNS-008-006	Nakretka M 8 kl. 8 oc. samozab.	Nut M 8 cl. 8 z. self-lock.	4	
12	MZNZ-008-001	Nakrętka M 8 kl. 8 oc.	Nut M 8 cl. 8.8 z.	6	
13	MZNZ-012-002	Nakrętka M12 kl. 8 oc.	Nut M12 cl. 8 z.	2	
14	MZPP-008-002	Podkladka fi 8 oc.	Washer fi 8 z.	4	
15	MZSE-052-001	Pierścień osad. W 52	Circlip W 52	1	
16	MZSP-008-001	Śruba M 8x 20 kl. 8.8 oc. PODS.	Bolt M 8x20 cl. 8.8 z. sq.-neck	6	
17	MZSZ-008-002	Śruba M 8x 25 kl. 8.8 oc. PODS.	Bolt M 8x 25 cl. 8.8 z. sq. neck	4	
18	MZSZ-012-003	Śruba M12x 35 kl. 8.8 oc. (82105)	Bolt M12x 35 cl. 8.8 z. (82105)	2	

Opcja / Option

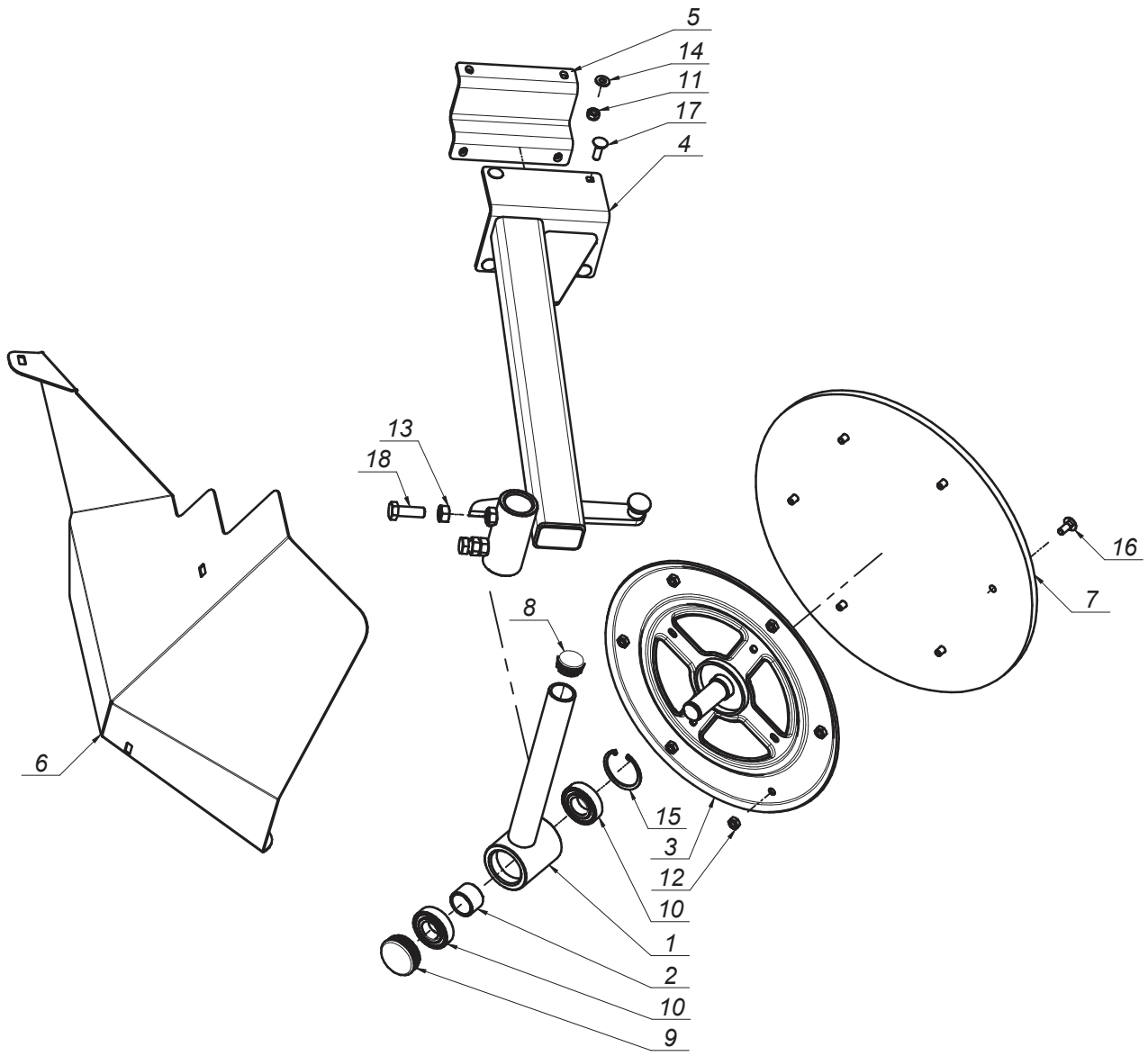

Opcja / Option

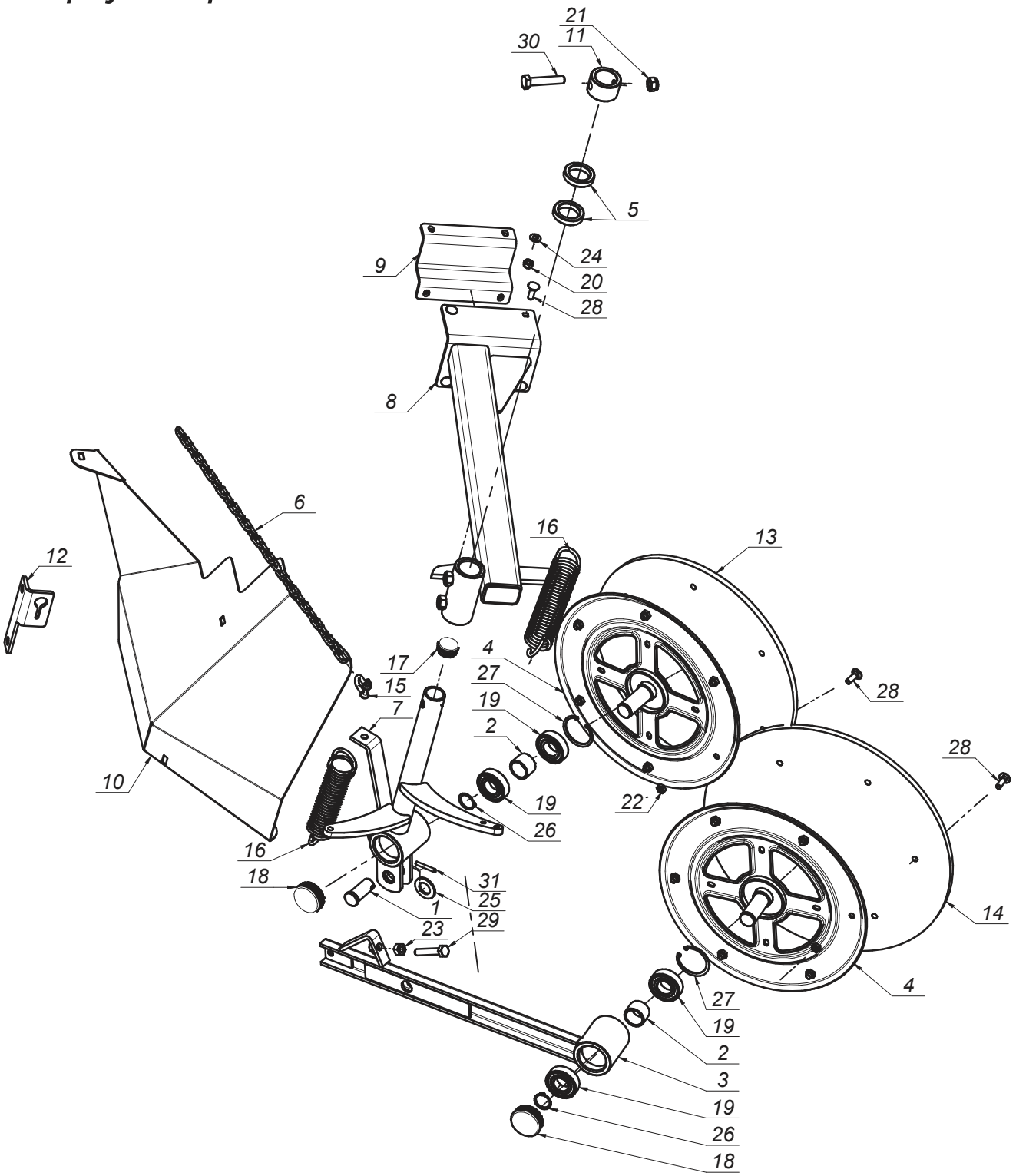

SaMASZ®
MASZYNY ROLNICZE I KOMUNALNE
FARM AND MUNICIPAL MACHINERY

0671.07.00.003
Zgarniacz talerzowy lewy kpl - Opcja
Swath guide left cpl. - Option

Tab. 9

L.p. Item	Numer części Part No.	Nazwa części	Description	Ilość Quantity	Uwagi Notes
1	00SO.20.24.050	Sworzeń fi.20/24 L= 50 (SO.20.24.050)	Pin fi.20/24 L= 50 (SO.20.24.050)	1	
2	0229.06.06.000	Tuleja dystansowa fi25 L=23	Spacer fi 25 L=23	2	
3	0235.06.04.000	Ramie talerza tylnego lewe	Swath guide arm - rear	1	
4	0235.07.05.005	Tarcza zgarniacza fi355	Swath guide plate fi355	2	
5	0235.07.07.000	Podkładka dystansowa fi.34,5 L-10	Distance washer fi.34,5 L-10	2	
6	0235.07.09.000	Łańcuch fi.4 L-570	Chain fi.4 L-570	1	
7	0671.07.01.003	Ramię talerza lewe	Plate's arm	1	
8	0671.07.02.003	Ramię przesuwne lewe	Swath guide arm right	1	
9	0671.07.03.003	Obejma mocująca	Holder	1	
10	0671.07.04.003	Osłona przekładni	Left grass guide	1	
11	0671.07.05.003	Tuleja zabezpieczająca górna	Bush	1	
12	0671.07.06.003	Mocowanie łańcucha	Chain mounting	1	
13	MIHK-380-000	Tarcza gumowa fi380x10 (0235.07.11.005)	Rubber plate fi380x10	1	
14	MIHK-420-000	Tarcza gumowa fi420x10 (0235.07.06.005)	Rubber plate fi420x10 (0235.07.06.005)	1	
15	MIIS-006-001	Szekla fi 6	Shackle fi 6	1	
16	MISP-005-004	Sprężyna fi. 5 L= 174 (0235.07.10.000)	Pin fi. 5 L= 174 (0235.07.10.000)	2	
17	MITZ-034-000	Zaślepka plastik ok 34x1 - 111065	Plastic plug round 34x1 - 111065	1	
18	MITZ-050-001	Zaślepka plastik ok 50x1.0-3.0 - 111068	Plastic plug fi 50x1.0-3.0 - 111068	2	
19	MZLZ-005-008	Łożysko 6205 2RS	Bearing 6205 2RS	4	
20	MZNS-008-006	Nakretka M 8 kl. 8 oc. samozab.	Nut M 8 cl. 8 z. self-lock.	4	
21	MZNS-012-004	Nakrętka M12 kl. 8 oc. samozab.	Nut M12 cl. 8 z. self-lock.	1	
22	MZNZ-008-001	Nakrętka M 8 kl. 8 oc.	Nut M 8 cl. 8.8 z.	12	
23	MZNZ-010-001	Nakrętka M10 kl. 8 oc.	Nut M10 cl. 8 z.	1	
24	MZPP-008-002	Podkladka fi 8 oc.	Washer fi 8 z.	4	
25	MZPP-020-001	Podkładka fi20 oc.	Washer fi20 z.	1	
26	MZSE-025-001	Pierścień osad. Z 25	Circlip Z 25	2	
27	MZSE-052-001	Pierścień osad. W 52	Circlip W 52	2	
28	MZSZ-008-002	Śruba M 8x 25 kl. 8.8 oc. PODS.	Bolt M 8x 25 cl. 8.8 z. sq. neck	16	
29	MZSZ-010-055	Śruba M10x 55 kl. 8.8 oc. (82105)	Bolt M10x 55 kl. 8.8 oc. (82105)	1	
30	MZSZ-012-006	Śruba M12x 60 kl. 8.8 oc. (82105)	Bolt M12x 60 kl. 8.8 oc. (82105)	1	
31	MZZK-005-006	Kołek spręż. fi 5x 36 nierdz.	Spring pin fi 5x36 stainless steel	1	

0670.05.00.003
Zespół tnący
Cutterbar LiteCUT

Tab. 10

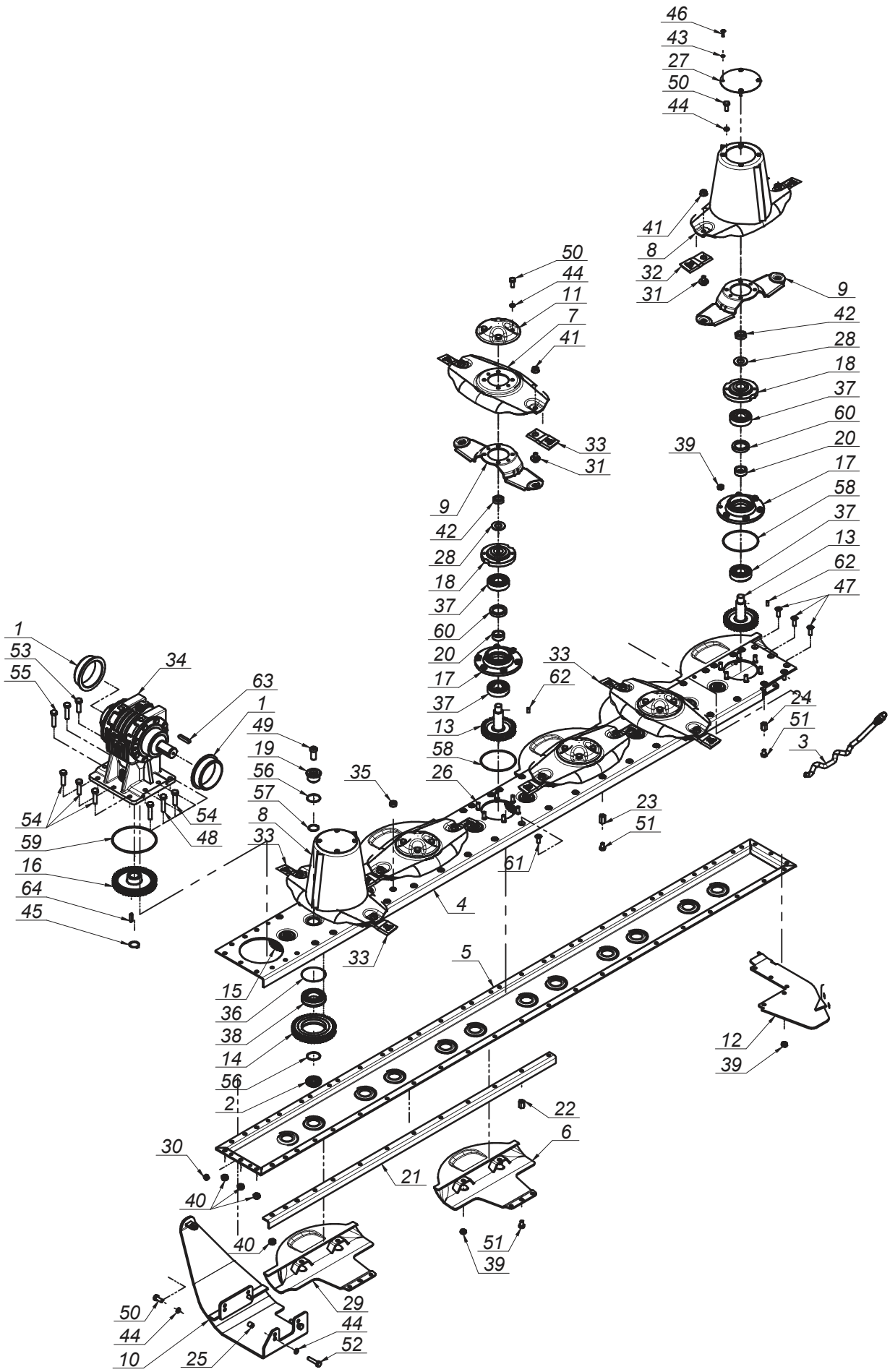

SaMASZ®
MASZYNY ROLNICZE I KOMUNALNE
FARM AND MUNICIPAL MACHINERY

0670.05.00.003
Zespół tnący
Cutterbar LiteCUT

Tab. 10

L.p. Item	Numer części Part No.	Nazwa części	Description	Ilość Quantity	Uwagi Notes
1	0025.02.16.000	Tuleja ślizgowa fi108xfi95 - L= 33	Sliding bush fi108xfi95 - L= 33	2	
2	0540.03.12.000	Sworzeń koła pośredniego - dolny	Idler holder - lower	12	
3	0540.03.67.003	Klucz wymiany noży	Knife mounting lever	1	
4	0670.05.01.000	Blacha górna	Upper cover	1	
5	0670.05.02.000	Blacha dolna	Lower cover	1	
6	0670.05.03.003	Ślizg spawany	Slide - welded	5	
7	0670.05.04.003	Dysk roboczy	Working disc	4	
8	0670.05.05.003	Dysk z bębenkiem	Disc with a drum	2	
9	0670.05.06.003	Trzymak nożowy	Knife holder	6	
10	0670.05.07.000	Płoza przekładni	Gearbox skid	1	
11	0670.05.08.000	Pokrywka dysku	Disc cover	4	
12	0670.05.09.000	Wspornik końcowy	Bracket	1	
13	0670.05.10.000	Koło zębate dysku z=35	Gear z=35	6	
14	0670.05.11.000	Koło zębate pośrednie z=46	Idler gear z=46	11	
15	0670.05.12.000	Koło zębate z=37	Spur gear z=37	1	
16	0670.05.13.000	Koło zębate przekładni z=46	Gear z=46	1	
17	0670.05.14.000	Piasta dolna	Lower hub	6	
18	0670.05.15.003	Piasta górna	Upper hub	6	
19	0670.05.18.000	Sworzeń górny koła pośredniego	Gear pin - upper	12	
20	0670.05.19.000	Tulejka łożyskowa	Bush	6	
21	0670.05.20.000	Kątownik usztywniający	Support angle bar	1	
22	0670.05.21.000	Dystans gwintowany L=22	Distance thread L=22	3	
23	0670.05.22.000	Dystans gwintowany L=26	Distance thread L=26	2	
24	0670.05.23.000	Dystans gwintowany L=20	Distance thread L=20	1	
25	0670.05.24.000	Tulejka fi14x2 - L=15	Bush fi14x2 - L=15	2	
26	0670.05.25.000	Śruba specjalna L-29	Bolt L-29	36	
27	0670.05.28.000	Pokrywka bębna	Cover	2	
28	0670.05.29.000	Podkładka fi 22 x 4 - hardox	Washer fi 22 z.	6	
29	0671.05.03.003	Ślizg spawany - wydłużony	Slide - welded - extended	1	
30	MIHK-001-004	Korek wlewu oleju 3/8" stoż.	Oil plug 3/8" cone	1	
31	MIIO-001-012	Obsada noża M12 - trzymak (0225.05.20.001)	Knife holder pin M12	12	
32	MINO-000-005	Nóż skośny lewy 105x49x4 (0540.03.24.002)	Left slanted blade 105x49x4	6	
33	MINO-000-005	Nóż skośny prawy 105x49x4 (0540.03.25.002)	Right slanted blade 105x49x4	6	
34	MIPS-260-000	Przekładnia kątowa 0670.05.30.000	Intersecting axis gear 0670.05.30.000	1	
35	MITK-000-003	Korek wlewu oleju M22x1,5 stoż.	Oil inlet plug M22x1.5	1	
36	MZIP-000-008	Pierścień zabez. fi.95 (łożysko 6307N fi.80)	Ring fi.95 (bearing 6307N fi.80)	12	
37	MZLZ-006-015	Łożysko 6306 2RS C3	Bearing 6306 2RS C3	12	
38	MZLZ-006-208	Łożysko 6208 2RS N C3	Bearing 6208 2RS N C3	12	
39	MZNS-010-002	Nakrętka M10 kl. 8 oc. samozab.	Nut M10 cl. 8 z. self-lock.	82	
40	MZNS-012-004	Nakrętka M12 kl. 8 oc. samozab.	Nut M12 cl. 8 z. self-lock.	9	
41	MZNS-012-692	Nakrętka M12 kl.10 oc. kołnierzowa	Nut M12 cl. 10.9 z. collar	12	
42	MZNS-022-005	Nakretka M22x1,5 kl. 8 oc. niska	Nut M22x1,5 cl. 8 z. low	6	
43	MZPS-006-002	Podkładka spręż. fi 6,1 oc.	Spring washer fi 6.1 z.	8	
44	MZPS-010-003	Podkladka sprez. fi10,2 oc.	Spring washer fi10.2 z.	28	
45	MZSE-030-001	Pierścień osad. Z 30	Circlip Z 30	1	
46	MZSI-006-007	Śruba M 6x20 kl. 10.9 oc. GRZYB.IMB (7380)	Bolt M 6x20 cl. 10.9 z. ALLEN	8	
47	MZSI-010-006	Śruba M10x 30 kl. 10.9 oc. IMB. STOŻ.	Bolt M10x 30 cl. 10.9 z.	23	
48	MZSI-012-018	Śruba M12x 55 kl. 8.8 oc. (82101)	Bolt M12x 55 cl. 8.8 z. (82101)	2	
49	MZSI-035-000	Śruba M16x 35 kl. 10.9 oc. IMB. WALC. NISKI	Bolt M16x 35 cl. 10.9 z.	12	
50	MZSZ-010-001	Śruba M10x 25 kl. 8.8 oc. (82105)	Bolt M10x 25 cl. 8.8 z.	26	
51	MZSZ-010-018	Śruba M10x 16 kl. 8.8 oc. (82105)	Bolt M10x 16 cl. 8.8 z. (82105)	6	
52	MZSZ-010-023	Śruba M10x 45 kl. 8.8 oc. (82101)	Bolt M10x 45 cl. 8.8 z. (82101)	2	
53	MZSZ-012-005	Śruba M12x 40 kl. 8.8 oc. (82105)	Bolt M12x 40 cl. 8.8 z. (82105)	1	
54	MZSZ-012-045	Śruba M12x 45 kl. 8.8 oc. (82101)	Bolt M12x 45 cl. 8.8 z. (82101)	4	
55	MZSZ-012-051	Śruba M12x 50 kl. 8.8 oc. (82101)	Bolt M12x 50 cl. 8.8 z. (82101)	2	
56	MZUO-030-001	Oring - 30x2,5	Oring - 30x2.5	24	
57	MZUO-030-001	Oring - 30x2,5	Oring - 30x2.5	12	
58	MZUO-113-000	Oring 113x3	Oring 113x3	6	
59	MZUO-142-000	Oring - 142x4	Oring 142x4	1	
60	MZUS-040-010	Simmering AO - 40x 56x10	Simmering AO - 40x 56x10	6	
61	MZWK-010-250	Śruba M10x 25 kl. 10.9 oc. IMB. STOŻ.	Bolt M10x25 cl. 10.9 z. Hex counter-sunk	29	
62	MZWP-008-015	Wpust B 8x7x15	Cut off key B 8x7x15	6	
63	MZWP-010-050	Wpust A 10x 8x 50	Key A 10x8x50	1	-
64	MZWP-018-009	Wpust A 8x 7x 32	Key A 8x 7x 32	1	

Zamienność dysków roboczych
Optional working discs

Tab. 10a

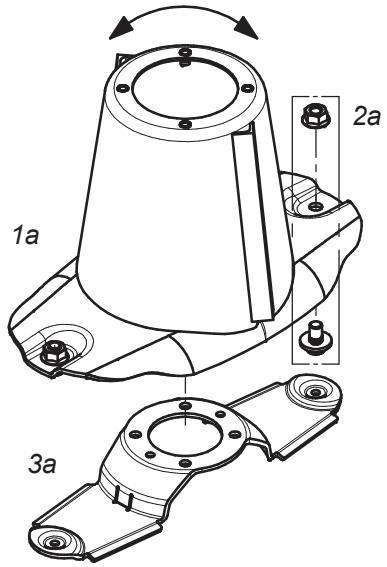

Standardowy dysk roboczy z bębnem (kpl.)			Standard working disc with drum (set)	
Lp. Item	Numer części Part No.	Nazwa części	Description	Ilość w kpl. Quantity for set
1a	0670.05.05.003	Dysk roboczy z bębnem	Working disc with drum	1
2a	MZNS-012-692	Nakrętka M12 kl.10 oc. kołnierzowa	Nut M12 cl. 10.9 z. collar	2
	MIIO-001-012	Obsada noża M12 - trzymak (0225.05.20.001)	Knife holder pin M12	
3a	0670.05.06.003	Trzymak nożowy	Knife holder	1

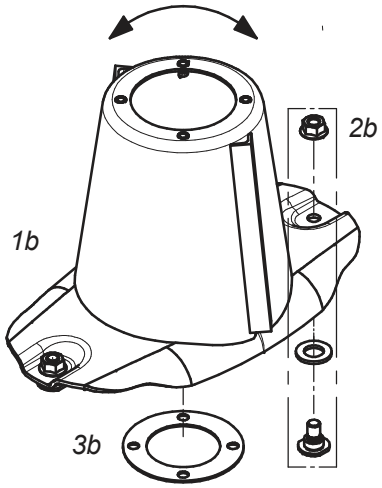

Opcjonalny dysk roboczy z bębnem (bez szybkiej wymiany noży) (kpl.)			Optional workind disc with drum and fixed knife (no quick knife replacment) (set)	
Lp. Item	Numer części Part No.	Nazwa części	Description	Ilość w kpl. Quantity for set
1b	0670.05.05.003	Dysk roboczy z bębnem - obsady	Working disc with drum and fixed knife	1
2b	MZNS-012-692	Nakrętka M12 kl.10 oc. kołnierzowa	Nut M12 cl. 10.9 z. collar	2
	MZPP-018-001	Podkładka ∅18 oc.	Washer ∅18 z.	
	MIIO-001-013	Obsada noża M12 - obsady (0540.13.20.003)	Fixed knife holder M12	
3b	0670.15.46.003	Dystans dysku	Spacer	1

Zamienność dysków roboczych
Optional working discs

Tab. 10b

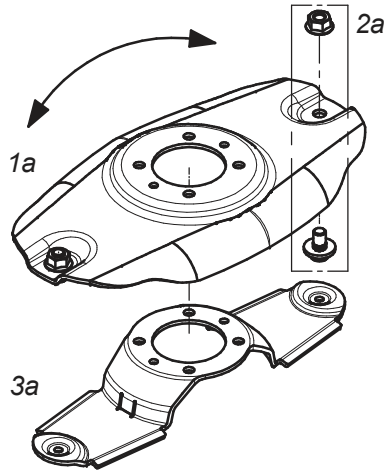

Standardowy dysk roboczy (kpl.)			Standard working disc (set)	
Lp. Item	Numer części Part No.	Nazwa części	Description	Ilość w kpl. Quantity for set
1a	0670.05.04.003	Dysk roboczy	Working disc	1
2a	MZNS-012-692	Nakrętka M12 kl.10 oc. kołnierzowa	Nut M12 cl. 10.9 z. collar	2
	MIIO-001-012	Obsada noża M12 - trzymak (0225.05.20.001)	Knife holder pin M12	
3a	0670.05.06.003	Trzymak nożowy	Knife holder	1

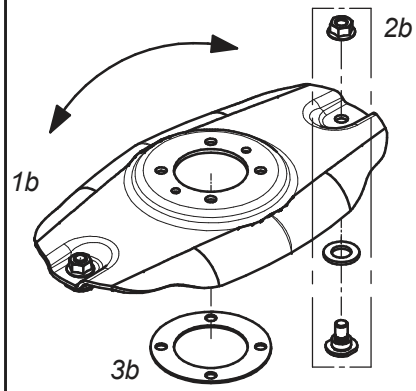

Opcjonalny dysk roboczy z obsadą na noże (bez szybkiej wymiany) (kpl.)			Optional working disc with fixed knife (no quick knife replacment) (set)	
Lp. Item	Numer części Part No.	Nazwa części	Description	Ilość w kpl. Quantity for set
1b	0670.05.04.003	Dysk roboczy	Working disc	1
2b	MZNS-012-692	Nakrętka M12 kl.10 oc. kołnierzowa	Nut M12 cl. 10.9 z. collar	2
	MZPP-018-001	Podkładka ∅18 oc.	Washer ∅18 z.	
	MIIO-001-013	Obsada noża M12 - obsady (0540.13.20.003)	Fixed knife holder M12	
3b	0670.15.46.003	Dystans dysku	Spacer	1

SaMASZ®
MASZYNY ROLNICZE I KOMUNALNE
FARM AND MUNICIPAL MACHINERY

Opcjonalne płozy wyskiego koszenia
Optional versions of topping plates

Tab. 10c

	Opcjonalne płozy wyskiego koszenia			Optional topping plates	
	Lp. Item	Numer części Part No.	Nazwa części	Description	Ilość w kpl. Quantity for set
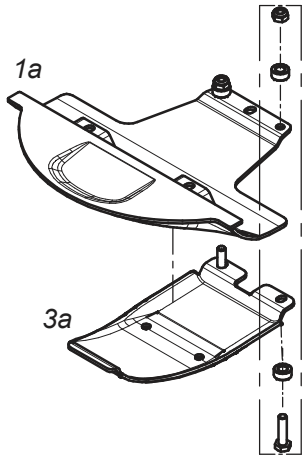	Ustawienie do koszenia wyższe od standardowego o ok. 20mm (63mm - 83mm)			Cutting adjustment higher than the standard one around 20mm (63mm - 83mm)	
	1a	0670.05.03.003	Ślizg spawany	Slide	1
	2a	MZNS-010-002	Nakrętka M10 kl. 8 oc. samozab.	Nut M10 cl. 8 z. self-lock.	2
		0670.05.81.003	Dystans	Spacer	
		MZSZ-010-017	Śruba M10x 40 kl. 8.8 oc.	Bolt M10x 40 cl. 8.8 z.	
	3a	0670.05.82.003	Płoza wysokiego koszenia	Topping plate	1
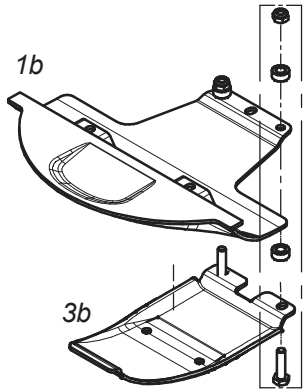	Ustawienie do koszenia wyższe od standardowego o ok. 25mm (63mm - 88mm)			Cutting adjustment higher than the standard one around 25mm (63mm - 88mm)	
	1b	0670.05.03.003	Ślizg spawany	Slide	1
	2b	MZNS-010-002	Nakrętka M10 kl. 8 oc. samozab.	Nut M10 cl. 8 z. self-lock.	2
		0670.05.81.003	Dystans	Spacer	
		MZSZ-010-017	Śruba M10x 40 kl. 8.8 oc.	Bolt M10x 40 cl. 8.8 z.	
	3b	0670.05.82.003	Płoza wysokiego koszenia	Topping plate	1
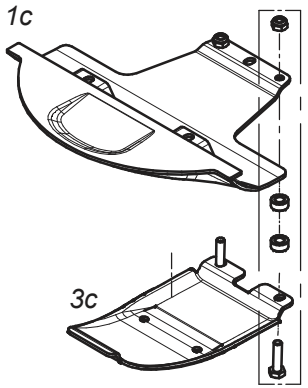	Ustawienie do koszenia wyższe od standardowego o ok. 30mm (63mm - 93mm)			Cutting adjustment higher than the standard one around 30mm (63mm - 93mm)	
	1c	0670.05.03.003	Ślizg spawany	Slide	1
	2c	MZNS-010-002	Nakrętka M10 kl. 8 oc. samozab.	Nut M10 cl. 8 z. self-lock.	2
		0670.05.81.003	Dystans	Spacer	
		MZSZ-010-017	Śruba M10x 40 kl. 8.8 oc.	Bolt M10x 40 cl. 8.8 z.	
	3c	0670.05.82.003	Płoza wysokiego koszenia	Topping plate	1

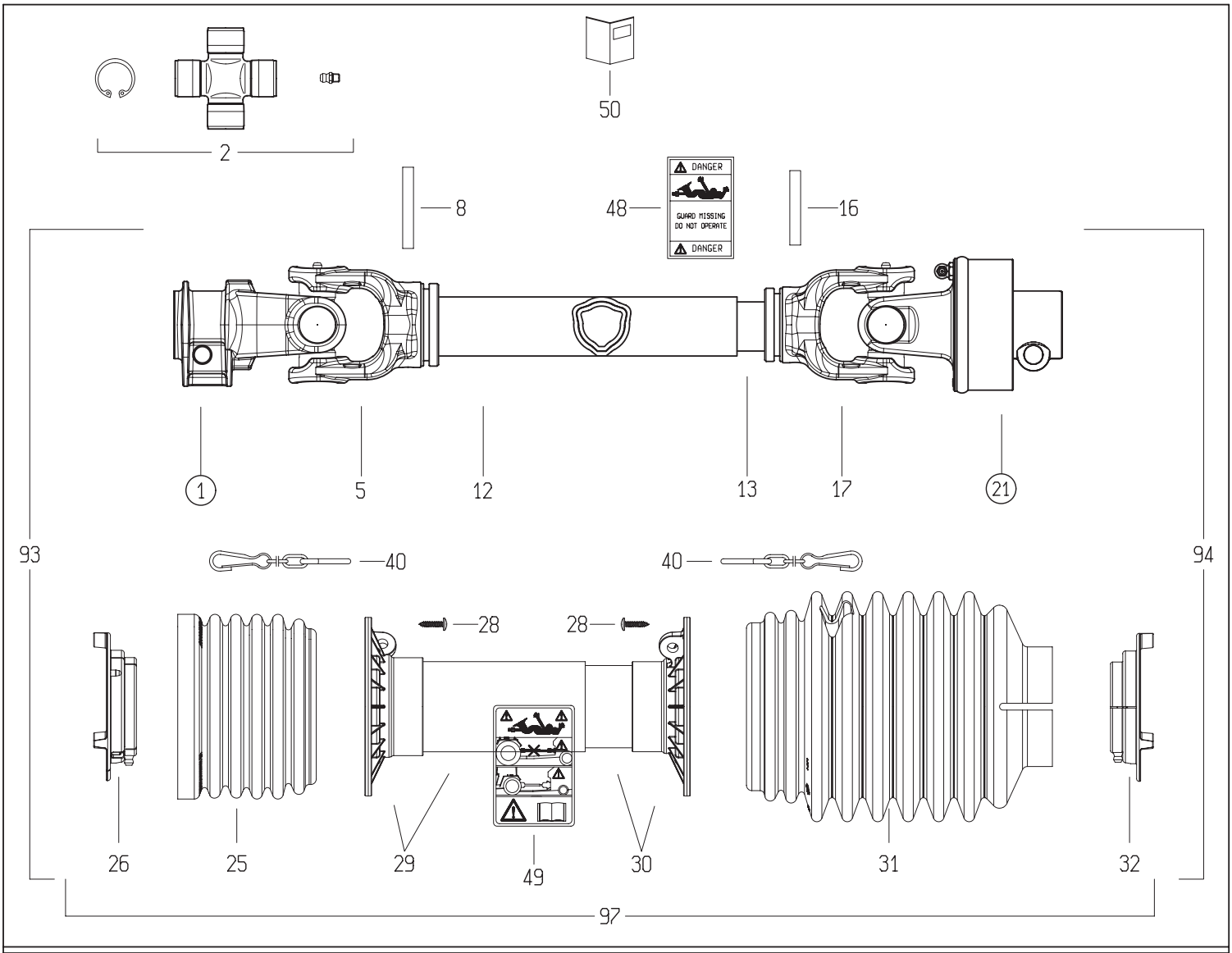

1

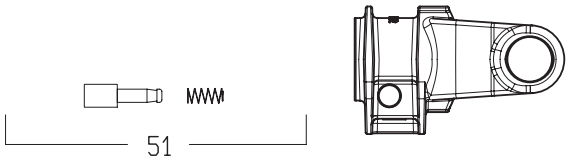

21

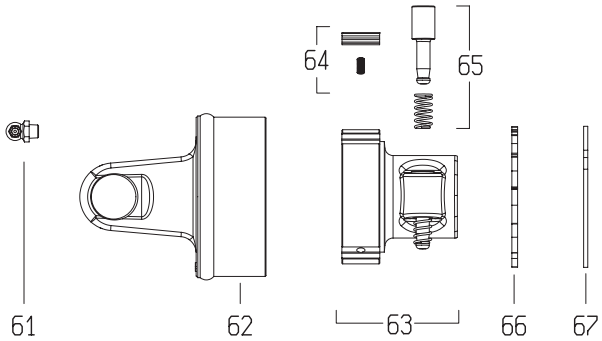

DISEGNATO / *DESIGNED BY*	DATA / *DATE*	CODICE / *CODE*	REV.
M.Bonetti	14/7/2010	7G3N066CE007096MA	

BONDIOLI & PAVESI

LISTA RICAMBI

Codice	7G3N066CE007096MA

Rif.	Codice	Q. ta	Descrizione SAP
1	5070E0355	1	FORC.4 1 3/8Z6 PULS. -GHISA-
2	4120E0012R25	2	CROC.COMPL.S4 INGR.CUSC.2 LAB.CONF.25PZ
5	204046851	1	FORC.4 T.CARD.EST.*C* * 406R
8	341038000R10	1	SPINA ELASTICA 8X60 DIN1481
12	225120520	1	T.C.E.12508 L=520
13	225050520	1	T.C.E.12505 L=520
16	341048000R10	1	SPINA ELASTICA 8X55 DIN1481
17	204046852	1	FORC.4 T.CARD.INT.*BR* * 407R
21	601104701R	1	RA1/4 DX 1 3/8Z6 P.
25	219041001	1	FASCIA GLOBAL PER G3-4
26	255041002R02	1	GHIERA ESTERNA GLOBAL G3-4
28	310001431R30	6	VITE AUT.TMTL TC 4,8X22 ZINCATA
29	5TNN1G3066C	1	IMB.+T.P.E. PER ALB. G3 *066* CE
30	5MNN1G3066C	1	IMB.+T.P.I. PER ALB. G3 *066* CE
31	219041104	1	FASCIA MEDIA BOCCA STRETTA 2 FORI G3-4
32	255041001R02	1	GHIERA INTERNA GLOBAL G3-4
40	252000050R02	2	CATENA COMPLETA DI ATTACCHI MOSCH.L=60
48	399143000	1	ETICH.*USA*X T.CARD.EST.*DANGER*
49	399CEE051	1	ETIC.ATTENZ.NORM.CEE MINI 125X70
50	399CEEG01	1	LIBRETTO ISTRUZIONI NOR.CEE SERIE GLOBAL
51	403000001R10	1	PULSANTE
61	348014000R20	1	INGRAS.8X1.25X90 ART.36
62	418041203	1	FORC.220040001 + CORPO RA1 2640C0102
63	5130C0301	1	MOZZO RA1DX 1 3/8Z6 PULS.PIAST.RAD.V.CAT
64	4210C0001R03	1	KIT PIASTRINE BASCULANTI PER RA1
65	403000001R10	1	PULSANTE
66	246000132R02	1	DISCO DI CHIUSURA X RA DX
67	338005000R20	1	ANELLO ELAST.I. 82X2,50 DIN472/1
93	7G3N066CE007ESM	1	ALB. EST. G3N *066* CE -007
94	7G3N066CE096ISM	1	ALB. INT. G3N *066* CE -096
97	5CG3066CESM	1	PROTEZIONE COMPLETA G3 *066* CE -SM

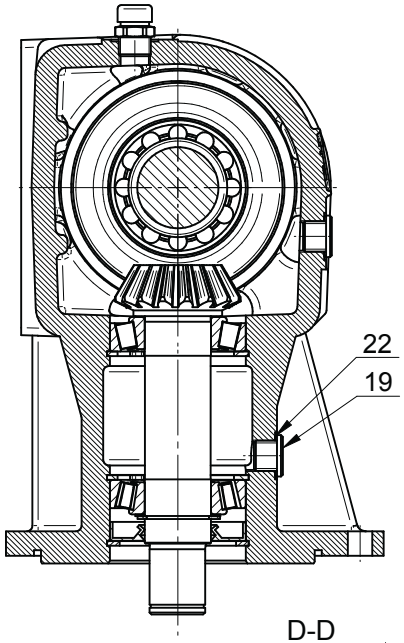

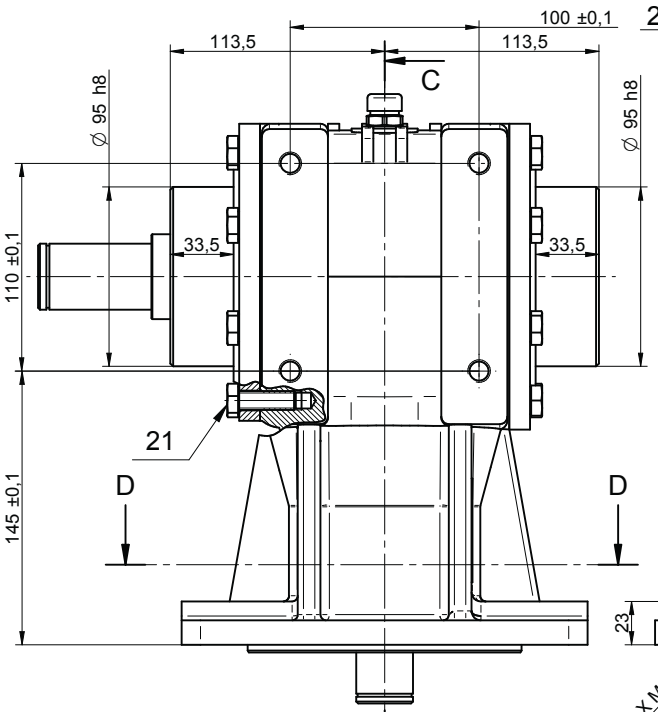

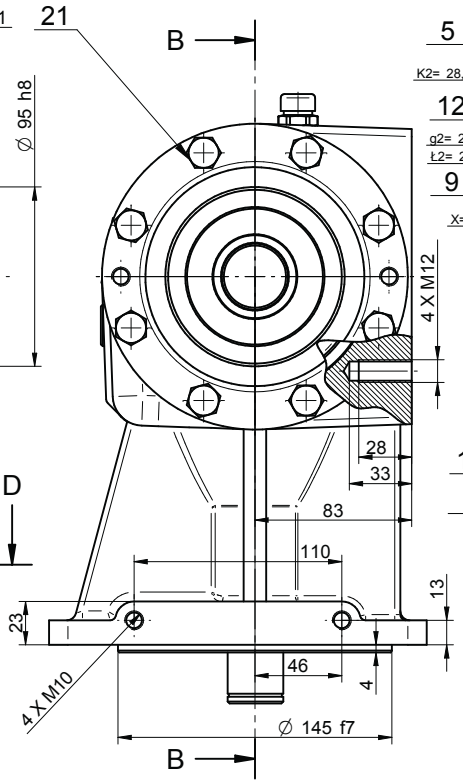

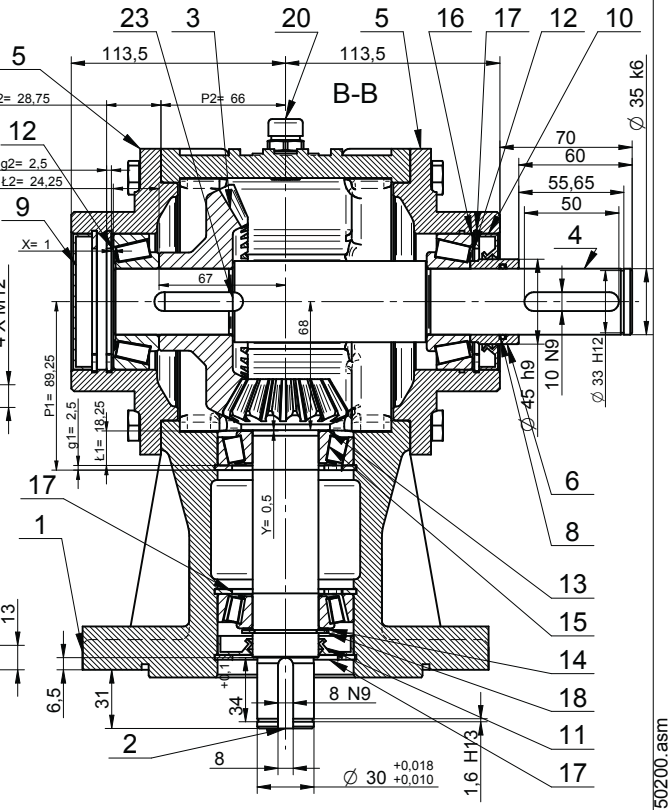

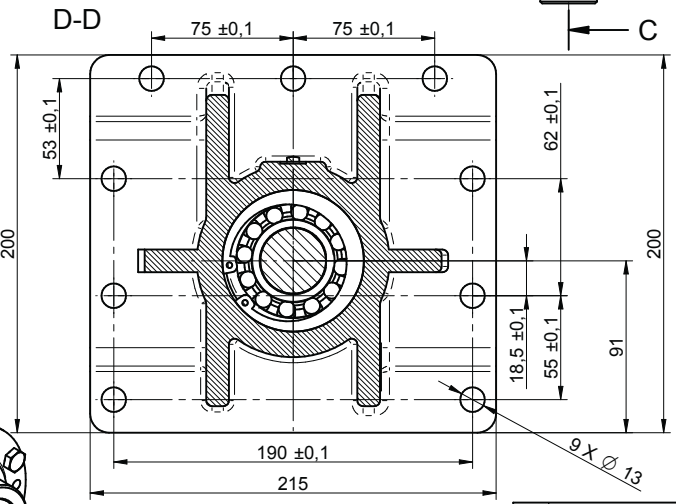

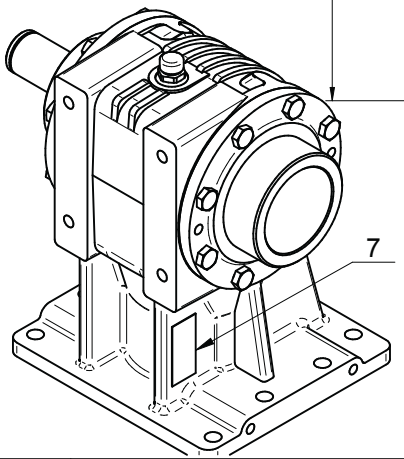

Lp.	Nazwa części	Nr rys./Nr normy	Materiał	Ilość	Masa	Uwagi
23	Wpust pryzmatyczny B 10x8x36	PN-M-85005	Steel	1	0,023 kg	
22	Podkładka aluminiowa	1.5x17x22	Aluminum	2	0,001 kg	
21	Śruba z łbem sześć. M10x 30-8.8 Fe/Zn5	PN-EN 24017	Steel	16	0,467 kg	
20	Odpowietrznik 3/8 cala	model 33A	Steel	1	0,042 kg	Nostrali & Arnaldo
19	Korek R 3/8 cala	DIN908	Steel	2	0,047 kg	
18	Pierścień osadczy Z 35	PN-M-85111	Steel	1	0,007 kg	
17	Pierścień osadczy W 72	PN-M-85111	Steel	6	0,163 kg	
16	Łożysko stożkowe 32207	PN-M-86220	Steel	2	0,922 kg	
15	Łożysko stożkowe 30207	PN-M-86220	Steel	2	0,672 kg	
14	Podkł. dyst. PS35x45x(1)0.1/0.2/0.5	DIN988	Steel	1	0,005 kg	kpl. wg potrzeb
13	Podkł. dyst. PS35x45x(0.5)0.1/0.2/0.5	DIN988	Steel	1	0,002 kg	kpl. wg potrzeb
12	Podkł. dyst. PS56x72x(1)0.1/0.2/0.3/0.5	DIN988	Steel	2	0,025 kg	kpl. wg potrzeb
11	Pierścień uszcz. AS 35/72/10	DIN 3760	_	1	0,009 kg	
10	Pierścień uszcz. AS 45/72/10	DIN 3760	_	1	0,009 kg	
9	Zaślepka 72x10		_	1	0,009 kg	
8	Oring 35x2.5	ISO 3601	_	1	0,001 kg	
7	Tabliczka znam.	260.05.02.00-02	S235JR	1	0,005 kg	
6	Tulejka	260.05.02.00-01	16MnCr5	1	0,114 kg	
5	Pokrywa	260.05.02.03-01	500-7	2	4,449 kg	
4	Wałek	260.05.02.04	20MnCr5	1	2,424 kg	
3	Koło z=33	260.05.02.06	16MnCr5	1	1,463 kg	
2	zębnik z=16	260.05.02.05	20MnCr5	1	1,541 kg	
1	Korpus	670.05.02.01-01	500-7	1	17,033 kg	

Lp.	Nazwa części	Nr rys./Nr normy	Materiał	Ilość	Masa	Uwagi

e	x		
d	x		
c	x		
b	x		
a	x		

Zmiana	Nr karty zmian	Podpis	Data
	Nazwisko		
Konstruował	K. Duda		20.08.13
Sprawdził	M. Kiewro		20.08.13
Zatwierdził	Wł. Rudy		20.08.13

Podziałka 1:1 A2

Toler. ogólne ISO 2768-mK

Prototyp

Seria inf.

Seria

Wchodzi do	Sztuk	Przeznacz.	Sztuk

Nr rysunku ofertowego

Materiał –

Masa [kg] 30,8 kg

Nazwa części: Przekładnia (1:2,06)

Nr rysunku: 0670.05.30.000

Ark./il. ark.: 1/1

Starosielski JS FABRYKA PRZEKŁADNI ®

\\Konstr-3\solid\Konstrukcja_SE\Samasz\260\Solid\260050200.asm

SaMASZ Sp. z o.o.
ul. Trawiasta 1
16-060 Zabłudów
Polska

tel. (+48) (85) 664 70 31
fax (+48) (85) 664 70 41
e-mail: samasz@samasz.pl
www.samasz.pl

ERRATA / ERRATUM

Dotyczy katalogów / Applies to spare parts list

K0670PLEN003 - 2015-11-05 - Samba 240
K0670PLEN003 - 2016-01-14 - Samba 240
K0670PLEN003 - 2016-04-18 - Samba 240
K0670PLEN003 - 2016-06-07 - Samba 240
K0670PLEN003 - 2016-07-28 - Samba 240
K0670PLEN003 - 2016-09-07 - Samba 240
K0670PLEN003 - 2016-10-13 - Samba 240
K0670PLEN003 - 2016-11-16 - Samba 240

Stare / Previous	*Nowe / New*
0670.05.00.003	*0670.05.00.003* *wersja poprawiona / corrected version*
Wał B&P / PTO B&P 7G3N066CE007096MA *(Tłumaczenie włoskie / Italian translation)*	*Wał B&P / PTO B&P 7G3N066CE007096MA* *(Tłumaczenie angielskie / English translation)*

Nr seryjny / Serial no.

0670.05.00.003
Zespół tnący
Cutting unit

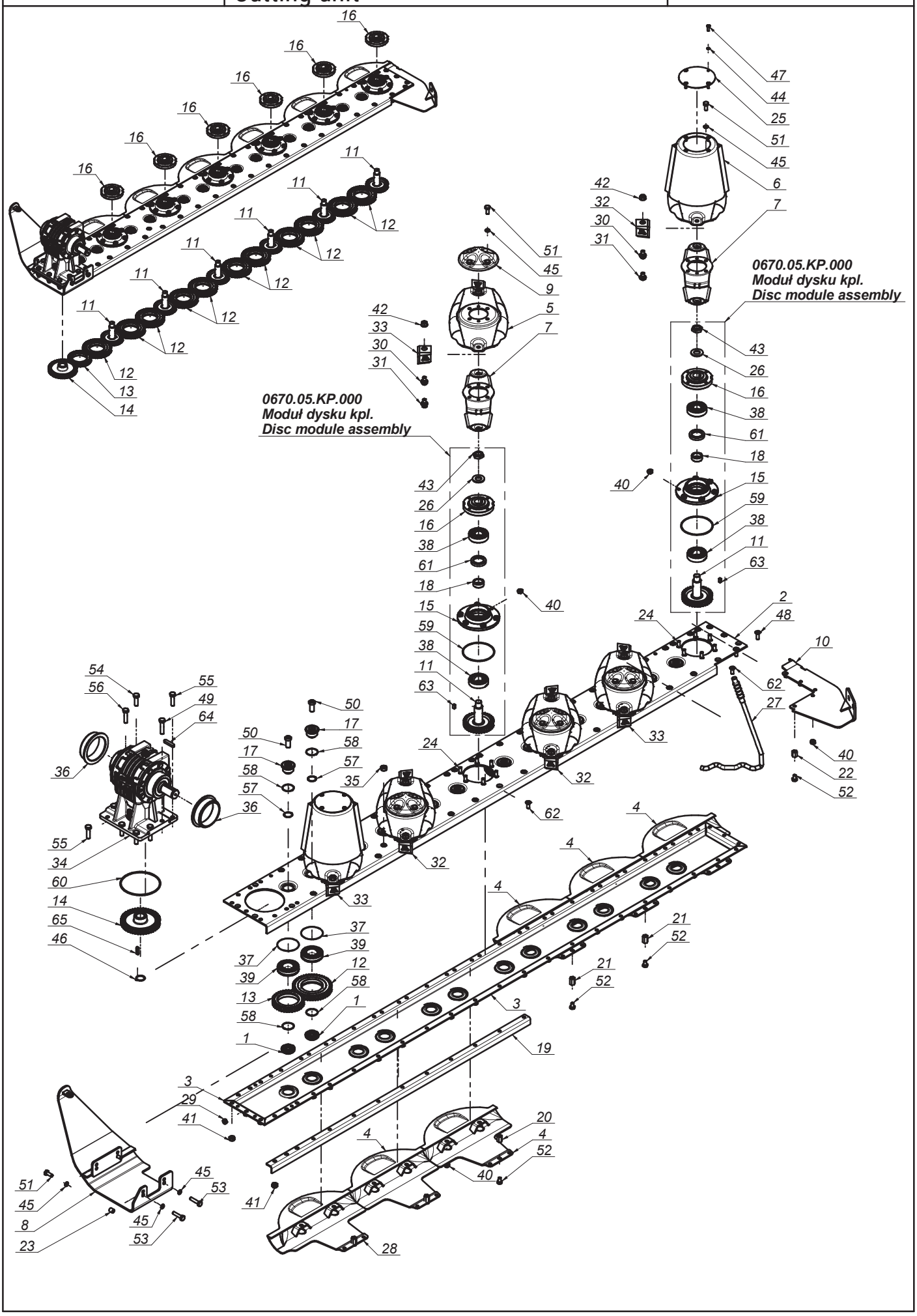

0670.05.00.003
Zespół tnący
Cutting unit

L.p. Item	Numer części Part No.	Nazwa części	Description	Ilość Quantity	Uwagi Notes
1	0540.03.12.000	Sworzeń koła pośredniego - dolny	Idler holder - lower	12	
2	0670.05.01.000	Blacha górna	Upper cover	1	
3	0670.05.02.000	Blacha dolna	Lower cover	1	
4	0670.05.03.003	Ślizg spawany	Sliding skid	5	
5	0670.05.04.003	Dysk roboczy	Working disc	4	
6	0670.05.05.003	Dysk z bębenkiem	Disc with drum	2	
7	0670.05.06.003	Trzymak nożowy	Knife holder	6	
8	0670.05.07.000	Płoza przekładni	Gearbox skid	1	
9	0670.05.08.000	Pokrywka dysku	Disc cover	4	
10	0670.05.09.000	Wspornik końcowy	Bracket	1	
11	0670.05.10.000	Koło zębate dysku z=35	Gear z=35	6	
12	0670.05.11.000	Koło zębate pośrednie z=46	Idler gear z=46	11	
13	0670.05.12.000	Koło zębate z=37	Spur gear z=37	1	
14	0670.05.13.000	Koło zębate przekładni z=46	Gear z=46	1	
15	0670.05.14.000	Piasta dolna	Lower hub	6	
16	0670.05.15.003	Piasta górna	Upper hub	6	
17	0670.05.18.000	Sworzeń górny koła pośredniego	Gear pin - upper	12	
18	0670.05.19.000	Tulejka łożyskowa	Bush	6	
19	0670.05.20.000	Kątownik usztywniający	Support angle bar	1	
20	0670.05.21.000	Dystans gwintowany L=22	Distance thread L=22	3	
21	0670.05.22.000	Dystans gwintowany L=26	Distance thread L=26	2	
22	0670.05.23.000	Dystans gwintowany L=20	Distance thread L=20	1	
23	0670.05.24.000	Tulejka Ø14x2	Bush Ø14x2	2	
24	0670.05.25.000	Śruba specjalna L-29	Bolt L-29	36	
25	0670.05.28.000	Pokrywka bębna	Cover	2	
26	0670.05.29.000	Podkładka Ø22	Washer Ø22 z.	6	
27	0670.05.31.003	Klucz wymiany noży	Knife mounting lever	1	
28	0671.05.03.003	Ślizg spawany - wydłużony	Slide - welded - extended	1	
29	MIHK-001-004	Korek wlewu oleju 3/8" stoż.	Oil plug 3/8" cone	1	
30	MIIO-001-012	Obsada noża M12 - trzymak (0225.05.20.001)	Knife holder pin M12	12	
31	MIIO-002-012	Obsada M12 z pazurem (0540.03.24.003)	Knife holder pin M12 - flange	12	
32	MINO-000-005	Nóż skośny lewy 105x49x4 (0540.03.24.002)	Left slanted blade 105x49x4	6	
33	MINO-000-005	Nóż skośny prawy 105x49x4 (0540.03.25.002)	Right slanted blade 105x49x4	6	
34	MIPS-260-000	Przekładnia kątowa 0670.05.30.000	Intersecting axis gear 0670.05.30.000	1	
35	MITK-000-003	Korek wlewu oleju M22x1,5 stoż.	Oil inlet plug M22x1.5	1	
36	MITT-000-007	Tuleja ślizgowa Ø108xfi95 - L= 33	Sliding bush Ø108xfi95 - L= 33	2	
37	MZIP-000-008	Pierścień zabez. Ø95 (łożysko 6307N Ø80)	Ring Ø95	12	
38	MZLZ-006-015	Łożysko 6306 2RS C3	Bearing 6306 2RS C3	12	
39	MZLZ-006-208	Łożysko 6208 2RS N C3	Bearing 6208 2RS N C3	12	
40	MZNS-010-002	Nakrętka M10 kl. 8 oc. samozab.	Nut M10 cl. 8 z. self-lock.	82	
41	MZNS-012-004	Nakrętka M12 kl. 8 oc. samozab.	Nut M12 cl. 8 z. self-lock.	9	
42	MZNS-012-692	Nakrętka M12 kl.10 oc. kołnierzowa	Nut M12 cl. 10.9 z. collar	12	
43	MZNS-022-005	Nakretka M22x1,5 kl. 8 oc. niska	Nut M22x1,5 cl. 8 z. low	6	
44	MZPS-006-002	Podkładka spręż. Ø6,1 oc.	Spring washer Ø6,1 z.	8	
45	MZPS-010-003	Podkładka spreż. Ø10,2 oc.	Spring washer Ø10.2 z.	28	
46	MZSE-030-001	Pierścień osad. Z 30	Circlip Z 30	1	
47	MZSI-006-007	Śruba M 6x 20 kl. 10.9 oc. GRZYB.IMB (7380)	Bolt M 6x20 cl. 10.9 z. Allen	8	
48	MZSI-010-006	Śruba M10x 30 kl. 10.9 oc. IMB. STOŻ.	Bolt M10x 30 cl. 10.9 z.	23	
49	MZSI-012-018	Śruba M12x 55 kl. 8.8 oc. (82101)	Bolt M12x 55 cl. 8.8 z. (82101)	2	
50	MZSI-035-000	Śruba M16x 35 kl. 10.9 oc. IMB. WALC. NISKI	Bolt M16x 35 cl. 10.9 z.	12	
51	MZSZ-010-001	Śruba M10x 25 kl. 8.8 oc. (82105)	Bolt M10x 25 cl. 8.8 z. (82105)	26	
52	MZSZ-010-018	Śruba M10x 16 kl. 8.8 oc. (82105)	Bolt M10x 16 cl. 8.8 z.	6	
53	MZSZ-010-023	Śruba M10x 45 kl. 8.8 oc. (82101)	Bolt M10x 45 cl. 8.8 z. (82101)	2	
54	MZSZ-012-005	Śruba M12x 40 kl. 8.8 oc. (82105)	Bolt M12x 40 cl. 8.8 z. (82105)	1	
55	MZSZ-012-045	Śruba M12x 45 kl. 8.8 oc. (82101)	Bolt M12x 45 cl. 8.8 z. (82101)	4	
56	MZSZ-012-051	Śruba M12x 50 kl. 8.8 oc. (82101)	Bolt M12x 50 cl. 8.8 z. (82101)	2	
57	MZUO-028-025	Oring - 28x2,5	Oring - 28x2.5	12	
58	MZUO-030-001	Oring - 30x2,5	Oring - 30x2.5	24	
59	MZUO-113-000	Oring - 113x3	Oring 113x3	6	
60	MZUO-142-000	Oring - 142x4	Oring - 142x4	1	
61	MZUS-040-010	Simmering AO - 40x 56x10	Simmering AO - 40x 56x10	6	
62	MZWK-010-250	Śruba M10x 25 kl. 10.9 oc. IMB. STOŻ.	Bolt M10x25 cl. 10.9 z. Hex counter-sunk	29	
63	MZWP-008-015	Wpust B 8x7x15	Cut off key B 8x7x15	6	
64	MZWP-010-050	Wpust A 10x 8x 50	Key A 10x8x50	1	
65	MZWP-018-009	Wpust A 8x 7x 32	Key A 8x 7x 32	1	

0670.05.KP.000
Moduł dysku kpl.
Disc module assembly

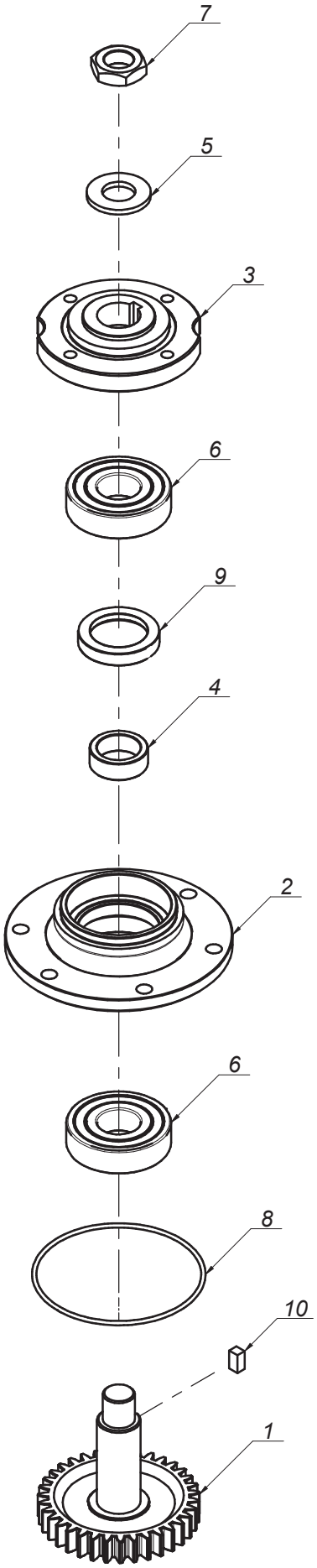

0670.05.KP.000
Moduł dysku kpl.
Disc module assembly

L.p. Item	Numer części Part No.	Nazwa części	Description	Ilość Quantity	Uwagi Notes
1	0670.05.10.000	Koło zębate dysku z=35	Gear z=35	1	
2	0670.05.14.000	Piasta dolna	Lower hub	1	
3	0670.05.15.003	Piasta górna	Upper hub	1	
4	0670.05.19.000	Tulejka łożyskowa	Bush	1	
5	0670.05.29.000	Podkładka Ø22	Washer Ø22 z.	1	
6	MZLZ-006-015	Łożysko 6306 2RS C3	Bearing 6306 2RS C3	2	
7	MZNS-022-005	Nakretka M22x1,5 kl. 8 oc. niska	Nut M22x1,5 cl. 8 z. low	1	
8	MZUO-113-000	Oring - 113x3	Oring 113x3	1	
9	MZUS-040-010	Simmering AO - 40x 56x10	Simmering AO - 40x 56x10	1	
10	MZWP-008-015	Wpust B 8x7x15	Cut off key B 8x7x15	1	

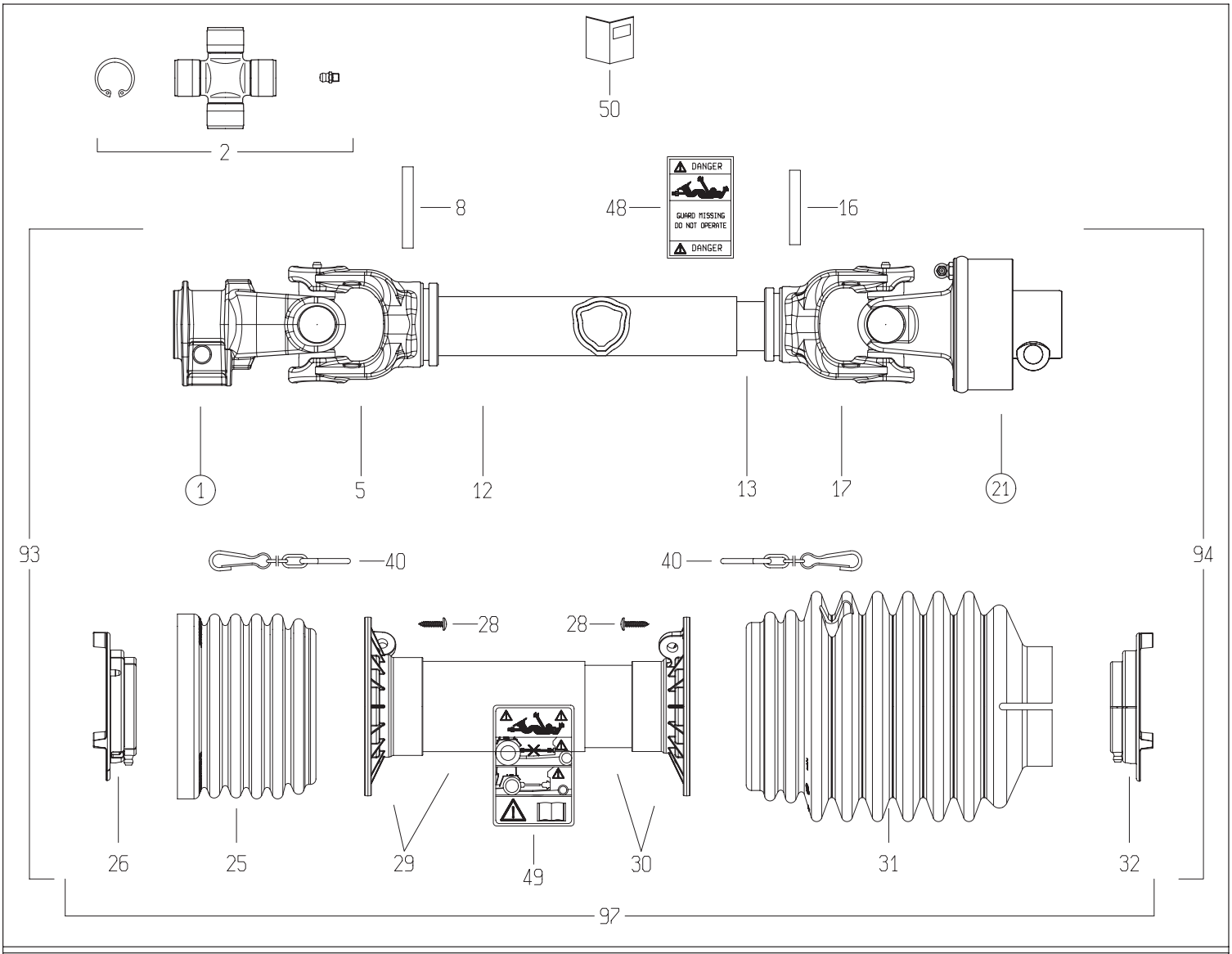

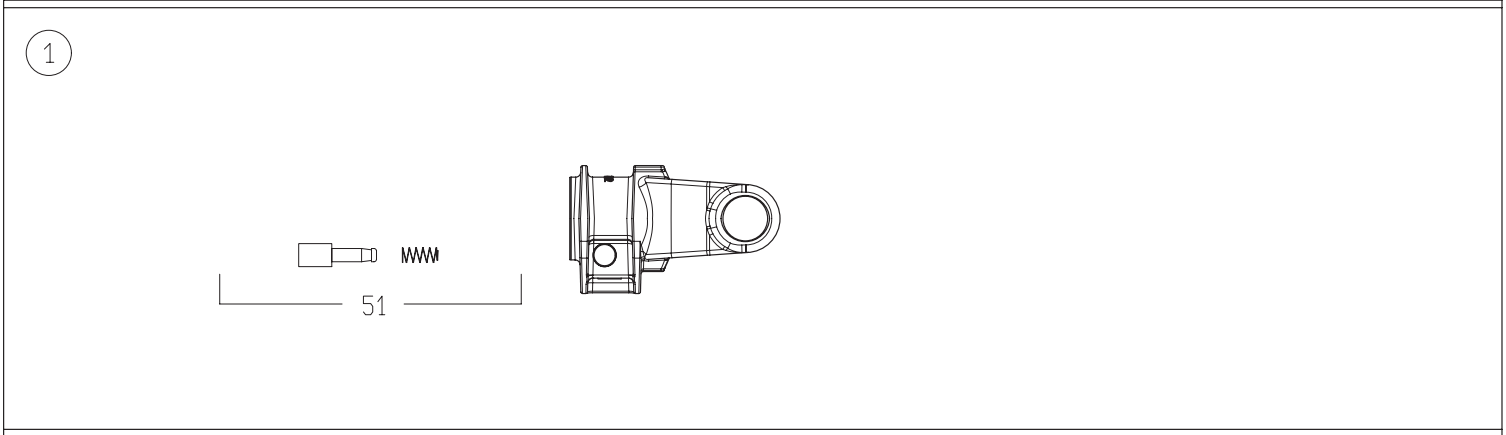

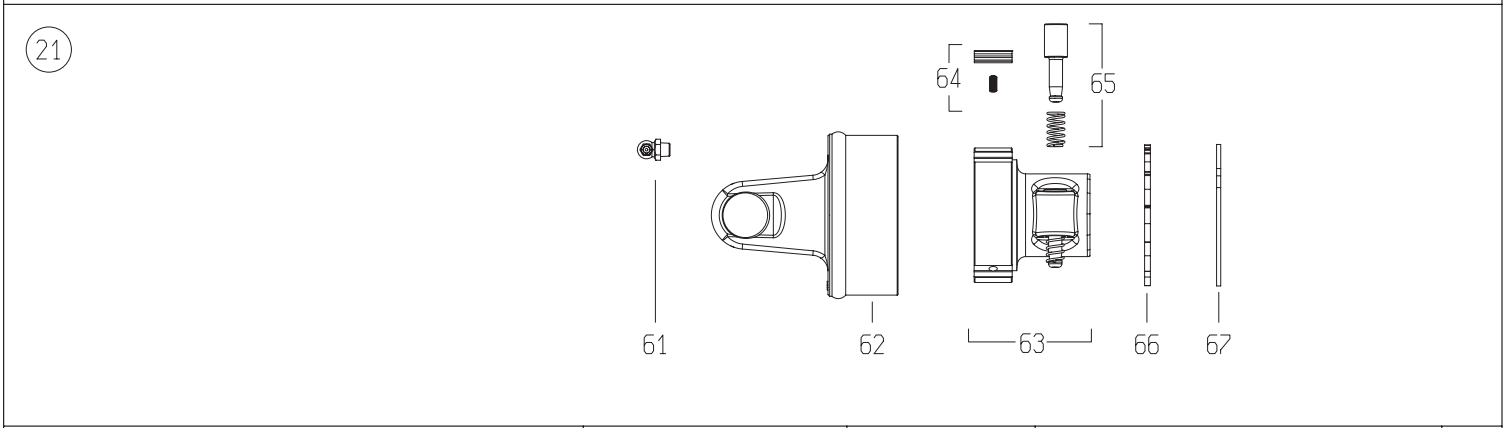

DISEGNATO / *DESIGNED BY*	DATA / *DATE*	CODICE / *CODE*	REV.
M.Bonetti	14/7/2010	7G3N066CE007096MA	C

BONDIOLI & PAVESI

Bill of materials (BoM) - SAP

10/7/2020

Code	Rev	Description
7G3N066CE007096MA	C	DRIVE SHAFT G3N *066*

Division	BOPR (01)	Bill of materials (BoM) - SAP :	Commercial

N.	Code	Q.ty	Rev.	Rev. SAP	Description
0001	5070E0355	1	ND	ND	YOKE #4/S4 1-3/8"z6 SHROUDED PIN (007)
0002	4120E0012R25	2	0	0	CROSS KIT S4-G4 27x74.6 CAP ZERK
0005	204046851	1	0	0	TUBE YOKE #4-G4 OUTER (43.5)
0008	341038000R10	1	0	0	SPRING ROLL PIN 8x60 DIN1481
0012	225120520	1	ND	ND	CARDAN DRIVE TUBE #4 OUTER 43.5x3.3x520
0013	225050520	1	ND	ND	CARDAN DRIVE TUBE #2 OUTER 36.0x3.2x520
0016	341048000R10	1	0	ND	SPRING ROLL PIN 8x55 DIN1481
0017	204046852	1	0	0	TUBE YOKE #4-G4 INNER (36.0)
0021	601104701R	1	0	0	FREEWHEEL RA1/4-S4-G4 1-3/8"z6 P.PIN CW
0025	219041001	1	B	B	CONE SHIELD BELL G4 -see 219041001R
0026	255041002R02	1	0	0	SHIELD SUPPORT OUTER G3-G4
0028	310001431R30	6	0	0	SCREW 4.8x22 SELF TAP ZINC
0029	5TNN1G3066C	1	ND	ND	_
0030	5MNN1G3066C	1	ND	ND	_
0031	219041104	1	A	A	_
0032	255041001R02	1	0	0	SHIELD SUPPORT INNER G3-G4
0040	252000050R02	2	0	0	SHIELD CHAIN w/S-HOOK L=500mm
0048	399143000	1	E	E	LABEL - DANGER - OUTER DRIVE TUBE
0049	399CEE051	1	F	F	LABEL - DANGER - CE OUTER SHIELD TUBE
0050	399UNI001	1	C	C	INSTRUCTION BOOK - GLOBAL/SFT UNIVERSAL
0051	403000001R10	1	0	ND	COMPLETE PUSH PIN 1-3/8"Z6/Z21
0061	348014000R20	1	0	0	GREASE FITTING M8X1.25 90°
0062	418041203	1	C	C	RA1/4 CLUTCH HOUSING w/YOKE NEW STYLE
0063	5130C0301	1	F	F	HUB RA1 1-3/8"z6 -see 5130C0301R
0064	4210C0001R03	1	0	0	RATCHET w/SPRING RA1/RL1 L=22.8
0065	403000001R10	1	0	ND	COMPLETE PUSH PIN 1-3/8"Z6/Z21
0066	246000132R02	1	0	0	CLOSING DISK FOR RA DX
0067	338005000R20	1	0	0	CIRCLIP INTERNAL 82x2.50 DIN472
0093	7G3N066CE007ESM	1	ND	ND	_
0094	7G3N066CE096ISM	1	ND	ND	_
0097	5CG3066CESM	1	ND	ND	_

SaMASZ Sp. z o.o.
ul. Trawiasta 1
16-060 Zabłudów
Polska

tel. (+48) (85) 664 70 31
fax (+48) (85) 664 70 41
e-mail: samasz@samasz.pl
www.samasz.pl