SaMASZ Sp. z o.o.
ul. Trawiasta 1
16-060 Zabłudów - Poland
Rok założenia / Established in - 1984
centrala / phone +48 85 664-70-31
fax +48 85 664-70-41
e-mail: samasz@samasz.pl / export@samasz.com
www.samasz.pl / www.samasz.com

Katalog części / Spare parts list

KOSIARKA DYSKOWA DWUSTRONNA / DOUBLE-SIDED DISC MOWER

KDD 941 WT - 9,40 m / 30'10" (0628)

przystosowana do pracy / designed to work:
- z walcami prawymi / with right roller conditioner
D 341 WP+T (0734)
- z walcami lewymi / with left roller conditioner
D 341 WL+T (0735)
- z transporterem pokosu prawym / with right belt conveyor
D 343 TP (0815)
- z transporterem pokosu lewym / with left belt conveyor
D 343 TL (0816)

Wersja / Edition: 2

Nr seryjny / Serial no.

K0628PLEN002

2020.04.01

Tab. 1

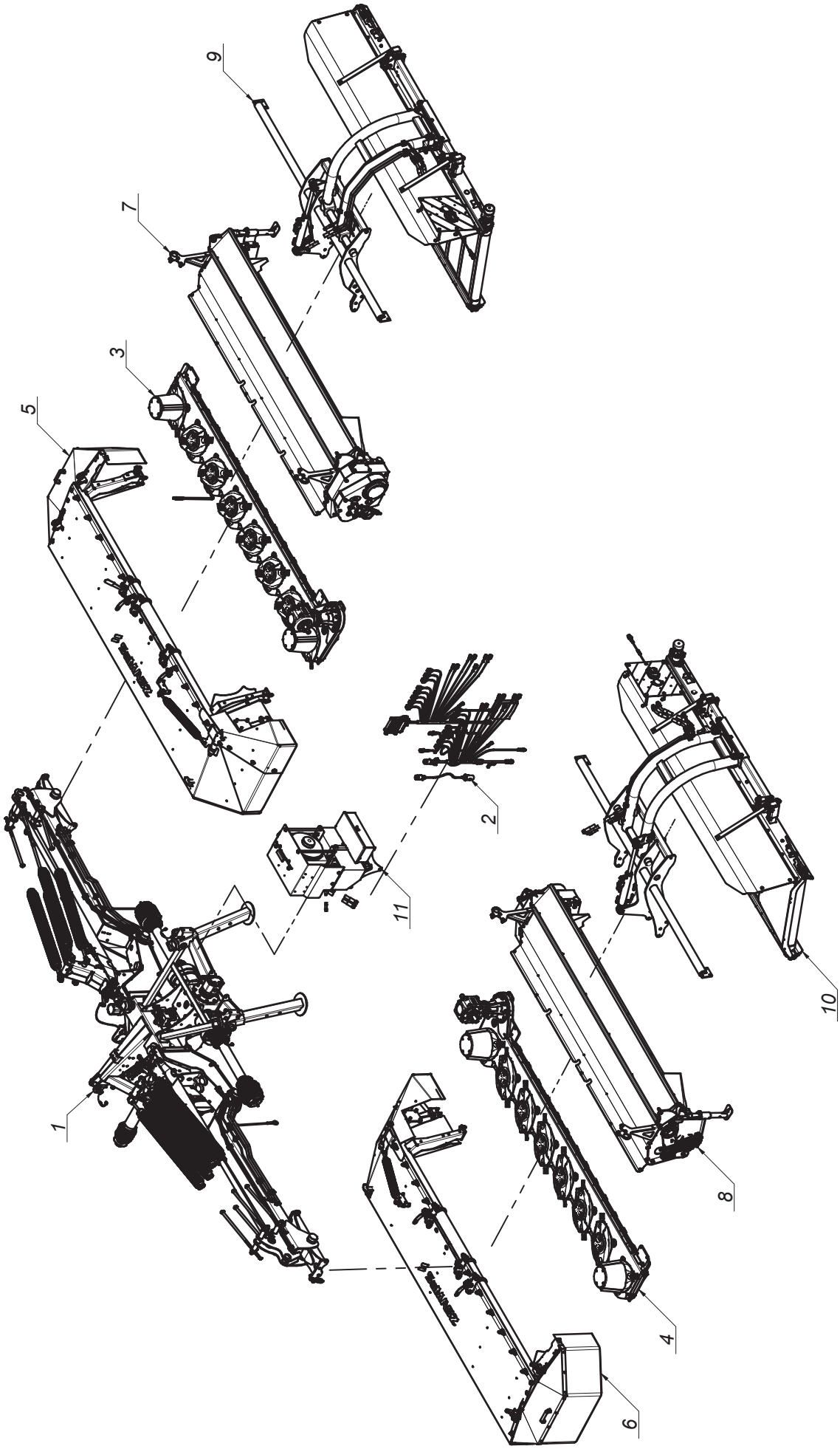

SaMASZ®

0628.00.00.002
KDD 941 WT

Tab. 1

L.p. Item	Numer części Part No.	Nazwa części	Description	Ilość Quantity	Uwagi Notes
1	0618.01.00.008	Układ zawieszenia	Suspension unit	1	
2	0618.07.00.008	Instalacja elektryczna	Electric installation	1	
3	0626.04.00.001	Zespół tnący prawy	Cutting unit right	1	
4	0626.05.00.001	Zespół tnący lewy	Cutting unit left	1	
5	0628.02.00.000	Rama główna prawa	Main frame right	1	
6	0628.03.00.000	Rama główna lewa	Main frame left	1	
7	0734.00.00.002	Walec prawy D 341 WP+T	Roller conditioner right D 341 WP+T	1	
8	0735.00.00.002	Walec lewy D 341 WL+T	Roller conditioner left D 341 WL+T	1	
9	0815.00.00.001	Transporter prawy D 343 TP	Belt conveyor right D 343 TP	1	
10	0816.00.00.001	Transporter lewy D 343 TL	Belt conveyor left D 343 TL	1	
11	2115.06.00.001	Układ hydrauliczny	Hydraulic unit	1	

SaMASZ®

0618.01.00.008
Układ zawieszenia
Suspension unit

Tab. 2

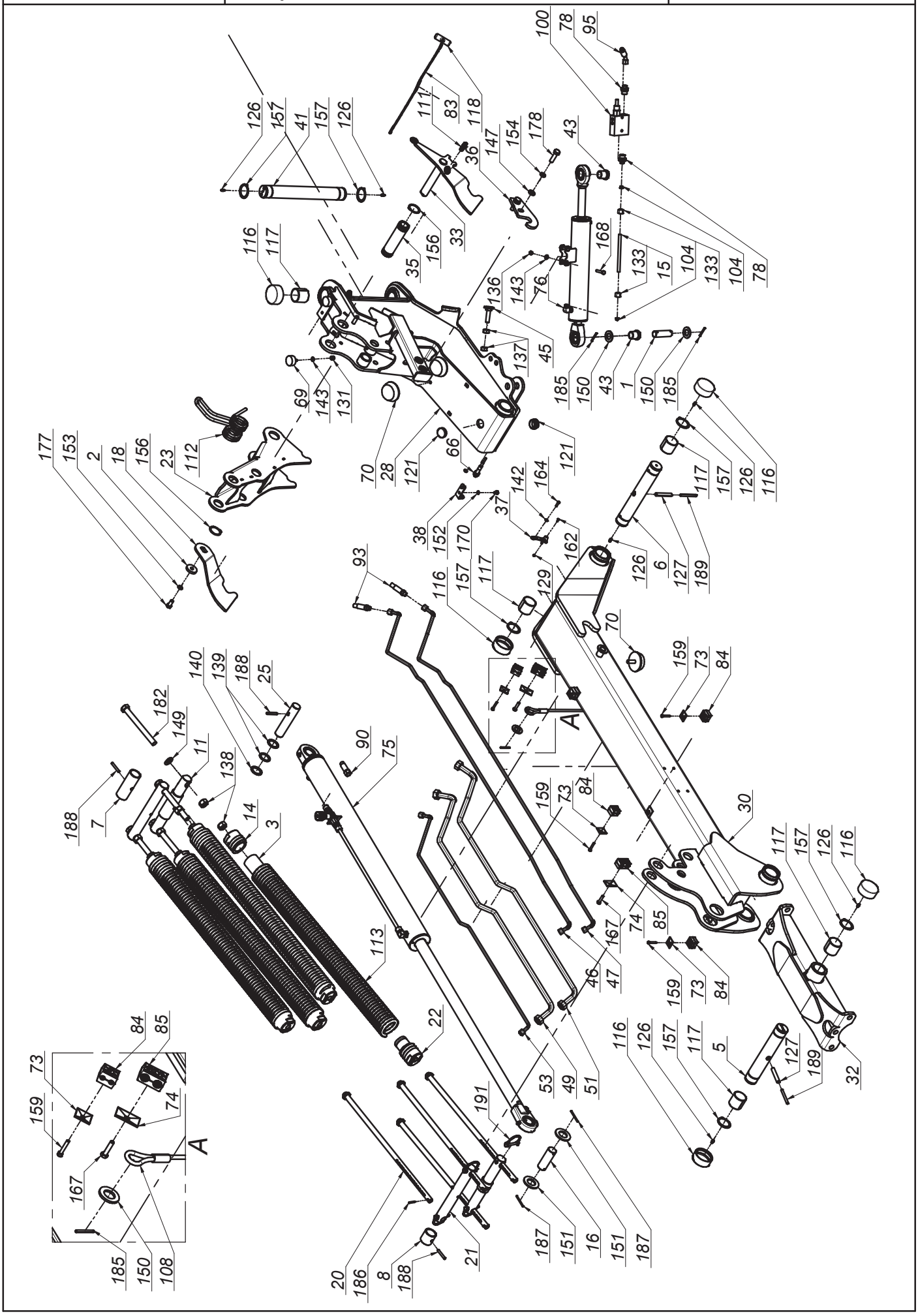

K0628PLEN002 - 2020-04-01 - KDD 941 WT

SaMASZ®

0618.01.00.008
Układ zawieszenia
Suspension unit

Tab. 2

L.p. Item	Numer części Part No.	Nazwa części	Description	Ilość Quantity	Uwagi Notes
1	00SO.25.00.085	Sworzeń Ø25 (SO.25.00.085)	Pin Ø25 (SO.25.00.085)	4	
2	0108.02.08.000	Podkładka dociskająca	Washer	2	
3	0112.10.28.000	Usztywnienie sprężyny	Spring insert	8	
4	0271.01.08.003	Stopa podporowa tylna	Support leg - rear	2	
5	0271.01.16.003	Sworzeń zawieszenia ramy	Suspension frame pin	2	
6	0271.01.20.003	Sworzeń ramienia ruchomego	Frame pin	2	
7	0271.01.22.003	Tuleja dystansowa	Distance bush	4	
8	0271.01.23.003	Tuleja dystansowa I	Distance bush I	4	
9	0271.01.31.003	Sworzeń zaczepu - kat. III	Hitch pin - cat. III	2	
10	0271.01.32.003	Sworzeń górny zaczepu - kat. III	Upper hitch pin - cat. III	1	
11	0271.01.33.003	Sworzeń sprężyn odciążających	Support springs pin	4	
12	0272.01.26.001	Stopa podporowa	Support leg	2	
13	0272.01.28.001	Sworzeń blokady stopy	Support stand lock pin	4	
14	0272.01.40.002	Zaczep sprężyny Ø75x13	Spring mount Ø75x13	8	
15	0272.01.42.001	Rura hydrauliczna	Hydraulic tube	2	
16	0272.01.48.002	Sworzeń siłownika	Hydraulic cylinder pin	2	
17	0272.01.52.002	Podkładka osłony stożkowej	Conical guard washer	2	
18	0600.01.17.000	Hak zapadki prawej	Transport latch right	1	
19	0600.01.18.000	Hak zapadki lewej	Transport latch left	1	
20	0600.01.21.000	Pręt naciągu sprężyn (Fujarka)	Spring tensioning rod	8	
21	0600.01.22.000	Sworzeń sprężyn odciążających	Pin	4	
22	0600.01.24.000	Zaczep sprężyny Ø70x13	Spring mount Ø70x13	8	
23	0604.01.05.000	Dźwignia sprężyn	Spring lever	2	
24	0606.01.58.006	Wspornik wtyków euro	Euro plug bracket	1	
25	0618.01.25.001	Sworzeń siłownika	Hydraulic cylinder pin	2	
26	0618.01.81.008	ZS zawieszeniem transporterów KDD ST	Hydraulic block STH	1	
27	0619.01.01.006	Zaczep	Hitch	1	
28	0619.01.02.008	Ramię ruchome prawe	Moving arm right	1	
29	0619.01.03.008	Ramię ruchome lewe	Moving arm left	1	
30	0619.01.04.008	Ramię nośne prawe	Suspension frame right	1	
31	0619.01.05.008	Ramię nośne lewe	Suspension frame left	1	
32	0619.01.06.001	Mocowanie ramy prawej	Frame mount	1	
33	0619.01.07.000	Zapadka prawa	Latch right	1	
34	0619.01.08.000	Zapadka lewa	Latch left	1	
35	0619.01.24.001	Tuleja dźwigni sprężyn	Bushing	2	
36	0619.01.31.002	Hak blokady transportowej	Transport lock hook	2	
37	0619.01.34.001	Ogranicznik unoszenia	Lifting block	2	
38	0619.01.36.001	Uchwyt czujnika zbliżeniowego	Sensor holder	2	
39	0619.01.37.001	Płyta przyłączeniowa 4 UL 06/5 - G2	Hydraulic connecting plate 4 UL06/5 - G2	1	
40	0619.01.41.001	Osłona wału napędowego	Drive shaft's cover	1	
41	0619.01.42.002	Sworzeń główny zawieszenia	Main suspension pin	2	
42	0619.01.51.003	Wspornik tuby	Tube's bracket	1	
43	0619.01.52.003	Tuleja dystansowa	Distance bush	4	
44	0619.01.55.004	Łańcuch zabezpieczający	Support chain	2	
45	0619.01.56.004	Śruba regulacyjna zaworu	Bolt special - end valve	2	
46	0619.01.61.K08	Rura cylindra transportera I R kpl.	Conveyor tube I R	1	
47	0619.01.62.K08	Rura cylindra transportera II R kpl.	Conveyor tube II R	1	
48	0619.01.63.K08	Rura cylindra transportera II L kpl.	Conveyor tube II L	1	
49	0619.01.68.K08	Rura silnika transportera I R kpl.	Conveyor engine tube I R	1	
50	0619.01.69.K08	Rura silnika transportera I L kpl.	Conveyor engine tube I L	1	
51	0619.01.70.K08	Rura silnika transportera II R kpl.	Conveyor engine tube II R	1	
52	0619.01.71.K08	Rura silnika transportera II L kpl.	Conveyor engine tube II L	1	
53	0619.01.72.K08	Rura przelewowa R kpl.	Overflow tube R	1	
54	0619.01.73.K08	Rura przelewowa L kpl.	Overflow tube L	1	
55	0619.01.74.008	Mocowanie prawe bloku	Block holder R	1	
56	0619.01.75.008	Mocowanie lewe bloku	Block holder L	1	
57	0619.01.77.008	Osłona przewodów	Guard	1	
58	0619.01.78.008	Osłona przednia	Front guard	1	
59	0619.01.82.K08	Rura cylindra transportera I L kpl.	Conveyor tube I L	1	
60	0628.01.02.000	Mocowanie ramy lewe	Suspension frame mount	1	
61	0927.01.04.000	Wspornik wału	Shaft support	1	
62	2111.18.46.001	Dystans impulsatora 1/ 3/ 5	Crankshaft distance	6	
63	2111.18.47.001	Docisk przewodu	Washer fi 8 z.	2	
64	2115.04.02.000	Impulsator	Crankshaft reader	3	
65	2115.04.03.000	Uchwyt mocowania osłony	Guard's holder 395011211R	2	-

Tab. 2

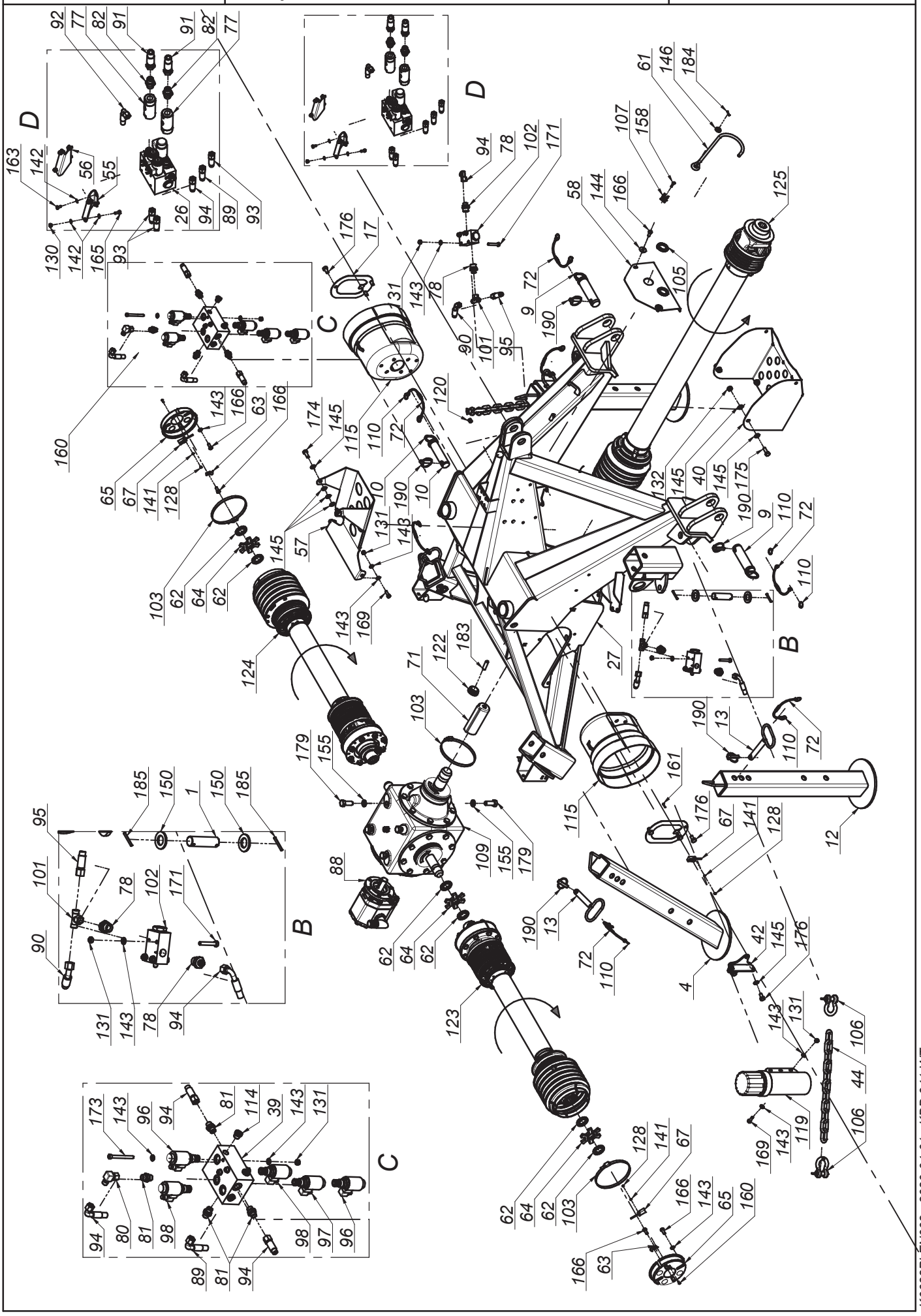

SaMASZ®

0618.01.00.008
Układ zawieszenia
Suspension unit

Tab. 2

L.p. Item	Numer części Part No.	Nazwa części	Description	Ilość Quantity	Uwagi Notes
66	MIEC-000-001	Czujnik zbliżeniowy ARK-AMP	Close-up sensor ARK-AMP	2	
67	MIEC-010-000	Czujnik zbliżeniowy LE10SN08DPO	Close-up sensor LE10SN08DPO	3	
68	MIEK-000-102	Gniazdo Kennfixx	Socket Kennfixx	2	
69	MIGA-040-018	Amortyzator gumowo-metalowy 40x18 typ D	Rubber-metal damper 40x18 type D	4	
70	MIGA-080-000	Amortyzator gumowo-metalowy 80x25 typ K	Rubber-metal damper 80x25 type K	6	
71	MIGN-000-002	Nasada gumowa wałka fi45	Shaft stub sleeve	1	
72	MIGZ-007-001	Zawieszka gumowa (0225.01.20.000)	Rubber key chain	7	
73	MIHB-012-002	Obejma rury 10/12 Podw. Blaszka Górna DP-B1/CR	Double clamp 10 - upper	12	
74	MIHB-015-002	Obejma rury 15/18 Podw. Blaszka Górna DP-B2/CRVIF	Double clamp 15/18 - upper	4	
75	MIHC-080-900	Siłownik 80x45x900 (0618.01.32.000)	Hydraulic cylinder 80x45x900 (0618.01.32.000)	2	
76	MIHC-301-007	Siłownik 63x28x300 (0619.01.30.000)	Hydraulic cylinder 63x28x300 (0619.01.30.000)	2	
77	MIHF-012-040	Filtr In-Line B640-IL1240R	In-Line filter B640-IL1240R	2	
78	MIHK-012-004	Złączka M16 x 1/2"	Straight connector M16 x 1/2"	8	
79	MIHK-012-120	Złączka 1/2" x 1/2"	Straight connector 1/2" x 1/2"	2	
80	MIHK-016-017	Złączka kolankowa M16x1,5 nastawna	Elbow connector M16x1,5 - compression	1	
81	MIHK-034-000	Złączka M16x3/8"	Straight connector M16 x 3/8"	4	
82	MIHK-120-120	Złączka 1/2" - 1/2" korpus	Fitting 1/2" - 1/2"	2	
83	MIHL-000-007.001	Linka Ø5 L=4000 zielona	Cord Ø5 L=4000 green	2	
84	MIHO-010-005	Obejma rury 10 Podw. Plast. RBPR-110	Double clamp 10 - down	12	
85	MIHO-018-003	Obejma rury 18 Podw. Plast. RBPR-218	Double clamp 18 - down	4	
86	MIHP-022-010	Kennfixx M22x1/2" BG3 Czerwony +	Kennfixx M22x1/2" BG3 Red +	1	
87	MIHP-022-011	Kennfixx M22x1/2" BG3 Czerwony -	Kennfixx M22x1/2" BG3 Red -	1	
88	MIHP-040-002	Pompa PZT 40K/002	Pump PZT 40K/002	1	
89	MIHP-080-800	Przewód M16x1,5 L= 800 A90-A	Hydraulic hose M16x1,5 L= 800 A90-A	1	
90	MIHP-145-009	Przewód M18x1,5 M16x1,5 L= 1450 A-A45	Hydraulic hose M18x1,5 M16x1,5 L= 1450 A-A45	2	
91	MIHP-180-016	Przewód G1/2" L= 1800 A-A	Hydraulic hose G1/2" L= 1800 A-A	2	
92	MIHP-180-018	Przewód M16x1,5 L= 1800 A90-B	Hydraulic hose M16x1,5 L= 1800 A90-B	1	
93	MIHP-180-061	Przewód M16x1,5 L= 1800 A-B	Hydraulic hose M16x1,5 L= 1800 A-B	3	
94	MIHP-850-002	Przewód M16x1,5 L= 850 A90-A	Hydraulic hose M16x1,5 L= 850 A90-A	3	
95	MIHP-900-001	Przewód M16x1,5 L= 900 A45-A	Hydraulic hose M16x1,5 L= 900 A45-A	2	
96	MIHR-000-012	Rozdzielacz 2URED-6-C1-16/2-M1-G12Z4	Divider 2URED-6-C1-16/2-M1-G12Z4	2	
97	MIHR-000-013	Rozdzielacz 2URED-6-C5-12/2-M1-G12Z4	Divider, 2URED-6-C5-12/2-M1-G12Z4	1	
98	MIHR-000-11	Rozdzielacz 2URES-6-A3-12/2-M1-G12Z4	Divider 2URES-6-A3-12/2-M1-G12Z4	2	
99	MIHW-022-000	Wtyczka EURO M22x15	Plug NV 12 GAS M EURO TYP 12,5	2	
100	MIHZ-012-000	Zawór sekwencyjny bezpośredni VS2C 1/2" V0660	Sequence valve VS2C 1/2" V0660	2	
101	MIHZ-016-002	Złączka trójnik M16x1,5 nastawna symetryczna	Tee, compression M16x16x16 TN420-10	2	
102	MIHZ-056-828	Zawór krańcowy V-121 1/2" NC - V0828	End valve V-121 1/2" NC - V0828	2	
103	MIIO-130-000	Opaska zaciskowa 130-150	Clamp band 130-150	3	
104	MIIP-016-000	Pierścień zacinajacy Ø10	Olive Ø10	4	
105	MIIP-037-000	Przelotka 37x1,6	Eyelet 37x1,6	2	
106	MIIS-014-001	Szekla Ø14 - 2T	Shackle Ø14 - 2T	4	
107	MIIU-015-000	Uchwyt Ø15	Clamp Ø15	1	
108	MILS-006-500	Linka stalowa	Cable	2	
109	MIPS-138-002	Przekładnia 138-03.1D13.LS	Gearbox 138-03.1D13.LS	1	
110	MISK-000-001	Kółko sprężyste zawieszki	Rubber key chain ring	14	
111	MISP-001-002	Sprężyna zapadki Ø1,6 (0105.01.09.000)	Spring Ø1,6 (0105.01.09.000)	2	
112	MISP-010-011	Sprężyna dźwigni Ø10 (0544.01.64.002)	Lever's spring	2	
113	MISP-013-930	Sprężyna Ø13 (0540.01.26.000)	Spring Ø13 (0540.01.26.000)	8	
114	MITK-000-004	Korek 3/8" model 42A	Plug 3/8" model 42A	4	
115	MITO-000-005	Osłona stożkowa D4170 401	PTO guard	2	
116	MITP-073-000	Pokrywa rur 73 x 30	Plastic cover 73 x 30	12	
117	MITS-000-0018	Tuleja ślizgowa 50x 55x 50 PCM	Sliding bush 50x 55x 50 PCM	12	
118	MITS-005-000	Rączka do linki Ø5 (FGP 455795)	Pull cord handle	2	
119	MITT-001-000	Tuba duża	Tube	1	
120	MITZ-010-000	Zaślepka plastik Ø10 - 111528	Plastic plug Ø10 - 111528	8	
121	MITZ-040-00	Zaślepka plastik Ø40x1 - 111067	Plastic cap Ø40x1 - 111067	4	
122	MITZ-043-040	Zaślepka plastik Ø43x1,5	Plastic cap Ø43x1,5	2	
123	MIWB-069-000	Wał B&P - 8G7U069FX1A1001	PTO shaft B&P - 8G7U069FX1A1001	1	
124	MIWB-069-001	Wał B&P - 8G7U069FX000001	PTO shaft B&P - 8G7U069FX000001	1	
125	MIWB-121-006	Wał B&P - CH8N121CER07R09LA	PTO shaft B&P - CH8N121CER07R09LA	1	
126	MZIS-000-003	Smarowniczka M6x1	Grease nipple M6x1	12	
127	MZKK-013-080	Kołek spręż. Ø13x 80 nierdz.	Spring pin Ø13x 80 z.	4	
128	MZNS-003-000	Nakretka M 3 kl. 8 oc. samozab. A2	Nut M 4 cl. 8 z. self-lock.	6	
129	MZNS-004-000	Nakretka M 4 kl. 8 oc. samozab.	Nut M 4 cl. 8 z. self-locking.	2	
130	MZNS-006-006	Nakrętka M 6 kl. 8 oc. samozab.	Nut M 6 cl. 8 z. self-lock.	4	

Tab. 2

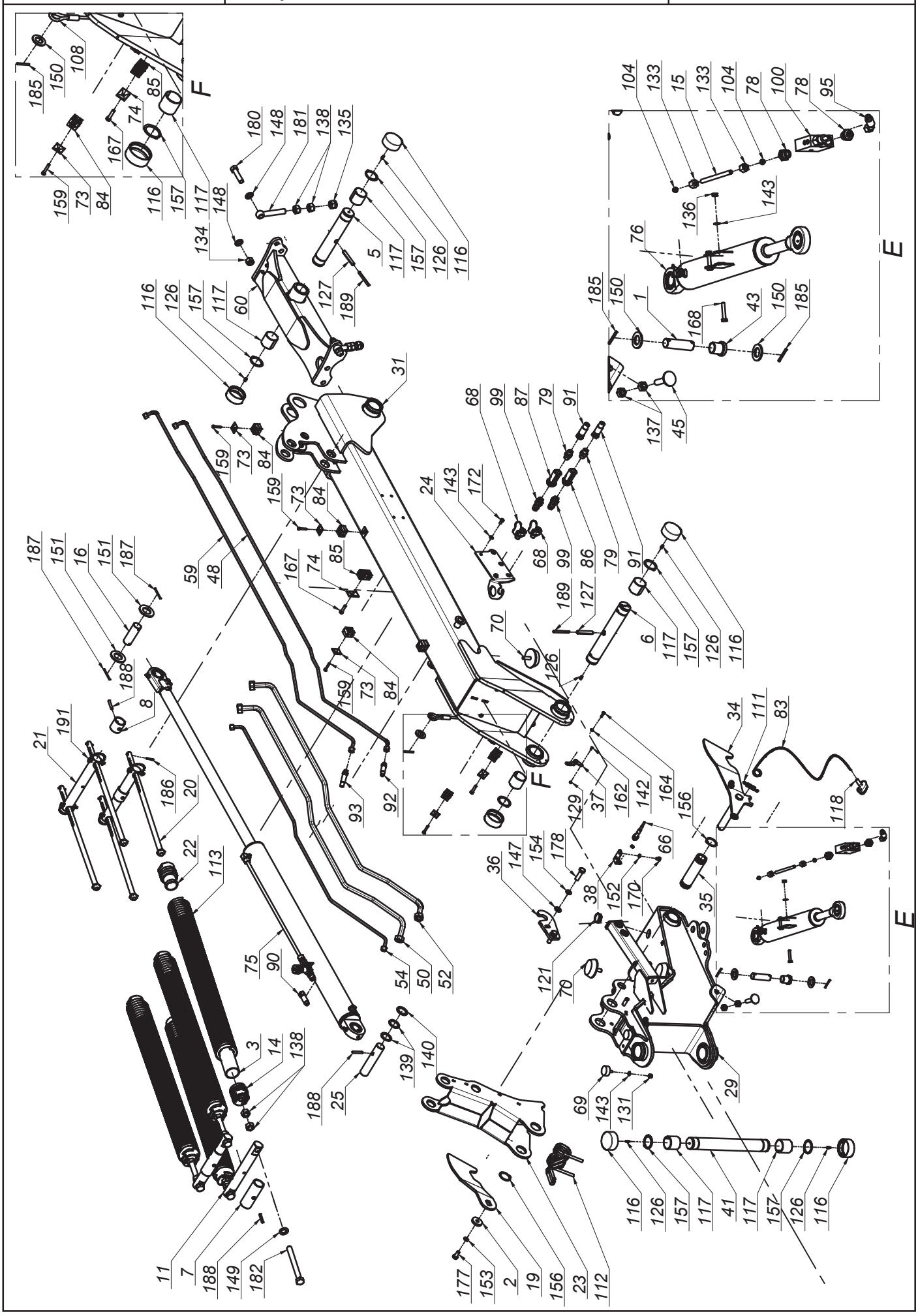

SaMASZ®

0618.01.00.008
Układ zawieszenia
Suspension unit

Tab. 2

L.p. Item	Numer części Part No.	Nazwa części	Description	Ilość Quantity	Uwagi Notes
131	MZNS-008-006	Nakrętka M 8 kl. 8 oc. samozab.	Nut M 8 cl. 8 z. self-lock.	17	
132	MZNS-010-002	Nakrętka M10 kl. 8 oc. samozab.	Nut M10 cl. 8 z. self-lock.	4	
133	MZNS-016-002	Nakrętka złączna M16x1,5	Compression nut M16x1,5	4	
134	MZNS-018-003	Nakrętka M18 oc. samozab.	Nut M18 cl. 8.8 z. self-lock.	2	
135	MZNS-020-000	Nakrętka M20 kl. 8 oc. samozab.	Nut M20 cl. 8.8 z self-lock.	2	
136	MZNZ-008-001	Nakrętka M 8 kl. 8 oc.	Nut M 8 cl. 8 z.	4	
137	MZNZ-014-002	Nakrętka M14 kl. 8 oc.	Nut M14 cl. 8 z.	4	
138	MZNZ-020-002	Nakrętka M20 kl. 8 oc.	Nut M20 cl. 8 z.	20	
139	MZPD-355-020	Podkładka dyst. C2x35,5x48	Spacer washer 40x50x1	4	
140	MZPD-355-030	Podkładka dyst. C3x35,5x48	Spacer washer 40x50x1	2	
141	MZPP-003-000	Podkładka Ø3 A2	Washer Ø3	6	
142	MZPP-006-001	Podkładka Ø6 oc.	Washer Ø6 z.	16	
143	MZPP-008-002	Podkładka Ø8 oc.	Washer Ø8 z.	36	
144	MZPP-008-003	Podkładka pow. Ø8x28 oc.	Fender washer Ø8x28 z.	2	
145	MZPP-010-001	Podkładka Ø10 oc.	Washer Ø10 z.	18	
146	MZPP-012-002	Podkładka Ø12 oc.	Washer Ø12 z.	1	
147	MZPP-014-001	Podkładka Ø14 oc.	Washer Ø14 z.	4	
148	MZPP-018-001	Podkładka Ø18 oc.	Washer Ø18 z.	4	
149	MZPP-020-001	Podkładka Ø20 oc.	Washer Ø20 z.	8	
150	MZPP-024-001	Podkładka Ø24 oc. (82005)	Spacer fi 24 z.	10	
151	MZPP-036-002	Podkładka Ø36 oc.	Washer Ø36 z.	4	
152	MZPS-008-001	Podkładka spręż. Ø8,2 oc.	Spring washer Ø8.2 z.	4	
153	MZPS-012-001	Podkładka spręż. Ø12,2 oc.	Spring washer Ø12.2 z.	2	
154	MZPS-014-002	Podkładka spręż. Ø14,2 oc.	Spring washer Ø14.2 z.	4	
155	MZPS-016-003	Podkładka spręż. Ø16,3 oc.	Spring washer Ø16.3 z.	8	
156	MZSE-045-001	Pierścień osad. Z 45	Circlip Z 45	4	
157	MZSE-050-001	Pierścień osad. Z 50	Circlip Z 50	12	
158	MZSI-005-009	Śruba M 5x 20 kl. 8.8 oc. IMB. WALC.	Bolt M 5x 20 cl. 8.8 z.	1	
159	MZSI-006-004	Śruba M 6x 35 kl. 8.8 oc. IMB. WALC.	Bolt M 6x 35 cl. 8.8 z. Allen, socket head	12	
160	MZSZ-003-012	Śruba M 3x 12 kl. 8.8 oc. IMB. STOŻ.	Bolt M 4x 12 cl. 8.8 z.	4	
161	MZSZ-003-016	Sruba M 3x 16 kl. 8.8 A2 IMB. WALC	Bolt M 4x 20 Property Class 8.8 z. Allen socket	2	
162	MZSZ-004-000	Śruba M 4x 12 kl. 8.8 oc. IMB. STOŻ.	Bolt M 4x 12 cl. 8.8 z.	2	
163	MZSZ-006-001	Śruba M 6x 12 kl. 8.8 oc. (82105)	Bolt M 6x 12 cl. 8.8 z. (82105)	4	
164	MZSZ-006-004	Śruba M 6x 20 kl. 8.8 oc. (82105)	Bolt M 6x 20 cl. 8.8 z. (82105)	4	
165	MZSZ-006-005	Śruba M 6x 16 kl. 8.8 oc. (82105)	Bolt M 6x 16 cl. 8.8 z. (82105)	4	
166	MZSZ-008-001	Śruba M 8x 20 kl. 8.8 oc. (82105)	Bolt M 8x 20 cl. 8.8 z. (82105)	10	
167	MZSZ-008-006	Śruba M 8x 35 kl. 8.8 oc. (82105)	Bolt M 8x 35 cl. 8.8 z. (82105)	4	
168	MZSZ-008-007	Śruba M 8x 45 kl. 8.8 oc. (82105)	Bolt M 8x 45 cl. 8,8 z. (82105)	4	
169	MZSZ-008-009	Śruba M 8x 25 kl. 8.8 oc. (82105)	Bolt M 8x 25 cl. 8.8 z. (82105)	4	
170	MZSZ-008-011	Śruba M 8x 12 kl. 8.8 oc. (82105)	Bolt M 8x 12 cl. 8.8 z. (82105)	4	
171	MZSZ-008-013	Śruba M 8x 50 kl. 8.8 oc. (82105)	Bolt M 8x 50 cl. 8.8 z. (82105)	6	
172	MZSZ-008-016	Śruba M 8x 16 kl. 8.8 oc. (82105)	Bolt M 8x 20 cl. 8.8 z. (82105)	2	
173	MZSZ-008-110	Śruba M 8x 80 kl. 8.8 oc. IMB. WALC.	Bolt M 8x 80 cl. 8.8 z. HEX Cyl.	3	
174	MZSZ-010-001	Śruba M10x 25 kl. 8.8 oc. (82105)	Bolt M10x 25 cl. 8.8 z. (82105)	2	
175	MZSZ-010-005	Śruba M10x 30 kl. 8.8 oc. (82105)	Bolt M10x 30 cl. 8.8 z. (82105)	4	
176	MZSZ-010-010	Śruba M10x 20 kl. 8.8 oc. (82105)	Bolt M10x 20 cl. 8.8 z. (82105)	8	
177	MZSZ-012-010	Śruba M12x 25 kl. 8.8 oc. (82105)	Bolt M12x 25 cl. 8.8 z. (82105)	2	
178	MZSZ-014-004	Śruba M14x 50 kl. 8.8 oc. (82105)	Bolt M14x 50 cl. 8.8 z. (82105)	4	
179	MZSZ-016-007	Śruba M16x 40 kl. 8.8 oc. (82105)	Bolt M16x 40 cl. 8.8 z. (82105)	8	
180	MZSZ-018-001	Śruba M18x 70 kl. 8.8 oc. (82101)	Bolt M18x 70 cl. 8.8 z. (82101)	2	
181	MZSZ-020-122	Śruba M20x120 kl. 8.8 oc. Oczkowa	Eye bolt M20x160 cl. 8.8 z.	2	
182	MZSZ-020-200	Śruba M20x200 kl. 8.8 oc. (82105)	Bolt M20x 200 cl. 8.8 z. (82105)	8	
183	MZWD-012-040	Wkręt dociskowy M12x40 oc	Set screw	2	
184	MZZK-004-001	Kołek spręż. Ø4x 20 nierdz.	Spring pin Ø4x20 ss.	1	
185	MZZK-005-001	Kołek spręż. Ø5x 45 oc.	Spring pin Ø5x45 z.	10	
186	MZZK-005-002	Kołek spręż. Ø5x 32 oc.	Spring pin Ø5x32 z.	8	
187	MZZK-005-007	Kołek spręż. Ø5x 60 oc.	Spring pin Ø5x60 z.	4	
188	MZZK-008-005	Kołek spręż. Ø8x 50 oc.	Spring pin Ø8x50 z.	10	
189	MZZK-008-013	Kołek spręż. Ø8x 80 oc.	Spring pin Ø8x80 z.	4	
190	MZZP-000-001	Zawleczka - Przetyczka A 11x45	Lynch pin A 11x45	7	
191	MZZZ-008-045	Zawleczka 8x70 oc. - do rur	Lynch pin 8x70 z. tube	8	

SaMASZ

0628.02.00.000
Rama główna prawa
Main frame right

Tab. 3

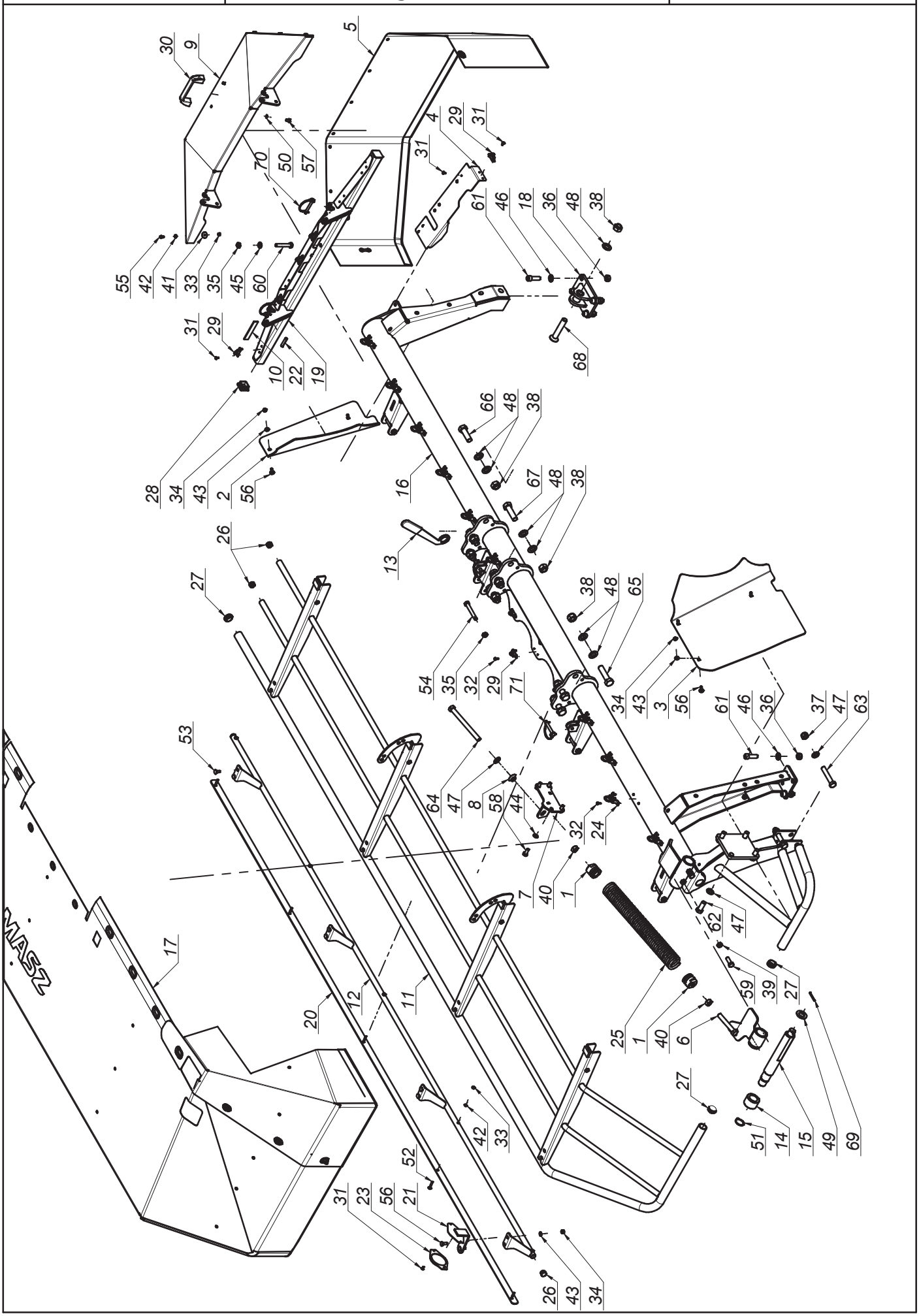

K0628PLEN002 - 2020-04-01 - KDD 941 WT

SaMASZ®

0628.02.00.000
Rama główna prawa
Main frame right

Tab. 3

L.p. Item	Numer części Part No.	Nazwa części	Description	Ilość Quantity	Uwagi Notes
1	0221.01.08.000	Zaczep górny sprężyny Ø50x9	Support spring mount Ø50x9 - upper	2	
2	0566.02.02.000	Kierownica wlotowa prawa	Right guide guard	1	
3	0566.02.03.000	Kierownica wlotowa lewa	Left guide guard	1	
4	0566.02.05.000	Osłona mocująca brezent	Swath curtain bracket	1	
5	0566.02.08.000	Osłona brezentowa boczna	Side curtain	1	
6	0568.02.05.000	Blokada transportowa prawa	Transport lock right	1	
7	0568.02.06.000	Naciąg prawy	Spring mount I, right	1	
8	0570.01.22.003	Podkładka kulista Ø17	Spherical washer Ø17	1	
9	0575.04.03.000	Osłona boczna	Side guard	1	
10	0575.04.15.000	Taśma uszczelniająca	Band	2	
11	0610.02.03.000	Osłona podnoszona główna - prawa	Lifted safety guard - right	1	
12	0616.02.27.006	Wstawka osłony przedniej - prawa	Front guard, right	1	
13	0619.01.50.003	Klucz mocowania ram	Suspension frame mount key	1	
14	0619.02.06.000	Tuleja blokady transportowej	Bushing	1	
15	0619.02.07.001	Sworzeń blokady transportowej	Pin	1	
16	0628.02.01.000	Rama spawana prawa	Right frame	1	
17	0628.02.28.000	Osłona brezentowa główna prawa	Safety curtain right	1	
18	0633.04.03.000	Mocowanie stopy podporowej	Support stand mount	1	
19	2110.02.06.000	Wspornik osłony prawy	Side guard bracket - right	1	
20	2110.02.30.002	Osłona brezentu	Front guard	1	
21	2110.02.31.002	Wspornik odblasku	White reflection bracket	1	
22	Brak indeksu	Kołek spręż. Ø10x 45 oc.	Spring pin Ø10x 45 z.	2	
23	MIEK-000-011	Odblask okrągły biały przykręcany	White reflection - round	1	
24	MIIC-000-000	Chwytka obrot-wahliwa	Curtain swivel clip	10	
25	MISP-009-450	Sprężyna Ø9 L=450 (0604.01.62.004)	Spring Ø9 L=450 (0604.01.62.004)	1	
26	MITZ-021-000	Zaślepka plastik Ø21x0.8-2.0 - 465608	Plastic plug Ø21x0.8-2.0	4	
27	MITZ-034-000	Zaślepka plastik Ø34x1 - 111065	Plastic plug Ø34x1 - 111065	4	
28	MITZ-034-001	Zaślepka plastik kw. 38x38x3 - 111541	Plastic cap sq. 38x38x3	2	
29	MPIU-001-001	Uchwyt obrotowy	Swivel bracket	9	
30	MPIU-001-002	Uchwyt Standardowy 132xM8	Handle 132xM8	1	
31	MZIN-000-004	Nit zrywany Ø5x10	Rivet Ø5	20	
32	MZIN-005-014	Nit zrywany Ø5	Rivet Ø5	26	
33	MZNS-006-006	Nakrętka M 6 kl. 8 oc. samozab.	Nut M 6 cl. 8 z. self-lock.	15	
34	MZNS-008-006	Nakrętka M 8 kl. 8 oc. samozab.	Nut M 8 cl. 8 z. self-lock.	13	
35	MZNS-012-004	Nakrętka M12 kl. 8 oc. samozab.	Nut M12 cl. 8 z. self-lock.	6	
36	MZNS-014-004	Nakrętka M14 kl. 8 oc. samozab.	Nut M14 cl. 8 z. self-lock.	6	
37	MZNS-016-005	Nakrętka M16 kl. 8 oc. samozab.	Nut M16 cl. 8 z. self-lock.	2	
38	MZNS-020-000	Nakrętka M20 kl. 8 oc. samozab.	Nut M20 cl. 8.8 z self-lock.	10	
39	MZNZ-012-002	Nakrętka M12 kl. 8 oc.	Nut M12 cl. 8 z.	2	
40	MZNZ-016-001	Nakrętka M16 kl. 8 oc. (DIN)	Nut M16 cl. 8 z. (DIN)	2	
41	MZPN-006-003	Podkladka pow. Ø6x25 oc.	Fender washer Ø6x25 z.	10	
42	MZPP-006-001	Podkładka Ø6 oc.	Washer Ø6 z.	15	
43	MZPP-008-002	Podkładka Ø8 oc.	Washer Ø8 z.	13	
44	MZPP-010-001	Podkładka Ø10 oc.	Washer Ø10 z.	4	
45	MZPP-012-002	Podkładka Ø12 oc.	Washer Ø12 z.	2	
46	MZPP-014-001	Podkładka Ø14 oc.	Washer Ø14 z.	6	
47	MZPP-016-001	Podkładka Ø16 oc.	Washer Ø16 z.	7	
48	MZPP-020-001	Podkładka Ø20 oc.	Washer Ø20 z.	19	
49	MZPP-024-001	Podkładka Ø24 oc. (82005)	Spacer fi 24 z.	1	
50	MZPS-008-001	Podkładka spręż. Ø8,2 oc.	Spring washer Ø8.2 z.	2	
51	MZSE-035-001	Pierścień osad. Z 35	Circlip Z 35	1	
52	MZSP-006-0015	Śruba M 6x 35 kl. 4.8 oc. PODS.	Bolt M 6x 35 cl. 4.8 z. sq. neck	5	
53	MZSP-008-001	Śruba M 8x 20 kl. 8.8 oc. PODS.	Bolt M 8x20 cl. 8.8 z. sq. neck	6	
54	MZSS-012-014	Śruba specjalna M12x 85 kl. 8.8 oc.	Bolt M12x 85 cl. 8.8 z.	4	
55	MZSZ-006-005	Śruba M 6x 16 kl. 8.8 oc. (82105)	Bolt M 6x 16 cl. 8.8 z. (82105)	10	
56	MZSZ-008-002	Śruba M 8x 25 kl. 8.8 oc. PODS.	Bolt M 8x 25 cl. 8.8 z. sq. neck	7	
57	MZSZ-008-011	Śruba M 8x 12 kl. 8.8 oc. (82105)	Bolt M 8x 12 cl. 8.8 z. (82105)	2	
58	MZSZ-010-001	Śruba M10x 25 kl. 8.8 oc. (82105)	Bolt M10x 25 cl. 8.8 z. (82105)	4	
59	MZSZ-012-003	Śruba M12x 35 kl. 8.8 oc. (82105)	Bolt M12x 35 cl. 8.8 z. (82105)	2	
60	MZSZ-012-070	Śruba M12x 70 kl. 8.8 oc. (82101)	Bolt M12x 70 cl. 8.8 z. (82101)	2	
61	MZSZ-014-046	Śruba M14x 45 kl. 8.8 oc. IMB. WALC.	Bolt M14x 40 cl. 8.8 z. Allen. socket head	6	
62	MZSZ-016-007	Śruba M16x 40 kl. 8.8 oc. (82105)	Bolt M16x 40 cl. 8.8 z. (82105)	4	
63	MZSZ-016-009	Śruba M16x 90 kl. 8.8 oc. (82101)	Bolt M16x 90 cl. 8.8 z. (82101)	2	
64	MZSZ-016-180	Śruba M16x180 kl. 8.8 oc. (82105)	Bolt M16x180 cl. 8.8 z. (82105)	1	
65	MZSZ-020-002	Śruba M20x 80 kl. 10.9 oc. (82101)	Bolt M20x 80 cl. 10.9 z. (82101)	3	
66	MZSZ-020-060	Śruba M20x 60 kl. 8.8 oc. (82101)	Bolt M20x 60cl. 8.8 z. (82101)	3	
67	MZSZ-020-070	Śruba M20x 70 kl. 10.9 oc. (82101)	Bolt M20x 70 cl. 10.9 z. (82101)	3	
68	MZSZ-020-110	Śruba M20x110 kl. 8.8 oc. IMB. STOŻ.	Bolt M 20x110 Property Class 8.8 z. ALLEN COUNTERSUNK	1	
69	MZZK-005-001	Kołek spręż. Ø5x 45 oc.	Spring pin Ø5x45 z.	1	
70	MZZZ-008-045	Zawleczka 8x70 oc. - do rur	Lynch pin 8x70 z. tube	2	
71	MZZZ-010-000	Zawleczka 10x70 oc. - do rur	Lynch pin 10x70 z. - for tubes	2	

SaMASZ

0628.03.00.000
Rama główna lewa
Main frame left

Tab. 4

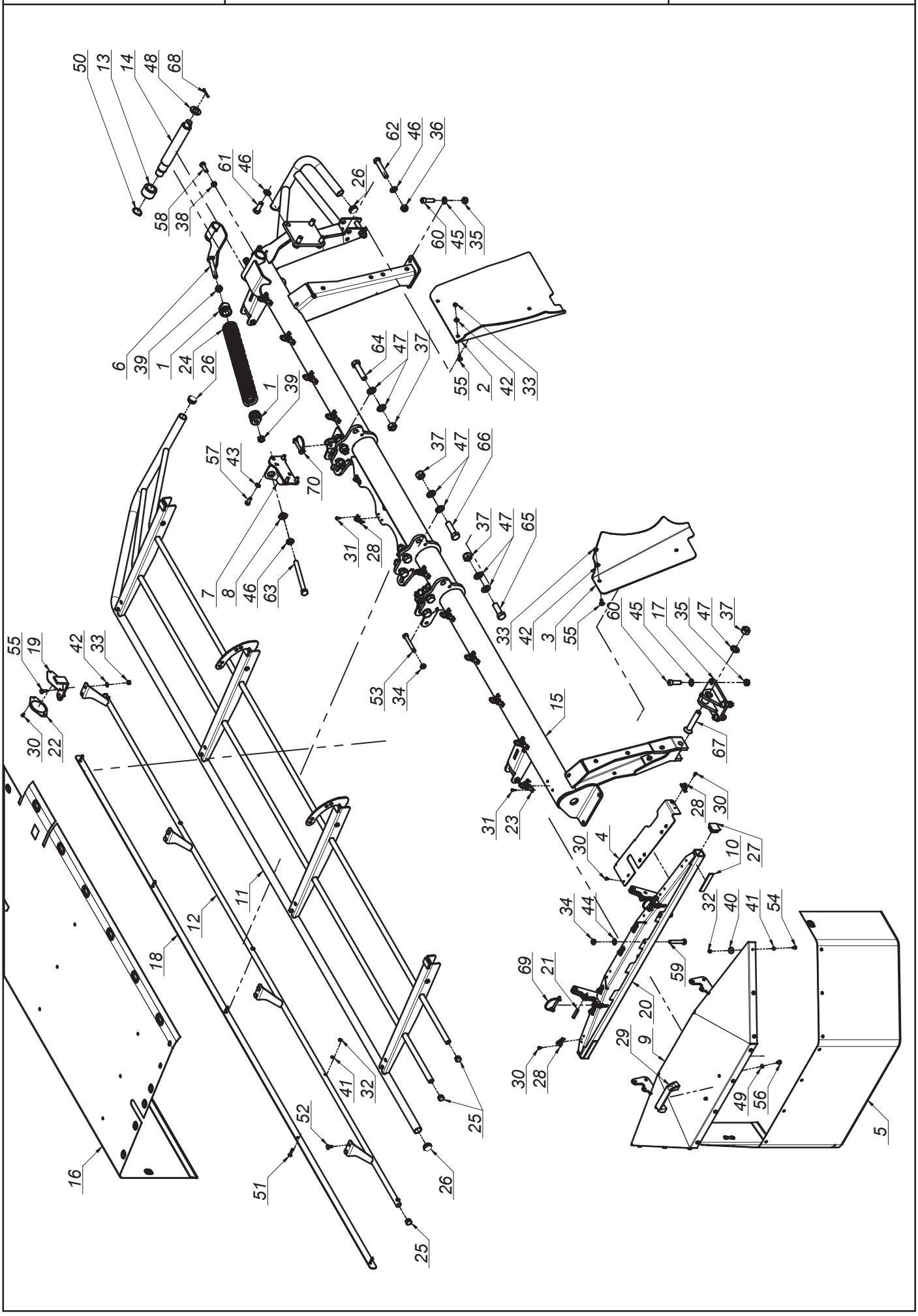

K0628PLEN002 - 2020-04-01 - KDD 941 WT

SaMASZ®

0628.03.00.000
Rama główna lewa
Main frame left

Tab. 4

L.p. Item	Numer części Part No.	Nazwa części	Description	Ilość Quantity	Uwagi Notes
1	0221.01.08.000	Zaczep górny sprężyny Ø50x9	Support spring mount Ø50x9 - upper	2	
2	0566.03.02.000	Kierownica wlotowa prawa	Right guide guard	1	
3	0566.03.03.000	Kierownica wlotowa lewa	Left guide guard	1	
4	0566.03.05.000	Osłona mocująca brezent lewa	Swath curtain bracket left	1	
5	0566.03.08.000	Osłona brezentowa boczna	Side curtain	1	
6	0568.03.05.000	Blokada transportowa lewa	Transport lock left	1	
7	0568.03.06.000	Naciąg lewy	Spring mount I, left	1	
8	0570.01.22.003	Podkładka kulista Ø17	Spherical washer Ø17	1	
9	0575.04.03.000	Osłona boczna	Side guard	1	
10	0575.04.15.000	Taśma uszczelniająca	Band	2	
11	0610.03.03.000	Osłona podnoszona lewa	Lited guard left	1	
12	0616.03.27.006	Wstawka osłony przedniej lewa	Front guard, right	1	
13	0619.02.06.000	Tuleja blokady transportowej	Bushing	1	
14	0619.02.07.001	Sworzeń blokady transportowej	Pin	1	
15	0628.03.01.000	Rama spawana lewa	Left frame	1	
16	0628.03.28.000	Osłona brezentowa lewa	Safety curtain left	1	
17	0633.04.03.000	Mocowanie stopy podporowej	Support stand mount	1	
18	2110.02.30.002	Osłona brezentu	Front guard	1	
19	2110.02.31.002	Wspornik odblasku	White reflection bracket	1	
20	2110.03.06.000	Wspornik osłony lewy	Left curtain bracket	1	
21	Brak indeksu	Kołek spręż. Ø10x 45 oc.	Spring pin Ø10x 45 z.	2	
22	MIEK-000-011	Odblask okrągły biały przykręcany	White reflection - round	1	
23	MIIC-000-000	Chwytka obrot-wahliwa	Curtain swivel clip	10	
24	MISP-009-450	Sprężyna Ø9 L=450 (0604.01.62.004)	Spring Ø9 L=450 (0604.01.62.004)	1	
25	MITZ-021-000	Zaślepka plastik Ø21x0.8-2.0 - 465608	Plastic plug Ø21x0.8-2.0	4	
26	MITZ-034-000	Zaślepka plastik Ø34x1 - 111065	Plastic plug Ø34x1 - 111065	4	
27	MITZ-034-001	Zaślepka plastik kw. 38x38x3 - 111541	Plastic cap sq. 38x38x3	2	
28	MPIU-001-001	Uchwyt obrotowy	Swivel bracket	9	
29	MPIU-001-002	Uchwyt Standardowy 132xM8	Handle 132xM8	1	
30	MZIN-000-004	Nit zrywany Ø5x10	Rivet Ø5	20	
31	MZIN-005-014	Nit zrywany Ø5	Rivet Ø5	26	
32	MZNS-006-006	Nakrętka M 6 kl. 8 oc. samozab.	Nut M 6 cl. 8 z. self-lock.	15	
33	MZNS-008-006	Nakrętka M 8 kl. 8 oc. samozab.	Nut M 8 cl. 8 z. self-lock.	13	
34	MZNS-012-004	Nakrętka M12 kl. 8 oc. samozab.	Nut M12 cl. 8 z. self-lock.	6	
35	MZNS-014-004	Nakrętka M14 kl. 8 oc. samozab.	Nut M14 cl. 8 z. self-lock.	6	
36	MZNS-016-005	Nakrętka M16 kl. 8 oc. samozab.	Nut M16 cl. 8 z. self-lock.	2	
37	MZNS-020-000	Nakrętka M20 kl. 8 oc. samozab.	Nut M20 cl. 8.8 z self-lock.	10	
38	MZNZ-012-002	Nakrętka M12 kl. 8 oc.	Nut M12 cl. 8 z.	2	
39	MZNZ-016-001	Nakrętka M16 kl. 8 oc. (DIN)	Nut M16 cl. 8 z. (DIN)	2	
40	MZPN-006-003	Podkładka pow. Ø6x25 oc.	Fender washer Ø6x25 z.	10	
41	MZPP-006-001	Podkładka Ø6 oc.	Washer Ø6 z.	15	
42	MZPP-008-002	Podkładka Ø8 oc.	Washer Ø8 z.	13	
43	MZPP-010-001	Podkładka Ø10 oc.	Washer Ø10 z.	4	
44	MZPP-012-002	Podkładka Ø12 oc.	Washer Ø12 z.	2	
45	MZPP-014-001	Podkładka Ø14 oc.	Washer Ø14 z.	6	
46	MZPP-016-001	Podkładka Ø16 oc.	Washer Ø16 z.	7	
47	MZPP-020-001	Podkładka Ø20 oc.	Washer Ø20 z.	19	
48	MZPP-024-001	Podkładka Ø24 oc. (82005)	Spacer fi 24 z.	1	
49	MZPS-008-001	Podkładka spręż. Ø8,2 oc.	Spring washer Ø8.2 z.	2	
50	MZSE-035-001	Pierścień osad. Z 35	Circlip Z 35	1	
51	MZSP-006-0015	Śruba M 6x 35 kl. 4.8 oc. PODS.	Bolt M 6x 35 cl. 4.8 z. sq. neck	5	
52	MZSP-008-001	Śruba M 8x 20 kl. 8.8 oc. PODS.	Bolt M 8x20 cl. 8.8 z. sq. neck	6	
53	MZSS-012-014	Śruba specjalna M12x 85 kl. 8.8 oc.	Bolt M12x 85 cl. 8.8 z.	4	
54	MZSZ-006-005	Śruba M 6x 16 kl. 8.8 oc. (82105)	Bolt M 6x 16 cl. 8.8 z. (82105)	10	
55	MZSZ-008-002	Śruba M 8x 25 kl. 8.8 oc. PODS.	Bolt M 8x 25 cl. 8.8 z. sq. neck	7	
56	MZSZ-008-011	Śruba M 8x 12 kl. 8.8 oc. (82105)	Bolt M 8x 12 cl. 8.8 z. (82105)	2	
57	MZSZ-010-001	Śruba M10x 25 kl. 8.8 oc. (82105)	Bolt M10x 25 cl. 8.8 z. (82105)	4	
58	MZSZ-012-003	Śruba M12x 35 kl. 8.8 oc. (82105)	Bolt M12x 35 cl. 8.8 z. (82105)	2	
59	MZSZ-012-070	Śruba M12x 70 kl. 8.8 oc. (82101)	Bolt M12x 70 cl. 8.8 z. (82101)	2	
60	MZSZ-014-046	Śruba M14x 45 kl. 8.8 oc. IMB. WALC.	Bolt M14x 40 cl. 8.8 z. Allen. socket head	6	
61	MZSZ-016-007	Śruba M16x 40 kl. 8.8 oc. (82105)	Bolt M16x 40 cl. 8.8 z. (82105)	4	
62	MZSZ-016-009	Śruba M16x 90 kl. 8.8 oc. (82101)	Bolt M16x 90 cl. 8.8 z. (82101)	2	
63	MZSZ-016-180	Śruba M16x180 kl. 8.8 oc. (82105)	Bolt M16x180 cl. 8.8 z. (82105)	1	
64	MZSZ-020-002	Śruba M20x 80 kl. 10.9 oc. (82101)	Bolt M20x 80 cl. 10.9 z. (82101)	3	
65	MZSZ-020-061	Śruba M20x 60 kl. 10.9 oc. (82101)	Bolt M20x 60 cl. 10.9 z. (82101)	3	
66	MZSZ-020-070	Śruba M20x 70 kl. 10.9 oc. (82101)	Bolt M20x 70 cl. 10.9 z. (82101)	3	
67	MZSZ-020-110	Śruba M20x110 kl. 8.8 oc. IMB. STOŻ.	Bolt M 20x110 Property Class 8.8 z. ALLEN COUNTERSUNK	1	
68	MZZK-005-001	Kołek spręż. Ø5x 45 oc.	Spring pin Ø5x45 z.	1	
69	MZZZ-008-045	Zawleczka 8x70 oc. - do rur	Lynch pin 8x70 z. tube	2	
70	MZZZ-010-000	Zawleczka 10x70 oc. - do rur	Lynch pin 10x70 z. - for tubes	2	

SaMASZ

0626.04.00.001
Zespół tnący prawy
Cutting unit right

Tab. 5

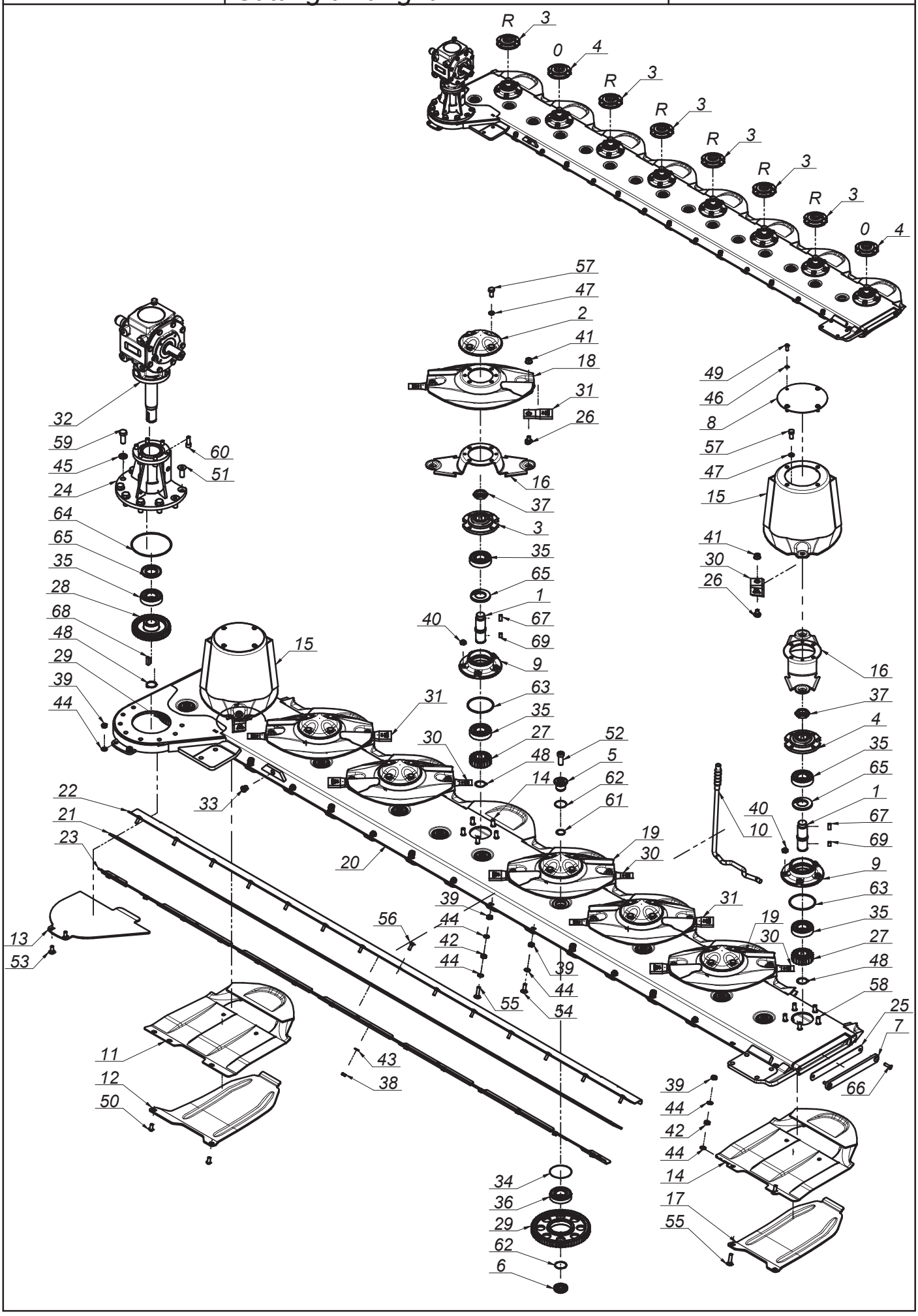

SaMASZ®

0626.04.00.001
Zespół tnący prawy
Cutting unit right

Tab. 5

L.p. Item	Numer części Part No.	Nazwa części	Description	Ilość Quantity	Uwagi Notes
1	0540.03.05.000	Wałek napędowy dysku L-120	Pinion shaft L=120	8	
2	0540.03.08.000	Pokrywka dysku	Disc	6	
3	0540.03.09.002	Piasta górna dysku prawa	Top hub - right	6	
4	0540.03.10.002	Piasta górna dysku	Top hub	2	
5	0540.03.11.000	Sworzeń koła pośredniego - górny	Idler holder - upper	15	
6	0540.03.12.000	Sworzeń koła pośredniego - dolny	Idler holder - lower	15	
7	0540.03.13.001	Zamknięcie listwy	Bar closure	1	
8	0540.03.22.001	Pokrywa bębna	Drum's cover	2	
9	0540.03.23.001	Piasta dolna	Lower hub	8	
10	0540.03.67.003	Klucz wymiany noży	Blade mounting lever	1	
11	0566.04.02.001	Ślizg skrajny prawy	Skid plate - outer	1	
12	0566.04.04.001	Nakładka ścieralna skrajna prawa	Right skid plate - outer	1	
13	0566.04.08.000	Płoza napędu prawa	Sliding skid	1	
14	0619.14.02.007	Ślizg	Sliding skid	7	
15	0619.14.03.007	Dysk roboczy z bębnem	Working disc with drum	2	
16	0619.14.06.007	Trzymak nożowy	Knife holder	8	
17	0619.14.13.007	Nakładka ścieralna	Skid plate	7	
18	0619.14.30.007	Dysk roboczy spawany z podbiciem - Prawy	Working disc with instep - right	3	
19	0619.14.31.007	Dysk roboczy spawany z podbiciem - Lewy	Working disc with instep - left	3	
20	0626.04.01.000	Listwa spawana	Cutterbar welded right	1	
21	0626.04.05.000	Guma osłony	Rubber guard	1	
22	0626.04.06.000	Wspornik osłony górny	Upper guard bracket	1	
23	0626.04.07.000	Wspornik osłony dolny	Left guard bracket	1	
24	095-07.10FL.RS	Przedłużka prawa przekładni	Extension gearbox right	1	
25	MIGZ-540-000	Zamknięcie listwy - Guma (0540.03.14.001)	Bar closure - rubber	1	
26	MIIO-003-012	Obsada M12 z pazurem - typ 2	Knife holder pin M12 - flange	16	
27	MIKW-020-135	Koło zębate talerza roboczego Z20	Cutting disc gear Z20	8	
28	MIKW-038-138	Koło zębate napędowe Z38	Gear Z38	1	
29	MIKW-060-080	Koło zębate pośrednie Z60	Gear Z60 - idler	15	
30	MINO-000-005	Nóż skośny lewy 105x49x4	Left slanted blade 105x49x4	8	
31	MINO-000-005	Nóż skośny prawy 105x49x4	Right slanted blade 105x49x4	8	
32	MIPS-095-002	Przekładnia kątowa 095-07.1FL.RS	Gearbox 095-07.1FL.RS	1	
33	MITK-000-004	Korek 3/8" model 42A	Plug 3/8" model 42A	1	
34	MZIP-000-008	Pierścień zabez. fi.95 (łożysko 6307N fi.80)	Ring fi.95 (bearing 6307N fi.80)	15	
35	MZLZ-063-000	Łożysko 6307 2RS C3	Bearing 6307 2RS C3	17	
36	MZLZ-063-007	Łożysko 6307 2RS N C3	Bearing 6307 2RS N	15	
37	MZNN-030-000	Nakrętka M30x1,5 kl. 8 oc. niska	Nut M30x1.5 cl. 8 z. low	8	
38	MZNS-008-006	Nakrętka M 8 kl. 8 oc. samozab.	Nut M 8 cl. 8 z. self-lock.	14	
39	MZNS-010-002	Nakrętka M10 kl. 8 oc. samozab.	Nut M10 cl. 8 z. self-lock.	16	
40	MZNS-012-004	Nakrętka M12 kl. 8 oc. samozab.	Nut M12 cl. 8 z. self-lock.	40	
41	MZNS-012-692	Nakrętka M12 kl.10 oc. kołnierzowa	Nut M12 cl. 10.9 z. collar	16	
42	MZNZ-010-001	Nakrętka M10 kl. 8 oc.	Nut M10 cl. 8 z.	7	
43	MZPP-008-002	Podkładka Ø8 oc.	Washer Ø8 z.	14	
44	MZPP-010-001	Podkładka Ø10 oc.	Washer Ø10 z.	23	
45	MZPP-016-001	Podkładka Ø16 oc.	Washer Ø16 z.	6	
46	MZPS-008-001	Podkładka spręż. Ø8,2 oc.	Spring washer Ø8.2 z.	8	
47	MZPS-012-001	Podkładka spręż. Ø12,2 oc.	Spring washer Ø12.2 z.	32	
48	MZSE-035-001	Pierścień osad. Z 35	Circlip Z 35	9	
49	MZSI-008-101	Śruba M 8x 20 kl. 10.9 oc. GRZYB IMB	Bolt M 8x 20 cl. 10.9 z. Allen	8	
50	MZSI-010-009	Śruba M10x 20 kl. 10.9 oc. GRZYB IMB	Bolt M10x 20 cl. 10.9 z. Allen	2	
51	MZSI-016-005	Śruba M16x 40 kl. 10.9 oc. IMB. STOŻ.	Bolt M16x 40 cl. 10.9 z. Allen countersunk	2	
52	MZSI-016-041	Śruba M16x 40 kl. 10.9 oc. IMB. WALC.	Bolt M16x 40 cl. 10.9 z. Allen, low socket	15	
53	MZSP-010-001	Śruba M10x 25 kl. 8.8 oc. PODS.	Bolt M10x 25 cl. 8.8 z. sq. neck	2	
54	MZSP-010-004	Śruba M10x 30 kl. 8.8 oc. PODS.	Bolt M10x 30 cl. 8.8 z. sq. neck	7	
55	MZSP-010-014	Śruba M10x 40 kl. 8.8 oc. PODS.	Bolt M10x 40 cl. 8.8 z.	7	
56	MZSZ-008-002	Śruba M 8x 25 kl. 8.8 oc. PODS.	Bolt M 8x 25 cl. 8.8 z. sq. neck	14	
57	MZSZ-012-010	Śruba M12x 25 kl. 8.8 oc. (82105)	Bolt M12x 25 cl. 8.8 z. (82105)	32	
58	MZSZ-012-030	Śruba specjalna M12x 32 kl.10.9 oc.	Knurled bolt M12x 30 cl. 10.9 z.	40	
59	MZSZ-016-007	Śruba M16x 40 kl. 8.8 oc. (82105)	Bolt M16x 40 cl. 8.8 z. (82105)	6	
60	MZSZ-082-302	Śruba M12x 30 kl. 8.8 oc. IMB. WALC.	Bolt M12x 30 cl. 8.8 z. Allen-socket	6	
61	MZUO-028-025	Oring - 28x2,5	Oring - 28x2.5	15	
62	MZUO-030-001	Oring - 30x2,5	Oring - 30x2.5	30	
63	MZUO-090-001	Oring - 90x4	Oring - 90x4	8	
64	MZUO-142-000	Oring - 142x4	Oring - 142x4	1	
65	MZUS-040-072	Simmering AO - 40x 72x 7	Simmering AO - 40x 72x 7	9	
66	MZWB-008-005	Śruba M 8x 30 kl. 8.8 oc. IMB. STOŻ.	Bolt M 8x 30 cl. 8.8 z. Allen countersunk	2	
67	MZWP-000-002	Wpust B 10x 8x 22	Cut off key B 10x8x22	8	
68	MZWP-000-003	Wpust B 10x 8x 30	Cut off key B 10x8x30	1	
69	MZWP-010-016	Wpust B 10x 8x 14	Cut off key B 10x8x14	8	

SaMASZ

0626.05.00.001
Zespół tnący lewy
Cutting unit left

Tab. 6

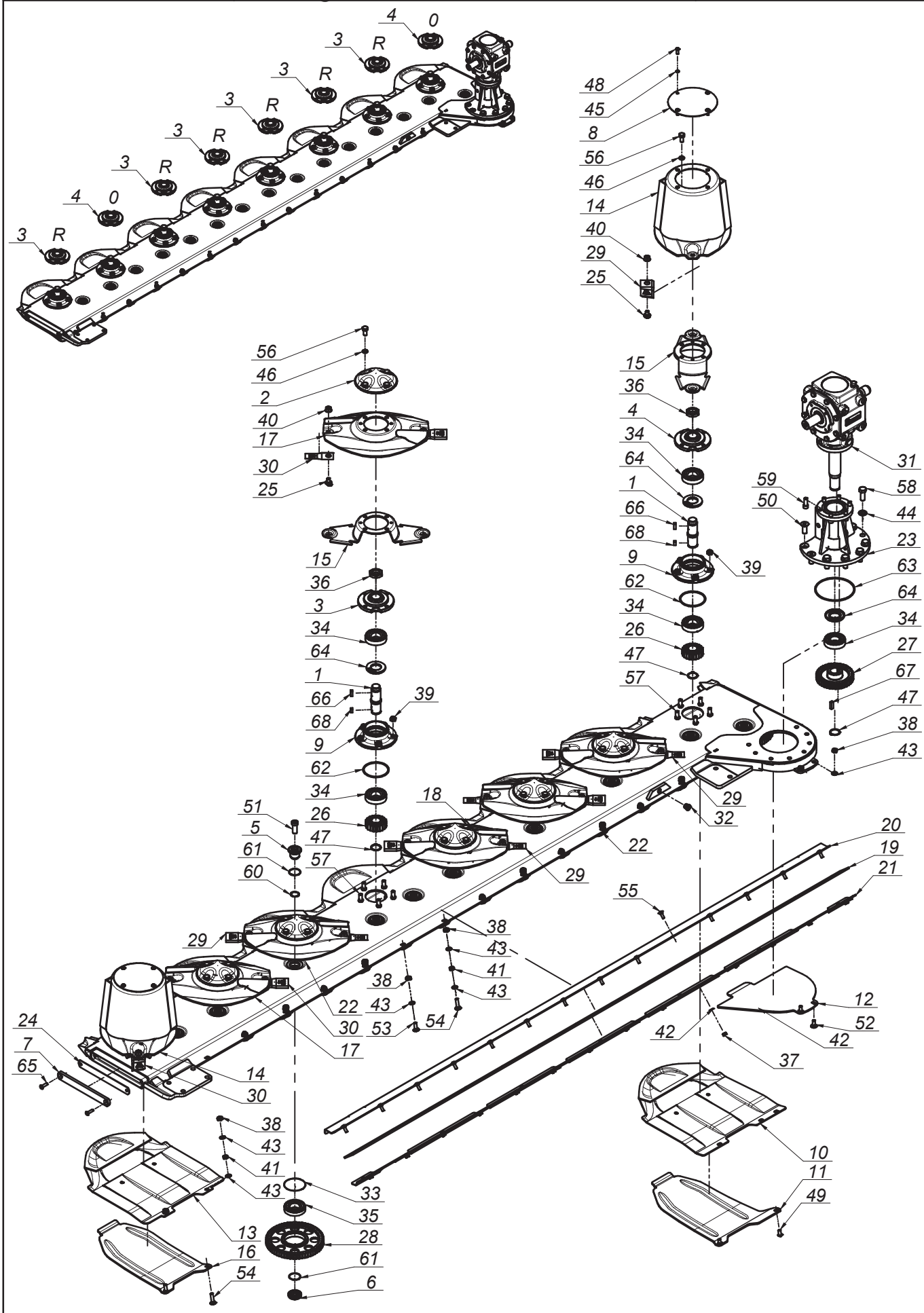

K0628PLEN002 - 2020-04-01 - KDD 941 WT

SaMASZ®

0626.05.00.001
Zespół tnący lewy
Cutting unit left

Tab. 6

L.p. Item	Numer części Part No.	Nazwa części	Description	Ilość Quantity	Uwagi Notes
1	0540.03.05.000	Wałek napędowy dysku L-120	Pinion shaft L=120	8	
2	0540.03.08.000	Pokrywka dysku	Disc	6	
3	0540.03.09.002	Piasta górna dysku prawa	Top hub - right	6	
4	0540.03.10.002	Piasta górna dysku	Top hub	2	
5	0540.03.11.000	Sworzeń koła pośredniego - górny	Idler holder - upper	15	
6	0540.03.12.000	Sworzeń koła pośredniego - dolny	Idler holder - lower	15	
7	0540.03.13.001	Zamknięcie listwy	Bar closure	1	
8	0540.03.22.001	Pokrywa bębna	Drum's cover	2	
9	0540.03.23.001	Piasta dolna	Lower hub	8	
10	0566.05.02.001	Ślizg skrajny lewy	Slide - outer	1	
11	0566.05.04.001	Nakładka ścieralna skrajna lewa	Left skid plate - outer	1	
12	0566.05.08.000	Płoza napędu lewa	Sliding skid	1	
13	0619.14.02.007	Ślizg	Sliding skid	7	
14	0619.14.03.007	Dysk roboczy z bębnem	Working disc with drum	2	
15	0619.14.06.007	Trzymak nożowy	Knife holder	8	
16	0619.14.13.007	Nakładka ścieralna	Skid plate	7	
17	0619.14.30.007	Dysk roboczy spawany z podbiciem - Prawy	Working disc with instep - right	3	
18	0619.14.31.007	Dysk roboczy spawany z podbiciem - Lewy	Working disc with instep - left	3	
19	0626.04.05.000	Guma osłony	Rubber guard	1	
20	0626.04.06.000	Wspornik osłony górny	Upper guard bracket	1	
21	0626.04.07.000	Wspornik osłony dolny	Left guard bracket	1	
22	0626.05.01.000	Listwa spawana lewa	Cutterbar welded left	1	
23	095-07.10FL.LS	Przedłużka lewa przekładni	Extension	1	
24	MIGZ-540-000	Zamknięcie listwy - Guma (0540.03.14.001)	Bar closure - rubber	1	
25	MIIO-003-012	Obsada M12 z pazurem - typ 2	Knife holder pin M12 - flange	16	
26	MIKW-020-135	Koło zębate talerza roboczego Z20	Cutting disc gear Z20	8	
27	MIKW-038-138	Koło zębate napędowe Z38	Gear Z38	1	
28	MIKW-060-080	Koło zębate pośrednie Z60	Gear Z60 - idler	15	
29	MINO-000-005	Nóż skośny lewy 105x49x4	Left slanted blade 105x49x4	9	
30	MINO-000-005	Nóż skośny prawy 105x49x4	Right slanted blade 105x49x4	8	
31	MIPS-095-002	Przekładnia kątowa 095-07.1FL.RS	Gearbox 095-07.1FL.RS	1	
32	MITK-000-004	Korek 3/8" model 42A	Plug 3/8" model 42A	1	
33	MZIP-000-008	Pierścień zabez. fi.95 (łożysko 6307N fi.80)	Ring fi.95 (bearing 6307N fi.80)	15	
34	MZLZ-063-000	Łożysko 6307 2RS C3	Bearing 6307 2RS C3	17	
35	MZLZ-063-007	Łożysko 6307 2RS N C3	Bearing 6307 2RS N	15	
36	MZNN-030-000	Nakrętka M30x1,5 kl. 8 oc. niska	Nut M30x1.5 cl. 8 z. low	8	
37	MZNS-008-006	Nakrętka M 8 kl. 8 oc. samozab.	Nut M 8 cl. 8 z. self-lock.	14	
38	MZNS-010-002	Nakrętka M10 kl. 8 oc. samozab.	Nut M10 cl. 8 z. self-lock.	16	
39	MZNS-012-004	Nakrętka M12 kl. 8 oc. samozab.	Nut M12 cl. 8 z. self-lock.	40	
40	MZNS-012-692	Nakrętka M12 kl.10 oc. kołnierzowa	Nut M12 cl. 10.9 z. collar	16	
41	MZNZ-010-001	Nakrętka M10 kl. 8 oc.	Nut M10 cl. 8 z.	7	
42	MZPP-008-002	Podkładka Ø8 oc.	Washer Ø8 z.	14	
43	MZPP-010-001	Podkładka Ø10 oc.	Washer Ø10 z.	23	
44	MZPP-016-001	Podkładka Ø16 oc.	Washer Ø16 z.	6	
45	MZPS-008-001	Podkładka spręż. Ø8,2 oc.	Spring washer Ø8.2 z.	8	
46	MZPS-012-001	Podkładka spręż. Ø12,2 oc.	Spring washer Ø12.2 z.	32	
47	MZSE-035-001	Pierścień osad. Z 35	Circlip Z 35	9	
48	MZSI-008-101	Śruba M 8x 20 kl. 10.9 oc. GRZYB IMB	Bolt M 8x 20 cl. 10.9 z. Allen	8	
49	MZSI-010-009	Śruba M10x 20 kl. 10.9 oc. GRZYB IMB	Bolt M10x 20 cl. 10.9 z. Allen	2	
50	MZSI-016-005	Śruba M16x 40 kl. 10.9 oc. IMB. STOŻ.	Bolt M16x 40 cl. 10.9 z. Allen countersunk	2	
51	MZSI-016-041	Śruba M16x 40 kl. 10.9 oc. IMB. WALC.	Bolt M16x 40 cl. 10.9 z. Allen, low socket	15	
52	MZSP-010-001	Śruba M10x 25 kl. 8.8 oc. PODS.	Bolt M10x 25 cl. 8.8 z. sq. neck	2	
53	MZSP-010-004	Śruba M10x 30 kl. 8.8 oc. PODS.	Bolt M10x 30 cl. 8.8 z. sq. neck	7	
54	MZSP-010-014	Śruba M10x 40 kl. 8.8 oc. PODS.	Bolt M10x 40 cl. 8.8 z.	7	
55	MZSZ-008-002	Śruba M 8x 25 kl. 8.8 oc. PODS.	Bolt M 8x 25 cl. 8.8 z. sq. neck	14	
56	MZSZ-012-010	Śruba M12x 25 kl. 8.8 oc. (82105)	Bolt M12x 25 cl. 8.8 z. (82105)	32	
57	MZSZ-012-030	Śruba specjalna M12x 32 kl.10.9 oc.	Knurled bolt M12x 30 cl. 10.9 z.	40	
58	MZSZ-016-007	Śruba M16x 40 kl. 8.8 oc. (82105)	Bolt M16x 40 cl. 8.8 z. (82105)	6	
59	MZSZ-082-302	Śruba M12x 30 kl. 8.8 oc. IMB. WALC.	Bolt M12x 30 cl. 8.8 z. Allen-socket	6	
60	MZUO-028-025	Oring - 28x2,5	Oring - 28x2.5	15	
61	MZUO-030-001	Oring - 30x2,5	Oring - 30x2.5	30	
62	MZUO-090-001	Oring - 90x4	Oring - 90x4	8	
63	MZUO-142-000	Oring - 142x4	Oring - 142x4	1	
64	MZUS-040-072	Simmering AO - 40x 72x 7	Simmering AO - 40x 72x 7	9	
65	MZWB-008-005	Śruba M 8x 30 kl. 8.8 oc. IMB. STOŻ.	Bolt M 8x 30 cl. 8.8 z. Allen countersunk	2	
66	MZWP-000-002	Wpust B 10x 8x 22	Cut off key B 10x8x22	8	
67	MZWP-000-003	Wpust B 10x 8x 30	Cut off key B 10x8x30	1	
68	MZWP-010-016	Wpust B 10x 8x 14	Cut off key B 10x8x14	8	

2115.06.00.001
Układ hydrauliczny
Hydraulic unit

Tab. 7

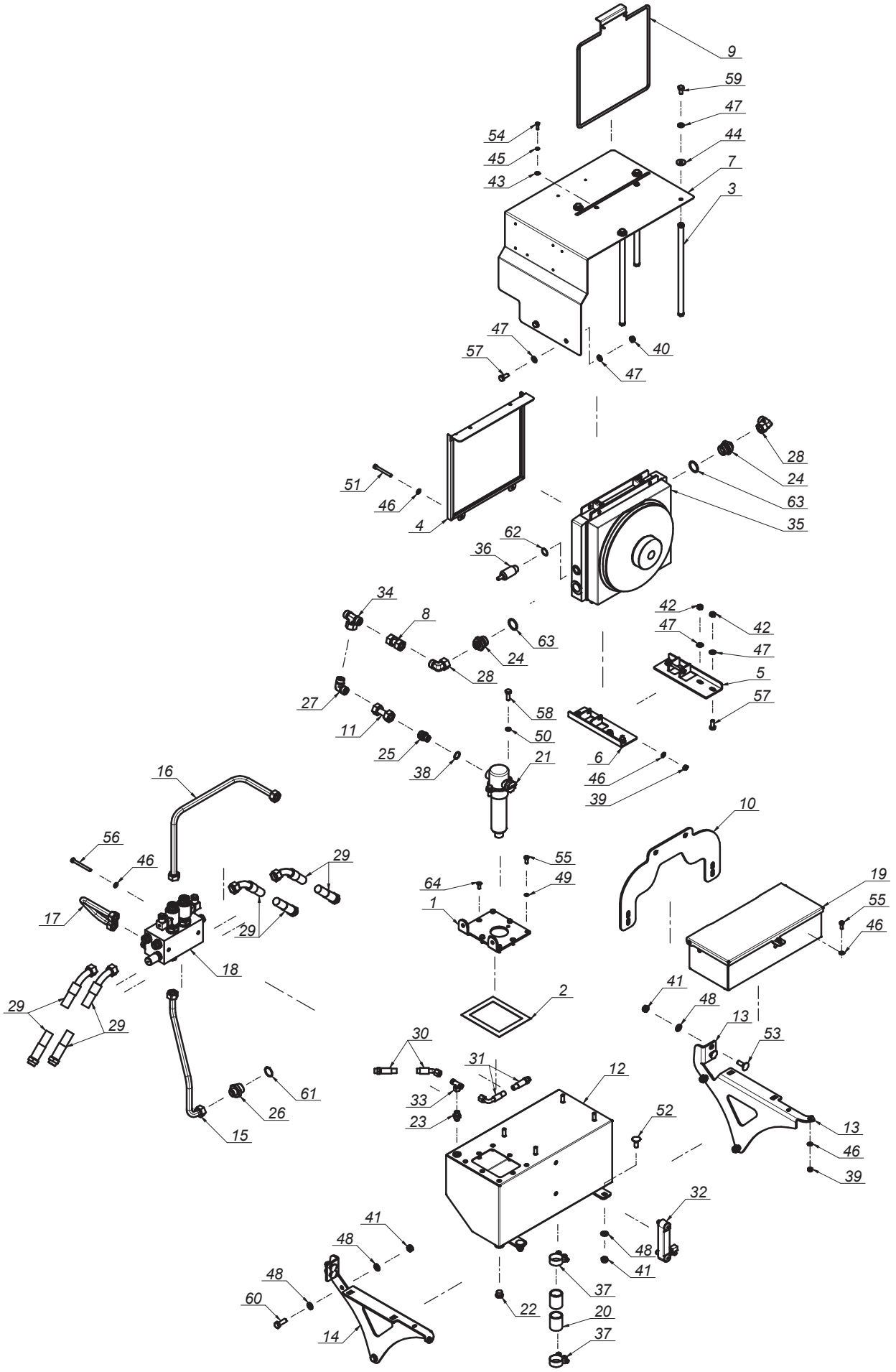

SaMASZ®

2115.06.00.001 Układ hydrauliczny Hydraulic unit

Tab. 7

L.p. Item	Numer części Part No.	Nazwa części	Description	Ilość Quantity	Uwagi Notes
1	0273.10.02.002	Pokrywka zbiornika	Tank's cover	1	
2	0273.10.16.001	Uszczelka pokrywy	Sealing band	1	
3	0568.06.01.001	Mocowanie osłony I	Guard's mounting	4	
4	0568.06.02.001	Mocowanie żaluzji	Louver's mounting	1	
5	0568.06.03.001	Stopka chłodnicy I	Cooler's leg I	1	
6	0568.06.04.001	Stopka chłodnicy II	Cooler's leg II	1	
7	0568.06.05.001	Osłona	Metal cover	1	
8	0568.06.08.K01	Rura Ø18x2 kpl.	Tube Ø18x2 cpl.	1	
9	0568.06.09.001	Żaluzja	Louver	1	
10	0619.06.05.001	Wspornik zaworów	Valves' bracket	1	
11	0619.06.19.K01	Rura Ø18x2 kpl.	Tube Ø18x2 cpl.	1	
12	2114.06.01.000	Zbiornik	Tank	1	
13	2114.06.07.000	Prawy wspornik skrzynki	Right toolbox bracket	1	
14	2114.06.08.000	Lewy wspornik skrzynki	Left toolbox bracket	1	
15	2115.06.02.K01	Rura zasilająca kpl.	Reinforcement tube cpl.	1	
16	2115.06.03.K01	Rura powrotna kpl.	Return tube cpl.	1	
17	2115.06.04.K01	Rura przelewowa kpl.	Overflow tube cpl.	1	
18	2115.06.05.000	Blok transporterów kpl.	Connector plate cpl.	1	
19	2115.06.10.001	Skrzynka narzędziowa	Toolbox	1	
20	2115.06.11.001	Wąż zasilający	Cord Ø32 L=140	1	
21	MIHF-203-000	Filtr powrotny MPT 020	Filter MPT 020	1	
22	MIHK 018-015	Korek M18x1,5	Plug M18x1,5	1	
23	MIHK-000-011	Złączka M16x1,5 - M14x1,5 korpus	Hydraulic connector M16xM14 inner cone	1	
24	MIHK-001-026	Złączka 1"-M26x1,5	Hydraulic connector 1"-M26x1,5	2	
25	MIHK-026-001	Złączka 1/2" korpus - M26x1,5	Hydraulic connector 1/2" - M26x1,5	1	
26	MIHK-033-026	Złączka M33x2-M26x1,5	Hydraulic connector M33x2-M26x1,5	1	
27	MIHP-027-018	Złączka kolankowa M26x1,5 BB	Hydraulic connector M26x1,5 BB	1	
28	MIHP-027-019	Złączka kolankowa M26x1,5 AB	Hydraulic connector M26x1,5 BB	2	
29	MIHP-120-016	Przewód M26x1,5 L= 1200 A45-B (P15P21/233/16 L=1200)	Hydraulic hose M26x1,5 L= 1200 A45-B (P15P21/233/16 L=1200)	4	
30	MIHP-120-031	Przewód M16x1,5 L= 1200 A45-B	Hydraulic hose M16x1,5 L= 1200 A45-B	1	
31	MIHP-160-111	Przewód M16x1,5 L= 1600 A90-B (P21P12/111/08 L=1600)	Hydraulic hose M16x1,5 L= 1600 A90-B	1	
32	MIHW-127-002	Wskaźnik poziomu oleju HCV.127-E-ST-NC-M12 80st	Oil level indicator	1	
33	MIHZ-016-002	Złączka trójnik M16x1,5 nastawna symetryczna	Tee, compression M16x16x16 TN420-10	1	
34	MIHZ-026-026	Złączka trójnik M26x1,5 z nakrętką sym.	Hydraulic connector M26x1,5	1	
35	MII-026-000	Chłodnica A26 1EAP 12V (ST60-12-00-A)	Cooler A22 1EAP 12V	1	
36	MII-060-050	Termostat 60/50 st.	Thermostat 60/50 dg.	1	
37	MIIO-037-000	Obejma rury wzmacniana GBS 40-43mm	Band clamp reinforced 40-43	2	
38	MIUP-000-021	Uszczelka miedziana Ø21	Copper seal Ø21	1	
39	MZNS-008-006	Nakrętka M 8 kl. 8 oc. samozab.	Nut M 8 cl. 8 z. self-lock.	6	
40	MZNS-010-002	Nakrętka M10 kl. 8 oc. samozab.	Nut M10 cl. 8 z. self-lock.	2	
41	MZNS-012-004	Nakrętka M12 kl. 8 oc. samozab.	Nut M12 cl. 8 z. self-lock.	12	
42	MZNZ-010-001	Nakrętka M10 kl. 8 oc.	Nut M10 cl. 8 z.	6	
43	MZPN-006-000	Podkładka nylonowa Ø6,2x16x1	Nylon washer Ø4,2x10x1,2	2	
44	MZPN-010-030	Podkładka nylonowa Ø10x30x3	Nylon washer Ø10x30x3	4	
45	MZPP-006-001	Podkładka Ø6 oc.	Washer Ø6 z.	2	
46	MZPP-008-002	Podkładka Ø8 oc.	Washer Ø8 z.	14	
47	MZPP-010-001	Podkładka Ø10 oc.	Washer Ø10 z.	14	
48	MZPP-012-002	Podkładka Ø12 oc.	Washer Ø12 z.	16	
49	MZPS-008-001	Podkładka spręż. Ø8,2 oc.	Spring washer Ø8.2 z.	6	
50	MZPS-010-003	Podkładka spręż. Ø10,2 oc.	Spring washer Ø10.2 z.	2	
51	MZSN-008-060	Śruba M 8x 70 kl. 8.8 oc. IMB. WALC.	Bolt M 8x 70 cl. 8.8 z. Allen, socket head	2	
52	MZSP-012-001	Śruba M12x 30 kl. 8.8 oc. PODS.	Bolt M12x30 cl. 8.8 z. Sq.-neck	4	
53	MZSP-012-035	Śruba M12x 35 kl. 8.8 oc. PODS.	Bolt M12x 35 cl. 8.8 z. Sq.-neck	4	
54	MZSZ-006-004	Śruba M 6x 20 kl. 8.8 oc. (82105)	Bolt M 6x 20 cl. 8.8 z. (82105)	2	
55	MZSZ-008-001	Śruba M 8x 20 kl. 8.8 oc. (82105)	Bolt M 8x 20 cl. 8.8 z. (82105)	10	
56	MZSZ-008-100	Śruba M 8x100 kl. 8.8 oc. (82101)	Bolt M 8x 90 cl. 8.8 z. (82101)	2	
57	MZSZ-010-001	Śruba M10x 25 kl. 8.8 oc. (82105)	Bolt M10x 25 cl. 8.8 z. (82105)	4	
58	MZSZ-010-006	Śruba M10x 30 kl. 8.8 cz. (82105)	Bolt M10x 30 cl. 8.8 cz. (82105)	2	
59	MZSZ-010-010	Śruba M10x 20 kl. 8.8 oc. (82105)	Bolt M10x 20 cl. 8.8 z. (82105)	4	
60	MZSZ-012-003	Śruba M12x 35 kl. 8.8 oc. (82105)	Bolt M12x 35 cl. 8.8 z. (82105)	4	
61	MZUO-030-001	Oring - 30x2,5	Oring - 30x2.5	1	
62	MZUP-022-001	Uszczelka miedziana Ø22	Copper seal Ø22	1	
63	MZUP-033-010	Uszczelka miedziana Ø33	Copper seal Ø33	2	
64	MZWB-008-004	Śruba M 8x 20 kl. 8.8 oc. IMB. STOŻ.	Bolt M 8x 20 cl. 8.8 z.	2	

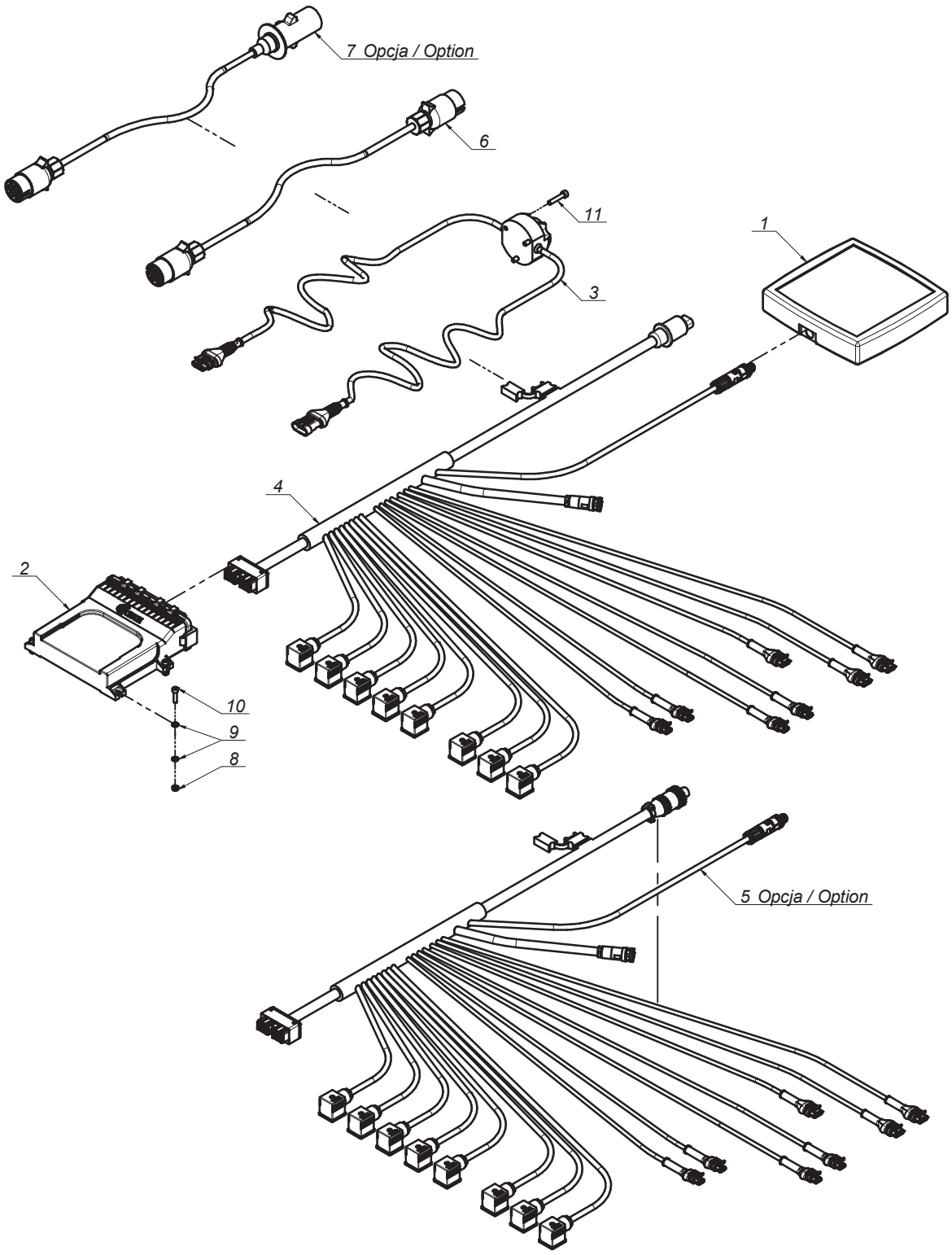
7 Opcja / Option
6
11
1
3
4
2
10
9
8
5 Opcja / Option

SaMASZ®

0618.07.00.008
Instalacja elektryczna
Electric installation

Tab. 8

L.p. Item	Numer części Part No.	Nazwa części	Description	Ilość Quantity	Uwagi Notes
1	MIES-KDD-006	Pulpit PL2957 GigaCUT	Steering - panel 861/941 STH	1	
2	MIES-KDD-007	Moduł ECU GigaCUT	Steering panel 941 STH	1	
3	MIEW-KDD-001	KDD 861/941 STH/WTH oświetlenie	KDD 861/941 lightning	1	
4	MIEW-KDD-018	KDD 941 ST/WT sterowanie-zasilanie	KDD 861/941 steering-power supply	1	
5	MIEW-KDD-020	KDD 941 ST/WT sterowanie-zasilanie USA	KDD 861/941 steering-power supply USA	1	
6	MIEW-OSW-001	Łącznik oświetlenia	Lightning connector	1	
7	MIEW-OSW-002	Łącznik oświetlenia USA	Lightning connector USA	1	
8	MZNS-005-003	Nakrętka M 5 kl. 8 oc. samozab.	Nut M 5 cl. 8 z. self-lock.	4	
9	MZPP-005-001	Podkładka Ø5 oc.	Washer Ø5 z.	8	
10	MZSI-005-009	Śruba M 5x 20 kl. 8.8 oc. IMB. WALC.	Bolt M 5x 20 cl. 8.8 z.	4	
11	MZSI-006-005	Śruba M 6x 30 kl. 8.8 oc. IMB. WALC.	Bolt M 6x 30 cl. 8.8 z. Allen, socket head	3	

SaMASZ

Zamienność dysków roboczych
Optional working discs

A

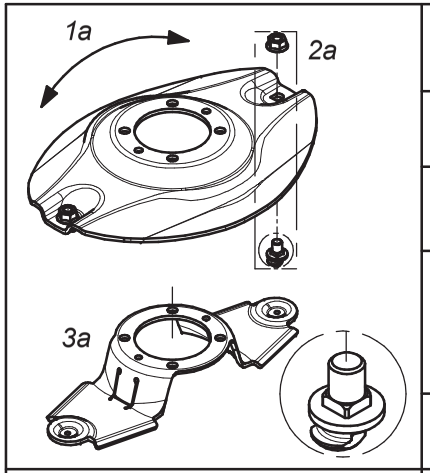

Dysk roboczy z obsadą noża M12 z pazurem i kwadratem			Working disc with knife holder M12 - flange square	
Lp. Item	Numer części Part No.	Nazwa części	Description	Ilość w kpl. Quantity for set
1a	0619.14.04.007	Dysk roboczy	Working disc	1
2a	MZNS-012-692	Nakrętka M12 kl.10 oc. kołnierzowa	Nut M12 cl. 10.9 z. collar	2
	MIIO-003-012	Obsada M12 z pazurem - typ 2 (0619.14.05.007)	Knife holder pin M12 - flange - type 2 (0619.14.05.007)	
3a	0619.14.06.007	Trzymak nożowy	Knife holder	1

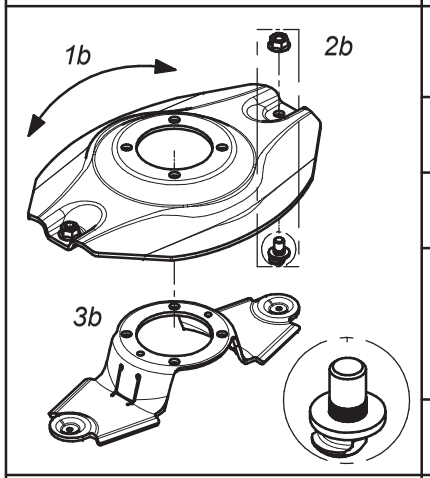

Dysk roboczy z obsadą noża M12 z pazurem i moletem			Working disc with knife holder M12 - flange	
Lp. Item	Numer części Part No.	Nazwa części	Description	Ilość w kpl. Quantity for set
1b	0540.03.04.002	Dysk roboczy	Working disc	1
2b	MZNS-012-692	Nakrętka M12 kl.10 oc. kołnierzowa	Nut M12 cl. 10.9 z. collar	2
	MIIO-002-012	Obsada M12 z pazurem (0540.03.24.003)	Knife holder pin M12 - flange (0540.03.24.003)	
3b	0619.14.06.007	Trzymak nożowy	Knife holder	1

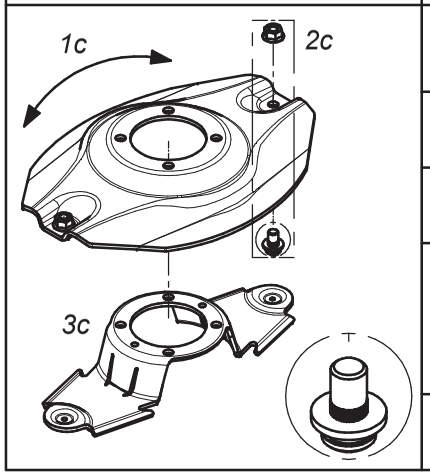

Dysk roboczy z obsadą noża M12 (kpl.)			Working disc with knife holder M12 (set)	
Lp. Item	Numer części Part No.	Nazwa części	Description	Ilość w kpl. Quantity for set
1c	0540.03.04.002	Dysk roboczy	Working disc	1
2c	MZNS-012-692	Nakrętka M12 kl.10 oc. kołnierzowa	Nut M12 cl. 10.9 z. collar	2
	MIIO-001-012	Obsada noża M12 (0225.05.20.001)	Knife holder pin M12 (0225.05.20.001)	
3c	0540.03.20.002	Trzymak nożowy	Knife holder	1

SaMASZ

Zamienność dysków roboczych
Optional working discs

B

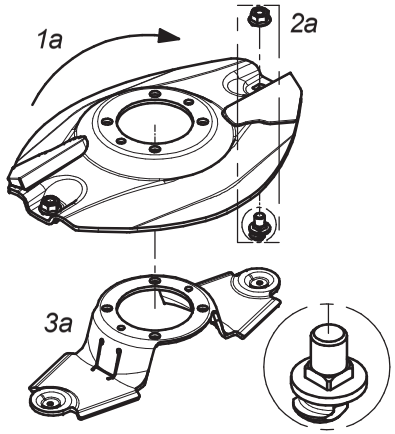

Dysk roboczy z z podbiciem, obsada noża M12 z pazurem i kwadratem - prawy (kpl.)			Working disc with instep, knife holder M12 flange square - right (set)	
Lp. Item	Numer części Part No.	Nazwa części	Description	Ilość w kpl. Quantity for set
1a	0619.14.30.007	Dysk roboczy z podbiciem - prawy	Working disc with instep - right	1
2a	MZNS-012-692	Nakrętka M12 kl.10 oc. kołnierzowa	Nut M12 cl. 10.9 z. collar	2
	MIIO-003-012	Obsada M12 z pazurem - typ 2 (0619.14.05.007)	Knife holder pin M12 - flange - type 2 (0619.14.05.007)	
3a	0619.14.06.007	Trzymak nożowy	Knife holder	1

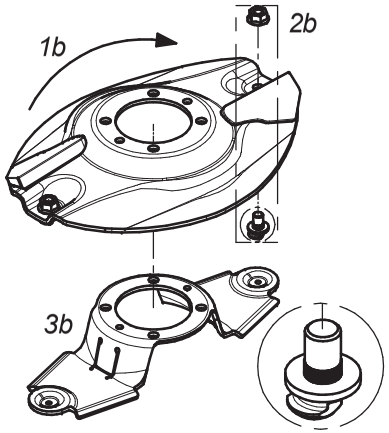

Dysk roboczy z z podbiciem, obsada noża M12 z pazurem i moletem - prawy (kpl.)			Working disc with instep, knife holder M12 flange - right (set)	
Lp. Item	Numer części Part No.	Nazwa części	Description	Ilość w kpl. Quantity for set
1b	0540.03.35.002	Dysk roboczy z podbiciem - prawy	Working disc with instep - right	1
2b	MZNS-012-692	Nakrętka M12 kl.10 oc. kołnierzowa	Nut M12 cl. 10.9 z. collar	2
	MIIO-002-012	Obsada M12 z pazurem (0540.03.24.003)	Knife holder pin M12 - flange (0540.03.24.003)	
3b	0619.14.06.007	Trzymak nożowy	Knife holder	1

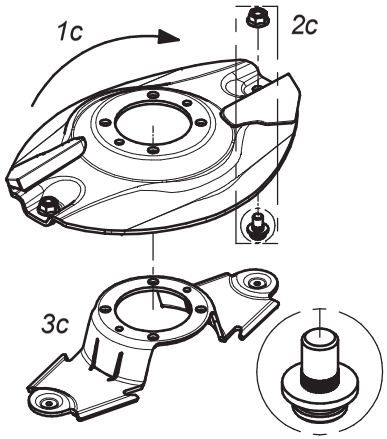

Dysk roboczy z podbiciem - prawy (kpl.)			Working disc with instep - right (set)	
Lp. Item	Numer części Part No.	Nazwa części	Description	Ilość w kpl. Quantity for set
1c	0540.03.35.002	Dysk roboczy z podbiciem - prawy	Working disc with instep - right	1
2c	MZNS-012-692	Nakrętka M12 kl.10 oc. kołnierzowa	Nut M12 cl. 10.9 z. collar	2
	MIIO-001-012	Obsada noża M12 (0225.05.20.001)	Knife holder pin M12 (0225.05.20.001)	
3c	0540.03.20.002	Trzymak nożowy	Knife holder	1

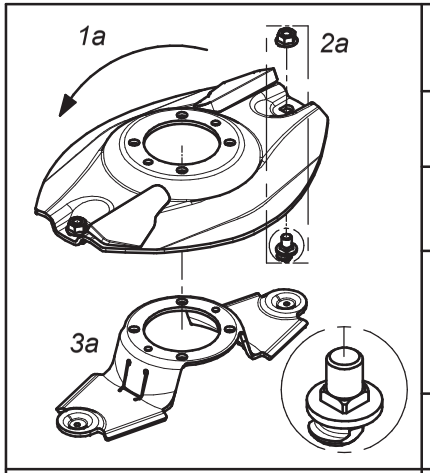

Dysk roboczy z z podbiciem, obsada noża M12 z pazurem i kwadratem - lewy (kpl.)			Working disc with instep, knife holder M12 flange square - left (set)	
Lp. Item	Numer części Part No.	Nazwa części	Description	Ilość w kpl. Quantity for set
1a	0619.14.31.007	Dysk roboczy z podbiciem - lewy	Working disc with instep - left	1
2a	MZNS-012-692	Nakrętka M12 kl.10 oc. kołnierzowa	Nut M12 cl. 10.9 z. collar	2
	MIIO-003-012	Obsada M12 z pazurem - typ 2 (0619.14.05.007)	Knife holder pin M12 - flange - type 2 (0619.14.05.007)	
3a	0619.14.06.007	Trzymak nożowy	Knife holder	1

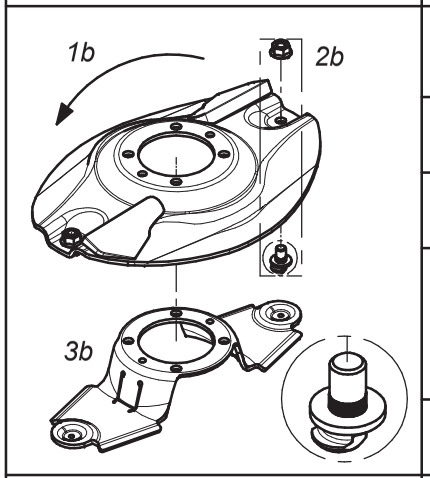

Dysk roboczy z z podbiciem, obsada noża M12 z pazurem i moletem - lewy (kpl.)			Working disc with instep, knife holder M12 flange - left (set)	
Lp. Item	Numer części Part No.	Nazwa części	Description	Ilość w kpl. Quantity for set
1b	0540.03.34.002	Dysk roboczy z podbiciem - lewy	Working disc with instep - left	1
2b	MZNS-012-692	Nakrętka M12 kl.10 oc. kołnierzowa	Nut M12 cl. 10.9 z. collar	2
	MIIO-002-012	Obsada M12 z pazurem (0540.03.24.003)	Knife holder pin M12 - flange (0540.03.24.003)	
3b	0619.14.06.007	Trzymak nożowy	Knife holder	1

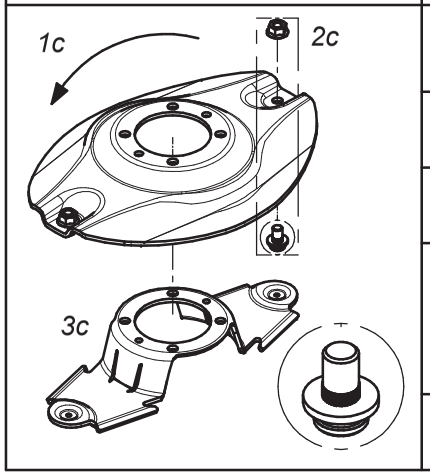

Dysk roboczy z podbiciem - lewy (kpl.)			Working disc with instep - left (set)	
Lp. Item	Numer części Part No.	Nazwa części	Description	Ilość w kpl. Quantity for set
1c	0540.03.34.002	Dysk roboczy z podbiciem - lewy	Working disc with instep - left	1
2c	MZNS-012-692	Nakrętka M12 kl.10 oc. kołnierzowa	Nut M12 cl. 10.9 z. collar	2
	MIIO-001-012	Obsada noża M12 (0225.05.20.001)	Knife holder pin M12 (0225.05.20.001)	
3c	0540.03.20.002	Trzymak nożowy	Knife holder	1

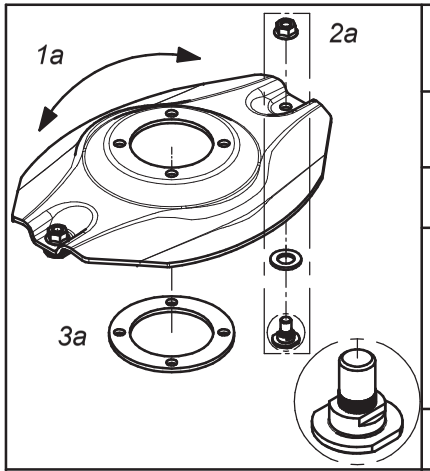

Opcjonalny dysk roboczy z obsadą na noże (bez szybkiej wymiany) (kpl.)			Optional working disc with fixed knife (no quick knife replacment) (set)	
Lp. Item	Numer części Part No.	Nazwa części	Description	Ilość w kpl. Quantity for set
1a	0540.03.04.002	Dysk roboczy	Working disc	1
2a	MZNS-012-692	Nakrętka M12 kl.10 oc. kołnierzowa	Nut M12 cl. 10.9 z. collar	2
	MZPP-018-001	Podkładka ∅18 oc.	Washer ∅18 z.	
	MIIO-001-013	Obsada noża M12 - obsady (0540.13.20.003)	Fixed knife holder M12 (0540.13.20.003)	
3a	0540.13.24.002	Dystans dysku	Spacer	1

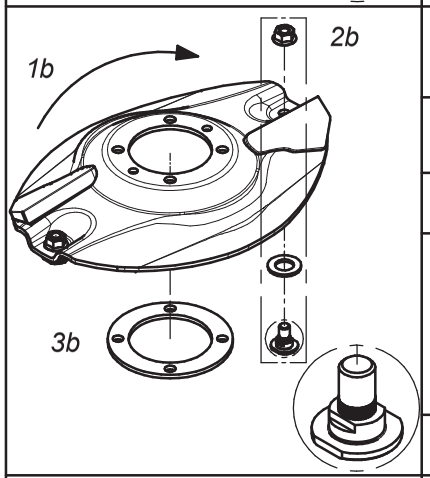

Opcjonalny dysk roboczy z podbiciem - obsady (bez szybkiej wymiany noży) (kpl.) - prawy			Optional working disc with instep and fixed knife (no quick knife replacment) (set) - right	
Lp. Item	Numer części Part No.	Nazwa części	Description	Ilość w kpl. Quantity for set
1b	0540.03.35.002	Dysk roboczy z podbiciem - prawy	Working disc with instep - right	1
2b	MZNS-012-692	Nakrętka M12 kl.10 oc. kołnierzowa	Nut M12 cl. 10.9 z. collar	2
	MZPP-018-001	Podkładka ∅18 oc.	Washer ∅18 z.	
	MIIO-001-013	Obsada noża M12 - obsady (0540.13.20.003)	Fixed knife holder M12 (0540.13.20.003)	
3b	0540.13.24.002	Dystans dysku	Spacer	1

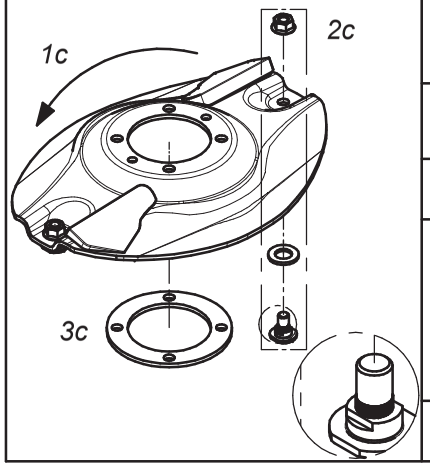

Opcjonalny dysk roboczy z podbiciem - obsady (bez szybkiej wymiany noży) (kpl.) - lewy			Optional working disc with instep and fixed knife (no quick knife replacment) (set) - left	
Lp. Item	Numer części Part No.	Nazwa części	Description	Ilość w kpl. Quantity for set
1c	0540.03.34.002	Dysk roboczy z podbiciem - lewy	Working disc with instep - left	1
2c	MZNS-012-692	Nakrętka M12 kl.10 oc. kołnierzowa	Nut M12 cl. 10.9 z. collar	2
	MZPP-018-001	Podkładka ∅18 oc.	Washer ∅18 z.	
	MIIO-001-013	Obsada noża M12 - obsady (0540.13.20.003)	Fixed knife holder M12 (0540.13.20.003)	
3c	0540.13.24.002	Dystans dysku	Spacer	1

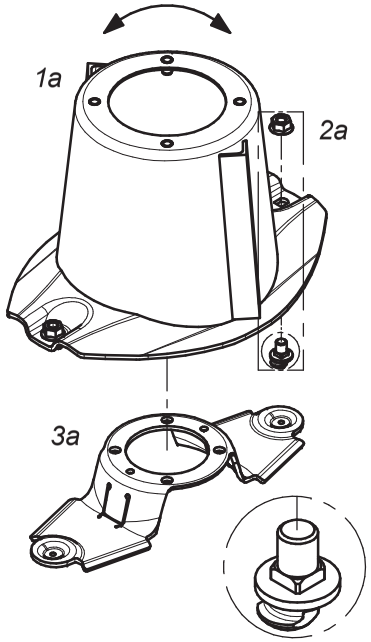

Dysk roboczy z bębnem, obsada noża M12 z pazurem i kwadratem			Working disc with drum, knife holder M12 - flange square (set)	
Lp. Item	Numer części Part No.	Nazwa części	Description	Ilość w kpl. Quantity for set
1a	0619.14.03.007	Dysk roboczy z bębnem	Working disc with drum	1
2a	MZNS-012-692	Nakrętka M12 kl.10 oc. kołnierzowa	Nut M12 cl. 10.9 z. collar	2
	MIIO-003-012	Obsada M12 z pazurem - typ 2 (0619.14.05.007)	Knife holder pin M12 - flange - type 2 (0619.14.05.007)	
3a	0619.14.06.007	Trzymak nożowy	Knife holder	1

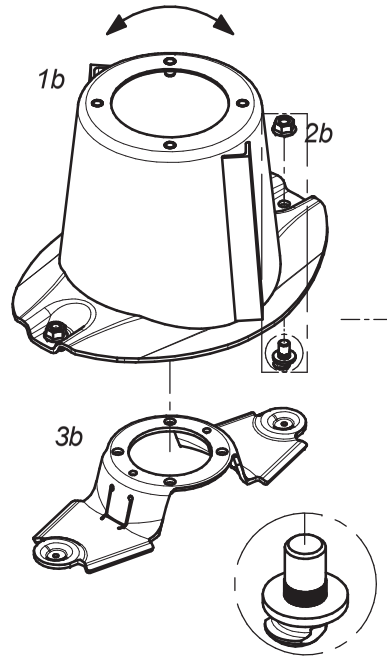

Dysk roboczy z bębnem, obsada noża M12 z pazurem i moletem			Workind disc with drum, knife holder M12 - flange (set)	
Lp. Item	Numer części Part No.	Nazwa części	Description	Ilość w kpl. Quantity for set
1b	0540.03.03.002	Dysk roboczy z bębnem	Working disc with drum	1
2b	MZNS-012-692	Nakrętka M12 kl.10 oc. kołnierzowa	Nut M12 cl. 10.9 z. collar	2
	MIIO-002-012	Obsada M12 z pazurem (0540.03.24.003)	Knife holder pin M12 - flange (0540.03.24.003)	
3b	0619.14.06.007	Trzymak nożowy	Knife holder	1

SaMASZ

Zamienność dysków roboczych
Optional working discs

E

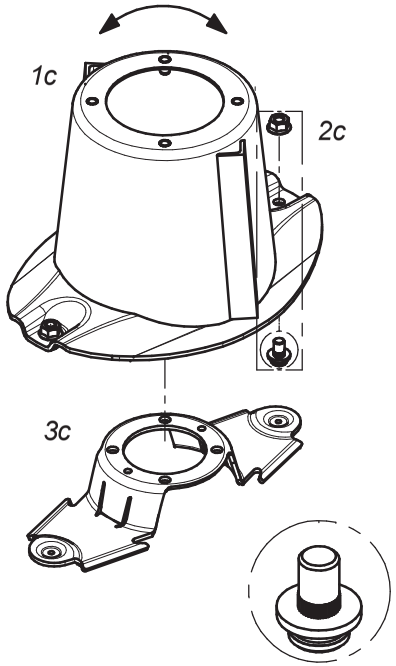

Dysk roboczy z bębnem (kpl.)			Working disc with drum (set)	
Lp. Item	Numer części Part No.	Nazwa części	Description	Ilość w kpl. Quantity for set
1c	0540.03.03.002	Dysk roboczy z bębnem	Working disc with drum	1
2c	MZNS-012-692	Nakrętka M12 kl.10 oc. kołnierzowa	Nut M12 cl. 10.9 z. collar	2
	MIIO-001-012	Obsada noża M12 - trzymak (0225.05.20.001)	Knife holder pin M12 (0225.05.20.001)	
3c	0540.03.20.002	Trzymak nożowy	Knife holder	1

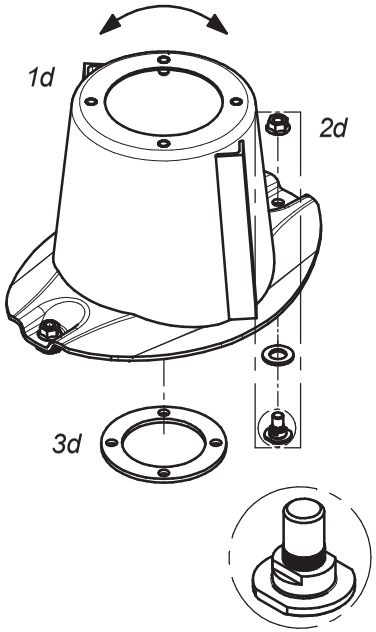

Dysk roboczy z bębnem, bez szybkiej wymiany noży (kpl.)			Workind disc with drum and fixed knife no quick knife replacment(set)	
Lp. Item	Numer części Part No.	Nazwa części	Description	Ilość w kpl. Quantity for set
1d	0540.03.03.002	Dysk roboczy z bębnem	Working disc with drum	1
2d	MZNS-012-692	Nakrętka M12 kl.10 oc. kołnierzowa	Nut M12 cl. 10.9 z. collar	2
	MZPP-018-001	Podkładka ∅18 oc.	Washer ∅18 z.	
	MIIO-001-013	Obsada noża M12 - obsady (0540.13.20.003)	Fixed knife holder M12 (0540.13.20.003)	
3d	0540.13.24.002	Dystans dysku	Spacer	1

	Nakładki ścieralne			Topping plates	
	Lp. Item	Numer części Part No.	Nazwa części	Description	Ilość w kpl. Quantity for set
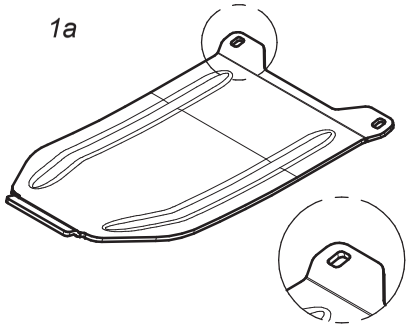	1a	0619.14.13.007	Nakładka ścieralna współpracuje ze ślizgiem: - 0619.14.02.007 - 2110.04.05.001 - 2110.05.05.001	Skid plate to be mounted together with: - 0619.14.12.007 sliding skid - 2110.04.05.001 sliding skid - 2110.05.05.001 sliding skid	1
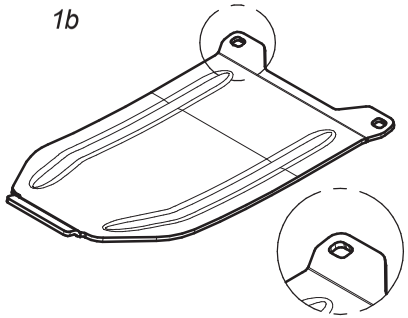	1b	0619.14.14.007	Nakładka ścieralna skrajna współpracuje ze ślizgiem nr: - 0619.14.11.007	Topping plate - outer to be mounted together with: - 0619.14.11.007	1
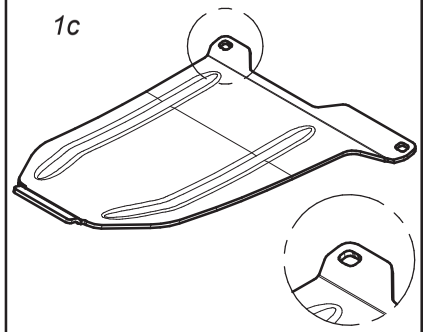	1c	0566.04.04.001	Nakładka ścieralna skrajna prawa współpracuje ze ślizgiem nr: - 0566.04.02.001	Right skid plate - outer to be mounted together with: - 0566.04.02.001 sliding skid	1
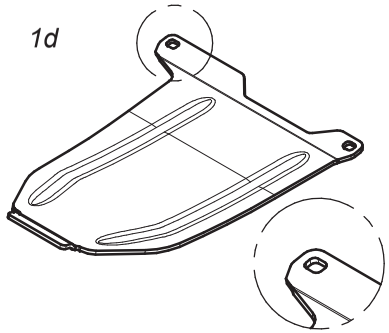	1d	0566.05.04.001	Nakładka ścieralna skrajna lewa współpracuje ze ślizgiem nr: - 0566.05.02.001	Left skid plate - outer to be mounted together with: - 0566.05.02.001 sliding skid	1

SaMASZ

Zamienność nakładek ścieralnych
Optional versions of skid plates

G

SaMASZ

Zamienność nakładek ścieralnych
Optional versions of skid plates

H

	Standardowe nakładki ścieralne			Standard skid plates	
	Lp. Item	Numer części Part No.	Nazwa części	Description	Ilość w kpl. Quantity for set
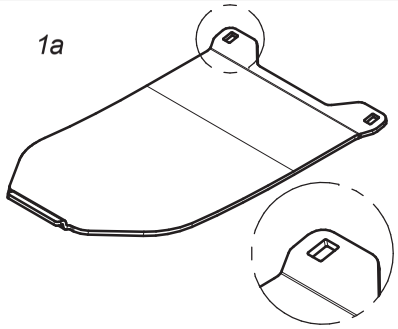 1a	1a	0566.04.03.000	Nakładka ścieralna współpracuje ze ślizgiem nr: - 0540.03.42.002 - 2110.04.05.000 - 2110.05.05.000	Skid plate to be mounted together with: - 0540.03.42.002 sliding skid - 2110.04.05.000 sliding skid - 2110.05.05.000 sliding skid	1
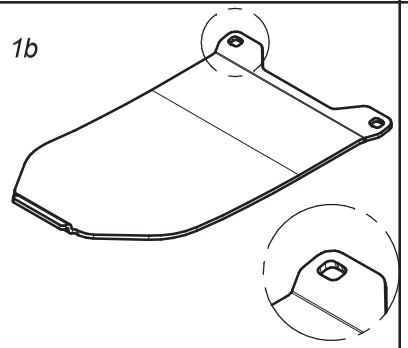 1b	1c	0575.05.07.000	Nakładka ścieralna skrajna współpracuje ze ślizgiem nr. 0540.03.52.002	Skid plate - outer to be mounted together with 0540.03.52.002 sliding skid	1
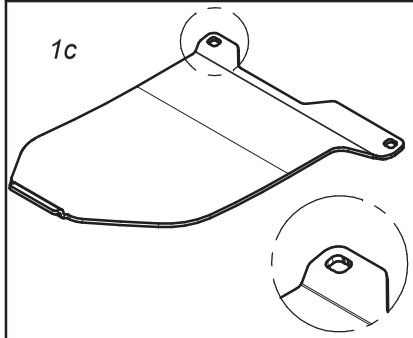 1c	1b	0566.04.04.000	Nakładka ścieralna skrajna prawa współpracuje ze ślizgiem nr. 0566.04.02.000	Right skid plate - outer to be mounted together with 0566.04.02.000 sliding skid	1
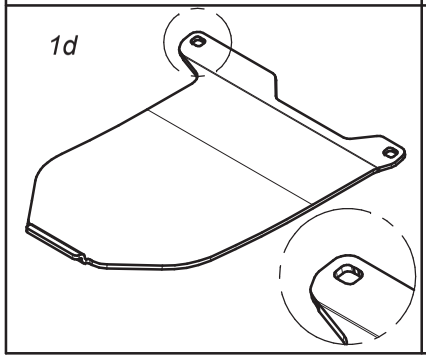 1d	1d	0566.05.04.000	Nakładka ścieralna skrajna lewa współpracuje ze ślizgiem nr. 0566.05.02.000	Left skid plate - outer to be mounted together with 0566.05.02.000 sliding skid	1

	Opcjonalne płozy wyskoiego koszenia			Optional topping plates	
	Lp. Item	Numer części Part No.	Nazwa części	Description	Ilość w kpl. Quantity for set
1a 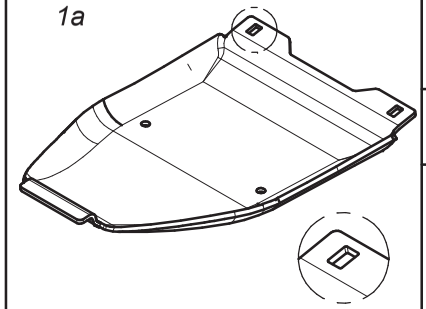	1a	0619.14.15.007	Płoza wysokiego koszenia współpracuje ze ślizgiem nr: - 0619.14.02.007 - 2110.04.05.001 - 2110.05.05.001	Topping plate to be mounted together with: - 0619.14.02.007 sliding skid - 2110.04.05.001 sliding skid - 2110.05.05.001 sliding skid	1
1b 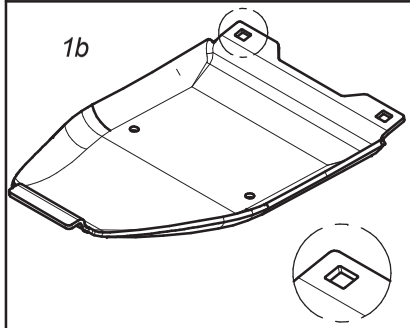	1b	0619.14.16.007	Płoza skrajna wysokiego koszenia współpracuje ze ślizgiem nr: - 0619.14.11.007 - 0566.04.02.001 - 0566.05.02.001	Topping plate - outer to be mounted together with: - 0619.14.11.007 sliding skid - 0566.04.02.001 sliding skid - 0566.05.02.001 sliding skid	1
1c 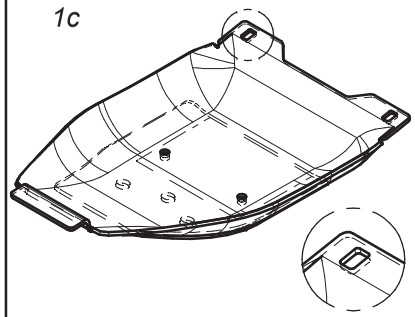	1c	0619.14.17.007	Podwójna płoza wysokiego koszenia współpracuje ze ślizgiem nr: - 0619.14.02.007 - 2110.04.05.001 - 2110.05.05.001	Double topping plate to be mounted together with: - 0619.14.02.007 sliding skid - 2110.04.05.001 sliding skid - 2110.05.05.001 sliding skid	1
1d 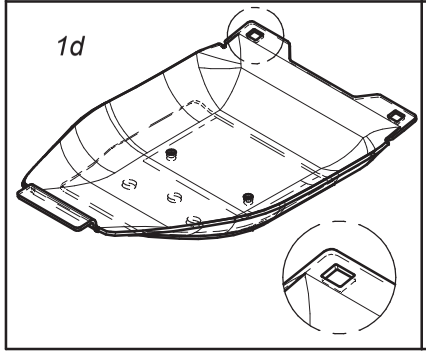	1d	0619.14.18.007	Podwójna płoza skrajna wysokiego koszenia współpracuje ze ślizgiem nr: - 0619.14.11.007 - 0566.04.02.001 - 0566.05.02.001	Double topping plate - outer to be mounted together with: - 0619.14.11.007 sliding skid - 0566.04.02.001 sliding skid - 0566.05.02.001 sliding skid	1

	Opcjonalne płozy wyskoiego koszenia			Optional topping plates	
	Lp. Item	Numer części Part No.	Nazwa części	Description	Ilość w kpl. Quantity for set
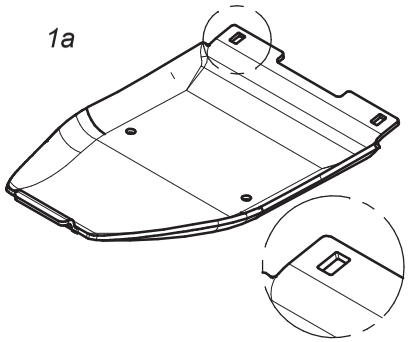 1a	1a	0540.03.74.003	Płoza wysokiego koszenia współpracuje ze ślizgiem nr: - 0540.03.42.002 - 2110.04.05.000 - 2110.05.05.000	Topping plate to be mounted together with: - 0540.03.42.002 sliding skid - 2110.04.05.000 sliding skid - 2110.05.05.000 sliding skid	1
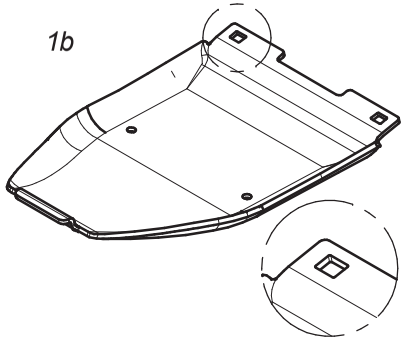 1b	1b	0540.03.75.003	Płoza skrajna wysokiego koszenia współpracuje ze ślizgiem nr. 0540.03.52.002	Topping plate - outer to be mounted together with 0540.03.52.002 sliding skid	1
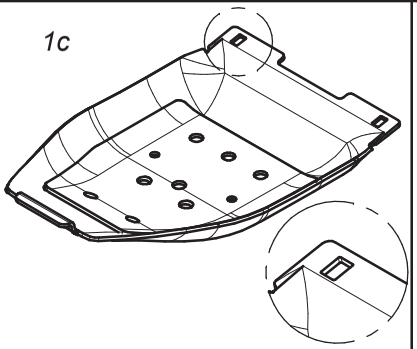 1c	1c	0540.03.44.003	Podwójna płoza wysokiego koszenia współpracuje ze ślizgiem nr: - 0540.03.42.002 - 2110.04.05.000 - 2110.05.05.000	Double topping plate to be mounted together with: - 0540.03.42.002 sliding skid - 2110.04.05.000 sliding skid - 2110.05.05.000 sliding skid	1
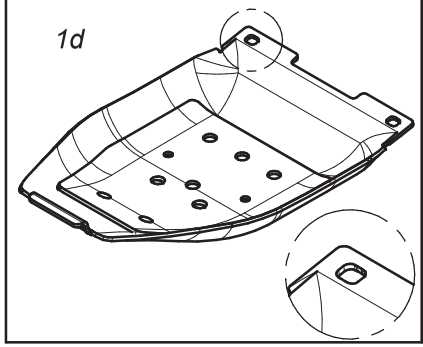 1d	1d	0540.03.68.003	Podwójna płoza skrajna wysokiego koszenia współpracuje ze ślizgiem nr. 0540.03.52.002	Double topping plate - outer to be mounted together with 0540.03.52.002 sliding skid	1

SaMASZ

Opcjonalne płozy wyskiego koszenia
Optional versions of topping plates

J

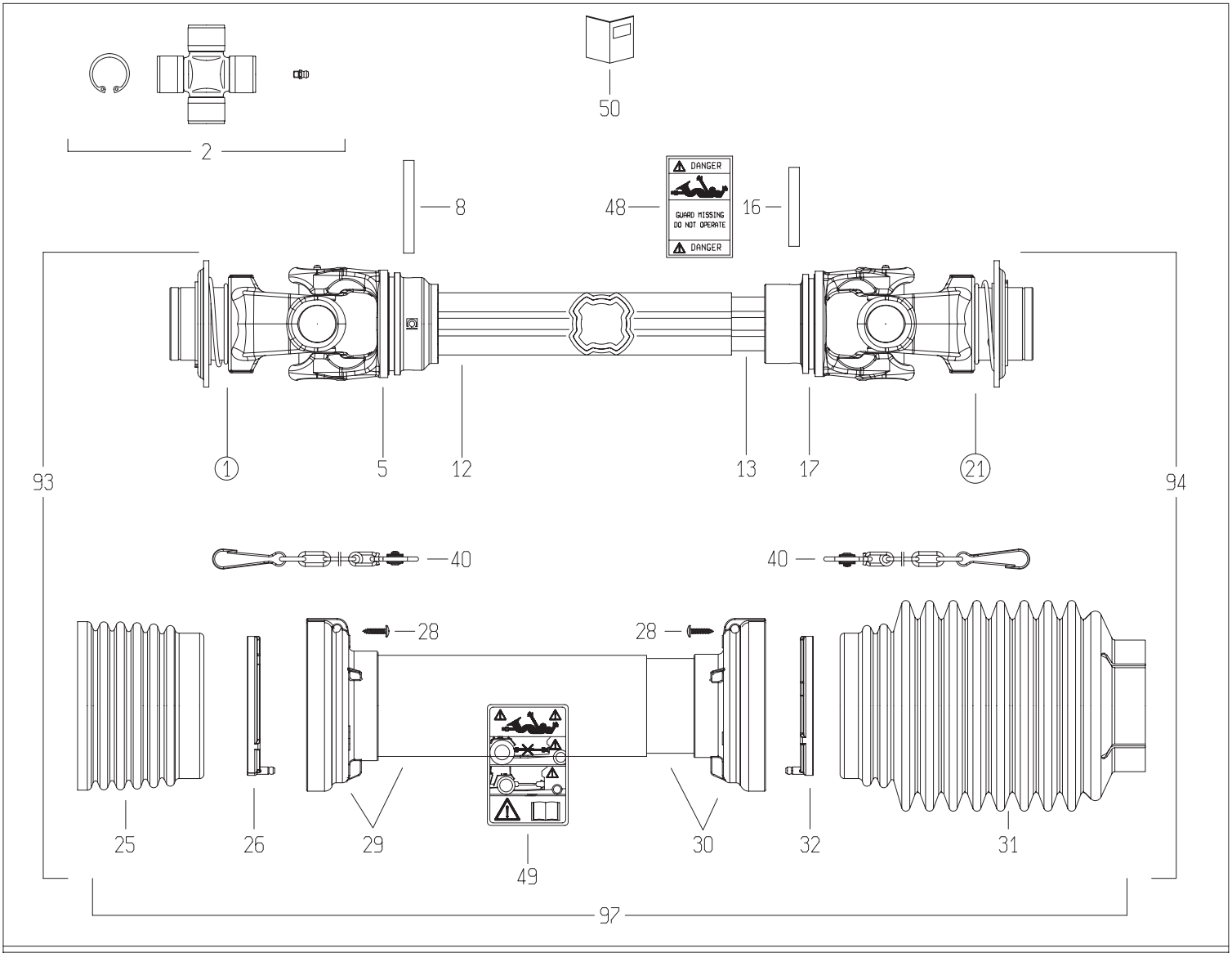

1

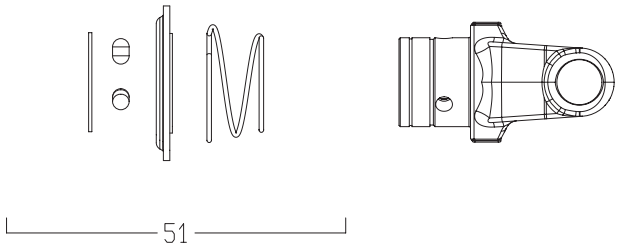

21

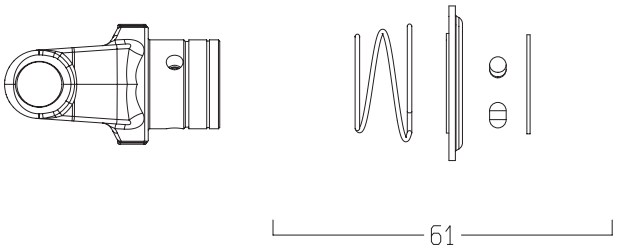

DISEGNATO / *DESIGNED BY*	DATA / *DATE*	CODICE / *CODE*	REV.
A.Caffagni	16/5/2014	CH8N121CER07R09LA	A

BONDIOLI & PAVESI

LISTA RICAMBI

Codice	CH8N121CER07R09LA

Rif.	Codice	Q.ta	Descrizione SAP
1	5720L0355	1	FORC.S8 *1 3/8Z6* RT
2	4120L0012R24	2	CROC.COMPL.S8 INGR.CUSC.2 LAB CONF.24PZ
5	2040L6869	1	FORC.H8 PER TUBO 12211
8	341046000R10	1	SPINA ELASTICA 10X85 DIN1481
12	2253Z1035R	1	T.C.E.12211 L=1035
13	2253V1055R	1	T.C.I.12238 L=1055
16	341042000R10	1	SPINA ELASTICA 10X75 DIN1481
17	2040L6865	1	FORC.S8 PER TUBO 12238 -GHISA-
21	5720L0455	1	FORC.S8 *1 3/4Z6* RT
25	2190L0201R	1	FASCIA A ONDE SFT S8-H8-G9
26	2550G0001R02	1	GHIERA PER IMB.EST.SFT 60
28	310001431R30	6	VITE AUT.TMTL TC 4,8X22 ZINCATA
29	5TNN1H8121FR	1	IMB.+T.P.E. PER ALB. H8 *121* FX
30	5MNN1H8121FR	1	IMB. T.P.I. PER ALB. H8 *121* FX
31	2190G0132R	1	FASCIA 2190G0123 CON FORO D.25 A 78
32	2550G0002R02	1	GHIERA PER IMB.INT.SFT 60
40	252000101R02	2	CATENA COMPL.DI SGANCIO AUTOM.MOSCH.L=50
48	399143000	1	ETICH.*USA*X T.CARD.EST.*DANGER*
49	399CEE051	1	ETIC.ATTENZ.NORM.CEE MINI 125X70
50	399CEE011	1	LIBRETTO ISTRUZIONI NORM.CEE SERIE SFT
51	435000322R	1	KIT BLOCC."RT"D.69.3 3/8" S8/S9 RICAMBI
61	435000419R	1	KIT BLOCC."RT"D.69.3 3/4" S8/S9 RICAMBI
93	CH8N121FXR07ESL	1	MEZZA TRASMISSIONE EST. PROTETTA
94	CH8N121FXR09ISL	1	MEZZA TRASMISSIONE INT. PROTETTA
97	5CH8121FXSL	1	PROTEZIONE COMPLETA

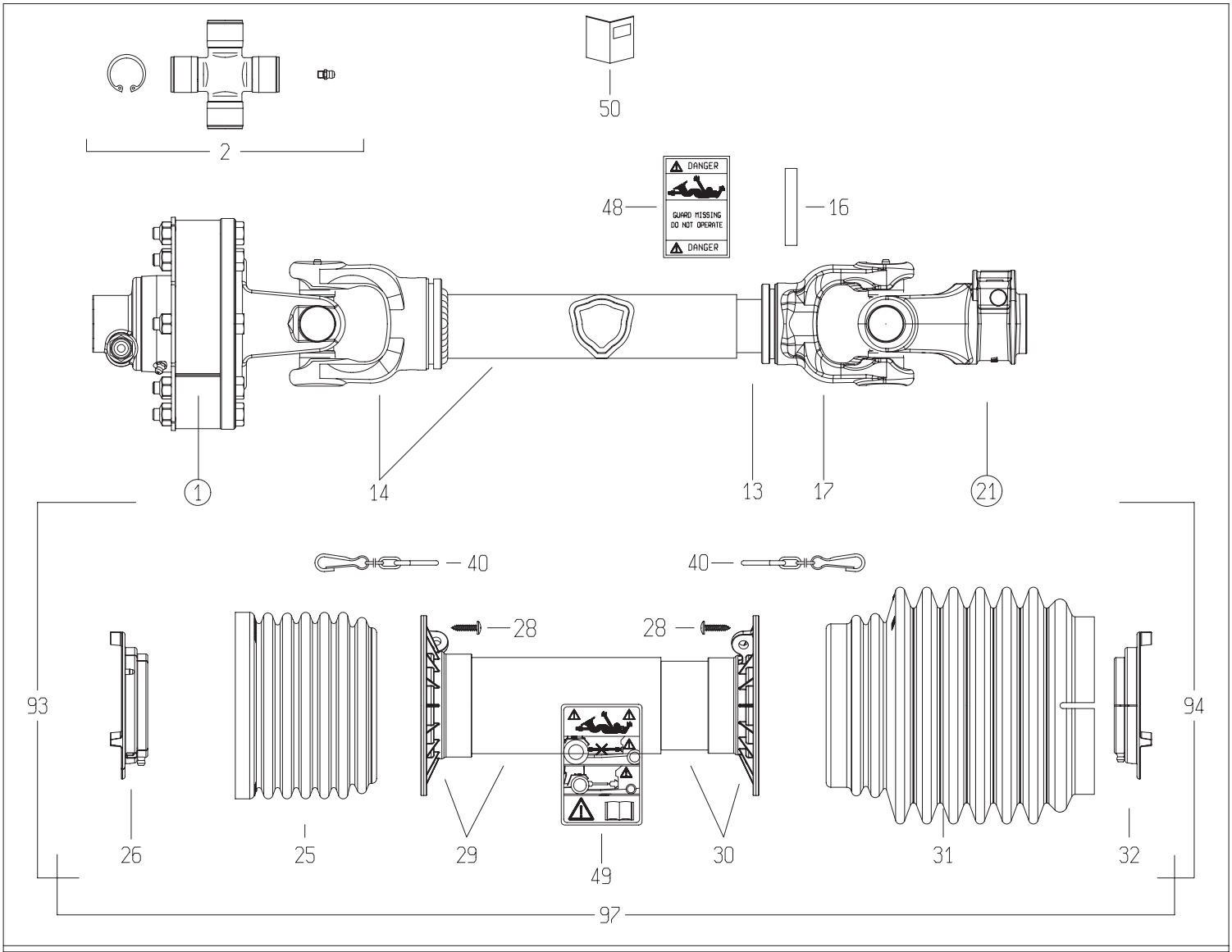

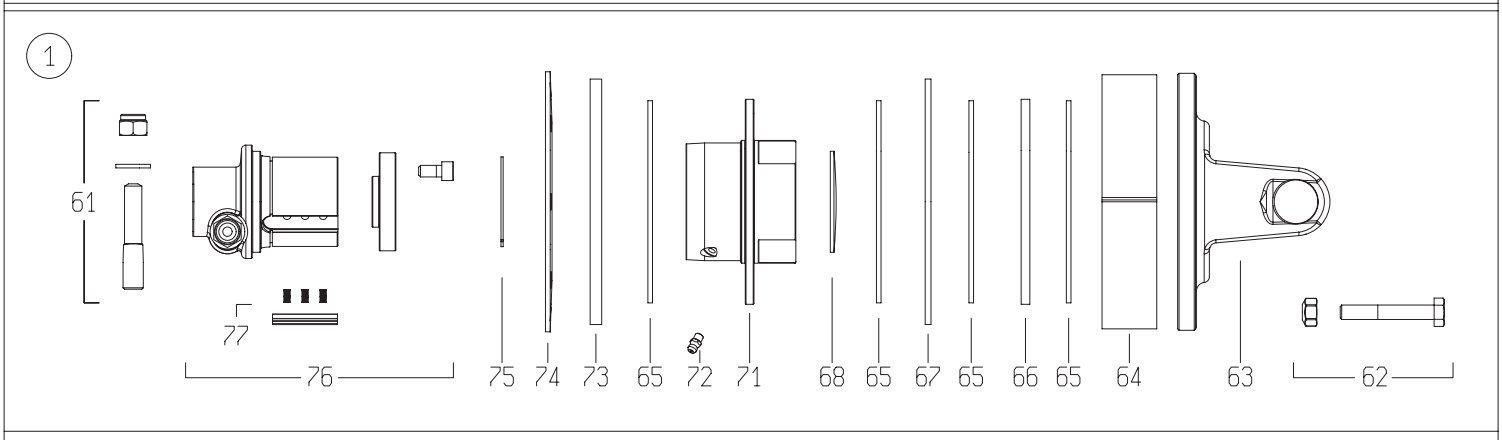

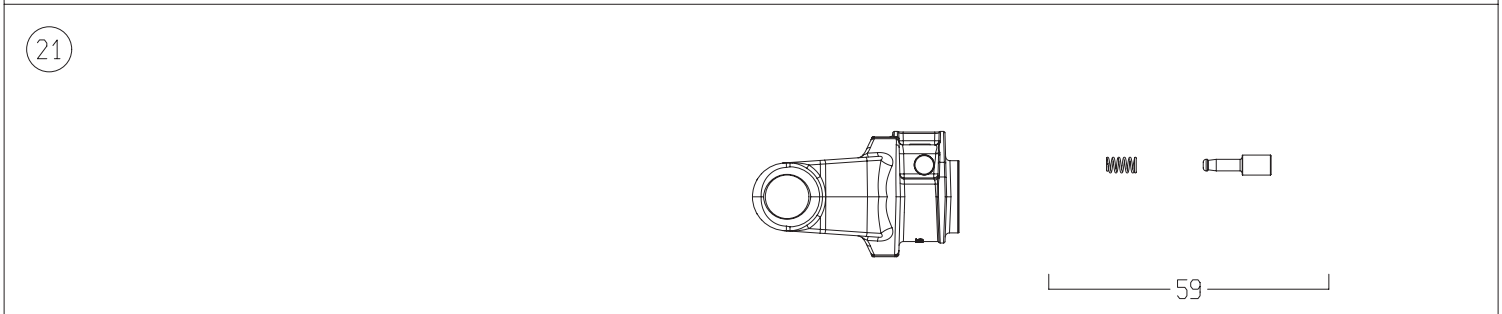

DISEGNATO / *DESIGNED BY*	DATA / *DATE*	CODICE / *CODE*	REV.
C.Stramieri	13/2/2014	8G7U069FX1A1001	B

BONDIOLI & PAVESI

LISTA RICAMBI

Codice	8G7U069FX1A1001

Rif.	Codice	Q.ta	Descrizione SAP
1	658H48103R	1	FNT34/S7 1200NM 1 3/8Z6 P.ECC.
2	4120H0012R30	2	CROC.COMPL.S7 INGR.CUSC.2 LAB.CONF.30PZ
13	270160615	1	T.C.I.12509 L=615 TENIFER
14	504M70584R	1	FORC. 204066801 + T.C.E. 125120525
16	341043000R10	1	SPINA ELASTICA 10X65 DIN1481
17	204066852	1	FORC.6 T.CARD.INT.D* 607R
21	5070H0355	1	FORC.S7 1 3/8Z6 PULS. INC.-GHISA-
25	219051001	1	FASCIA GLOBAL PER G5-7-8
26	255071002R02	1	GHIERA ESTERNA GLOBAL G7-8
28	310001431R30	6	VITE AUT.TMTL TC 4,8X22 ZINCATA
29	5TNN1G7069F	1	IMB.+T.P.E. PER ALB. G7 *069* F
30	5MNN1G7069F	1	IMB.+T.P.I. PER ALB. G7 *069* F
31	219071202	1	FASCIA MEDIA BOCCA LARGA GLOBAL G7-8
32	255071001R02	1	GHIERA INTERNA GLOBAL G7-8
40	252000050R02	2	CATENA COMPLETA DI ATTACCHI MOSCH.L=60
48	399143000	1	ETICH.*USA*X T.CARD.EST.*DANGER*
49	399CEE051	1	ETIC.ATTENZ.NORM.CEE MINI 125X70
50	399USAG01	1	LIBRETTO ISTRUZIONI NOR.USA SERIE GLOBAL
59	403000001R10	1	PULSANTE
61	408000047R02	1	PERNO 310002161+DADO E RONDELLA
62	432000045R08	8	V10X65+DA10A *991026* CL.8.8
63	2530H1L01R	1	FORC.S7 CON FLANGIA FNT34
64	240000218R02	1	FASCIA DI REGOLAZIONE FT34 37,9
65	247000054R08	4	DISCO ATTRITO 140X85X3,2
66	2481L0003R02	1	DISCO DI TRASCINAMENTO D.142 PER FNT34
67	2481L0001R02	1	DISCO PORTA FERODI D.170 PER FNT34 SP.4
68	240000746R05	1	TAPPO AD ESPANSIONE D.70x1.5
71	4271L0101R	1	CORPO ESTERNO FNT/FNV/FFNV-34
72	348017000R20	1	INGRAS.M 6X1X6 DIRITTO
73	2481L0002R02	1	DISCO PORTA FERODI D.170 PER FNT34 SP.8
74	367FT340A	1	MOLLA A TAZZA FT34 1200NM
75	339002060R20	1	ANELLO ELAST. SW60 E.60
76	5151L0351R	1	MOZZO 1 3/8Z6 FNT34 P.ECC.VITI+TAPPO
77	4211L0001R06	4	KIT NASELLO + MOLLE FNT44
93	7G7U069FX1A1EST	1	MEZZA TRASMISSIONE EST. PROTETTA
94	7G7U069FX007IST	1	MEZZA TRASMISSIONE INT. PROTETTA
97	5CG7069FXST	1	PROTEZIONE COMPLETA

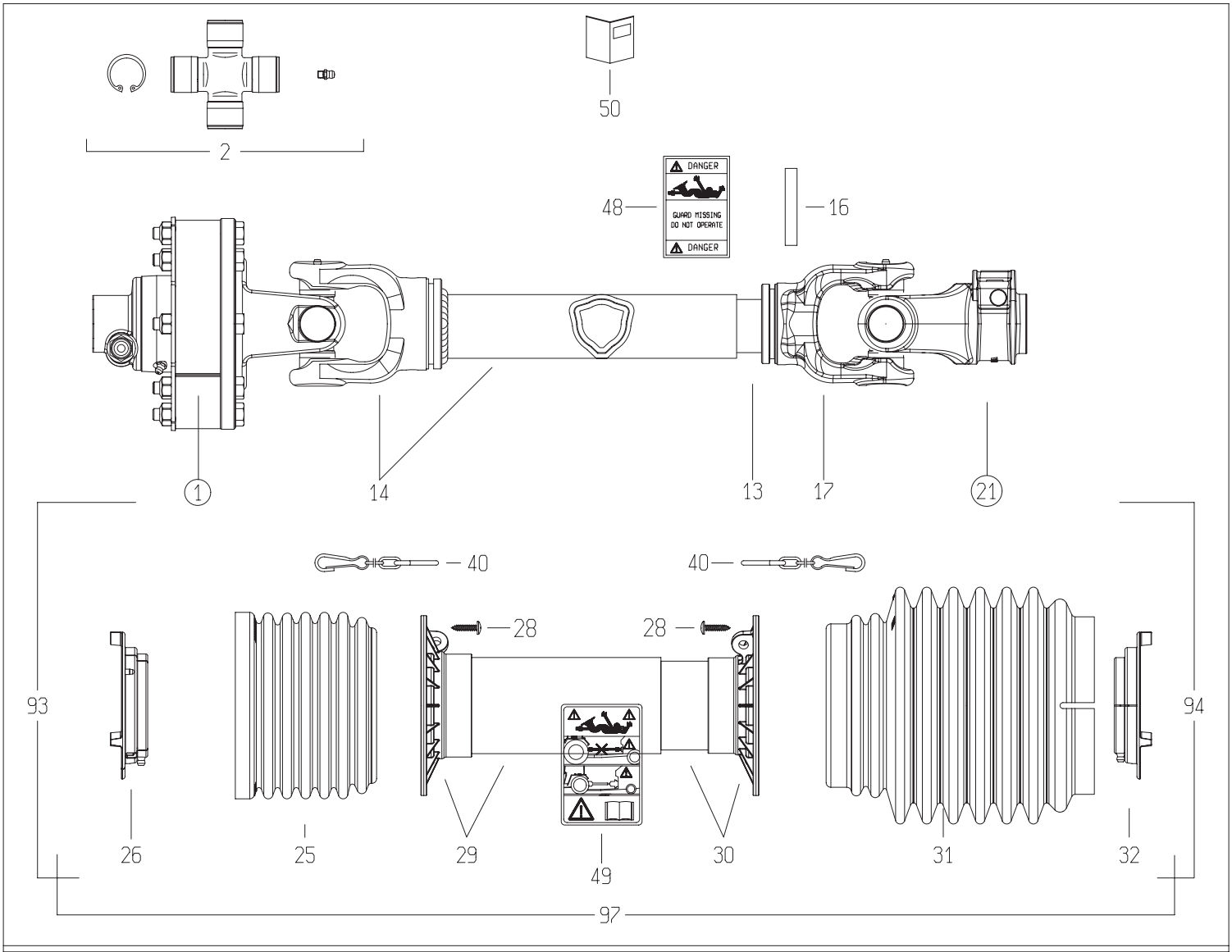

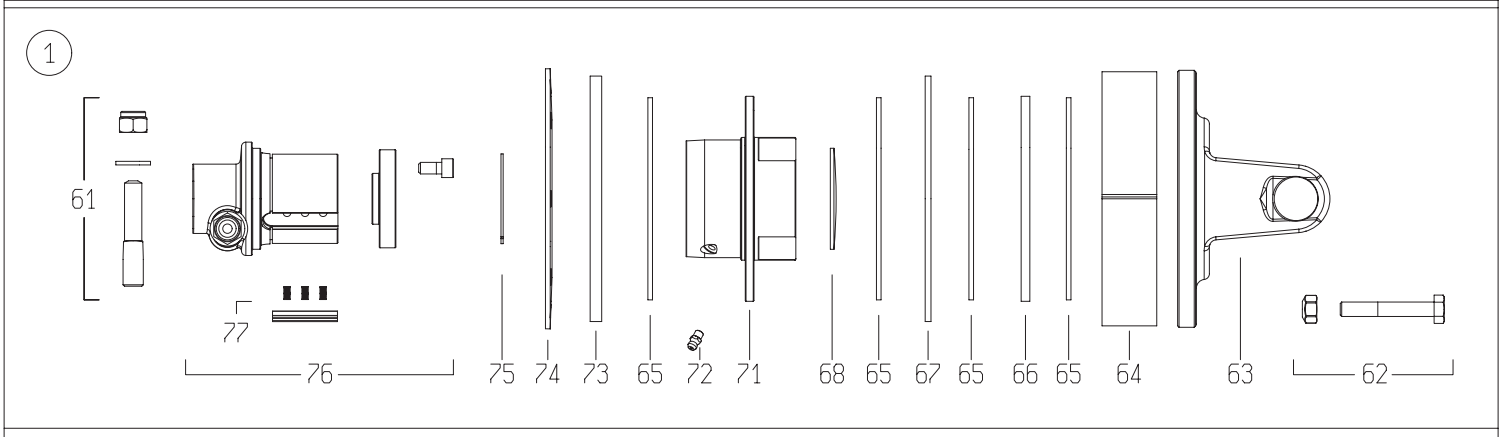

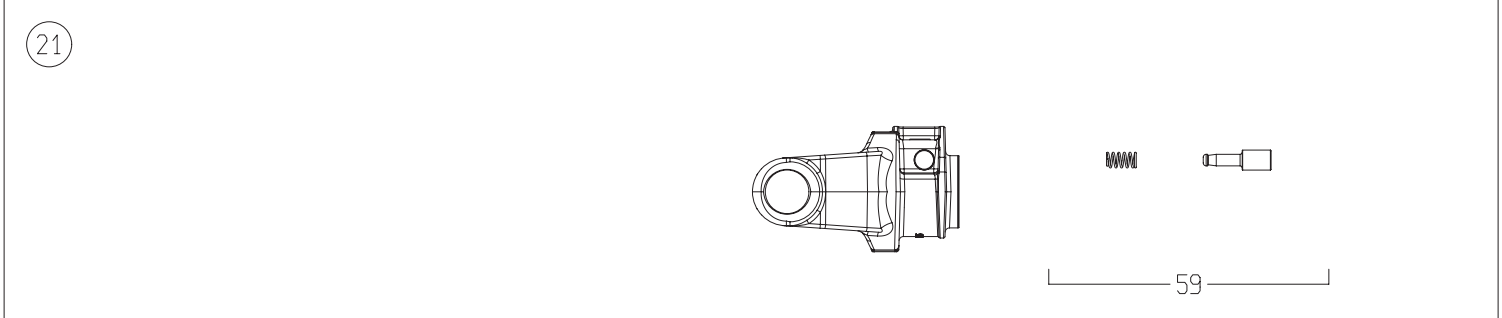

DISEGNATO / *DESIGNED BY*	DATA / *DATE*	CODICE / *CODE*	REV.
C.Stramieri	13/2/2014	8G7U069FX000001	B

BONDIOLI & PAVESI

LISTA RICAMBI

Codice	8G7U069FX000001

Rif.	Codice	Q.ta	Descrizione SAP
1	658H48601R	1	FNT34/S7 1200NM 1 3/8Z6 P.ECC. SX
2	4120H0012R30	2	CROC.COMPL.S7 INGR.CUSC.2 LAB.CONF.30PZ
13	270160615	1	T.C.I.12509 L=615 TENIFER
14	504M70584R	1	FORC. 204066801 + T.C.E. 125120525
16	341043000R10	1	SPINA ELASTICA 10X65 DIN1481
17	204066852	1	FORC.6 T.CARD.INT.D* 607R
21	5070H0355	1	FORC.S7 1 3/8Z6 PULS. INC.-GHISA-
25	219051001	1	FASCIA GLOBAL PER G5-7-8
26	255071002R02	1	GHIERA ESTERNA GLOBAL G7-8
28	310001431R30	6	VITE AUT.TMTL TC 4,8X22 ZINCATA
29	5TNN1G7069F	1	IMB.+T.P.E. PER ALB. G7 *069* F
30	5MNN1G7069F	1	IMB.+T.P.I. PER ALB. G7 *069* F
31	219071202	1	FASCIA MEDIA BOCCA LARGA GLOBAL G7-8
32	255071001R02	1	GHIERA INTERNA GLOBAL G7-8
40	252000050R02	2	CATENA COMPLETA DI ATTACCHI MOSCH.L=60
48	399143000	1	ETICH.*USA*X T.CARD.EST.*DANGER*
49	399CEE051	1	ETIC.ATTENZ.NORM.CEE MINI 125X70
50	399USAG01	1	LIBRETTO ISTRUZIONI NOR.USA SERIE GLOBAL
59	403000001R10	1	PULSANTE
61	408000047R02	1	PERNO 310002161+DADO E RONDELLA
62	432000100R08	8	SACCH.8 BUL. V.TE M10X 70X1,5+DADO AUT.
63	2530H1L01R	1	FORC.S7 CON FLANGIA FNT34
64	240000218R02	1	FASCIA DI REGOLAZIONE FT34 37,9
65	247000054R08	4	DISCO ATTRITO 140X85X3,2
66	2481L0003R02	1	DISCO DI TRASCINAMENTO D.142 PER FNT34
67	2481L0001R02	1	DISCO PORTA FERODI D.170 PER FNT34 SP.4
68	240000746R05	1	TAPPO AD ESPANSIONE D.70x1.5
71	4271L5101R	1	CORPO ESTERNO FNT/FNV/FFNV34 - SX
72	348017000R20	1	INGRAS.M 6X1X6 DIRITTO
73	2481L0002R02	1	DISCO PORTA FERODI D.170 PER FNT34 SP.8
74	367FT340A	1	MOLLA A TAZZA FT34 1200NM
75	339002060R20	1	ANELLO ELAST. SW60 E.60
76	5151L0352R	1	MOZZO FNT34 SX 1 3/8Z=6
77	4211L0001R06	4	KIT NASELLO + MOLLE FNT44
93	8G7U069FXE001	1	MEZZA TRASMISSIONE EST. PROTETTA
94	7G7U069FX007IST	1	MEZZA TRASMISSIONE INT. PROTETTA
97	5CG7069FXST	1	PROTEZIONE COMPLETA

Ten rysunek jest własnością JS Fabryka Przekładni Sp. z o. o. Sp. K. Zabrania się kopiowania, fotografowania, nanoszenia poprawek oraz udostępniania osobom trzecim bez zezwolenia. Może być wykorzystany wyłącznie do powierzonego celu. Każde naruszenie stanowi podstawę do odszkodowania.

This drawing is JS Fabryka Przekładni Sp. z o. o. Sp. K. property. It is forbidden to reproduced, to photograph, apply correcttion and made avaible to third parties without consent. It may only be used for the entrusted purpose. Any infringement sets forth grounds for compensation for damage.

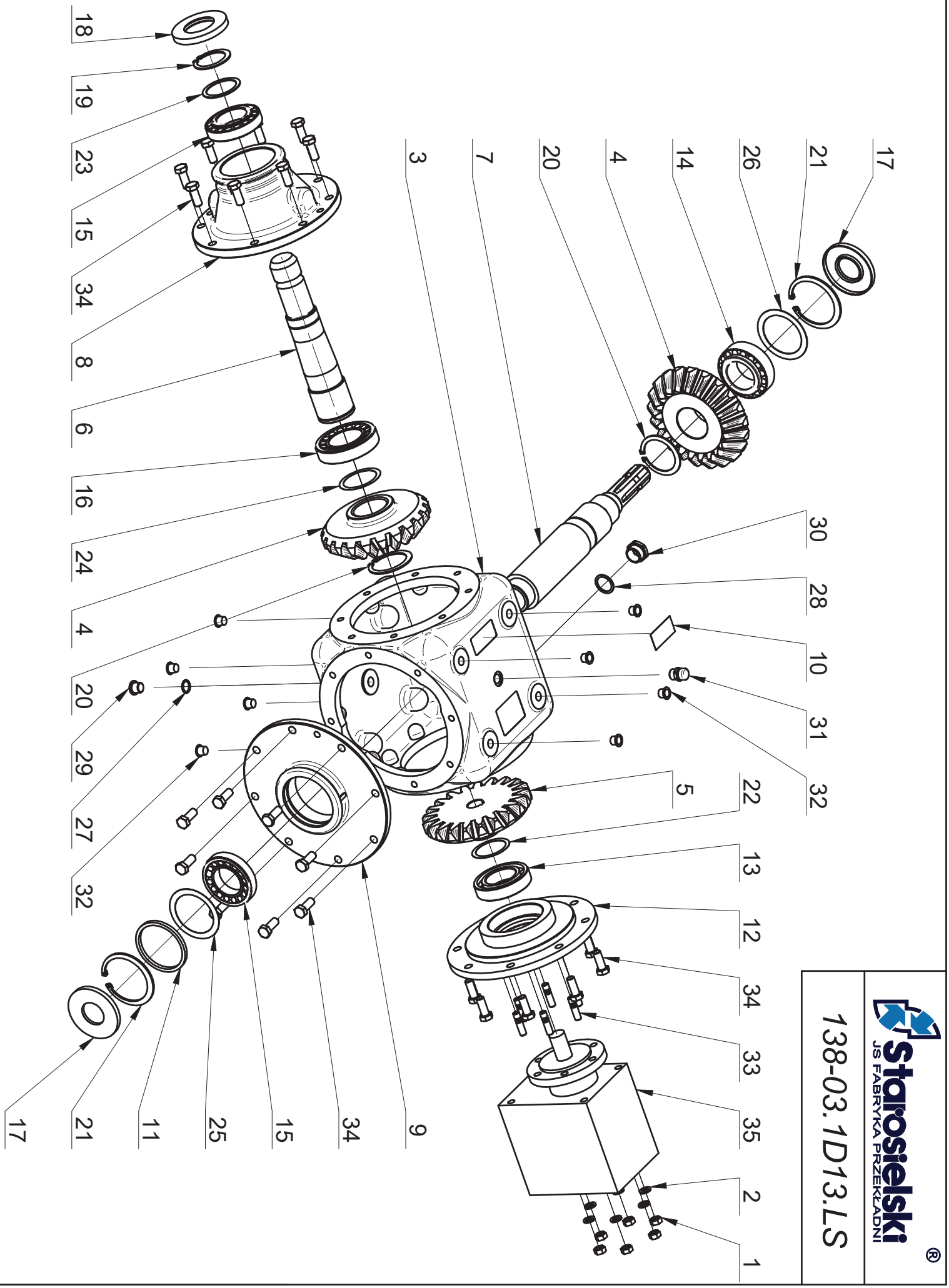

Starosielski JS FABRYKA PRZEKŁADNI ®

138-03.1D13.LS

Starosielski®
JS FABRYKA PRZEKŁADNI

138-03.1D13.LS

Uwagi:

1. Przekładnia malowana farbą na kolor RAL 7021.
2. Przekładnia napełniona olejem SAE 80W/90 GL-4 w ilości ok. 5,5 l.

Lp.	Nazwa części	Nr rys./Nr normy	Ilość	Masa	Uwagi
35	Pompa zębata PZT-40	Hydrotor S.A.	1	-	
34	Śruba z łbem sześć. M12x 30-8.8 Fe/Zn5	DIN 933	24	1,022 kg	
33	Śruba dwustr. 1.25d M10xL=25-8.8-Fe/Zn5	PN-M-82131	6	0,141 kg	
32	Zaślepka N41 nr kat. 41 0018		8	0,008 kg	DBI Plastics
31	Odpowietrznik R 3/8"	model 33A	1	0,041 kg	Nostr. & Arn.
30	Wziernik G3/4"	model 38A	1	0,015 kg	Nostrali Arnaldo
29	Korek G 3/8"	DIN 908	1	0,024 kg	
28	Podkładka miedziana	1.5x26x33	1	0,004 kg	
27	Podkładka miedziana 16x22x1.5	DIN 7603	1	0,001 kg	
26	Podkł. dyst. PS70x90x(1)0.1/0.2/0.5/1	DIN 988	1	0,020 kg	
25	Podkł. dyst. PS70x90x(0.5)0.1/0.2/0.5	DIN 988	1	0,010 kg	
24	Podkł. dyst. PS55x68x(0.5)0.1/0.2/0.5	DIN 988	1	0,005 kg	
23	Podkł. dyst. PS50x62x(1.5)0.1/0.2/0.5/1	DIN 988	1	0,012 kg	
22	Podkł. dyst. PS50x62x(0.5)0.1/0.2/0.5/1	DIN 988	1	0,004 kg	
21	Pierścień osadczy W 90	DIN 472	2	0,093 kg	
20	Pierścień osadczy Z 60	DIN 471	2	0,045 kg	
19	Pierścień osadczy Z 50	DIN 471	1	0,018 kg	
18	Pierścień uszcz. AS 50/90/10	DIN 3760	1	0,013 kg	
17	Pierścień uszcz. AS 40/90/8	DIN 3760	2	0,024 kg	
16	Łożysko stożkowe 32211	DIN 720	1	0,860 kg	
15	Łożysko stożkowe 30210	DIN 720	2	1,118 kg	
14	Łożysko stożkowe 33210	DIN 720	1	0,885 kg	
13	Łożysko kulkowe 6210	DIN 625	1	0,395 kg	
12	Pokrywa	138-03.10.00	1	0,000 kg	
11	Tul. dyst. gr. 6/90/79,5	130-02.09.00	1	0,065 kg	
10	Tabliczka znamionowa	138-03.08.07	1	0,002 kg	
9	Pokrywa boczna	130-01.07.02	1	5,048 kg	
8	Pokrywa łożyskowa	130-01.06.01	1	8,906 kg	
7	Wałek długi	130-02.05.03	1	7,963 kg	
6	Wałek krótki	130-02.04.00	1	4,545 kg	
5	Koło z=21	130-01.03.01	1	4,493 kg	
4	Koło z=21	130-01.03.00	2	10,615 kg	
3	Korpus	138-01.01.01	1	23,493 kg	
2	Podkładka sprężysta 10,2	DIN 127	6	0,017 kg	
1	Nakrętka sześciokątna M10-8 Fe/Zn5	DIN 933	6	0,064 kg	

\\KONSTR-1\Solid\Konstrukcja_SE\138\03\Solid\138-03.00.07.asm

This drawing is JS Fabryka Przekładni Sp. z o. o. Sp. K. property. It is forbidden to reproduced, to photograph, apply correction and made avaible to third parties without consent. It may only be used for the entrusted purpose. Any infringement sets forth grounds for compensation for damage.

Ten rysunek jest własnością JS Fabryka Przekładni Sp. z o. o. Sp. K. Zabrania się kopiowania, fotografowania, nanoszenia poprawek oraz udostępniania osobom trzecim bez zezwolenia. Może być wykorzystany wyłącznie do powierzonego celu. Każde naruszenie stanowi podstawę do odszkodowania.

052-02.0100AB.L
MIPS-052-002

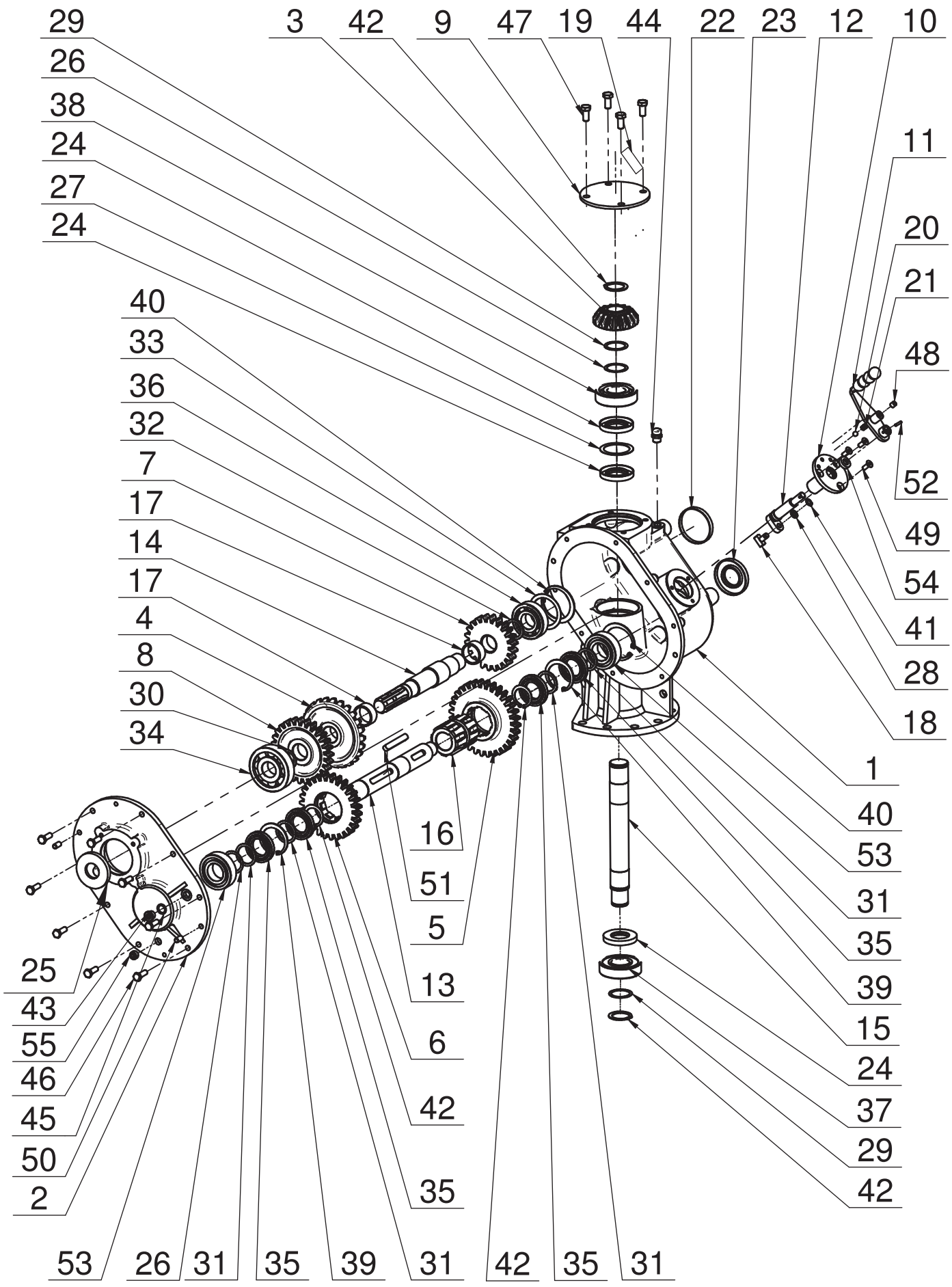

052-02.0100AB.L
MIPS-052-002

Lp.	Nazwa części	Name - English	Nr rys./Nr normy	Ilość	Uwagi
55	Korek 3/8 cala	Plug 3/8"	DIN 906	1	
54	Pierścień uszcz. AS 14/26/7	Seal ring 14/26/7	DIN 3760	1	
53	Łożysko kulk. zwykłe dwurz. 4208	Ball bearing 4208	DIN 625	2	
52	Kołek sprężysty 4x22	Dowel spring 4x22	PN-M-85023	1	
51	Wpust pryzmatyczny A 12x8x86	Groove A 12x8x86	PN-M-85005	1	
50	Kołek walcowy 10m6x20	Dowel 10m6x20	PN-M-85021	2	
49	Śruba z łbem stożkowym M8x 20-8.8 Fe/Zn5	Hexagon socket countersunk M8x20 - 8.8 Fe/ZnS	DIN 7991	3	
48	Śruba bez łba M10x10-8.8	Hexagon socket set screw with flat point	DIN913	1	
47	Śruba z łbem sześć. M12x 25-8.8 Fe/Zn5	Hexagon bolt M12x25 -8.8 Fe/ZnS	DIN 933	4	
46	Śruba z łbem sześć. M10x 30-8.8 Fe/Zn5	Hexagon bolt M10x30 - 8.8 Fe/ZnS	DIN 933	8	
45	Podkładka aluminiowa	Aluminum washer 1.5x17x22	1.5x17x22	1	
44	Odpowietrznik R 3/8"	Breather 3/8"	model 33A	1	
43	Korek G 3/8"	Plug 3/8"	DIN 908	1	
42	Pierścień osadczy Z 40	Retainer ring Z40	DIN 471	4	
41	Pierścień osadczy Z 10	Retainer ring Z10	PN-M-85111	1	
40	Pierścień osadczy W 80	Retainer ring W80	DIN 472	2	
39	Pierścień osadczy W 68	Retainer ring W68	DIN 472	2	
38	Łożysko kulkowe 6308	Ball bearing 6308	DIN 625	1	
37	Łożysko kulk. 6308 2RS1	Ball bearing 6308 2RS1	DIN 625	1	
36	Łożysko kulkowe 6307	Ball bearing 6307	DIN 625	1	
35	Łożysko kulkowe 16008	Ball bearing 16008	DIN 625	4	
34	Łożysko kulkowe 6407	Ball bearing 6407	DIN 625	1	
33	Podkł. dyst. PS63x80x(1)0.1/0.2/0.5/1	Spacer washer PS63x80x(1)0.1/0.2/0.5	DIN 988	1	
32	Pierścień dyst.	Distance washer SS35x45x4.5	052-01.18.00	1	
31	Podkł. oporowa SS40x50x2.5	Distance washer SS40x50x2.5	DIN 988	4	
30	Podkł. dyst. PS35x45x(0.5)0.1/0.2/0.5	Spacer washer PS35x45x(0.5)0.1/0.2/0.5	DIN 988	1	
29	Podkł. dyst. PS40x50x(1)0.1/0.2/0.5/1	Spacer washer PS40x50x(1)0.1/0.2/0.5	DIN 988	2	
28	Podkł. dyst. PS10x16x(2.0)0.1/0.2/0.5/1	Spacer washer PS10x18x(2.0)0.1/0.2/0.5/1	DIN988	1	
27	Podkł. dyst. PS56x72x(1)0.1/0.2/0.3/0.5	Spacer washer PS56x72x(1)0.1/0.2/0.3/0.5	DIN 988	1	
26	Podkł. dyst. PS40x50x(0.5)0.1/0.2/0.5	Spacer washer PS40x50x(0.5)0.1/0.2/0.5	DIN 988	2	
25	Pierścień uszcz. AS 35/80/10	Seal ring AS 35/80/10	DIN 3760	1	
24	Pierścień uszcz. AS 40\72\10	Seal ring AS 40/72/10	DIN 3760	3	
23	Pierścień uszcz. AS 40/80/10	Seal ring AS 40/80/10	DIN 3760	1	
22	Zaślepka 80x10	Stopper 80x10	YJ3820800	1	
21	Sprężyna	Spring	208 051770	1	
20	Kulka fi10	Ball D10	250 010 001	1	
19	Tabliczka znamionowa	Identification plate	052-02.22.02	1	
18	Kamień	Rock	647 099	1	
17	Tuleja dystansowa	Sleeve spacer	F.005-044-045.4	2	
16	Tuleja przesuwna	Sliding sleeve	052-01.17.01	1	
15	Wałek 3	Shaft 3	052-01.16.01	1	
14	Wałek 2	Shaft 2	052-01.15.00	1	
13	Wałek 1	Shaft 1	052-01.14.01	1	
12	Zesp. osi spaw.	Welding axis team	052-01.13.02	1	
11	Zesp. dźwigni spaw.	Welding lever team	052-01.12.00	1	
10	Zesp. pokrywki	Cover set	052-01.11.02	1	
9	Pokrywka	Cover	052-01.10.01	1	
8	Koło zębate z=27	Gear z=27	052-01.09.00	1	
7	Koło zębate z=22	Gear z=22	052-02.08.00	1	
6	Koło zębate z=27	Gear z=27	052-01.07.01	1	
5	Koło zębate z=32	Gear z=32	052-02.06.00	1	
4	Koło z=25	Gear z=25	052-02.04.00	1	
3	Koło z=15	Gear z=15	095-07.02.01	1	
2	Pokrywa	Cover	052-01.02.01	1	
1	Korpus	Body	052-01.01.02	1	

053-02.0100AB.L
MIPS-053-002

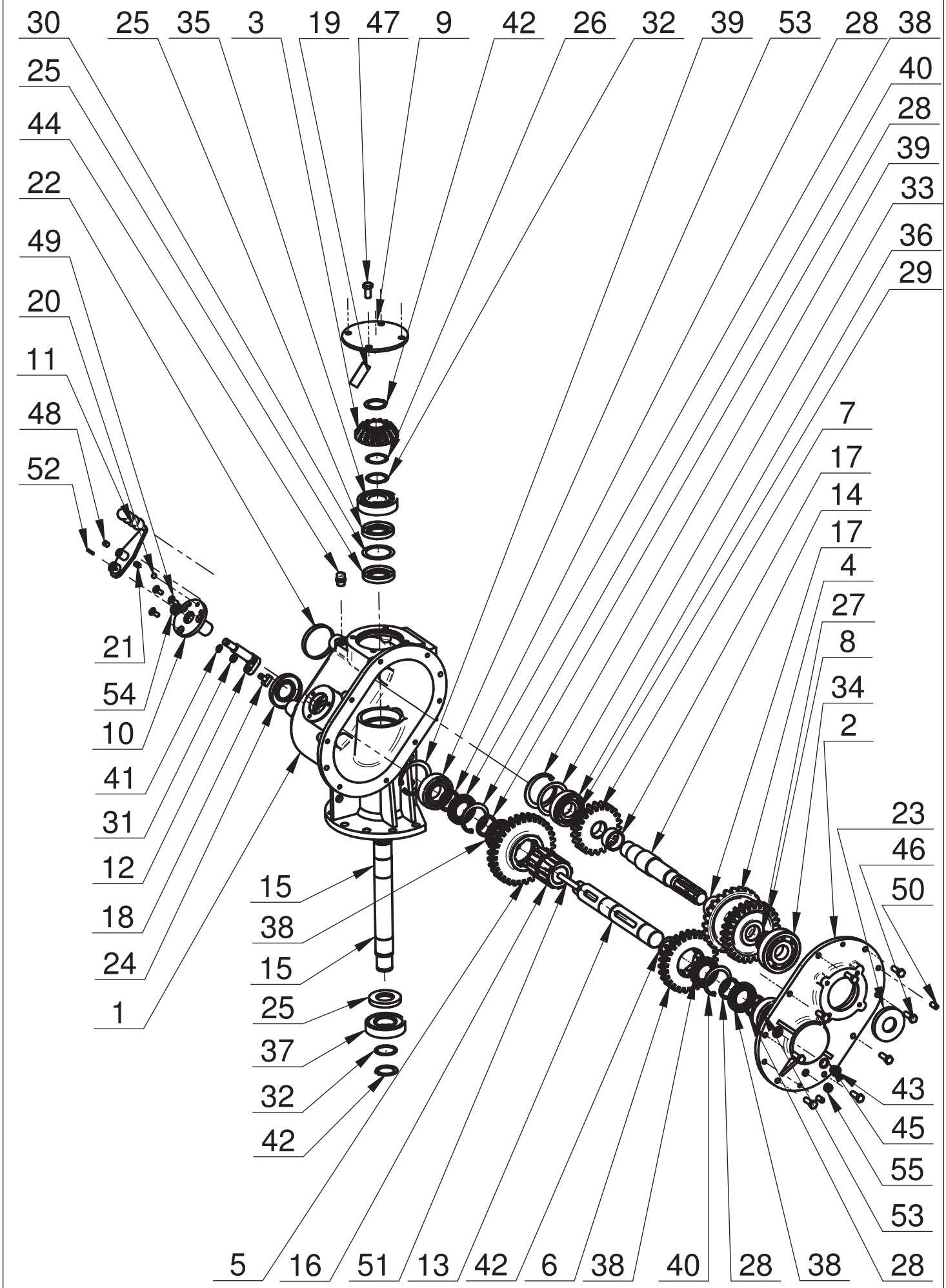

053-02.0100AB.L
MIPS-053-002

55	Korek 3/8 cala	Plug 3/8"	DIN 906	1	
54	Pierścień uszcz. AS 14/26/7	Seal ring AS 14/26/7	DIN 3760	1	
53	Łożysko kulk. zwykłe dwurz. 4208	Deep groove ball bearings 4208	DIN 625	2	
52	Kołek sprężysty 4x22	Dowel spring 4x22	PN-M-85023	1	
51	Wpust pryzmatyczny A 12x8x86	Groove A 12x8x86	PN-M-85005	1	
50	Kołek walcowy 10m6x20	Dowel 10m6x20	PN-M-85021	2	
49	Śruba z łbem stożkowym M8x 20-8.8 Fe/Zn5	Hexagon socket countersunk M8x20 - 8.8 Fe/ZnS	DIN 7991	3	
48	Śruba bez łba M10x10-8.8	Hexagon socket set screw with flat point M10x10 -8.8	DIN913	1	
47	Śruba z łbem sześć. M12x 25-8.8 Fe/Zn5	Hexagon bolt M12x25 -8.8 Fe/ZnS	DIN 933	4	
46	Śruba z łbem sześć. M10x 30-8.8 Fe/Zn5	Hexagon bolt M10x30 -8.8 Fe/ZnS	DIN 933	8	
45	Podkładka aluminiowa	Aluminum washer 1.5x17x22	1.5x17x22	1	
44	Odpowietrznik R 3/8"	Breather R 3/8"	model 33A	1	
43	Korek G 3/8"	Plug G 3/8"	DIN 908	1	
42	Pierścień osadczy Z 40	Retainer ring Z40	DIN 471	4	
41	Pierścień osadczy Z 10	Retainer ring Z10	PN-M-85111	1	
40	Pierścień osadczy W 68	Retainer ring W68	DIN 472	2	
39	Pierścień osadczy W 80	Retainer ring W80	DIN 472	2	
38	Łożysko kulkowe 16008	Ball bearing 16008	DIN 625	4	
37	Łożysko kulk. 6308 2RS1	Ball bearing 6308 2RS1	DIN 625	1	
36	Łożysko kulkowe 6307	Ball bearing 6307	DIN 625	1	
35	Łożysko kulkowe 6308	Ball bearing 6308	DIN 625	1	
34	Łożysko kulkowe 6407	Ball bearing 6407	DIN 625	1	
33	Podkł. dyst. PS63x80x(1)0.1/0.2/0.5/1	Spacer washer PS63x80x(1)0.1/0.2/0.5	DIN 988	1	
32	Podkł. dyst. PS40x50x(1)0.1/0.2/0.5/1	Spacer washer PS40x50x(1)0.1/0.2/0.5	DIN 988	2	
31	Podkł. dyst. PS10x16x(2.0)0.1/0.2/0.5/1	Spacer washer PS10x16x(2.0)0.1/0.2/0.5/1	DIN988	1	
30	Podkł. dyst. PS56x72x(1)0.1/0.2/0.3/0.5	Spacer washer PS56x72x(1)0.1/0.2/0.3/0.5	DIN 988	1	
29	Pierścień dyst.	Spacer ring	052-01.18.00	1	
28	Podkł. dyst. SS40x50x2.5	Distance washer SS40x50x2.5	DIN 988	4	
27*	Podkł. dyst. PS35x45x(0.5)0.1/0.2/0.5	Spacer washer PS35x45x(0.5)0.1/0.2/0.5	DIN 988	1	
26	Podkł. dyst. PS40x50x(0.5)0.1/0.2/0.5	Spacer washer PS40x50x(0.5)0.1/0.2/0.5	DIN 988	2	
25	Pierścień uszcz. AS 40\72\10	Seal ring AS 40/72/10	DIN 3760	3	
24	Pierścień uszcz. AS 40/80/10	Seal ring AS 40/80/10	DIN 3760	1	
23	Pierścień uszcz. AS 35/80/10	Seal ring AS 35/80/10	DIN 3760	1	
22	Zaślepka 80x10	Stopper 80x10lYJ3820800	YJ3820800	1	
21	Sprężyna	Spring	208 051770	1	
20	Kulka fi10	Ball D10	250 010 001	1	
19	Tabliczka znamionowa	Identification plate	053-02.22.00	1	
18	Kamień	Rock	647 099	1	
17	Tuleja dystansowa	Spacing sleeve	F.005-044-045.4	2	
16	Tuleja przesuwna	Sliding sleeve	052-01.17.01	1	
15	Wałek 3	Shaft 3	052-01.16.01	1	
14	Wałek 2	Shaft 2	052-01.15.00	1	
13	Wałek 1	Shaft 1	052-01.14.01	1	
12	Zesp. osi spaw.	Welding axis team	052-01.13.02	1	
11	Zesp. dźwigni spaw.	Welding lever team	052-01.12.00	1	
10	Zesp. pokrywki	Shield team	052-01.11.02	1	
9	Pokrywka	Cover	052-01.10.01	1	
8	Koło zębate z=27	Gear z=27	052-01.09.00	1	
7	Koło zębate z=22	Gear z=22	052-02.08.00	1	
6	Koło zębate z=27	Gear z=27	052-01.07.01	1	
5	Koło zębate z=32	Gear z=32	052-02.06.00	1	
4	Koło z=25	Gear z=25	052-02.04.00	1	
3	Koło z=15	Gear z=15	095-07.02.01	1	
2	Pokrywa	Cover	052-01.02.02	1	
1	Korpus	Body	053-01.01.02	1	
Lp.	Nazwa części	Name-English	Nr rys./Nr normy	Ilość	Uwagi