SaMASZ Sp. z o.o.
ul. Trawiasta 1
16-060 Zabłudów - Poland
Rok założenia / Established in - 1984
centrala / phone +48 85 664-70-31
fax +48 85 664-70-41
e-mail: samasz@samasz.pl / export@samasz.com
www.samasz.pl / www.samasz.com

Katalog części / Spare parts list

KOSIARKA DYSKOWA DWUSTRONNA / DOUBLE-SIDE DISC MOWER

KDD 941 WH - 9,40 m / 30' 10"(0627)

przystosowana do pracy / designed to work:
- z walcami D 341 WP/ with roller conditioner D 341 WP (0726)
- z walcami D 341 WL / with roller conditioner D 341 WL (0727)

Wersja / Edition: 1

Nr seryjny / Serial no.

K0627PLEN001

2019.08.07

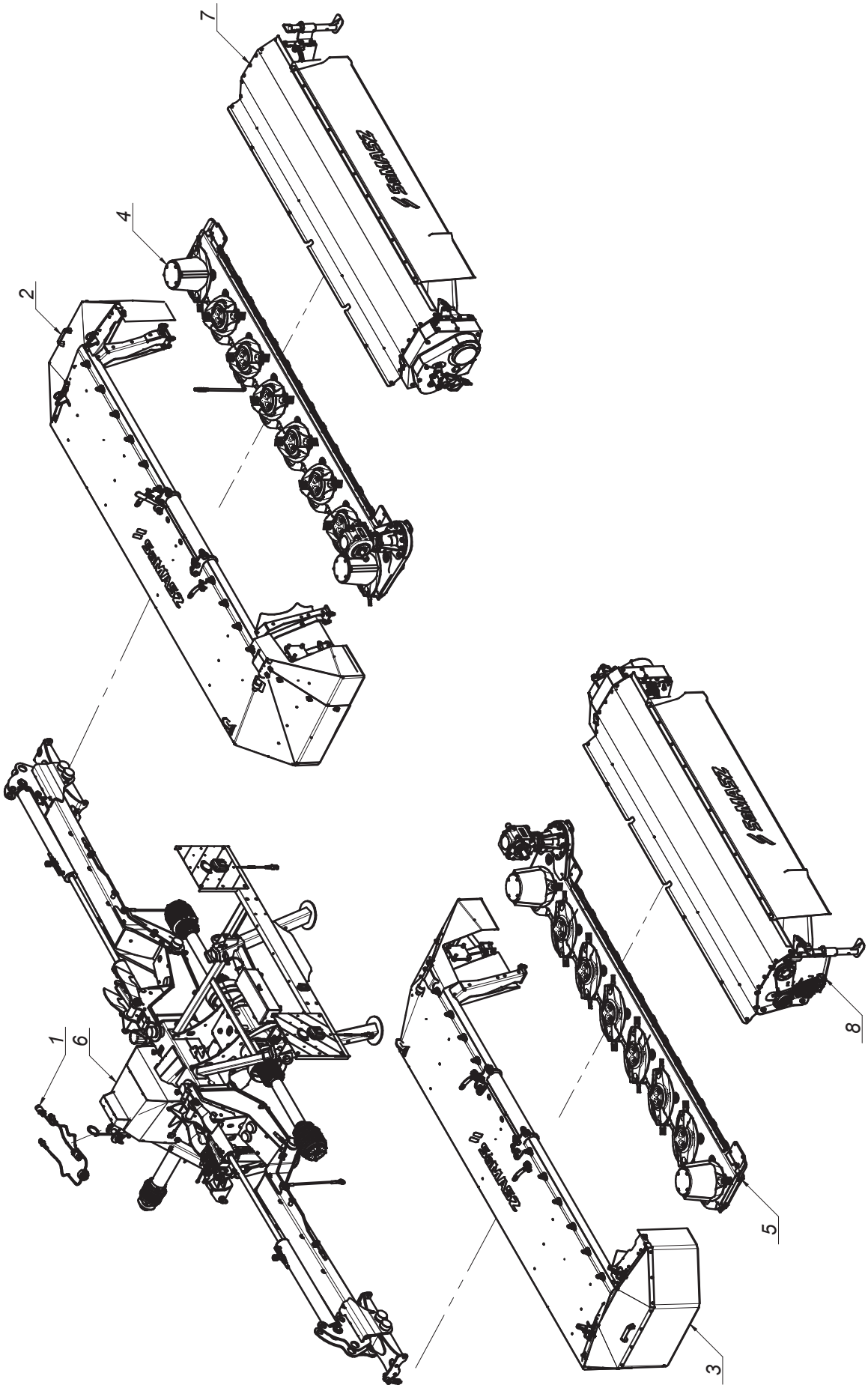
1
6
2
4
7
3
5
8

SaMASZ®

0627.00.00.001
KDD 941 WH

Tab. 1a

L.p. Item	Numer części Part No.	Nazwa części	Description	Ilość Quantity	Uwagi Notes
1	0598.07.00.003	Instalacja elektryczna	Electric installation	1	
2	0626.02.00.000	Rama główna prawa	Main frame right	1	
3	0626.03.00.000	Rama główna lewa	Main frame left	1	
4	0626.04.00.001	Zespół tnący prawy	Cutting unit right	1	
5	0626.05.00.001	Zespół tnący lewy	Cutting unit left	1	
6	0627.01.00.000	Układ zawieszenia	Suspension unit	1	
7	0726.00.00.002	Walce prawe D 341 WP	Roller conditioner right D 341 WP	1	
8	0727.00.00.002	Walce lewe D 341 WL	Roller conditioner left D 341 WL	1	

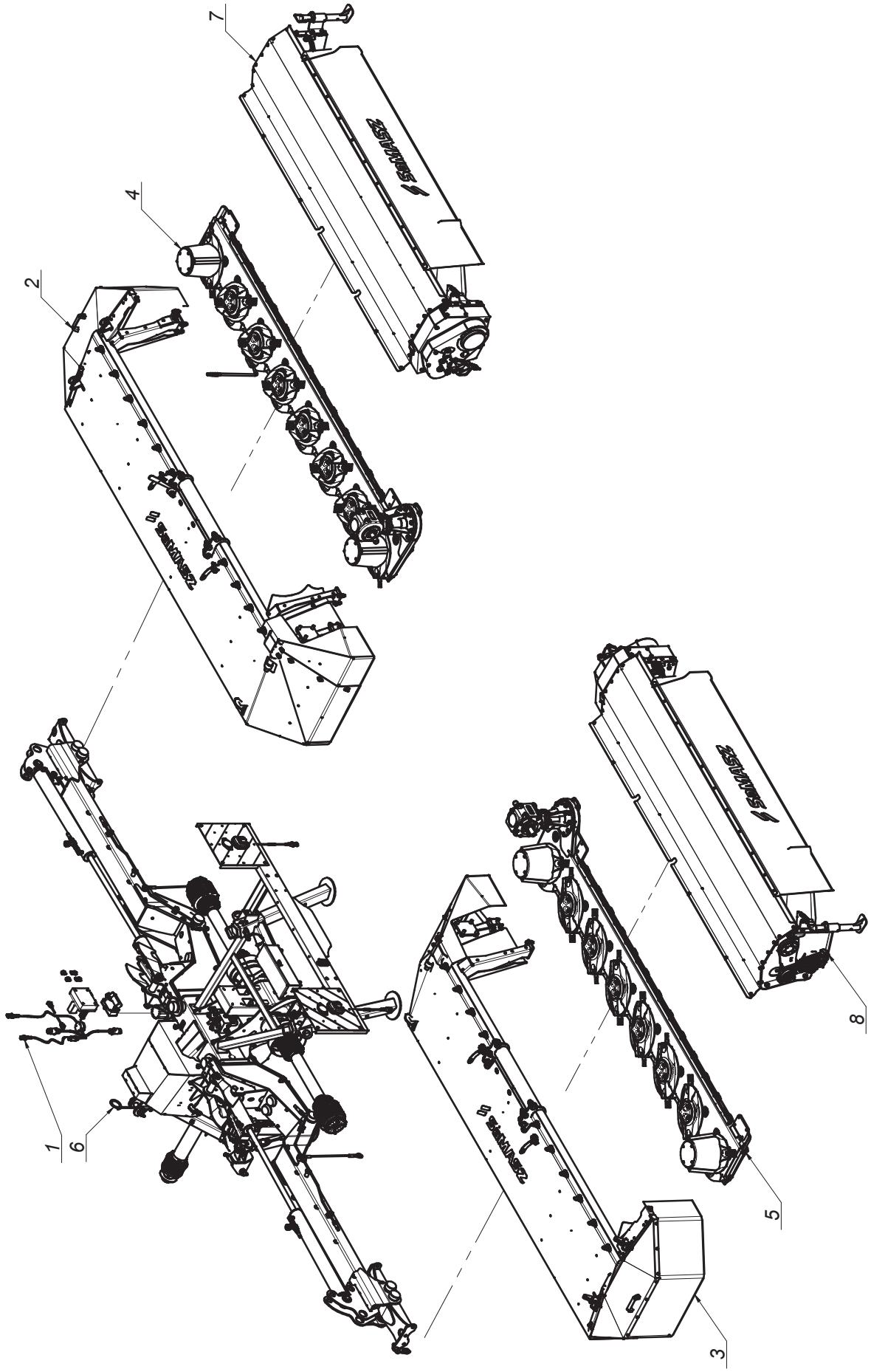
1
6
2
4
7
3
5
8

SaMASZ®

0627.00.00.011
KDD 941 WH ze sterownikiem
KDD 941 WH with steering

Tab. 1b

L.p. Item	Numer części Part No.	Nazwa części	Description	Ilość Quantity	Uwagi Notes
1	0611.07.00.001	Instalacja elektryczna	Electric installation	1	
2	0626.02.00.000	Rama główna prawa	Main frame right	1	
3	0626.03.00.000	Rama główna lewa	Main frame left	1	
4	0626.04.00.001	Zespół tnący prawy	Cutting unit right	1	
5	0626.05.00.001	Zespół tnący lewy	Cutting unit left	1	
6	0627.08.00.000	Układ zawieszenia ze sterownikiem	Suspension unit with steering	1	
7	0726.00.00.002	Walce prawe D 341 WP	Roller conditioner right D 341 WP	1	
8	0727.00.00.002	Walce lewe D 341 WL	Roller conditioner left D 341 WL	1	

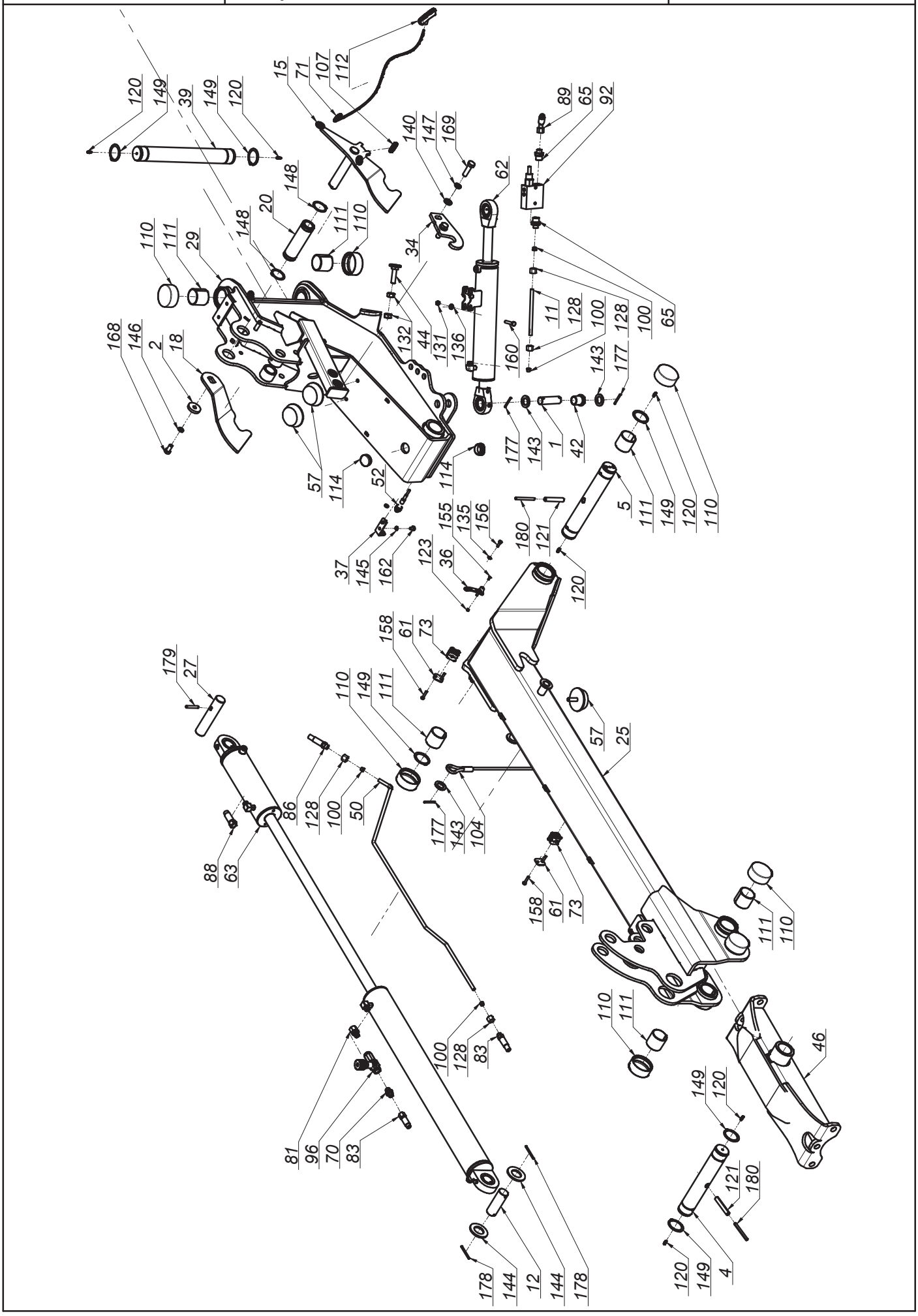
120
149
39
149
120
15
71
107
112
140
147
169
89
65
92
62
148
20
148
111
110
110
111
29
34
11
128
100
128
100
65
168
146
2
18
132
44
131
136
160
143
177
177
143
1
42
57
114
52
114
5
111
149
120
110
37
145
162
123
36
155
135
156
180
121
120
158
61
73
179
27
110
149
111
57
25
86
128
100
50
177
143
104
88
63
158
61
73
111
110
110
111
100
128
83
46
81
96
70
83
149
120
121
180
178
144
12
144
178
120
149
4

SaMASZ®

0627.01.00.000
Układ zawieszenia
Suspension unit

Tab. 2a

L.p. Item	Numer części Part No.	Nazwa części	Description	Ilość Quantity	Uwagi Notes
1	00SO.25.00.085	Sworzeń fi.25 L= 85 (SO.25.00.085)	Pin fi 25 L=85	4	
2	0108.02.08.000	Podkładka dociskająca	Washer	2	
3	0271.01.08.003	Stopa podporowa tylna	Support leg - rear	2	
4	0271.01.16.003	Sworzeń zawieszenia ramy	Suspension frame pin	2	
5	0271.01.20.003	Sworzeń ramienia ruchomego	Frame pin	2	
6	0271.01.31.003	Sworzeń zaczepu - kat. III	Hitch pin - cat. III	2	
7	0271.01.32.003	Sworzeń górny zaczepu - kat. III	Upper hitch pin - cat. III	1	
8	0272.01.26.001	Stopa podporowa	Support leg	2	
9	0272.01.28.001	Sworzeń blokady stopy	Support stand pin	4	
10	0272.01.36.001	Mocowanie świateł	Warning ligths mouting	1	
11	0272.01.42.001	Rura hydrauliczna fi10x1,5	Hydraulic tube	2	
12	0272.01.48.002	Sworzeń siłownika	Hydraulic cylinder pin	2	
13	0272.01.52.002	Podkładka osłony stożkowej	Conical guard washer	2	
14	0598.08.43.003	Rura akumulatorów	Accumulator tube	2	
15	0600.01.07.001	Zapadka prawa	Transport latch - right	1	
16	0600.01.08.001	Zapadka lewa	Transport latch - left	1	
17	0600.01.09.000	Wspornik oświetlenia	Lightning bracket	2	
18	0600.01.17.000	Hak zapadki prawej	Transport latch right	1	
19	0600.01.18.000	Hak zapadki lewej	Transport latch left	1	
20	0600.01.26.001	Tuleja dźwigni sprężyn	Srings lever, bushuing	2	
21	0606.01.57.006	Wspornik loga	Logo bracket	1	
22	0606.01.58.006	Wspornik wtyków euro	Euro plug bracket	1	
23	0609.01.02.006	Lewy wspornik skrzynki	Left toolbox bracket	1	
24	0609.01.03.006	Prawy wspornik skrzynki	Right toolbox bracket	1	
25	0611.01.04.002	Ramię nośne prawe	Suspension arm right	1	
26	0611.01.05.002	Ramię nośne lewe	Suspension arm left	1	
27	0618.01.25.001	Sworzeń siłownika	Hydraulic cylinder pin	2	
28	0619.01.01.006	Zaczep	Hitch	1	
29	0619.01.02.004	Ramię ruchome prawe	Moving arm right	1	
30	0619.01.03.004	Ramię ruchome lewe	Moving arm left	1	
31	0619.01.27.005	Mocowanie manometru	Manometer holder	1	
32	0619.01.28.000	Wspornik osłony - tył	Cover's bracket - rear	2	
33	0619.01.29.000	Wspornik osłony - przód	Cover's bracket - front	2	
34	0619.01.31.002	Hak blokady transportowej	Transport lock hook	2	
35	0619.01.32.000	Sprężyna przewodów	Spring bracket	1	
36	0619.01.34.001	Ogranicznik unoszenia	Lifting block	2	
37	0619.01.36.001	Uchwyt czujnika zbliżeniowego	Sensor holder	2	
38	0619.01.41.001	Osłona wału napędowego	Drive shaft's cover	1	
39	0619.01.42.002	Sworzeń główny zawieszenia	Main suspension pin	2	
40	0619.01.49.002	Wspornik hydroakumulatorów	Accumulator's bracket	2	
41	0619.01.51.003	Wspornik tuby	Tube's bracket	1	
42	0619.01.52.003	Tuleja dystansowa	Distance bush	4	
43	0619.01.55.004	Łańcuch zabezpieczający	Support chain L=660	2	
44	0619.01.56.004	Śruba regulacyjna zaworu	Bolt special - end valve	2	
45	0626.01.02.000	Mocowanie ramy lewe	Frame's suspension Hitch	1	
46	0626.01.03.000	Mocowanie ramy prawej	Suspension frame holder	1	
47	0640.03.15.003	Wspornik trójkąta	Triangle bracket	1	
48	0927.01.04.000	Wspornik wału	Shaft support	1	-
49	2114.06.02.000	Skrzynka narzędziowa	Toolbox	1	
50	MHRO-010-118	Rura cylindra hydraulicznego prawa (0598.08.26.003)	Tube right	1	
51	MHRO-010-119	Rura cylindra hydraulicznego lewego (0598.08.27.003)	Tube left	1	
52	MIEC-000-001	Czujnik zbliżeniowy ARK-AMP	Close-up sensor ARK-AMP	2	
53	MIEK-000-102	Gniazdo KENNFIXX	Socket - KENNFIXX	3	
54	MIEK-100-000	Odblask okrągły czerwony przykręcany	Red reflection - round	2	
55	MIET-000-003	Tablica ostrzeg. jednost. oświetl.-prawa-W145	Warning plate - right	1	
56	MIET-000-004	Tablica ostrzeg. jednost. oświetl.-lewa-W145	Warning plate - left	1	
57	MIGA-080-000	Amortyzator gumowo-metalowy 80x25 typ K	Rubber-metal damper 80x25 type K	6	
58	MIGN-000-002	Nasada gumowa wałka fi45	Shaft stub sleeve	1	
59	MIGZ-007-001	Zawieszka gumowa (0225.01.20.000)	Rubber key chain	4	-
60	MIHA-000-141	Akumulator hydrauliczny H1400 D1 - 1,40 l (55 bar)	Hydraulic accumulator H1400 D1 - 1,40 l (55 bar)	4	
61	MIHB-010-002	Obejma rury 10/12 Blaszka Górna DP-A1/CRVIF	Tube clamp cover 12	4	
62	MIHC-301-007	Siłownik 63x28x300 (0619.01.30.000)	Hydraulic cylinder 63x28x300 (0619.01.30.000)	2	
63	MIHC-740-001	Siłownik 80x36x160-740 (0615.01.05.000)	Hydraulic cylinder 80x36x160-740 (0615.01.05.000)	2	-
64	MIHD-040-060	Dzielnik strumienia 40-60 L/min V-EQ 30	Flow dividor 40-60 L/min V-EQ 30	1	
65	MIHK-012-004	Złączka M16 x 1/2"	Straight connector M16 x 1/2"	6	
66	MIHK-012-038	Złączka 1/2" x 3/8"	Straigth connector 1/2" x 3/8"	2	

SaMASZ®

0627.01.00.000
Układ zawieszenia
Suspension unit

Tab. 2a

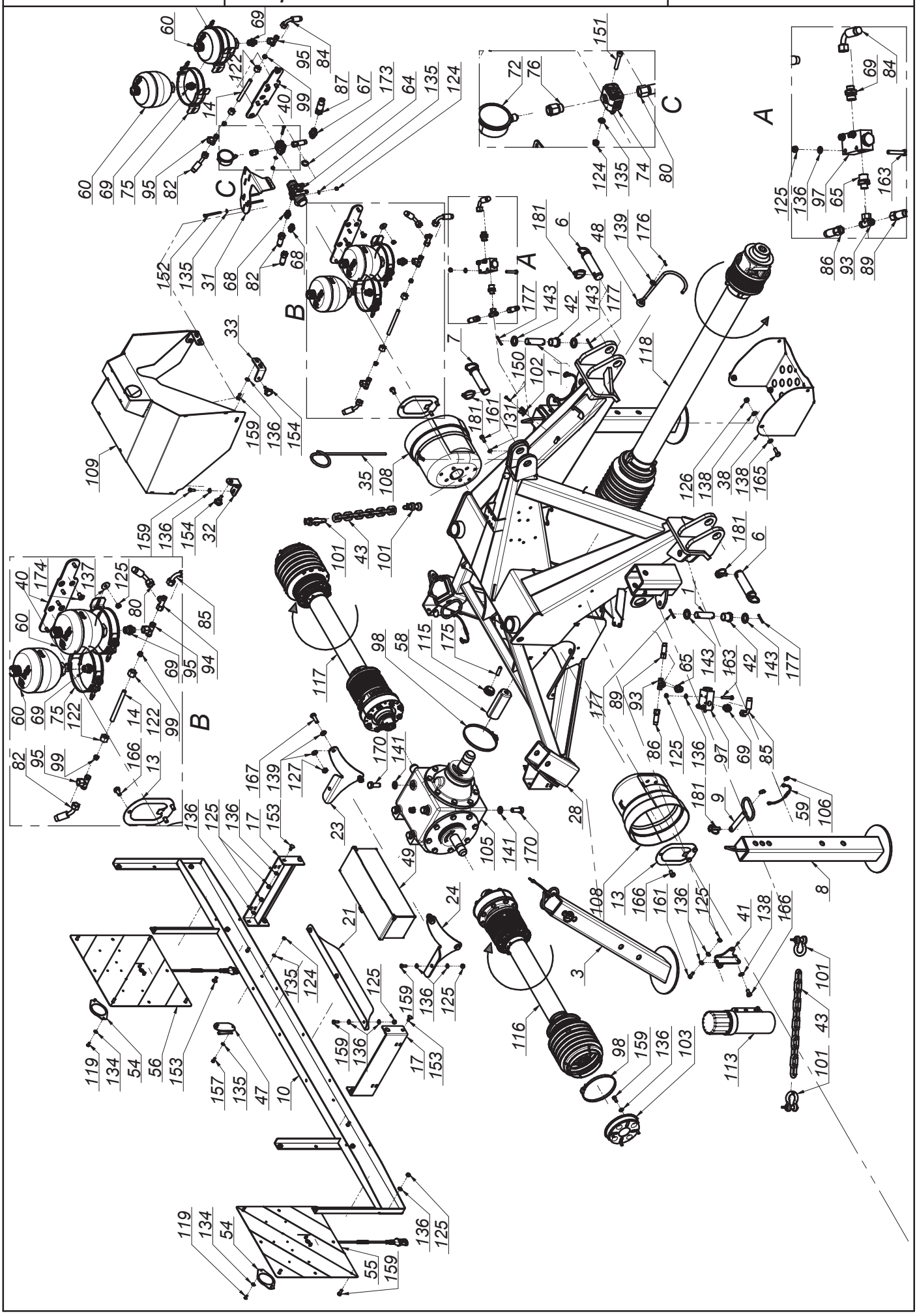

K0627PLEN001 - 2019-08-07 - KDD 941 WH

SaMASZ®

0627.01.00.000
Układ zawieszenia
Suspension unit

Tab. 2a

L.p. Item	Numer części Part No.	Nazwa części	Description	Ilość Quantity	Uwagi Notes
67	MIHK-012-120	Złączka 1/2" x 1/2"	Straight connector 1/2" x 1/2"	3	
68	MIHK-018-001	Złączka M18x1,5 - 3/8" korpus	Straight connector M18 x 3/8"	2	
69	MIHK-018-003	Złączka M18x1,5 - 1/2"	Straight connector M18 x 1/2"	6	
70	MIHK-034-000	Złączka M16x3/8"	Straight connector M16 x 3/8"	4	
71	MIHL-000-007.001	Linka fi 5 L=4000 zielona (Standard)	Cord fi 5 L=4000 green	2	
72	MIHM-315-000	Manometr 315 1/4"	Manometer 315 1/4"	1	
73	MIHO-010-003	Obejma rury 10 Plast. RAPR-110	Tube clamp 10	4	
74	MIHO-018-002	Obejma rury 18 Plast. RAPB-218	Tube clamp	1	
75	MIHO-146-000	Obejma hydroakumulatora R146-154	Gas accumulator bracket R146-154	4	
76	MIHP-016-000	Złączka manometru M16x1,5	Manometer connector M16x1,5	1	
77	MIHP-022-010	KENNFIXX M22x1/2" BG3 CZERWONY +	KENNFIXX M22x1/2" BG3 Red +	1	
78	MIHP-022-014	KENNFIXX M22x1/2" BG3 Zielony +	KENNFIXX M22x1/2" BG3 Green +	1	
79	MIHP-022-016	KENNFIXX M22x1/2" BG3 Żółty +	KENNFIXX M22x1/2" BG3 Yellow +	1	
80	MIHP-035-010	Przewód M16x1,5 M18x1,5 L= 350 A-A90	Hydraulic hose M16x1,5,M18x1,5 L= 350 A-A90	1	
81	MIHP-038-018	Przyłączka prosta nast. 3/8" - M18x1,5	Hydraulic connector 3/8 - M18x1,5	2	
82	MIHP-050-019	Przewód M18x1,5 L= 500 A45-A	Hydraulic hose M18x1,5 L= 500 A45-A	2	
83	MIHP-065-010	Przewód M16x1,5 L= 650 A-B	Hydraulic hose M16x1,5 L= 650 A-B	2	
84	MIHP-080-006	Przewód M18x1,5 L= 800 A90-A90 kat 90	Hydraulic hose M18x1,5 L= 800 A90-A90	1	
85	MIHP-080-007	Przewód M18x1,5 L= 800 A90-A90 kat 270	Hydraulic hose M18x1,5 L= 800 A90-A90	1	
86	MIHP-100-019	Przewód M16x1,5 L= 1000 A-B	Hydraulic hose M16x1,5 L= 1000 A-B	2	
87	MIHP-180-016	Przewód G1_2" L= 1800 A-A	Hydraulic hose G1_2" L= 1800 A-A	1	
88	MIHP-300-009	Przewód M16x1,5 M18x1,5 L= 3000 A-A	Hydraulic hose M16x1,5,M18x1,5 L= 3000 A-A	2	
89	MIHP-900-001	Przewód M16x1,5 L= 900 A45-A	Hydraulic hose M16x1,5 L= 900 A45-A	2	
90	MIHW-022-000	Wtyczka EURO M22x15	Plug NV 12 GAS M EURO TYP 12,5	3	
91	MIHZ-000-013	Zawór kulowy BKR 1/2" RS2	Ball valve BKR 1/2" RS2	1	
92	MIHZ-012-000	Zawór sekwencyjny bezpośredni VS2C 1/2" V0660	Sequence valve VS2C 1/2" V0660	2	
93	MIHZ-016-002	Złączka trójnik M16x1,5 nastawna symetryczna	Tee, compression M16x16x16 TN420-10	2	
94	MIHZ-016-003	Złączka trójnik M16x1,5 nastawna niesymetryczna z nakrętką	Compression Tee-connector M16x1,5 asymmetrical	1	
95	MIHZ-018-000	Złączka trójnik M18x1,5 z nakrętką sym.	Tee connector M18	4	-
96	MIHZ-056-582	Zawór dławiąco-zwrotny C056-V0582 - 3/8"	Choke valve C056-V0582 - 3/8"	4	
97	MIHZ-056-828	Zawór krańcowy V-121 1/2" NC - V0828	End valve V-121 1/2" NC - V0828	2	
98	MIIO-130-000	Opaska zaciskowa 130-150	Clamp band 130-150	3	
99	MIIP-012-000	Pierścień zacinający fi 12	Olive fi 12	4	
100	MIIP-016-000	Pierścień zacinajacy fi 10	Olive fi 10	8	
101	MIIS-014-001	Szekla fi 14 - 2T	Shackle fi 14 - 2T	4	
102	MIIU-015-000	Uchwyt fi 15	Clamp fi 15	1	
103	MIIU-411-000	Uchwyt mocowania osłony 395011411R	PTO guard holder 395011411R	2	-
104	MILS-006-500	Linka stalowa	Cable	2	
105	MIPS-130-002	Przekładnia 130 - 01.113.LS	Gearbox 130 - 01.113.LS	1	
106	MISK-000-001	Kółko sprężyste zawieszki	Rubber key chain ring	8	-
107	MISP-001-002	Sprężyna zapadki fi 1,6 L=72 (0105.01.09.000)	Spring fi 1,6 L=72 (0105.01.09.000)	2	
108	MITO-000-005	Osłona stożkowa D4170 401	PTO guard	2	
109	MITO-001-003	Pokrywa hydroakumulatorów	Accumulator's cover	1	
110	MITP-073-000	Pokrywa rur fi 73 x 30	Plastic cover 73 x 30	16	
111	MITS-000-0018	Tuleja ślizgowa 50x 55x 50 PCM	Sliding bush 50x 55x 50 PCM	16	
112	MITS-005-000	Rączka do linki fi 5 (FGP 455795)	Pull cord handle	2	
113	MITT-001-000	Tuba duża	Tube	1	
114	MITZ-040-00	Zaślepka plastik ok 40x1 - 111067	Plastic cap round 40x1	4	
115	MITZ-043-040	Zaślepka plastik ok 43x1,5	Cap plastic round 43x1.5	2	
116	MIWB-069-000	Wał B&P - 8G7U069FX1A1001	PTO shaft B&P - 8G7U069FX1A1001	1	
117	MIWB-069-001	Wał B&P - 8G7U069FX000001	PTO shaft B&P - 8G7U069FX000001	1	
118	MIWB-121-006	Wał B&P - CH8N121CER07R09LA	PTO shaft B&P - CH8N121CER07R09LA	1	
119	MZIN-005-014	Nit zrywany fi 5 L= 14	Rivet fi5 L=14	4	
120	MZIS-000-003	Smarowniczka M6x1	Grease nipple M6x1	12	
121	MZKK-013-080	Kołek spręż. fi13x 80 nierdz.	Spring pin fi 13x80	4	
122	MZNH-018-000	Nakrętka złączna M18x1,5	Compression nut M18x1,5	4	
123	MZNS-004-000	Nakretka M 4 kl. 8 oc. samozab.	Nut M 4 cl. 8 z. self-locking.	2	
124	MZNS-006-006	Nakrętka M 6 kl. 8 oc. samozab.	Nut M 6 cl. 8 z. self-lock.	7	
125	MZNS-008-006	Nakretka M 8 kl. 8 oc. samozab.	Nut M 8 cl. 8 z. self-lock.	37	
126	MZNS-010-002	Nakrętka M10 kl. 8 oc. samozab.	Nut M10 cl. 8 z. self-lock.	4	
127	MZNS-012-004	Nakrętka M12 kl. 8 oc. samozab.	Nut M12 cl. 8 z. self-lock.	4	
128	MZNS-016-002	Nakrętka złączna M16x1,5	Compression nut M16x1,5	8	
129	MZNS-018-003	Nakrętka M18 oc. samozab.	Nut M18 cl. 8.8 z. self-lock.	2	
130	MZNS-020-000	Nakrętka M20 kl. 8 oc. samozab.	Nut M20 cl. 8.8 z self-lock.	2	
131	MZNZ-008-001	Nakrętka M 8 kl. 8 oc.	Nut M 8 cl. 8 z.	6	
132	MZNZ-014-002	Nakrętka M14 kl. 8 oc.	Nut M14 cl. 8 z.	4	
133	MZNZ-020-002	Nakrętka M20 kl. 8 oc.	Nut M20 cl. 8 z.	4	
134	MZPD-005-000	Podkladka pow. fi 5x14 oc	Washer fi 5x14 z.	4	

SaMASZ®

0627.01.00.000
Układ zawieszenia
Suspension unit

Tab. 2a

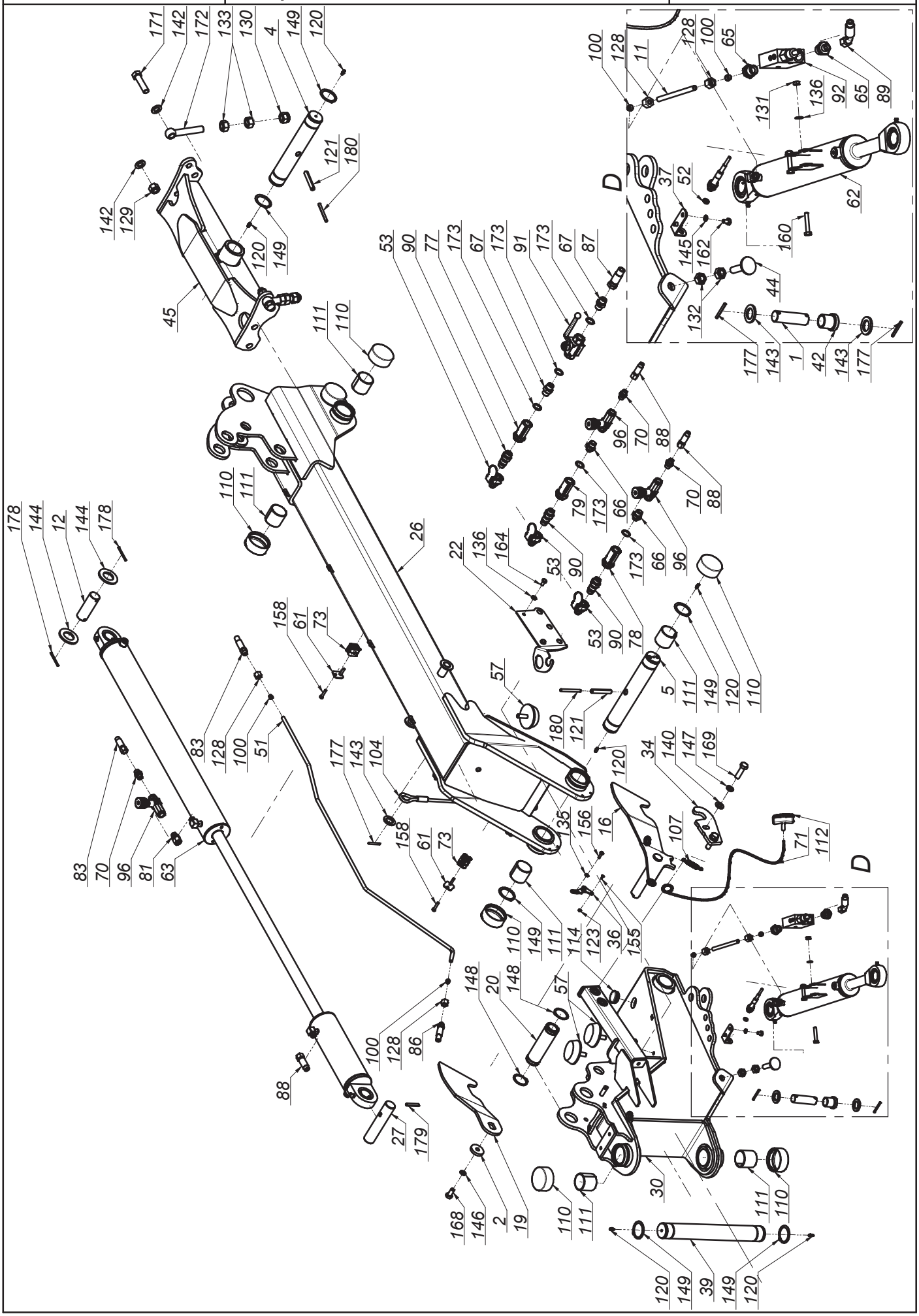

K0627PLEN001 - 2019-08-07 - KDD 941 WH

SaMASZ®

0627.01.00.000
Układ zawieszenia
Suspension unit

Tab. 2a

L.p. Item	Numer części Part No.	Nazwa części	Description	Ilość Quantity	Uwagi Notes
135	MZPP-006-001	Podkładka fi 6 oc.	Washer fi 6 z.	16	
136	MZPP-008-002	Podkladka fi 8 oc.	Washer fi 8 z.	58	
137	MZPP-008-003	Podkładka pow. fi 8x28 oc.	Fender washer fi 8x28 z.	8	
138	MZPP-010-001	Podkładka fi10 oc.	Washer fi10 z.	10	
139	MZPP-012-002	Podkładka fi12 oc.	Washer fi12 z.	9	
140	MZPP-014-001	Podkładka fi14 oc.	Washer fi14 z.	4	
141	MZPP-016-001	Podkładka fi 16 oc.	Washer fi16 z.	8	
142	MZPP-018-001	Podkładka fi 18 oc.	Washer fi18 z.	4	
143	MZPP-024-001	Podkładka fi 24 oc. pod sworzeń	Spacer fi 24 z.	10	
144	MZPP-036-002	Podkładka fi36 oc.	Washer fi36 z.	4	
145	MZPS-008-001	Podkładka spręż. fi 8,2 oc.	Spring washer fi 8.2 z.	4	
146	MZPS-012-001	Podkładka spręż. fi12,2 oc.	Spring washer fi12.2 z.	2	
147	MZPS-014-002	Podkładka spręż. fi14,2 oc.	Spring washer fi 14.2 z.	4	
148	MZSE-045-001	Pierścień osad. Z 45	Circlip Z 45	4	
149	MZSE-050-001	Pierścień osad. Z 50	Circlip Z 50	12	
150	MZSI-005-009	Śruba M 5x 20 kl. 8.8 oc. IMB. WALC.	Bolt M 5x 20 cl. 8.8 z.	1	
151	MZSI-006-040	Śruba M 6x 40 kl. 8.8 oc. IMB. WALC.	Bolt M 6x 40 cl. 8.8 z. HEX CYL.	2	
152	MZSI-006-071	Śruba M 6x 70 kl. 8.8 oc. IMB. WALC.	Bolt M 6x 70 cl. 8.8 z.	3	
153	MZSP-008-001	Śruba M 8x 20 kl. 8.8 oc. PODS.	Bolt M 8x20 cl. 8.8 z. sq. neck	8	
154	MZSS-040-000	Pokrętło z występami VC-192-30-p M8x20	Knob VC-192-30-p M8x20	4	
155	MZSZ-004-000	Śruba M 4x 12 kl. 8.8 oc. IMB. STOŻ.	Bolt M 4x 12 cl. 8.8 z.	2	
156	MZSZ-006-004	Śruba M 6x 20 kl. 8.8 oc. (82105)	Bolt M 6x 20 cl. 8.8 z. (82105)	4	
157	MZSZ-006-005	Śruba M 6x 16 kl. 8.8 oc. (82105)	Bolt M 6x 16 cl. 8.8 z. (82105)	2	
158	MZSZ-006-006	Śruba M 6x 30 kl. 8.8 oc. (82105)	Bolt M 6x 30 cl. 8.8 z. (82105)	8	
159	MZSZ-008-001	Śruba M 8x 20 kl. 8.8 oc. (82105)	Bolt M 8x 20 cl. 8.8 z. (82105)	29	
160	MZSZ-008-007	Śruba M 8x 45 kl. 8.8 oc. (82105)	Bolt M 8x 45 cl. 8,8 z. (82105)	4	
161	MZSZ-008-009	Śruba M 8x 25 kl. 8.8 oc. (82105)	Bolt M 8x 25 cl. 8.8 z. (82105)	4	
162	MZSZ-008-011	Śruba M 8x 12 kl. 8.8 oc. (82105)	Bolt M 8x 12 cl. 8.8 z. (82105)	4	
163	MZSZ-008-013	Śruba M 8x 50 kl. 8.8 oc. (82105)	Bolt M 8x 50 cl. 8.8 z. (82105)	6	
164	MZSZ-008-016	Śruba M 8x 16 kl. 8.8 oc. (82105)	Bolt M 8x 20 cl. 8.8 z. (82105)	2	
165	MZSZ-010-005	Śruba M10x 30 kl. 8.8 oc. (82105)	Bolt M10x 30 cl. 8.8 z. (82105)	4	
166	MZSZ-010-010	Śruba M10x 20 kl. 8.8 oc. (82105)	Bolt M10x 20 cl. 8.8 z. (82105)	8	
167	MZSZ-012-003	Śruba M12x 35 kl. 8.8 oc. (82105)	Bolt M12x 35 cl. 8.8 z. (82105)	4	
168	MZSZ-012-010	Śruba M12x 25 kl. 8.8 oc. (82105)	Bolt M12x 25 cl. 8.8 z. (82105)	2	
169	MZSZ-014-004	Śruba M14x 50 kl. 8.8 oc. (82105)	Bolt M14x 50 cl. 8.8 z. (82105)	4	
170	MZSZ-016-007	Śruba M16x 40 kl. 8.8 oc. (82105)	Bolt M16x 40 cl. 8.8 z. (82105)	8	
171	MZSZ-018-001	Śruba M18x 70 kl. 8.8 oc. (82101)	Bolt M18x 70 cl. 8.8 z. (82101)	2	
172	MZSZ-020-122	Śruba M20x120 kl. 8.8 oc. Oczkowa	Eye bolt M20x160 cl. 8.8 z.	2	
173	MZUP-018-000	Uszczelka met-gum - 1/2"	Metal and rubber seal - 1/2"	6	
174	MZWB-010-004	Śruba M10x 20 kl. 8.8 oc. IMB. STOŻ.	Bolt M10x 20 cl. 8.8 z. COUNTER-SUNK ALLEN.	8	
175	MZWD-012-040	Wkręt dociskowy M12x40 oc	Set screw	2	
176	MZZK-004-001	Kołek spręż. fi 4x 20 nierdz.	Spring pin fi 4x20 ss.	1	
177	MZZK-005-001	Kołek spręż. fi 5x 45 oc.	Spring pin fi 5x45 z.	10	
178	MZZK-005-007	Kołek spręż. fi 5x 60 oc.	Spring pin fi 5x60 z.	4	
179	MZZK-008-005	Kołek spręż. fi 8x 50 oc.	Spring pin fi 8x50 z.	2	
180	MZZK-008-013	Kołek spręż. fi 8x 80 oc.	Spring pin fi 8x80 z.	4	
181	MZZP-000-001	Zawleczka - Przetyczka A 11x45	Lynch pin A 11x45	7	

SaMASZ®

0627.08.00.000
Układ zawieszenia ze sterownikiem
Suspension unit with steering

Tab. 2b

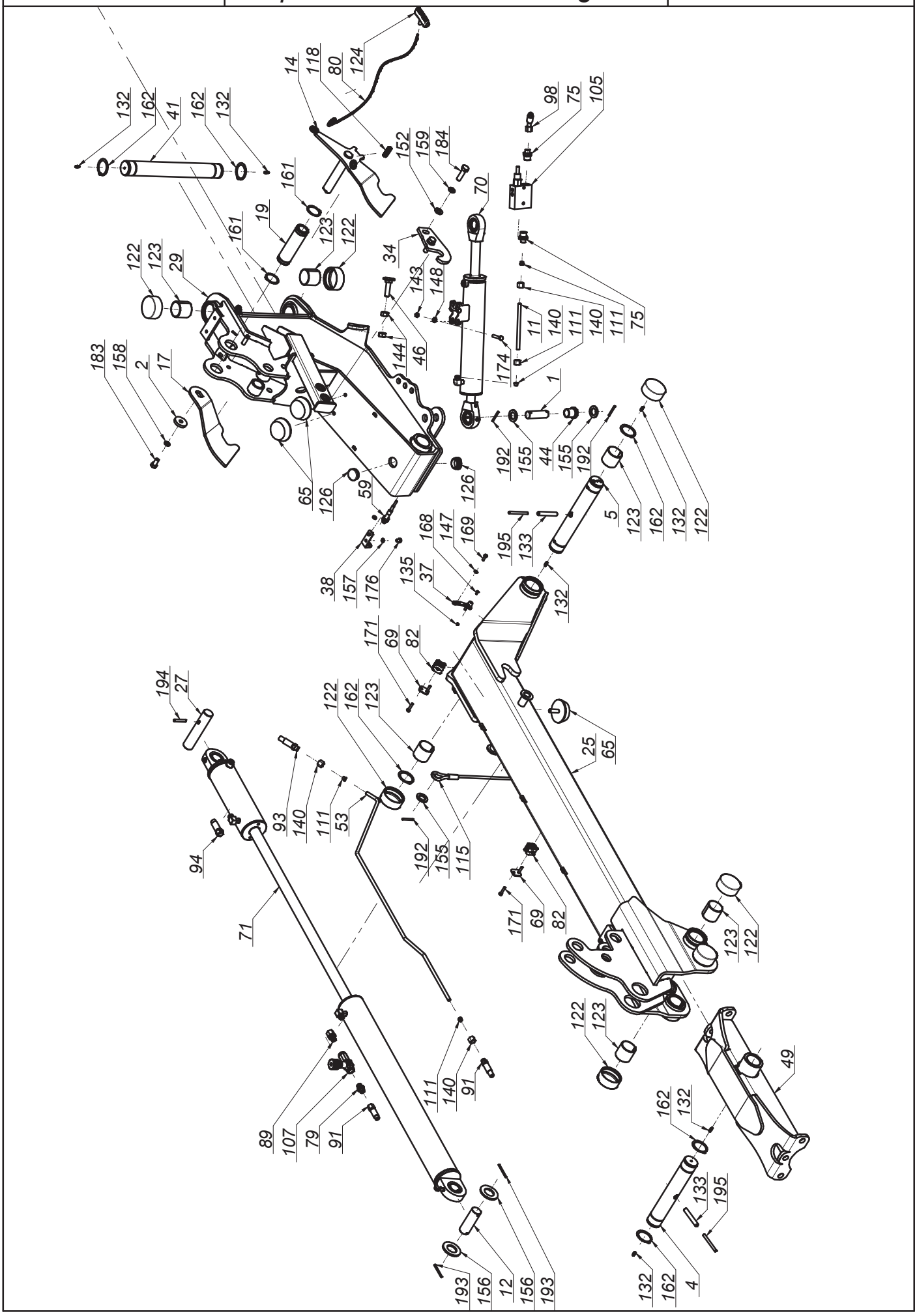

K0627PLEN001 - 2019-08-07 - KDD 941 WH

SaMASZ®

0627.08.00.000
Układ zawieszenia ze sterownikiem
Suspension unit with steering

Tab. 2b

L.p. Item	Numer części Part No.	Nazwa części	Description	Ilość Quantity	Uwagi Notes
1	00SO.25.00.085	Sworzeń fi.25 L= 85 (SO.25.00.085)	Pin fi 25 L=85	4	
2	0108.02.08.000	Podkładka dociskająca	Washer	2	
3	0271.01.08.003	Stopa podporowa tylna	Support leg - rear	2	
4	0271.01.16.003	Sworzeń zawieszenia ramy	Suspension frame pin	2	
5	0271.01.20.003	Sworzeń ramienia ruchomego	Frame pin	2	
6	0271.01.31.003	Sworzeń zaczepu - kat. III	Hitch pin - cat. III	2	
7	0271.01.32.003	Sworzeń górny zaczepu - kat. III	Upper hitch pin - cat. III	1	
8	0272.01.26.001	Stopa podporowa	Support leg	2	
9	0272.01.28.001	Sworzeń blokady stopy	Support stand pin	4	
10	0272.01.36.001	Mocowanie świateł	Warning ligths mouting	1	
11	0272.01.42.001	Rura hydrauliczna fi10x1,5	Hydraulic tube	2	
12	0272.01.48.002	Sworzeń siłownika	Hydraulic cylinder pin	2	
13	0272.01.52.002	Podkładka osłony stożkowej	Conical guard washer	2	
14	0600.01.07.001	Zapadka prawa	Transport latch - right	1	
15	0600.01.08.001	Zapadka lewa	Transport latch - left	1	
16	0600.01.09.000	Wspornik oświetlenia	Lightning bracket	2	
17	0600.01.17.000	Hak zapadki prawej	Transport latch right	1	
18	0600.01.18.000	Hak zapadki lewej	Transport latch left	1	
19	0600.01.26.001	Tuleja dźwigni sprężyn	Srings lever, bushuing	2	
20	0601.01.42.001	Wspornik sterownika	Steering's bracket	1	
21	0606.01.57.006	Wspornik loga	Logo bracket	1	
22	0606.01.58.006	Wspornik wtyków euro	Euro plug bracket	1	
23	0609.01.02.006	Lewy wspornik skrzynki	Left toolbox bracket	1	
24	0609.01.03.006	Prawy wspornik skrzynki	Right toolbox bracket	1	
25	0611.01.04.002	Ramię nośne prawe	Suspension arm right	1	
26	0611.01.05.002	Ramię nośne lewe	Suspension arm left	1	
27	0618.01.25.001	Sworzeń siłownika	Hydraulic cylinder pin	2	
28	0619.01.01.006	Zaczep	Hitch	1	
29	0619.01.02.004	Ramię ruchome prawe	Moving arm right	1	
30	0619.01.03.004	Ramię ruchome lewe	Moving arm left	1	
31	0619.01.27.005	Mocowanie manometru	Manometer holder	1	
32	0619.01.28.000	Wspornik osłony - tył	Cover's bracket - rear	2	
33	0619.01.29.000	Wspornik osłony - przód	Cover's bracket - front	2	
34	0619.01.31.002	Hak blokady transportowej	Transport lock hook	2	
35	0619.01.32.000	Sprężyna przewodów	Spring bracket	1	
36	0619.01.33.001	Płyta przyłączeniowa	Hydraulic connecting plate	1	
37	0619.01.34.001	Ogranicznik unoszenia	Lifting block	2	
38	0619.01.36.001	Uchwyt czujnika zbliżeniowego	Sensor holder	2	
39	0619.01.37.001	Płyta przyłączeniowa 4 UL 06/5 - G2	Hydraulic connecting plate 4 UL06/5 - G2	1	
40	0619.01.41.001	Osłona wału napędowego	Drive shaft's cover	1	
41	0619.01.42.002	Sworzeń główny zawieszenia	Main suspension pin	2	
42	0619.01.49.002	Wspornik hydroakumulatorów	Accumulator's bracket	2	
43	0619.01.51.003	Wspornik tuby	Tube's bracket	1	
44	0619.01.52.003	Tuleja dystansowa	Distance bush	4	
45	0619.01.55.004	Łańcuch zabezpieczający	Support chain L=660	2	
46	0619.01.56.004	Śruba regulacyjna zaworu	Bolt special - end valve	2	
47	0619.01.59.005	Płyta przyłączeniowa	Hydraulic block G1/2	1	
48	0626.01.02.000	Mocowanie ramy lewe	Frame's suspension Hitch	1	
49	0626.01.03.000	Mocowanie ramy prawej	Suspension frame holder	1	
50	0640.03.15.003	Wspornik trójkąta	Triangle bracket	1	
51	0927.01.04.000	Wspornik wału	Shaft support	1	-
52	2114.06.02.000	Skrzynka narzędziowa	Toolbox	1	
53	MHRO-010-118	Rura cylindra hydraulicznego prawa (0598.08.26.003)	Tube right	1	
54	MHRO-010-119	Rura cylindra hydraulicznego lewego (0598.08.27.003)	Tube left	1	
55	MHRO-012-043	Rura prawego akumulatora przód (0619.01.43.003)	Right accumulator tube- front	1	
56	MHRO-012-044	Rura lewego akumulatora przód (0619.01.44.003)	Left accumulator tube - front	1	
57	MHRO-012-045	Rura prawego akumulatora tył (0619.01.45.003)	Right accumulator tube- rear	1	
58	MHRO-012-046	Rura lewego akumulatora tył (0619.01.46.003)	Left accumulator tube - rear	1	
59	MIEC-000-001	Czujnik zbliżeniowy ARK-AMP	Close-up sensor ARK-AMP	2	
60	MIEC-020-000	Czujnik ciśnienia PT3551	Pressure sensor PT3551	1	
61	MIEK-000-102	Gniazdo KENNFIXX	Socket - KENNFIXX	1	
62	MIEK-100-000	Odblask okrągły czerwony przykręcany	Red reflection - round	2	
63	MIET-000-003	Tablica ostrzeg. jednost. oświetl.-prawa-W145	Warning plate - right	1	
64	MIET-000-004	Tablica ostrzeg. jednost. oświetl.-lewa-W145	Warning plate - left	1	
65	MIGA-080-000	Amortyzator gumowo-metalowy 80x25 typ K	Rubber-metal damper 80x25 type K	6	
66	MIGN-000-002	Nasada gumowa wałka fi45	Shaft stub sleeve	1	

SaMASZ®

0627.08.00.000
Układ zawieszenia ze sterownikiem
Suspension unit with steering

Tab. 2b

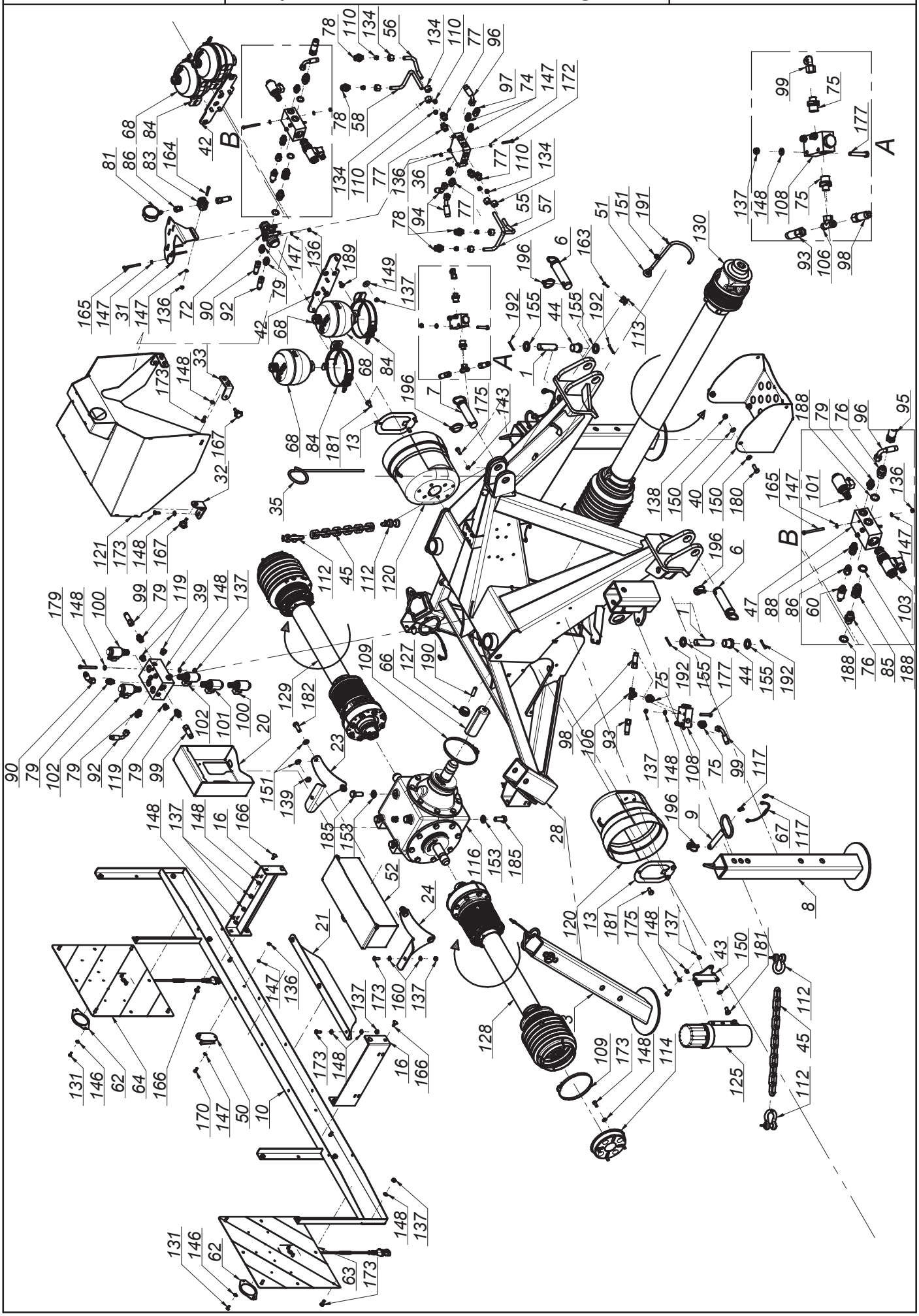

K0627PLEN001 - 2019-08-07 - KDD 941 WH

SaMASZ®

0627.08.00.000
Układ zawieszenia ze sterownikiem
Suspension unit with steering

Tab. 2b

L.p. Item	Numer części Part No.	Nazwa części	Description	Ilość Quantity	Uwagi Notes
67	MIGZ-007-001	Zawieszka gumowa (0225.01.20.000)	Rubber key chain	4	-
68	MIHA-000-141	Akumulator hydrauliczny H1400 D1 - 1,40 l (55 bar)	Hydraulic accumulator H1400 D1 - 1,40 l (55 bar)	4	
69	MIHB-010-002	Obejma rury 10/12 Blaszka Górna DP-A1/CRVIF	Tube clamp cover 12	4	
70	MIHC-301-007	Siłownik 63x28x300 (0619.01.30.000)	Hydraulic cylinder 63x28x300 (0619.01.30.000)	2	
71	MIHC-740-001	Siłownik 80x36x160-740 (0615.01.05.000)	Hydraulic cylinder 80x36x160-740 (0615.01.05.000)	2	-
72	MIHD-040-060	Dzielnik strumienia 40-60 L/min V-EQ 30	Flow dividor 40-60 L/min V-EQ 30	1	
73	MIHF-012-040	Filtr In-Line B640-IL1240R	In-Line filter B640-IL1240R	1	
74	MIHK-000-006	Złączka M16x1,5 - M18x1,5 korp	Hydraulic connector M16x1,5 - M18x1,5	2	
75	MIHK-012-004	Złączka M16 x 1/2"	Straight connector M16 x 1/2"	8	
76	MIHK-012-120	Złączka 1/2" x 1/2"	Straight connector 1/2" x 1/2"	4	
77	MIHK-018-002	Złączka M18x1,5 - M18x1,5 korpus	Hydraulic connector M18x1,5 - M18x1,5 inner cone	6	
78	MIHK-018-003	Złączka M18x1,5 - 1/2"	Straight connector M18 x 1/2"	4	
79	MIHK-034-000	Złączka M16x3/8"	Straight connector M16 x 3/8"	9	
80	MIHL-000-007.001	Linka fi 5 L=4000 zielona (Standard)	Cord fi 5 L=4000 green	2	
81	MIHM-315-000	Manometr 315 1/4"	Manometer 315 1/4"	1	
82	MIHO-010-003	Obejma rury 10 Plast. RAPR-110	Tube clamp 10	4	
83	MIHO-018-002	Obejma rury 18 Plast. RAPB-218	Tube clamp	1	
84	MIHO-146-000	Obejma hydroakumulatora R146-154	Gas accumulator bracket R146-154	4	
85	MIHP-012-004	Przyłączka prosta nast. 1/2"x1/2"	Straight connector adjustable 1/2"x1/2"	1	
86	MIHP-016-000	Złączka manometru M16x1,5	Manometer connector M16x1,5	2	
87	MIHP-022-010	KENNFIXX M22x1/2" BG3 CZERWONY +	KENNFIXX M22x1/2" BG3 Red +	1	
88	MIHP-038-016	Przyłączka prosta nast. 3/8"xM16x1,5 B-A	Straight connector 3/8"xM16x1,5 B-A	1	
89	MIHP-038-018	Przyłączka prosta nast. 3/8" - M18x1,5	Hydraulic connector 3/8 - M18x1,5	2	
90	MIHP-054-001	Przewód M16x1,5 L= 540 A45-A	Hydraulic hose M16x1,5 L= 540 A45-A	1	
91	MIHP-065-010	Przewód M16x1,5 L= 650 A-B	Hydraulic hose M16x1,5 L= 650 A-B	2	
92	MIHP-068-002	Przewód M16x1,5 L= 680 A90-A (P12P11/11/08 L-680)	Hydraulic hose M16x1,5 L= 680 A90-A	1	
93	MIHP-110-031	Przewód M16x1,5 L= 1100 A-B	Hydraulic hose M16x1,5 L= 1100 A-B	2	
94	MIHP-115-001	Przewód M18x1,5 L= 1150 A45-A	Hydraulic hose M18x1,5 L= 1150 A45-A	2	
95	MIHP-180-016	Przewód G1_2" L= 1800 A-A	Hydraulic hose G1_2" L= 1800 A-A	1	
96	MIHP-370-001	Przewód M16x1,5 M18x1,5 L= 370 A90-A45 C	Hydraulic hose M16x1,5 M18x1,5 L= 370 A90-A45 C	1	
97	MIHP-400-003	Przewód M16x1,5 L= 400 A45-A	Hydraulic hose M16x1,5 L= 400 A45-A	1	
98	MIHP-900-001	Przewód M16x1,5 L= 900 A45-A	Hydraulic hose M16x1,5 L= 900 A45-A	2	
99	MIHP-900-010	Przewód M16x1,5 L= 900 A90-A	Hydraulic hose M16x1,5 L= 900 A90-A	2	
100	MIHR-000-012	Rozdzielacz 2URED-6-C1-16/2-M1-G12Z4	Divider 2URED-6-C1-16/2-M1-G12Z4	2	
101	MIHR-000-013	Rozdzielacz 2URED-6-C5-12/2-M1-G12Z4	Divider, 2URED-6-C5-12/2-M1-G12Z4	2	
102	MIHR-000-11	Rozdzielacz 2URES-6-A3-12/2-M1-G12Z4	Divider 2URES-6-A3-12/2-M1-G12Z4	2	
103	MIHR-006-000	Rozdzielacz 2URES-10-D5-02/2-M1-G12Z4 (6SB-13300000N2000+CE064101D0)	Dividor 6SB-13300000N2000+CE064101D0	1	
104	MIHW-022-000	Wtyczka EURO M22x15	Plug NV 12 GAS M EURO TYP 12,5	1	
105	MIHZ-012-000	Zawór sekwencyjny bezpośredni VS2C 1/2" V0660	Sequence valve VS2C 1/2" V0660	2	
106	MIHZ-016-002	Złączka trójnik M16x1,5 nastawna symetryczna	Tee, compression M16x16x16 TN420-10	2	
107	MIHZ-056-582	Zawór dławiąco-zwrotny C056-V0582 - 3/8"	Choke valve C056-V0582 - 3/8"	2	
108	MIHZ-056-828	Zawór krańcowy V-121 1/2" NC - V0828	End valve V-121 1/2" NC - V0828	2	
109	MIIO-130-000	Opaska zaciskowa 130-150	Clamp band 130-150	3	
110	MIIP-012-000	Pierścień zacinający fi 12	Olive fi 12	8	
111	MIIP-016-000	Pierścień zacinajacy fi 10	Olive fi 10	8	
112	MIIS-014-001	Szekla fi 14 - 2T	Shackle fi 14 - 2T	4	
113	MIIU-015-000	Uchwyt fi 15	Clamp fi 15	1	
114	MIIU-411-000	Uchwyt mocowania osłony 395011411R	PTO guard holder 395011411R	2	-
115	MILS-006-500	Linka stalowa	Cable	2	
116	MIPS-130-002	Przekładnia 130 - 01.113.LS	Gearbox 130 - 01.113.LS	1	
117	MISK-000-001	Kółko sprężyste zawieszki	Rubber key chain ring	8	-
118	MISP-001-002	Sprężyna zapadki fi 1,6 L=72 (0105.01.09.000)	Spring fi 1,6 L=72 (0105.01.09.000)	2	
119	MITK-000-004	Korek 3/8" model 42A	Plug 3/8" model 42A	4	
120	MITO-000-005	Osłona stożkowa D4170 401	PTO guard	2	
121	MITO-001-003	Pokrywa hydroakumulatorów	Accumulator's cover	1	
122	MITP-073-000	Pokrywa rur fi 73 x 30	Plastic cover 73 x 30	16	
123	MITS-000-0018	Tuleja ślizgowa 50x 55x 50 PCM	Sliding bush 50x 55x 50 PCM	16	
124	MITS-005-000	Rączka do linki fi 5 (FGP 455795)	Pull cord handle	2	
125	MITT-001-000	Tuba duża	Tube	1	
126	MITZ-040-00	Zaślepka plastik ok 40x1 - 111067	Plastic cap round 40x1	4	
127	MITZ-043-040	Zaślepka plastik ok 43x1,5	Cap plastic round 43x1.5	2	
128	MIWB-069-000	Wał B&P - 8G7U069FX1A1001	PTO shaft B&P - 8G7U069FX1A1001	1	
129	MIWB-069-001	Wał B&P - 8G7U069FX000001	PTO shaft B&P - 8G7U069FX000001	1	
130	MIWB-121-006	Wał B&P - CH8N121CER07R09LA	PTO shaft B&P - CH8N121CER07R09LA	1	

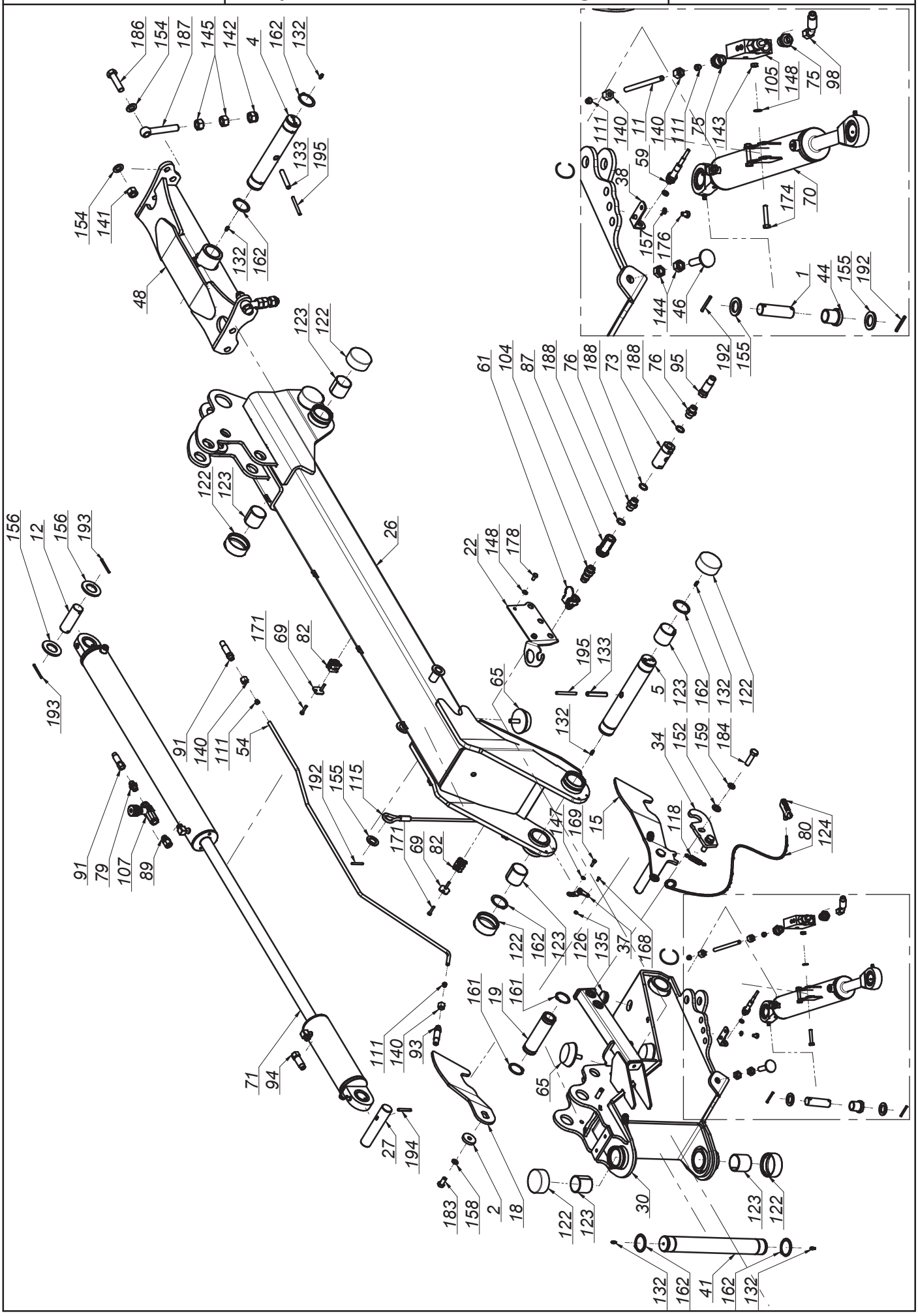

K0627PLEN001 - 2019-08-07 - KDD 941 WH

SaMASZ®

0627.08.00.000
Układ zawieszenia ze sterownikiem
Suspension unit with steering

Tab. 2b

L.p. Item	Numer części Part No.	Nazwa części	Description	Ilość Quantity	Uwagi Notes
131	MZIN-005-014	Nit zrywany fi 5 L= 14	Rivet fi5 L=14	4	
132	MZIS-000-003	Smarowniczka M6x1	Grease nipple M6x1	12	
133	MZKK-013-080	Kołek spręż. fi13x 80 nierdz.	Spring pin fi 13x80	4	
134	MZNH-018-000	Nakrętka złączna M18x1,5	Compression nut M18x1,5	8	
135	MZNS-004-000	Nakretka M 4 kl. 8 oc. samozab.	Nut M 4 cl. 8 z. self-locking.	2	
136	MZNS-006-006	Nakrętka M 6 kl. 8 oc. samozab.	Nut M 6 cl. 8 z. self-lock.	14	
137	MZNS-008-006	Nakretka M 8 kl. 8 oc. samozab.	Nut M 8 cl. 8 z. self-lock.	40	
138	MZNS-010-002	Nakrętka M10 kl. 8 oc. samozab.	Nut M10 cl. 8 z. self-lock.	4	
139	MZNS-012-004	Nakrętka M12 kl. 8 oc. samozab.	Nut M12 cl. 8 z. self-lock.	4	
140	MZNS-016-002	Nakrętka złączna M16x1,5	Compression nut M16x1,5	8	
141	MZNS-018-003	Nakrętka M18 oc. samozab.	Nut M18 cl. 8.8 z. self-lock.	2	
142	MZNS-020-000	Nakrętka M20 kl. 8 oc. samozab.	Nut M20 cl. 8.8 z self-lock.	2	
143	MZNZ-008-001	Nakrętka M 8 kl. 8 oc.	Nut M 8 cl. 8 z.	6	
144	MZNZ-014-002	Nakrętka M14 kl. 8 oc.	Nut M14 cl. 8 z.	4	
145	MZNZ-020-002	Nakrętka M20 kl. 8 oc.	Nut M20 cl. 8 z.	4	
146	MZPD-005-000	Podkladka pow. fi 5x14 oc	Washer fi 5x14 z.	4	
147	MZPP-006-001	Podkładka fi 6 oc.	Washer fi 6 z.	26	
148	MZPP-008-002	Podkladka fi 8 oc.	Washer fi 8 z.	60	
149	MZPP-008-003	Podkładka pow. fi 8x28 oc.	Fender washer fi 8x28 z.	8	
150	MZPP-010-001	Podkładka fi10 oc.	Washer fi10 z.	10	
151	MZPP-012-002	Podkładka fi12 oc.	Washer fi12 z.	9	
152	MZPP-014-001	Podkładka fi14 oc.	Washer fi14 z.	4	
153	MZPP-016-001	Podkładka fi 16 oc.	Washer fi16 z.	8	
154	MZPP-018-001	Podkładka fi 18 oc.	Washer fi18 z.	4	
155	MZPP-024-001	Podkładka fi 24 oc. pod sworzeń	Spacer fi 24 z.	10	
156	MZPP-036-002	Podkładka fi36 oc.	Washer fi36 z.	4	
157	MZPS-008-001	Podkładka spręż. fi 8,2 oc.	Spring washer fi 8.2 z.	4	
158	MZPS-012-001	Podkładka spręż. fi12,2 oc.	Spring washer fi12.2 z.	2	
159	MZPS-014-002	Podkładka spręż. fi14,2 oc.	Spring washer fi 14.2 z.	4	
160	MZPZ-008-820	Podkladka fi 8 cz.	Washer fi 8 z.	4	
161	MZSE-045-001	Pierścień osad. Z 45	Circlip Z 45	4	
162	MZSE-050-001	Pierścień osad. Z 50	Circlip Z 50	12	
163	MZSI-004-001	Śruba M 4x 20 kl. 8.8 oc. IMB. WALC.	Bolt M 4x 20 kl. 8.8 z. Allen, socket head	1	
164	MZSI-006-040	Śruba M 6x 40 kl. 8.8 oc. IMB. WALC.	Bolt M 6x 40 cl. 8.8 z. HEX CYL.	2	
165	MZSI-006-071	Śruba M 6x 70 kl. 8.8 oc. IMB. WALC.	Bolt M 6x 70 cl. 8.8 z.	6	
166	MZSP-008-001	Śruba M 8x 20 kl. 8.8 oc. PODS.	Bolt M 8x20 cl. 8.8 z. sq. neck	8	
167	MZSS-040-000	Pokrętło z występami VC-192-30-p M8x20	Knob VC-192-30-p M8x20	4	
168	MZSZ-004-000	Śruba M 4x 12 kl. 8.8 oc. IMB. STOŻ.	Bolt M 4x 12 cl. 8.8 z.	2	
169	MZSZ-006-004	Śruba M 6x 20 kl. 8.8 oc. (82105)	Bolt M 6x 20 cl. 8.8 z. (82105)	4	
170	MZSZ-006-005	Śruba M 6x 16 kl. 8.8 oc. (82105)	Bolt M 6x 16 cl. 8.8 z. (82105)	2	
171	MZSZ-006-006	Śruba M 6x 30 kl. 8.8 oc. (82105)	Bolt M 6x 30 cl. 8.8 z. (82105)	8	
172	MZSZ-006-018	Śruba M 6x 45 kl. 8.8 oc. (82105)	Bolt M 6x 45 kl. 8.8 z. (82105)	4	
173	MZSZ-008-001	Śruba M 8x 20 kl. 8.8 oc. (82105)	Bolt M 8x 20 cl. 8.8 z. (82105)	29	
174	MZSZ-008-007	Śruba M 8x 45 kl. 8.8 oc. (82105)	Bolt M 8x 45 cl. 8,8 z. (82105)	4	
175	MZSZ-008-009	Śruba M 8x 25 kl. 8.8 oc. (82105)	Bolt M 8x 25 cl. 8.8 z. (82105)	4	
176	MZSZ-008-011	Śruba M 8x 12 kl. 8.8 oc. (82105)	Bolt M 8x 12 cl. 8.8 z. (82105)	4	
177	MZSZ-008-013	Śruba M 8x 50 kl. 8.8 oc. (82105)	Bolt M 8x 50 cl. 8.8 z. (82105)	6	
178	MZSZ-008-016	Śruba M 8x 16 kl. 8.8 oc. (82105)	Bolt M 8x 20 cl. 8.8 z. (82105)	2	
179	MZSZ-008-110	Śruba M 8x 80 kl. 8.8 oc. IMB. WALC.	Bolt M 8x 80 cl. 8.8 z. HEX Cyl.	3	
180	MZSZ-010-005	Śruba M10x 30 kl. 8.8 oc. (82105)	Bolt M10x 30 cl. 8.8 z. (82105)	4	
181	MZSZ-010-010	Śruba M10x 20 kl. 8.8 oc. (82105)	Bolt M10x 20 cl. 8.8 z. (82105)	8	
182	MZSZ-012-003	Śruba M12x 35 kl. 8.8 oc. (82105)	Bolt M12x 35 cl. 8.8 z. (82105)	4	
183	MZSZ-012-010	Śruba M12x 25 kl. 8.8 oc. (82105)	Bolt M12x 25 cl. 8.8 z. (82105)	2	
184	MZSZ-014-004	Śruba M14x 50 kl. 8.8 oc. (82105)	Bolt M14x 50 cl. 8.8 z. (82105)	4	
185	MZSZ-016-007	Śruba M16x 40 kl. 8.8 oc. (82105)	Bolt M16x 40 cl. 8.8 z. (82105)	8	
186	MZSZ-018-001	Śruba M18x 70 kl. 8.8 oc. (82101)	Bolt M18x 70 cl. 8.8 z. (82101)	2	
187	MZSZ-020-122	Śruba M20x120 kl. 8.8 oc. Oczkowa	Eye bolt M20x160 cl. 8.8 z.	2	
188	MZUP-018-000	Uszczelka met-gum - 1/2"	Metal and rubber seal - 1/2"	6	
189	MZWB-010-004	Śruba M10x 20 kl. 8.8 oc. IMB. STOŻ.	Bolt M10x 20 cl. 8.8 z. COUNTER-SUNK ALLEN.	8	
190	MZWD-012-040	Wkręt dociskowy M12x40 oc	Set screw	2	
191	MZZK-004-001	Kołek spręż. fi 4x 20 nierdz.	Spring pin fi 4x20 ss.	1	
192	MZZK-005-001	Kołek spręż. fi 5x 45 oc.	Spring pin fi 5x45 z.	10	
193	MZZK-005-007	Kołek spręż. fi 5x 60 oc.	Spring pin fi 5x60 z.	4	
194	MZZK-008-005	Kołek spręż. fi 8x 50 oc.	Spring pin fi 8x50 z.	2	
195	MZZK-008-013	Kołek spręż. fi 8x 80 oc.	Spring pin fi 8x80 z.	4	
196	MZZP-000-001	Zawleczka - Przetyczka A 11x45	Lynch pin A 11x45	7	

SaMASZ®

0626.02.00.000
Rama główna prawa
Main frame right

Tab. 3

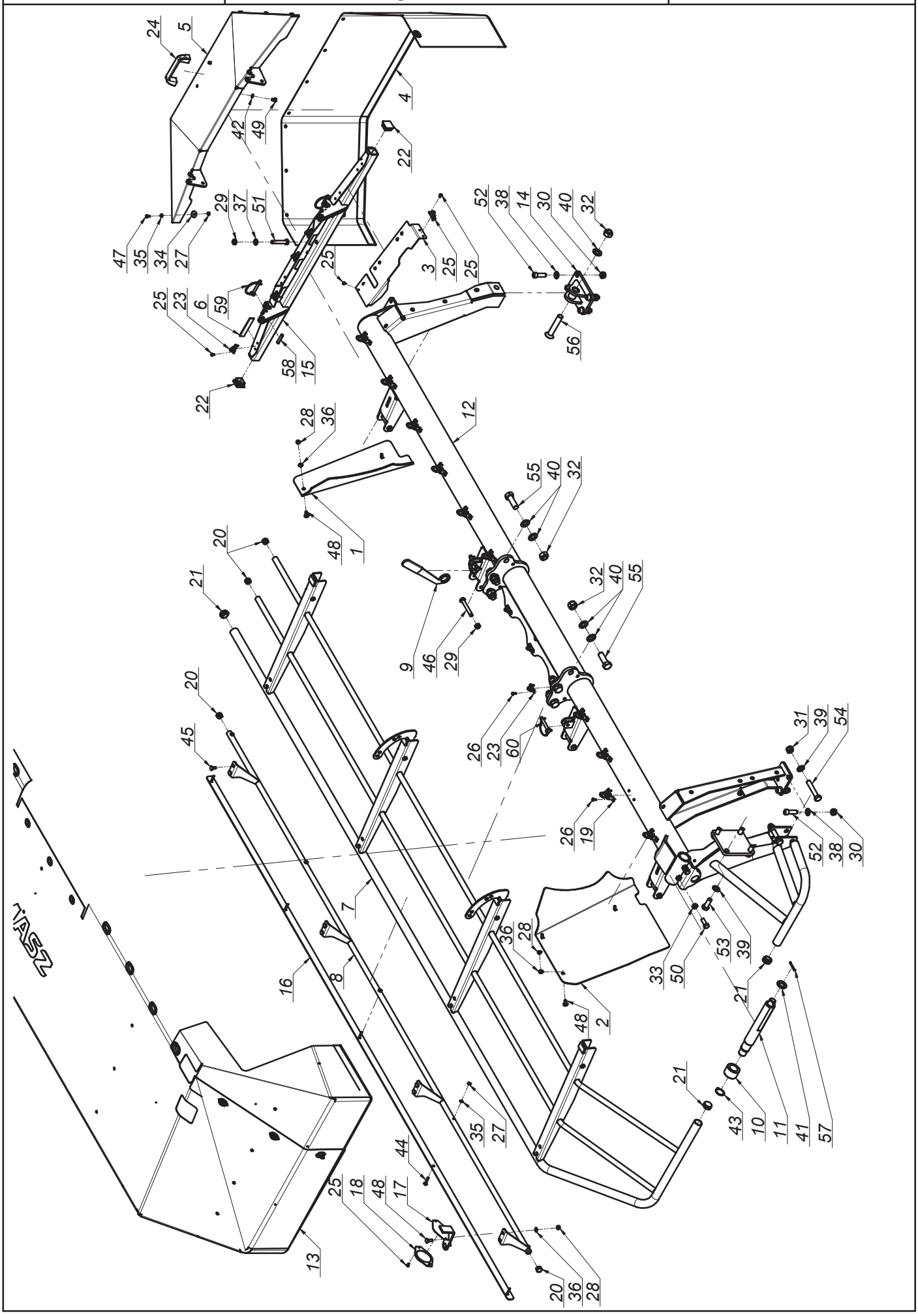

K0627PLEN001 - 2019-08-07 - KDD 941 WH

SaMASZ®

0626.02.00.000
Rama główna prawa
Main frame right

Tab. 3

L.p. Item	Numer części Part No.	Nazwa części	Description	Ilość Quantity	Uwagi Notes
1	0566.02.02.000	Kierownica wlotowa prawa	Right guide guard	1	
2	0566.02.03.000	Kierownica wlotowa lewa	Left guide guard	1	
3	0566.02.05.000	Osłona mocująca brezent	Swath curtain bracket	1	
4	0566.02.08.000	Osłona brezentowa boczna	Side curtain	1	
5	0575.04.03.000	Osłona boczna	Side guard	1	
6	0575.04.15.000	Taśma uszczelniająca	Band	2	
7	0610.02.03.000	Osłona podnoszona główna - prawa	Lifted safety guard - right	1	
8	0616.02.27.006	Wstawka osłony przedniej - prawa	Front guard, right	1	
9	0619.01.50.003	Klucz mocowania ram	Suspension frame mount key	1	
10	0619.02.06.000	Tuleja blokady transportowej	Bushing	1	
11	0619.02.07.001	Sworzeń blokady transportowej	Pin	1	
12	0626.02.01.000	Rama spawana prawa	Right frame	1	
13	0626.02.28.000	Osłona brezentowa główna	Saftey curtain right	1	
14	0633.04.03.000	Mocowanie stopy podporowej	Support stand mount	1	
15	2110.02.06.000	Wspornik osłony prawy	Side guard bracket - right	1	
16	2110.02.30.002	Osłona brezentu	Front guard	1	
17	2110.02.31.002	Wspornik odblasku	White reflection bracket	1	
18	MIEK-000-011	Odblask okrągły biały przykręcany	White reflection - round	1	
19	MIIC-000-000	Chwytka obrot-wahliwa	Curtain swivel clip	10	
20	MITZ-021-000	Zaślepka plastik ok 21x0.8-2.0 - 465608	Plastic cap round 21x0.8-2.0	4	
21	MITZ-034-000	Zaślepka plastik ok 34x1 - 111065	Plastic cap round 34x1	4	
22	MITZ-034-001	Zaślepka plastik kw 38x38x3 - 111541	Plastic cap sq. 38x38x3	2	
23	MPIU-001-001	Uchwyt obrotowy	Swivel bracket	9	
24	MPIU-001-002	Uchwyt Standardowy 132xM8	Handle 132xM8	1	
25	MZIN-000-004	Nit zrywany fi 5 L= 10	Rivet fi 5 L=10	20	
26	MZIN-005-014	Nit zrywany fi 5 L= 14	Rivet fi5 L=14	26	
27	MZNS-006-006	Nakrętka M 6 kl. 8 oc. samozab.	Nut M 6 cl. 8 z. self-lock.	15	
28	MZNS-008-006	Nakretka M 8 kl. 8 oc. samozab.	Nut M 8 cl. 8 z. self-lock.	13	
29	MZNS-012-004	Nakrętka M12 kl. 8 oc. samozab.	Nut M12 cl. 8 z. self-lock.	6	
30	MZNS-014-004	Nakrętka M14 kl. 8 oc. samozab.	Nut M14 cl. 8 z. self-lock.	6	
31	MZNS-016-005	Nakrętka M16 kl. 8 oc. samozab.	Nut M16 cl. 8 z. self-lock.	2	
32	MZNS-020-000	Nakrętka M20 kl. 8 oc. samozab.	Nut M20 cl. 8.8 z self-lock.	7	
33	MZNZ-012-002	Nakrętka M12 kl. 8 oc.	Nut M12 cl. 8 z.	2	
34	MZPN-006-003	Podkladka pow. fi 6x25 oc.	Washer fi 6x25 z.	10	
35	MZPP-006-001	Podkładka fi 6 oc.	Washer fi 6 z.	15	
36	MZPP-008-002	Podkladka fi 8 oc.	Washer fi 8 z.	13	
37	MZPP-012-002	Podkładka fi12 oc.	Washer fi12 z.	2	
38	MZPP-014-001	Podkładka fi14 oc.	Washer fi14 z.	6	
39	MZPP-016-001	Podkładka fi 16 oc.	Washer fi16 z.	6	
40	MZPP-020-001	Podkładka fi20 oc.	Washer fi20 z.	13	
41	MZPP-024-001	Podkładka fi 24 oc. pod sworzeń	Spacer fi 24 z.	1	
42	MZPS-008-001	Podkładka spręż. fi 8,2 oc.	Spring washer fi 8.2 z.	2	
43	MZSE-035-001	Pierścień osad. Z 35	Circlip Z 35	1	
44	MZSP-006-0015	Śruba M 6x 35 kl. 4.8 oc. PODS.	Bolt M 6x 35 cl. 4.8 z. sq. neck	5	
45	MZSP-008-001	Śruba M 8x 20 kl. 8.8 oc. PODS.	Bolt M 8x20 cl. 8.8 z. sq. neck	6	
46	MZSS-012-014	Śruba specjalna M12x 85 kl. 8.8 oc.	Bolt M12x 85 cl. 8.8 z.	4	
47	MZSZ-006-005	Śruba M 6x 16 kl. 8.8 oc. (82105)	Bolt M 6x 16 cl. 8.8 z. (82105)	10	
48	MZSZ-008-002	Śruba M 8x 25 kl. 8.8 oc. PODS.	Bolt M 8x 25 cl. 8.8 z. sq. neck	7	
49	MZSZ-008-011	Śruba M 8x 12 kl. 8.8 oc. (82105)	Bolt M 8x 12 cl. 8.8 z. (82105)	2	
50	MZSZ-012-003	Śruba M12x 35 kl. 8.8 oc. (82105)	Bolt M12x 35 cl. 8.8 z. (82105)	2	
51	MZSZ-012-070	Śruba M12x 70 kl. 8.8 oc. (82101)	Bolt M12x 70 cl. 8.8 z. (82101)	2	
52	MZSZ-014-046	Śruba M14x 45 kl. 8.8 oc. IMB. WALC.	Bolt M14x 40 cl. 8.8 z. Allen. socket head	6	
53	MZSZ-016-007	Śruba M16x 40 kl. 8.8 oc. (82105)	Bolt M16x 40 cl. 8.8 z. (82105)	4	
54	MZSZ-016-009	Śruba M16x 90 kl. 8.8 oc. (82101)	Bolt M16x 90 cl. 8.8 z. (82101)	2	
55	MZSZ-020-061	Śruba M20x 60 kl. 10.9 oc. (82101)	Bolt M20x 60 cl. 10.9 z. (82101)	6	
56	MZSZ-020-110	Śruba M20x110 kl. 8.8 oc. IMB. STOŻ.	Bolt M 20x110 Property Class 8.8 z. ALLEN COUNTERSUNK	1	
57	MZZK-005-001	Kołek spręż. fi 5x 45 oc.	Spring pin fi 5x45 z.	1	
58	MZZK-010-006	Kołek spręż. fi10x 45 oc.	Slotted spring pin fi 10x 45 z.	2	
59	MZZZ-008-045	Zawleczka 8x70 oc. - do rur	Lynch pin 8x70 z. tube	2	
60	MZZZ-010-000	Zawleczka 10x70 oc. - do rur	Lynch pin 10x70 z. - for tubes	2	

SaMASZ®

0626.03.00.000
Rama główna lewa
Main frame left

Tab. 4

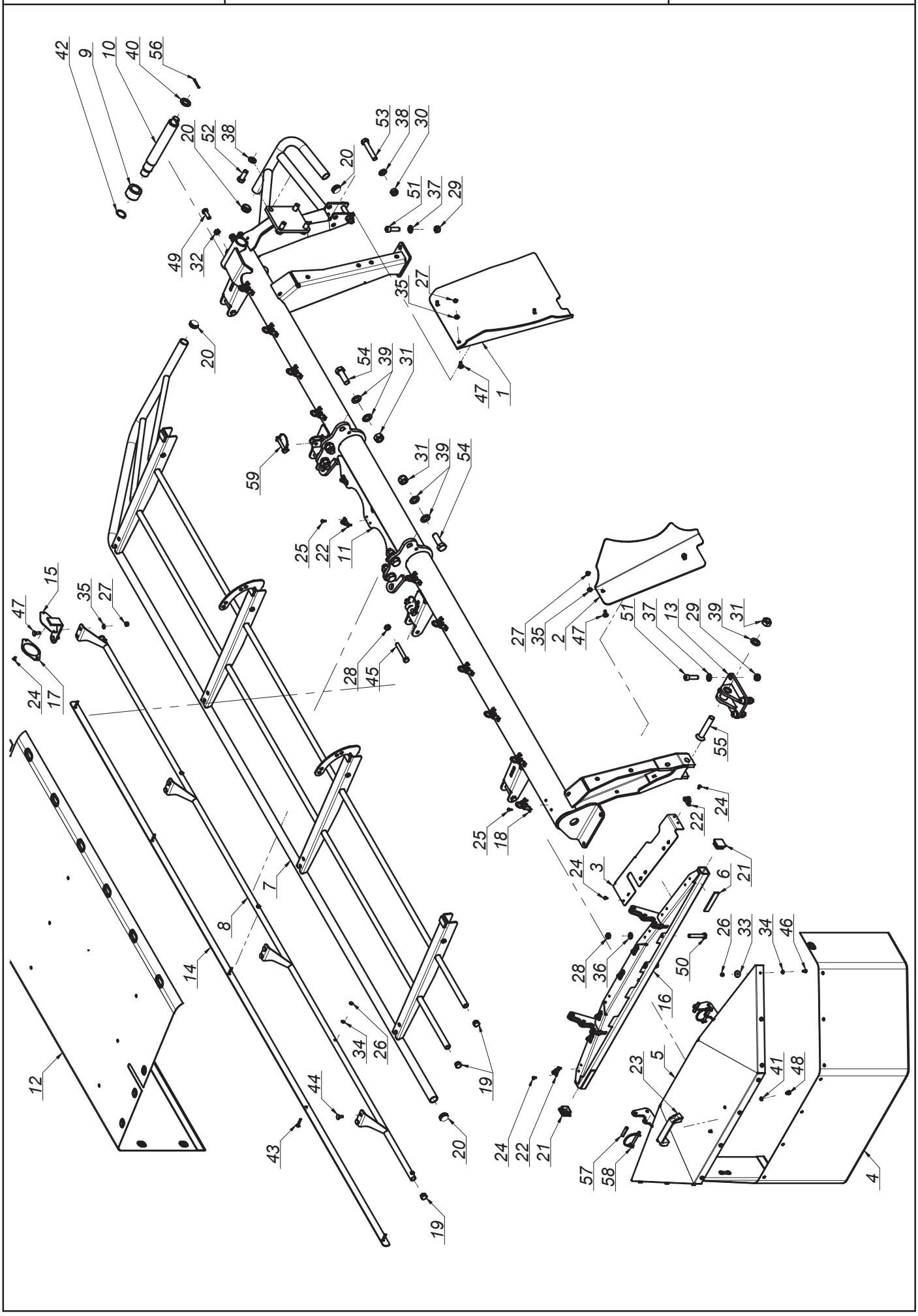

K0627PLEN001 - 2019-08-07 - KDD 941 WH

SaMASZ®

0626.03.00.000
Rama główna lewa
Main frame left

Tab. 4

L.p. Item	Numer części Part No.	Nazwa części	Description	Ilość Quantity	Uwagi Notes
1	0566.03.02.000	Kierownica wlotowa prawa	Right guide guard	1	
2	0566.03.03.000	Kierownica wlotowa lewa	Left guide guard	1	
3	0566.03.05.000	Osłona mocująca brezent lewa	Swath curtain bracket left	1	
4	0566.03.08.000	Osłona brezentowa boczna	Side curtain	1	
5	0575.04.03.000	Osłona boczna	Side guard	1	
6	0575.04.15.000	Taśma uszczelniająca	Band	2	
7	0610.03.03.000	Osłona podnoszona lewa	Lited guard left	1	
8	0616.03.27.006	Wstawka osłony przedniej lewa	Front guard, right	1	
9	0619.02.06.000	Tuleja blokady transportowej	Bushing	1	
10	0619.02.07.001	Sworzeń blokady transportowej	Pin	1	
11	0626.03.01.000	Rama spawana lewa	Left frame	1	
12	0626.03.28.000	Osłona brezentowa lewa	Saftey curtain left	1	
13	0633.04.03.000	Mocowanie stopy podporowej	Support stand mount	1	
14	2110.02.30.002	Osłona brezentu	Front guard	1	
15	2110.02.31.002	Wspornik odblasku	White reflection bracket	1	
16	2110.03.06.000	Wspornik osłony lewy	Left curtain bracket	1	
17	MIEK-000-011	Odblask okrągły biały przykręcany	White reflection - round	1	
18	MIIC-000-000	Chwytka obrot-wahliwa	Curtain swivel clip	10	
19	MITZ-021-000	Zaślepka plastik ok 21x0.8-2.0 - 465608	Plastic cap round 21x0.8-2.0	4	
20	MITZ-034-000	Zaślepka plastik ok 34x1 - 111065	Plastic cap round 34x1	4	
21	MITZ-034-001	Zaślepka plastik kw 38x38x3 - 111541	Plastic cap sq. 38x38x3	2	
22	MPIU-001-001	Uchwyt obrotowy	Swivel bracket	9	
23	MPIU-001-002	Uchwyt Standardowy 132xM8	Handle 132xM8	1	
24	MZIN-000-004	Nit zrywany fi 5 L= 10	Rivet fi 5 L=10	20	
25	MZIN-005-014	Nit zrywany fi 5 L= 14	Rivet fi5 L=14	26	
26	MZNS-006-006	Nakrętka M 6 kl. 8 oc. samozab.	Nut M 6 cl. 8 z. self-lock.	15	
27	MZNS-008-006	Nakretka M 8 kl. 8 oc. samozab.	Nut M 8 cl. 8 z. self-lock.	13	
28	MZNS-012-004	Nakrętka M12 kl. 8 oc. samozab.	Nut M12 cl. 8 z. self-lock.	6	
29	MZNS-014-004	Nakrętka M14 kl. 8 oc. samozab.	Nut M14 cl. 8 z. self-lock.	6	
30	MZNS-016-005	Nakrętka M16 kl. 8 oc. samozab.	Nut M16 cl. 8 z. self-lock.	2	
31	MZNS-020-000	Nakrętka M20 kl. 8 oc. samozab.	Nut M20 cl. 8.8 z self-lock.	7	
32	MZNZ-012-002	Nakrętka M12 kl. 8 oc.	Nut M12 cl. 8 z.	2	
33	MZPN-006-003	Podkladka pow. fi 6x25 oc.	Washer fi 6x25 z.	10	
34	MZPP-006-001	Podkładka fi 6 oc.	Washer fi 6 z.	15	
35	MZPP-008-002	Podkladka fi 8 oc.	Washer fi 8 z.	13	
36	MZPP-012-002	Podkładka fi12 oc.	Washer fi12 z.	2	
37	MZPP-014-001	Podkładka fi14 oc.	Washer fi14 z.	6	
38	MZPP-016-001	Podkładka fi 16 oc.	Washer fi16 z.	6	
39	MZPP-020-001	Podkładka fi20 oc.	Washer fi20 z.	13	
40	MZPP-024-001	Podkładka fi 24 oc. pod sworzeń	Spacer fi 24 z.	1	
41	MZPS-008-001	Podkładka spręż. fi 8,2 oc.	Spring washer fi 8.2 z.	2	
42	MZSE-035-001	Pierścień osad. Z 35	Circlip Z 35	1	
43	MZSP-006-0015	Śruba M 6x 35 kl. 4.8 oc. PODS.	Bolt M 6x 35 cl. 4.8 z. sq. neck	5	
44	MZSP-008-001	Śruba M 8x 20 kl. 8.8 oc. PODS.	Bolt M 8x20 cl. 8.8 z. sq. neck	6	
45	MZSS-012-014	Śruba specjalna M12x 85 kl. 8.8 oc.	Bolt M12x 85 cl. 8.8 z.	4	
46	MZSZ-006-005	Śruba M 6x 16 kl. 8.8 oc. (82105)	Bolt M 6x 16 cl. 8.8 z. (82105)	10	
47	MZSZ-008-002	Śruba M 8x 25 kl. 8.8 oc. PODS.	Bolt M 8x 25 cl. 8.8 z. sq. neck	7	
48	MZSZ-008-011	Śruba M 8x 12 kl. 8.8 oc. (82105)	Bolt M 8x 12 cl. 8.8 z. (82105)	2	
49	MZSZ-012-003	Śruba M12x 35 kl. 8.8 oc. (82105)	Bolt M12x 35 cl. 8.8 z. (82105)	2	
50	MZSZ-012-070	Śruba M12x 70 kl. 8.8 oc. (82101)	Bolt M12x 70 cl. 8.8 z. (82101)	2	
51	MZSZ-014-046	Śruba M14x 45 kl. 8.8 oc. IMB. WALC.	Bolt M14x 40 cl. 8.8 z. Allen. socket head	6	
52	MZSZ-016-007	Śruba M16x 40 kl. 8.8 oc. (82105)	Bolt M16x 40 cl. 8.8 z. (82105)	4	
53	MZSZ-016-009	Śruba M16x 90 kl. 8.8 oc. (82101)	Bolt M16x 90 cl. 8.8 z. (82101)	2	
54	MZSZ-020-061	Śruba M20x 60 kl. 10.9 oc. (82101)	Bolt M20x 60 cl. 10.9 z. (82101)	6	
55	MZSZ-020-110	Śruba M20x110 kl. 8.8 oc. IMB. STOŻ.	Bolt M 20x110 Property Class 8.8 z. ALLEN COUNTERSUNK	1	
56	MZZK-005-001	Kołek spręż. fi 5x 45 oc.	Spring pin fi 5x45 z.	1	
57	MZZK-010-006	Kołek spręż. fi10x 45 oc.	Slotted spring pin fi 10x 45 z.	2	
58	MZZZ-008-045	Zawleczka 8x70 oc. - do rur	Lynch pin 8x70 z. tube	2	
59	MZZZ-010-000	Zawleczka 10x70 oc. - do rur	Lynch pin 10x70 z. - for tubes	2	

SaMASZ

0626.04.00.001
Zespół tnący prawy
Cutting unit right

Tab. 5

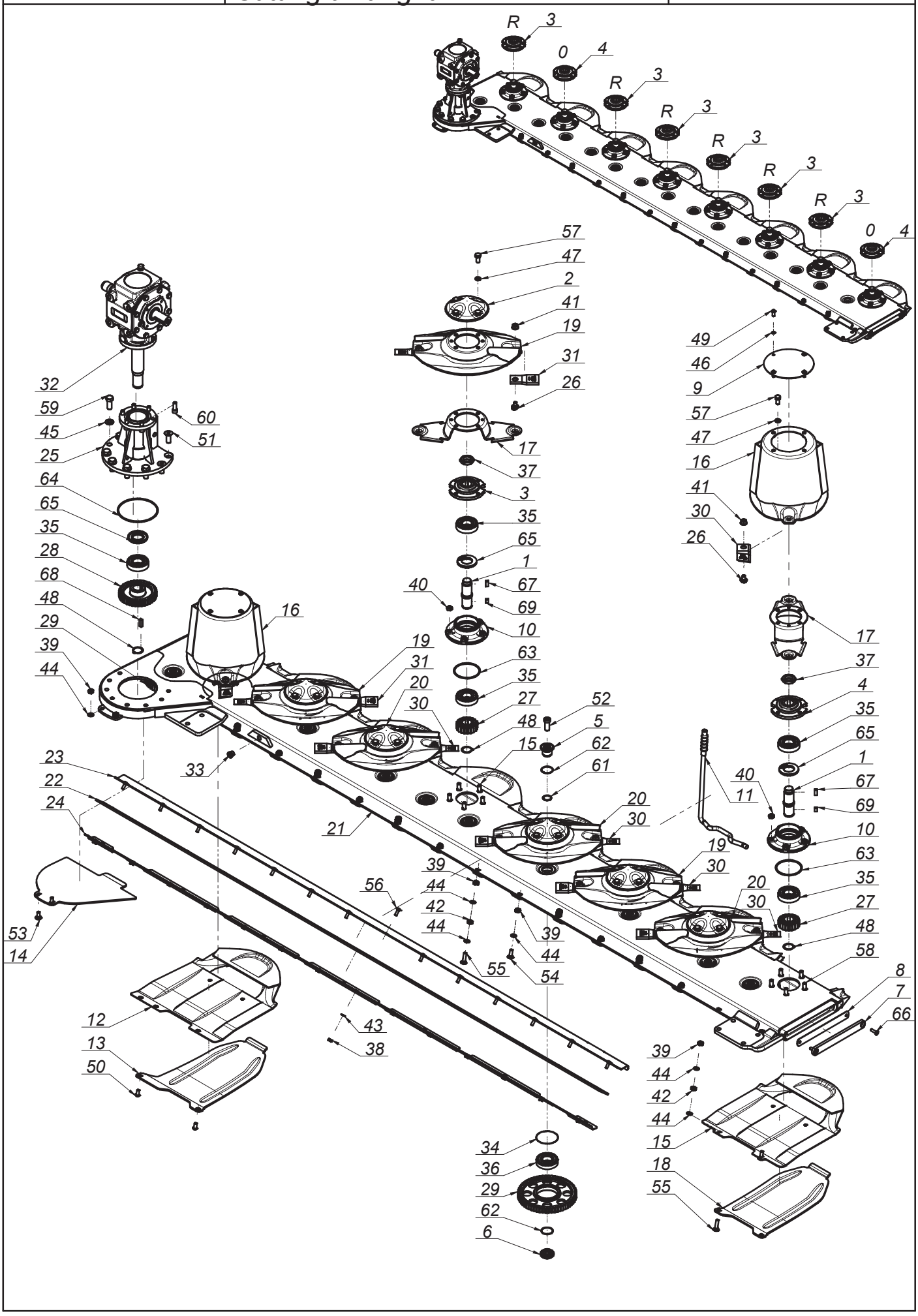

K0627PLEN001 - 2019-08-07 - KDD 941 WH

SaMASZ®

0626.04.00.001
Zespół tnący prawy
Cutting unit right

Tab. 5

L.p. Item	Numer części Part No.	Nazwa części	Description	Ilość Quantity	Uwagi Notes
1	0540.03.05.000	Wałek napędowy dysku L-120	Pinion shaft L=120	8	
2	0540.03.08.000	Pokrywka dysku	Disc	6	
3	0540.03.09.002	Piasta górna dysku prawa	Top hub - right	6	
4	0540.03.10.002	Piasta górna dysku	Top hub	2	
5	0540.03.11.000	Sworzeń koła pośredniego - górny	Idler holder - upper	15	
6	0540.03.12.000	Sworzeń koła pośredniego - dolny	Idler holder - lower	15	
7	0540.03.13.001	Zamknięcie listwy	Bar closure	1	
8	0540.03.14.001	Zamknięcie listwy - Guma	Bar closure - rubber	1	
9	0540.03.22.001	Pokrywa bębna	Drum's cover	2	
10	0540.03.23.001	Piasta dolna	Lower hub	8	
11	0540.03.67.003	Klucz wymiany noży	Blade mounting lever	1	
12	0566.04.02.001	Ślizg skrajny prawy	Skid plate - outer	1	
13	0566.04.04.001	Nakładka ścieralna skrajna prawa	Right skid plate - outer	1	
14	0566.04.08.000	Płoza napędu prawa	Sliding skid	1	
15	0619.14.02.007	Ślizg	Sliding skid	7	
16	0619.14.03.007	Dysk roboczy z bębnem	Working disc with drum	2	
17	0619.14.06.007	Trzymak nożowy	Knife holder	8	
18	0619.14.13.007	Nakładka ścieralna	Skid plate	7	
19	0619.14.30.007	Dysk roboczy spawany z podbiciem - Prawy	Working disc with instep - right	3	
20	0619.14.31.007	Dysk roboczy spawany z podbiciem - Lewy	Working disc with instep - left	3	
21	0626.04.01.000	Listwa spawana	Cutterbar welded right	1	
22	0626.04.05.000	Guma osłony	Rubber guard	1	
23	0626.04.06.000	Wspornik osłony górny	Upper guard bracket	1	
24	0626.04.07.000	Wspornik osłony dolny	Left guard bracket	1	
25	095-07.10FL.RS	Przedłużka prawa przekładni	Extension gearbox right	1	
26	MIIO-003-012	Obsada M12 z pazurem - typ 2 (0619.14.05.007)	Knife holder pin M12 - flange	16	
27	MIKW-020-135	Koło zębate talerza roboczego Z20 (0540.03.07.000)	Cutting disc gear Z20	8	
28	MIKW-038-138	Koło zębate napędowe Z38 (0540.03.06.000)	Gear Z38	1	
29	MIKW-060-080	Koło zębate pośrednie Z60 (0225.05.13.000)	Gear Z60 - idler	15	
30	MINO-000-005	Nóż skośny lewy 105x49x4 (0540.03.24.002)	Left slanted blade 105x49x4	10	
31	MINO-000-005	Nóż skośny prawy 105x49x4 (0540.03.25.002)	Right slanted blade 105x49x4	6	
32	MIPS-095-002	Przekładnia kątowa 095-07.1FL.RS	Gearbox 095-07.1FL.RS	1	
33	MITK-000-004	Korek 3/8" model 42A	Plug 3/8" model 42A	1	
34	MZIP-000-008	Pierścień zabez. fi.95 (łożysko 6307N fi.80)	Ring fi.95 (bearing 6307N fi.80)	15	
35	MZLZ-063-000	Łożysko 6307 2RS C3	Bearing 6307 2RS C3	17	
36	MZLZ-063-007	Łożysko 6307 2RS N C3	Bearing 6307 2RS N	15	
37	MZNN-030-000	Nakrętka M30x1,5 kl. 8 oc. niska	Nut M30x1.5 cl. 8 z. low	8	
38	MZNS-008-006	Nakretka M 8 kl. 8 oc. samozab.	Nut M 8 cl. 8 z. self-lock.	14	
39	MZNS-010-002	Nakrętka M10 kl. 8 oc. samozab.	Nut M10 cl. 8 z. self-lock.	16	
40	MZNS-012-004	Nakrętka M12 kl. 8 oc. samozab.	Nut M12 cl. 8 z. self-lock.	40	
41	MZNS-012-692	Nakrętka M12 kl.10 oc. kołnierzowa	Nut M12 cl. 10.9 z. collar	16	
42	MZNZ-010-001	Nakrętka M10 kl. 8 oc.	Nut M10 cl. 8 z.	7	
43	MZPP-008-002	Podkladka fi 8 oc.	Washer fi 8 z.	14	
44	MZPP-010-001	Podkładka fi10 oc.	Washer fi10 z.	23	
45	MZPP-016-001	Podkładka fi 16 oc.	Washer fi16 z.	6	
46	MZPS-008-001	Podkładka spręż. fi 8,2 oc.	Spring washer fi 8.2 z.	8	
47	MZPS-012-001	Podkładka spręż. fi12,2 oc.	Spring washer fi12.2 z.	32	
48	MZSE-035-001	Pierścień osad. Z 35	Circlip Z 35	9	

SaMASZ

0626.04.00.001
Zespół tnący prawy
Cutting unit right

Tab. 5

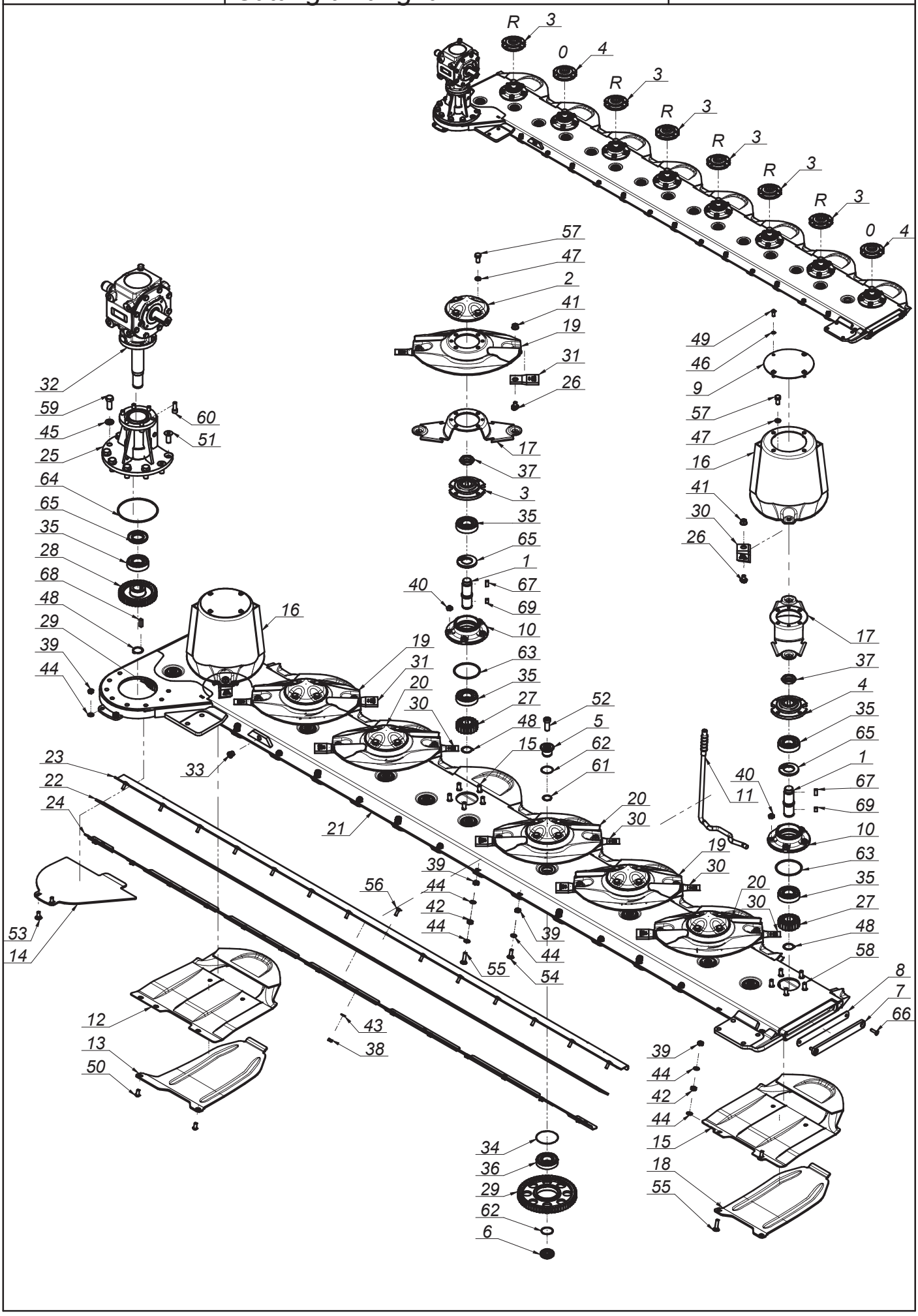

K0627PLEN001 - 2019-08-07 - KDD 941 WH

SaMASZ®

0626.04.00.001
Zespół tnący prawy
Cutting unit right

Tab. 5

L.p. Item	Numer części Part No.	Nazwa części	Description	Ilość Quantity	Uwagi Notes
49	MZSI-008-101	Śruba M 8x 20 kl. 10.9 oc. GRZYB IMB (7380)	Bolt M 8x 20 cl. 10.9 z. Allen	8	
50	MZSI-010-009	Śruba M10x 20 kl. 10.9 oc. GRZYB IMB (7380)	Bolt M10x 20 cl. 10.9 z. Allen	2	
51	MZSI-016-005	Śruba M16x 40 kl. 10.9 oc. IMB. STOŻ.	Bolt M16x 40 cl. 10.9 z. Allen countersunk	2	
52	MZSI-016-041	Śruba M16x 40 kl. 10.9 oc. IMB. WALC. NISKI	Bolt M16x 40 cl. 10.9 z. Allen, low socket head	15	
53	MZSP-010-001	Śruba M10x 25 kl. 8.8 oc. PODS.	Bolt M10x 25 cl. 8.8 z. sq. neck	2	
54	MZSP-010-004	Śruba M10x 30 kl. 8.8 oc. PODS.	Bolt M10x 30 cl. 8.8 z. sq. neck	7	
55	MZSP-010-014	Śruba M10x 40 kl. 8.8 oc. PODS.	Bolt M10x 40 cl. 8.8 z.	7	
56	MZSZ-008-002	Śruba M 8x 25 kl. 8.8 oc. PODS.	Bolt M 8x 25 cl. 8.8 z. sq. neck	14	
57	MZSZ-012-010	Śruba M12x 25 kl. 8.8 oc. (82105)	Bolt M12x 25 cl. 8.8 z. (82105)	32	
58	MZSZ-012-030	Śruba specjalna M12x 30 kl.10.9 oc. (0540.03.18.000)	Knurled bolt M12x 30 cl. 10.9 z. (0540.03.18.000)	40	
59	MZSZ-016-007	Śruba M16x 40 kl. 8.8 oc. (82105)	Bolt M16x 40 cl. 8.8 z. (82105)	6	
60	MZSZ-082-302	Śruba M12x 30 kl. 8.8 oc. IMB. WALC.	Bolt M12x 30 cl. 8.8 z. Allen-socket	6	
61	MZUO-028-025	Oring - 28x2,5	Oring - 28x2.5	15	
62	MZUO-030-001	Oring - 30x2,5	Oring - 30x2.5	30	
63	MZUO-090-001	Oring - 90x4	Oring - 90x4	8	
64	MZUO-142-000	Oring - 142x4	Oring - 142x4	1	
65	MZUS-040-072	Simmering AO - 40x 72x 7	Simmering AO - 40x 72x 7	9	
66	MZWB-008-005	Śruba M 8x 30 kl. 8.8 oc. IMB. STOŻ.	Bolt M 8x 30 cl. 8.8 z. Allen countersunk	2	
67	MZWP-000-002	Wpust B 10x 8x 22	Cut off key B 10x8x22	8	
68	MZWP-000-003	Wpust B 10x 8x 30	Cut off key B 10x8x30	1	
69	MZWP-010-016	Wpust B 10x 8x 14	Cut off key B 10x8x14	8	

SaMASZ

0626.05.00.001
Zespół tnący lewy
Cutting unit left

Tab. 6

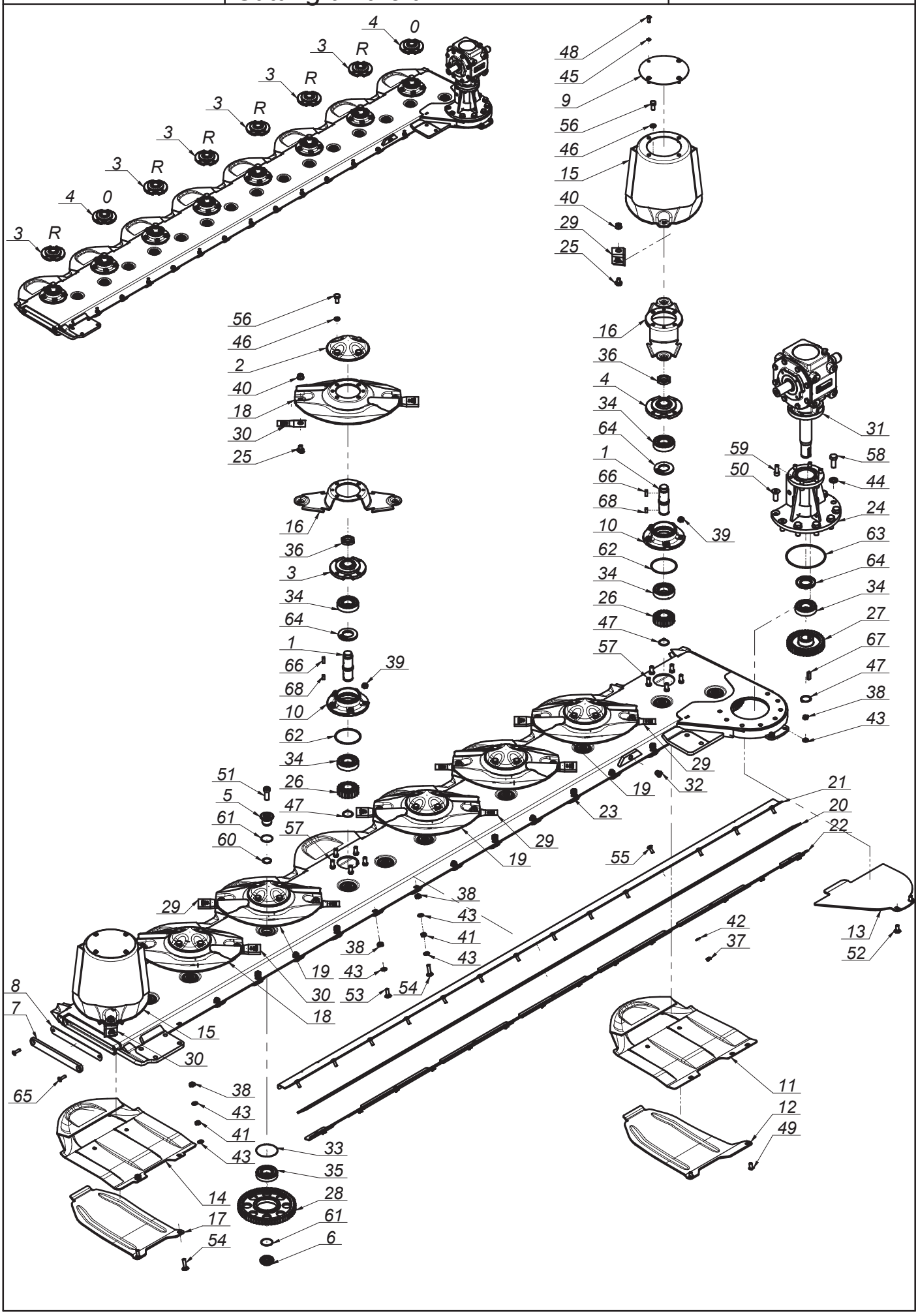

K0627PLEN001 - 2019-08-07 - KDD 941 WH

SaMASZ®

0626.05.00.001
Zespół tnący lewy
Cutting unit left

Tab. 6

L.p. Item	Numer części Part No.	Nazwa części	Description	Ilość Quantity	Uwagi Notes
1	0540.03.05.000	Wałek napędowy dysku L-120	Pinion shaft L=120	8	
2	0540.03.08.000	Pokrywka dysku	Disc	6	
3	0540.03.09.002	Piasta górna dysku prawa	Top hub - right	6	
4	0540.03.10.002	Piasta górna dysku	Top hub	2	
5	0540.03.11.000	Sworzeń koła pośredniego - górny	Idler holder - upper	15	
6	0540.03.12.000	Sworzeń koła pośredniego - dolny	Idler holder - lower	15	
7	0540.03.13.001	Zamknięcie listwy	Bar closure	1	
8	0540.03.14.001	Zamknięcie listwy - Guma	Bar closure - rubber	1	
9	0540.03.22.001	Pokrywa bębna	Drum's cover	2	
10	0540.03.23.001	Piasta dolna	Lower hub	8	
11	0566.05.02.001	Ślizg skrajny lewy	Slide - outer	1	
12	0566.05.04.001	Nakładka ścieralna skrajna lewa	Left skid plate - outer	1	
13	0566.05.08.000	Płoza napędu lewa	Sliding skid	1	
14	0619.14.02.007	Ślizg	Sliding skid	7	
15	0619.14.03.007	Dysk roboczy z bębnem	Working disc with drum	2	
16	0619.14.06.007	Trzymak nożowy	Knife holder	8	
17	0619.14.13.007	Nakładka ścieralna	Skid plate	7	
18	0619.14.30.007	Dysk roboczy spawany z podbiciem - Prawy	Working disc with instep - right	3	
19	0619.14.31.007	Dysk roboczy spawany z podbiciem - Lewy	Working disc with instep - left	3	
20	0626.04.05.000	Guma osłony	Rubber guard	1	
21	0626.04.06.000	Wspornik osłony górny	Upper guard bracket	1	
22	0626.04.07.000	Wspornik osłony dolny	Left guard bracket	1	
23	0626.05.01.000	Listwa spawana lewa	Cutterbar welded left	1	
24	095-07.10FL.LS	Przedłużka lewa przekładni	Extension	1	
25	MIIO-003-012	Obsada M12 z pazurem - typ 2 (0619.14.05.007)	Knife holder pin M12 - flange	16	
26	MIKW-020-135	Koło zębate talerza roboczego Z20 (0540.03.07.000)	Cutting disc gear Z20	8	
27	MIKW-038-138	Koło zębate napędowe Z38 (0540.03.06.000)	Gear Z38	1	
28	MIKW-060-080	Koło zębate pośrednie Z60 (0225.05.13.000)	Gear Z60 - idler	15	
29	MINO-000-005	Nóż skośny lewy 105x49x4 (0540.03.24.002)	Left slanted blade 105x49x4	9	
30	MINO-000-005	Nóż skośny prawy 105x49x4 (0540.03.25.002)	Right slanted blade 105x49x4	8	
31	MIPS-095-002	Przekładnia kątowa 095-07.1FL.RS	Gearbox 095-07.1FL.RS	1	
32	MITK-000-004	Korek 3/8" model 42A	Plug 3/8" model 42A	1	
33	MZIP-000-008	Pierścień zabez. fi.95 (łożysko 6307N fi.80)	Ring fi.95 (bearing 6307N fi.80)	15	
34	MZLZ-063-000	Łożysko 6307 2RS C3	Bearing 6307 2RS C3	17	
35	MZLZ-063-007	Łożysko 6307 2RS N C3	Bearing 6307 2RS N	15	
36	MZNN-030-000	Nakrętka M30x1,5 kl. 8 oc. niska	Nut M30x1.5 cl. 8 z. low	8	
37	MZNS-008-006	Nakretka M 8 kl. 8 oc. samozab.	Nut M 8 cl. 8 z. self-lock.	14	
38	MZNS-010-002	Nakrętka M10 kl. 8 oc. samozab.	Nut M10 cl. 8 z. self-lock.	16	
39	MZNS-012-004	Nakrętka M12 kl. 8 oc. samozab.	Nut M12 cl. 8 z. self-lock.	40	
40	MZNS-012-692	Nakrętka M12 kl.10 oc. kołnierzowa	Nut M12 cl. 10.9 z. collar	16	
41	MZNZ-010-001	Nakrętka M10 kl. 8 oc.	Nut M10 cl. 8 z.	7	
42	MZPP-008-002	Podkładka fi 8 oc.	Washer fi 8 z.	14	
43	MZPP-010-001	Podkładka fi10 oc.	Washer fi10 z.	23	
44	MZPP-016-001	Podkładka fi 16 oc.	Washer fi16 z.	6	
45	MZPS-008-001	Podkładka spręż. fi 8,2 oc.	Spring washer fi 8.2 z.	8	
46	MZPS-012-001	Podkładka spręż. fi12,2 oc.	Spring washer fi12.2 z.	32	
47	MZSE-035-001	Pierścień osad. Z 35	Circlip Z 35	9	

SaMASZ

0626.05.00.001
Zespół tnący lewy
Cutting unit left

Tab. 6

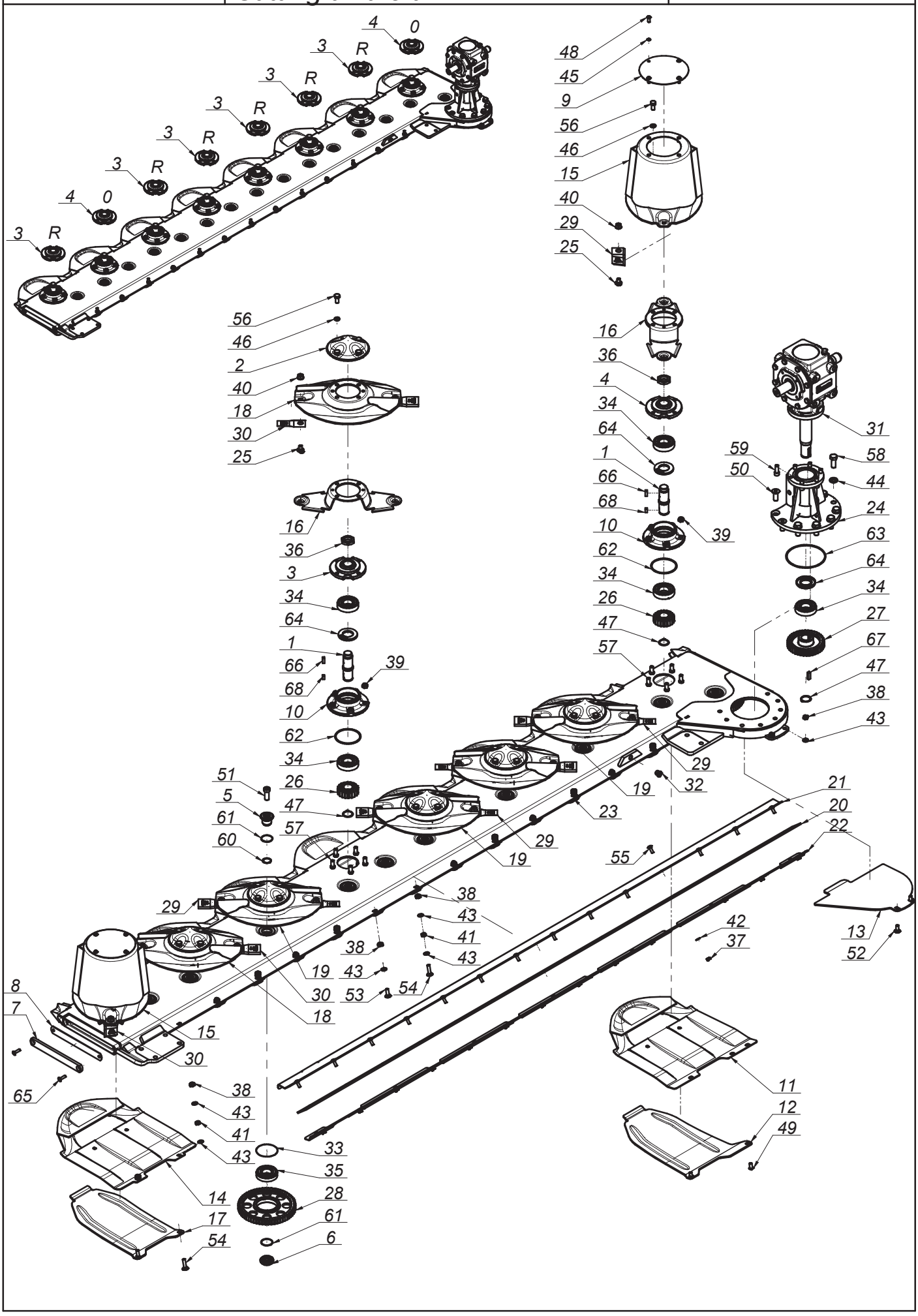

K0627PLEN001 - 2019-08-07 - KDD 941 WH

SaMASZ®

0626.05.00.001
Zespół tnący lewy
Cutting unit left

Tab. 6

L.p. Item	Numer części Part No.	Nazwa części	Description	Ilość Quantity	Uwagi Notes
48	MZSI-008-101	Śruba M 8x 20 kl. 10.9 oc. GRZYB IMB (7380)	Bolt M 8x 20 cl. 10.9 z. Allen	8	
49	MZSI-010-009	Śruba M10x 20 kl. 10.9 oc. GRZYB IMB (7380)	Bolt M10x 20 cl. 10.9 z. Allen	2	
50	MZSI-016-005	Śruba M16x 40 kl. 10.9 oc. IMB. STOŻ.	Bolt M16x 40 cl. 10.9 z. Allen countersunk	2	
51	MZSI-016-041	Śruba M16x 40 kl. 10.9 oc. IMB. WALC. NISKI	Bolt M16x 40 cl. 10.9 z. Allen, low socket head	15	
52	MZSP-010-001	Śruba M10x 25 kl. 8.8 oc. PODS.	Bolt M10x 25 cl. 8.8 z. sq. neck	2	
53	MZSP-010-004	Śruba M10x 30 kl. 8.8 oc. PODS.	Bolt M10x 30 cl. 8.8 z. sq. neck	7	
54	MZSP-010-014	Śruba M10x 40 kl. 8.8 oc. PODS.	Bolt M10x 40 cl. 8.8 z.	7	
55	MZSZ-008-002	Śruba M 8x 25 kl. 8.8 oc. PODS.	Bolt M 8x 25 cl. 8.8 z. sq. neck	14	
56	MZSZ-012-010	Śruba M12x 25 kl. 8.8 oc. (82105)	Bolt M12x 25 cl. 8.8 z. (82105)	32	
57	MZSZ-012-030	Śruba specjalna M12x 30 kl.10.9 oc. (0540.03.18.000)	Knurled bolt M12x 30 cl. 10.9 z. (0540.03.18.000)	40	
58	MZSZ-016-007	Śruba M16x 40 kl. 8.8 oc. (82105)	Bolt M16x 40 cl. 8.8 z. (82105)	6	
59	MZSZ-082-302	Śruba M12x 30 kl. 8.8 oc. IMB. WALC.	Bolt M12x 30 cl. 8.8 z. Allen-socket	6	
60	MZUO-028-025	Oring - 28x2,5	Oring - 28x2.5	15	
61	MZUO-030-001	Oring - 30x2,5	Oring - 30x2.5	30	
62	MZUO-090-001	Oring - 90x4	Oring - 90x4	8	
63	MZUO-142-000	Oring - 142x4	Oring - 142x4	1	
64	MZUS-040-072	Simmering AO - 40x 72x 7	Simmering AO - 40x 72x 7	9	
65	MZWB-008-005	Śruba M 8x 30 kl. 8.8 oc. IMB. STOŻ.	Bolt M 8x 30 cl. 8.8 z. Allen countersunk	2	
66	MZWP-000-002	Wpust B 10x 8x 22	Cut off key B 10x8x22	8	
67	MZWP-000-003	Wpust B 10x 8x 30	Cut off key B 10x8x30	1	
68	MZWP-010-016	Wpust B 10x 8x 14	Cut off key B 10x8x14	8	

SaMASZ®

0598.07.00.003
Instalacja elektryczna
Electric installation

Tab. 7

L.p. Item	Numer części Part No.	Nazwa części	Description	Ilość Quantity	Uwagi Notes
1	MIEW-KDD-000	KDD 861/941 oświetlenie	KDD 861/941 lightning	1	
2	MIEW-OSW-001	Łącznik oświetlenia	Lightning connector	1	

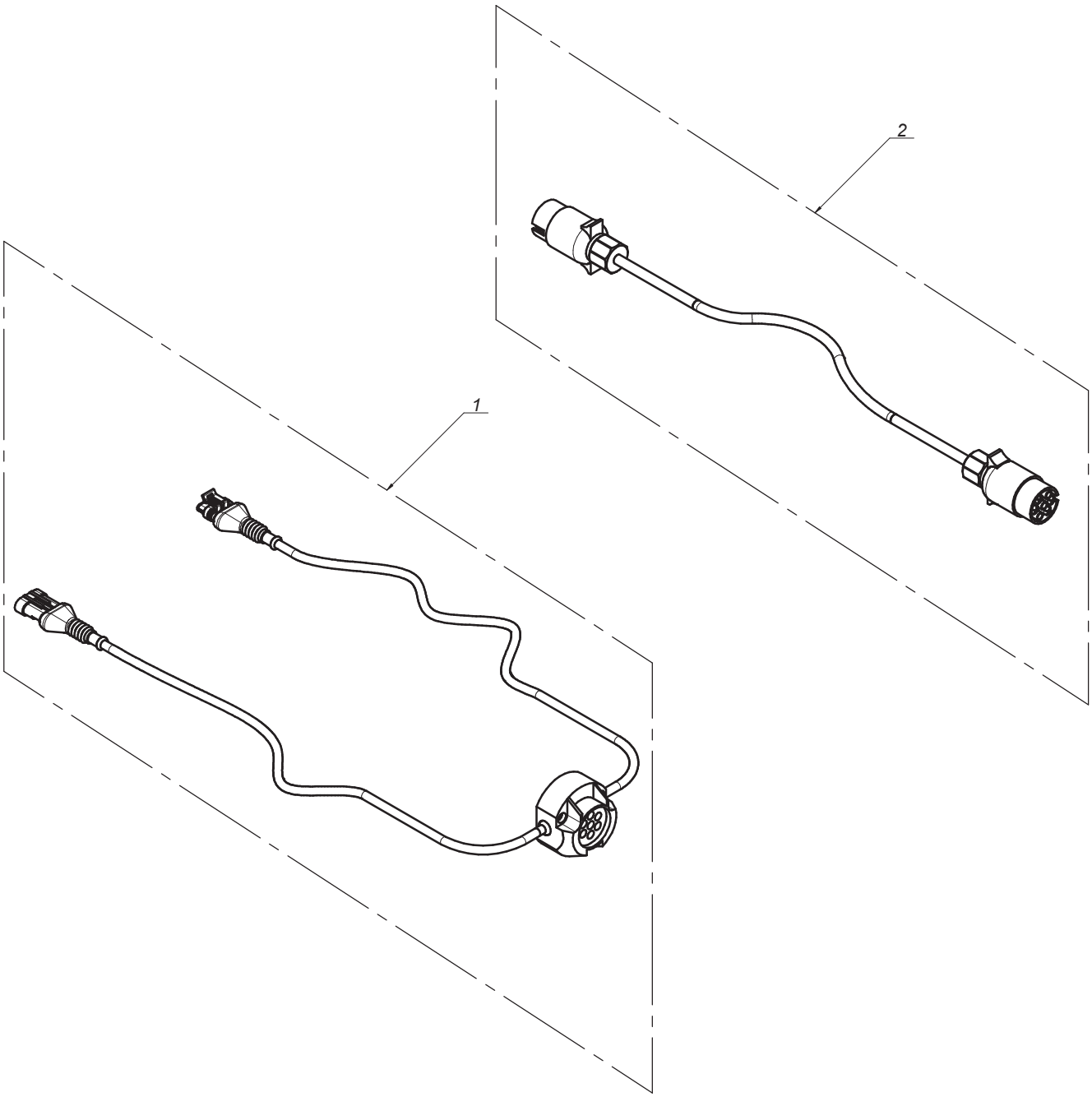

SaMASZ®

0611.07.00.001
Instalacja elektryczna
Electric installation

Tab. 8

L.p. Item	Numer części Part No.	Nazwa części	Description	Ilość Quantity	Uwagi Notes
1	0619.07.01.001	Uchwyt pulpitu	Steering panel holder	1	
2	MIES-KDD-001	Sterownik 941 STH	Steering panel 941 STH	1	
3	MIES-KDD-002	Sterownik - pulpit 861/941 STH	Steering - panel 861/941 STH	1	
4	MIES-KDD-003	Sterownik - przewód sygnałowy RS 232	Steering panel - signal cord RS 232	1	
5	MIEW-KDD-000	KDD 861/941 oświetlenie	KDD 861/941 lightning	1	
6	MIEW-KDD-006	KDD 861/941 H sterowanie-czujniki	KDD 861_941 H steering-sensors	1	
7	MIEW-KDD-007	KDD 861/941 H sterowanie-zasilanie	KDD 861/941 H steering-power supply	1	
8	MIEW-OSW-001	Łącznik oświetlenia	Lightning connector	1	

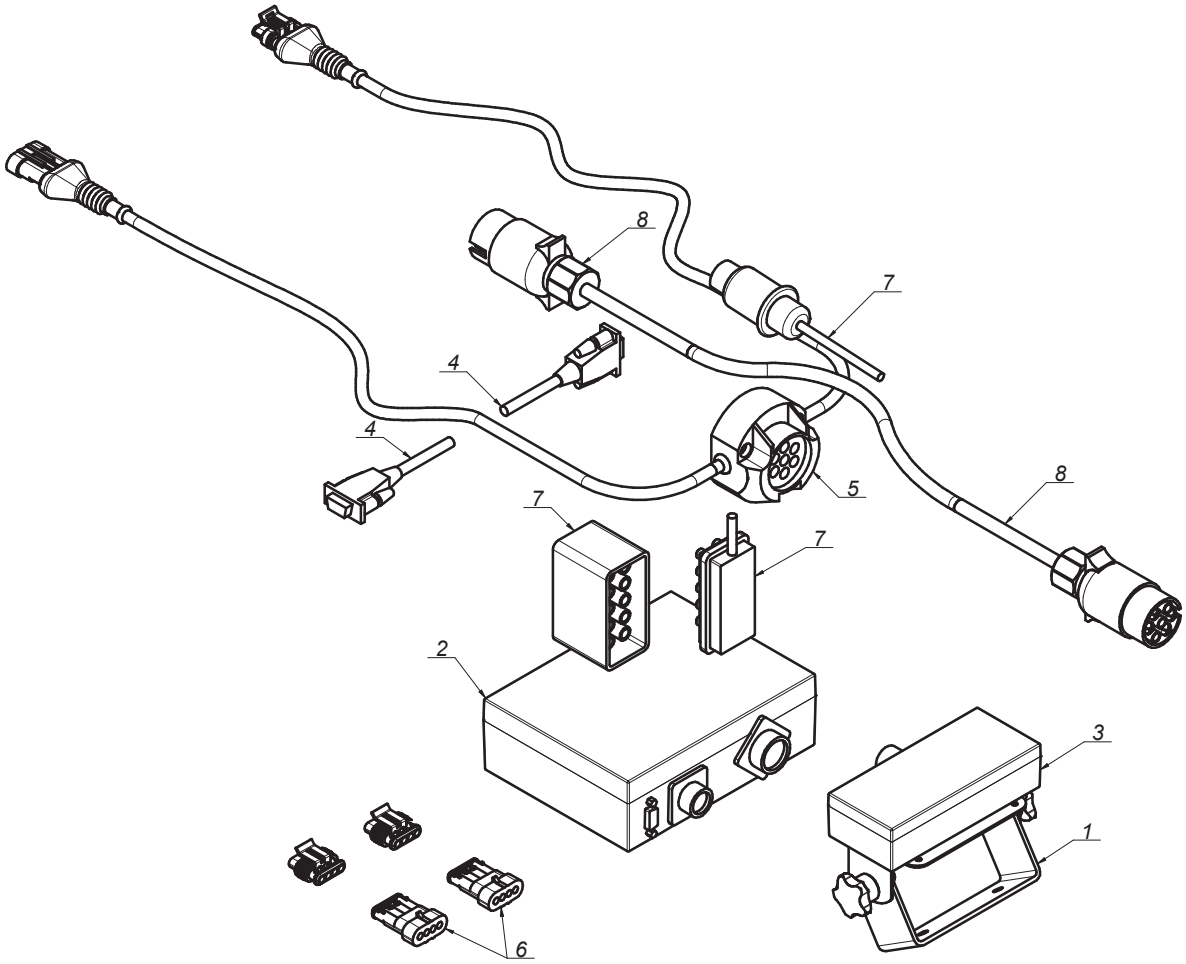

SaMASZ

Zamienność dysków roboczych
Optional working discs

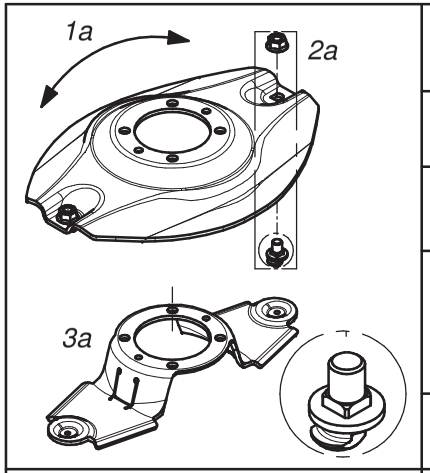

Dysk roboczy z obsadą noża M12 z pazurem i kwadratem			Working disc with knife holder M12 - flange square	
Lp. Item	Numer części Part No.	Nazwa części	Description	Ilość w kpl. Quantity for set
1a	0619.14.04.007	Dysk roboczy	Working disc	1
2a	MZNS-012-692	Nakrętka M12 kl.10 oc. kołnierzowa	Nut M12 cl. 10.9 z. collar	2
	MIIO-003-012	Obsada M12 z pazurem - typ 2 (0619.14.05.007)	Knife holder pin M12 - flange - type 2 (0619.14.05.007)	
3a	0619.14.06.007	Trzymak nożowy	Knife holder	1

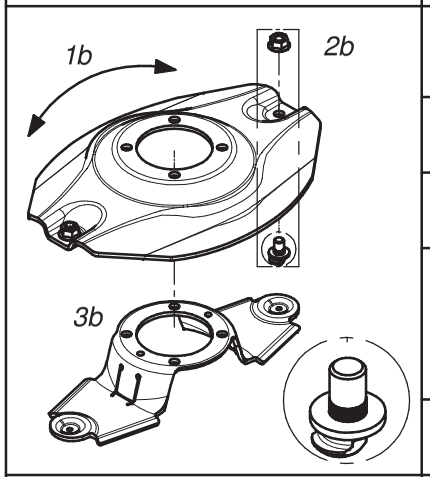

Dysk roboczy z obsadą noża M12 z pazurem i moletem			Working disc with knife holder M12 - flange	
Lp. Item	Numer części Part No.	Nazwa części	Description	Ilość w kpl. Quantity for set
1b	0540.03.04.002	Dysk roboczy	Working disc	1
2b	MZNS-012-692	Nakrętka M12 kl.10 oc. kołnierzowa	Nut M12 cl. 10.9 z. collar	2
	MIIO-002-012	Obsada M12 z pazurem (0540.03.24.003)	Knife holder pin M12 - flange (0540.03.24.003)	
3b	0619.14.06.007	Trzymak nożowy	Knife holder	1

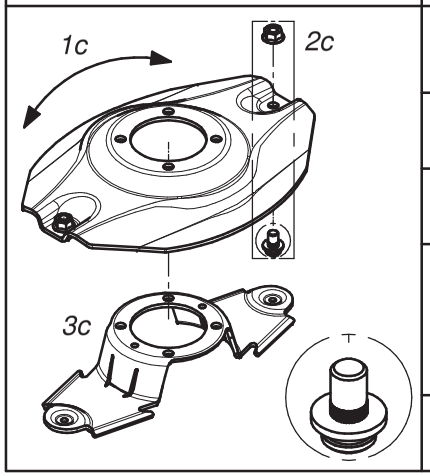

Dysk roboczy z obsadą noża M12 (kpl.)			Working disc with knife holder M12 (set)	
Lp. Item	Numer części Part No.	Nazwa części	Description	Ilość w kpl. Quantity for set
1c	0540.03.04.002	Dysk roboczy	Working disc	1
2c	MZNS-012-692	Nakrętka M12 kl.10 oc. kołnierzowa	Nut M12 cl. 10.9 z. collar	2
	MIIO-001-012	Obsada noża M12 (0225.05.20.001)	Knife holder pin M12 (0225.05.20.001)	
3c	0540.03.20.002	Trzymak nożowy	Knife holder	1

A

SaMASZ®

Zamienność dysków roboczych
Optional working discs

B

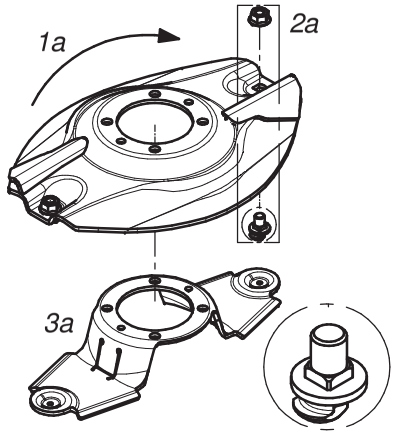

Dysk roboczy z z podbiciem, obsada noża M12 z pazurem i kwadratem - prawy (kpl.)			Working disc with instep, knife holder M12 flange square - right (set)	
Lp. Item	Numer części Part No.	Nazwa części	Description	Ilość w kpl. Quantity for set
1a	0619.14.21.007	Dysk roboczy z podbiciem - prawy	Working disc with instep - right	1
2a	MZNS-012-692	Nakrętka M12 kl.10 oc. kołnierzowa	Nut M12 cl. 10.9 z. collar	2
	MIIO-003-012	Obsada M12 z pazurem - typ 2 (0619.14.05.007)	Knife holder pin M12 - flange - type 2 (0619.14.05.007)	
3a	0619.14.06.007	Trzymak nożowy	Knife holder	1

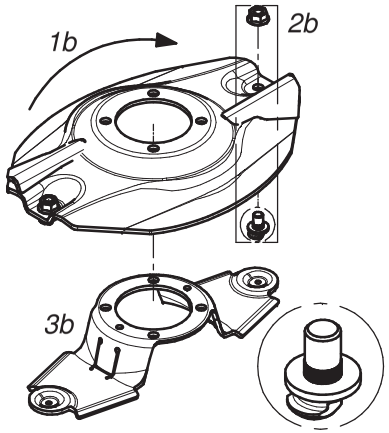

Dysk roboczy z z podbiciem, obsada noża M12 z pazurem i moletem - prawy (kpl.)			Working disc with instep, knife holder M12 flange - right (set)	
Lp. Item	Numer części Part No.	Nazwa części	Description	Ilość w kpl. Quantity for set
1b	0540.03.35.002	Dysk roboczy z podbiciem - prawy	Working disc with instep - right	1
2b	MZNS-012-692	Nakrętka M12 kl.10 oc. kołnierzowa	Nut M12 cl. 10.9 z. collar	2
	MIIO-002-012	Obsada M12 z pazurem (0540.03.24.003)	Knife holder pin M12 - flange (0540.03.24.003)	
3b	0619.14.06.007	Trzymak nożowy	Knife holder	1

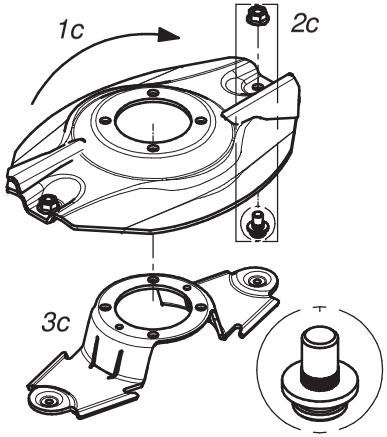

Dysk roboczy z podbiciem - prawy (kpl.)			Working disc with instep - right (set)	
Lp. Item	Numer części Part No.	Nazwa części	Description	Ilość w kpl. Quantity for set
1c	0540.03.35.002	Dysk roboczy z podbiciem - prawy	Working disc with instep - right	1
2c	MZNS-012-692	Nakrętka M12 kl.10 oc. kołnierzowa	Nut M12 cl. 10.9 z. collar	2
	MIIO-001-012	Obsada noża M12 (0225.05.20.001)	Knife holder pin M12 (0225.05.20.001)	
3c	0540.03.20.002	Trzymak nożowy	Knife holder	1

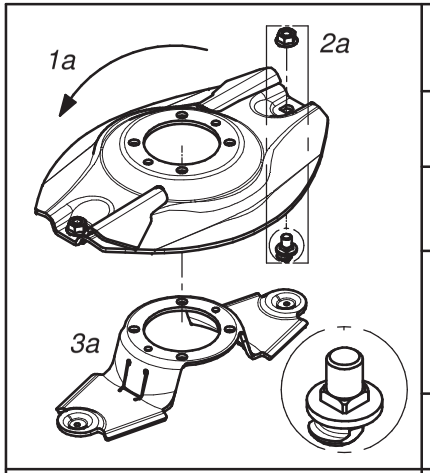

Dysk roboczy z z podbiciem, obsada noża M12 z pazurem i kwadratem - lewy (kpl.)			Working disc with instep, knife holder M12 flange square - left (set)	
Lp. Item	Numer części Part No.	Nazwa części	Description	Ilość w kpl. Quantity for set
1a	0619.14.22.007	Dysk roboczy z podbiciem - lewy	Working disc with instep - left	1
2a	MZNS-012-692	Nakrętka M12 kl.10 oc. kołnierzowa	Nut M12 cl. 10.9 z. collar	2
	MIIO-003-012	Obsada M12 z pazurem - typ 2 (0619.14.05.007)	Knife holder pin M12 - flange - type 2 (0619.14.05.007)	
3a	0619.14.06.007	Trzymak nożowy	Knife holder	1

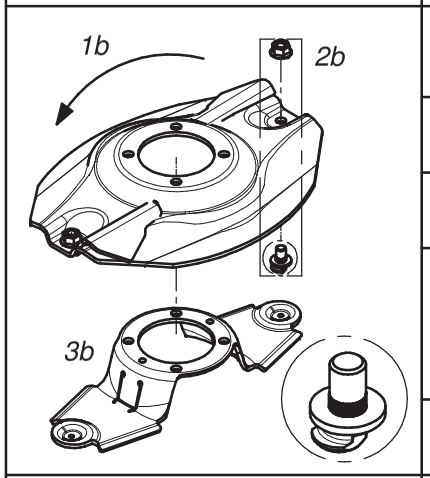

Dysk roboczy z z podbiciem, obsada noża M12 z pazurem i moletem - lewy (kpl.)			Working disc with instep, knife holder M12 flange - left (set)	
Lp. Item	Numer części Part No.	Nazwa części	Description	Ilość w kpl. Quantity for set
1b	0540.03.34.002	Dysk roboczy z podbiciem - lewy	Working disc with instep - left	1
2b	MZNS-012-692	Nakrętka M12 kl.10 oc. kołnierzowa	Nut M12 cl. 10.9 z. collar	2
	MIIO-002-012	Obsada M12 z pazurem (0540.03.24.003)	Knife holder pin M12 - flange (0540.03.24.003)	
3b	0619.14.06.007	Trzymak nożowy	Knife holder	1

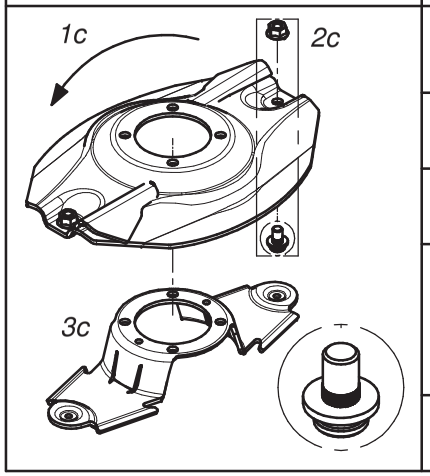

Dysk roboczy z podbiciem - lewy (kpl.)			Working disc with instep - left (set)	
Lp. Item	Numer części Part No.	Nazwa części	Description	Ilość w kpl. Quantity for set
1c	0540.03.34.002	Dysk roboczy z podbiciem - lewy	Working disc with instep - left	1
2c	MZNS-012-692	Nakrętka M12 kl.10 oc. kołnierzowa	Nut M12 cl. 10.9 z. collar	2
	MIIO-001-012	Obsada noża M12 (0225.05.20.001)	Knife holder pin M12 (0225.05.20.001)	
3c	0540.03.20.002	Trzymak nożowy	Knife holder	1

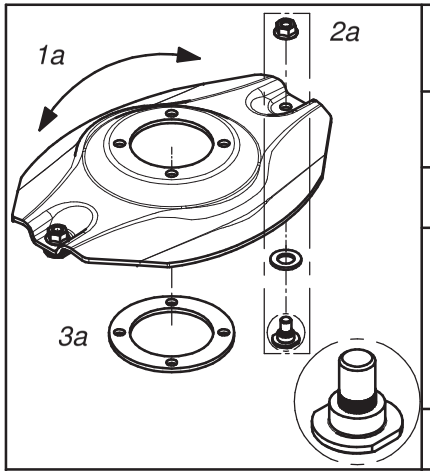

Opcjonalny dysk roboczy z obsadą na noże (bez szybkiej wymiany) (kpl.)

Optional working disc with fixed knife (no quick knife replacment) (set)

Lp. Item	Numer części Part No.	Nazwa części	Description	Ilość w kpl. Quantity for set
1a	0540.03.04.002	Dysk roboczy	Working disc	1
2a	MZNS-012-692	Nakrętka M12 kl.10 oc. kołnierzowa	Nut M12 cl. 10.9 z. collar	2
	MZPP-018-001	Podkładka ∅18 oc.	Washer ∅18 z.	
	MIIO-001-013	Obsada noża M12 - obsady (0540.13.20.003)	Fixed knife holder M12 (0540.13.20.003)	
3a	0540.13.24.002	Dystans dysku	Spacer	1

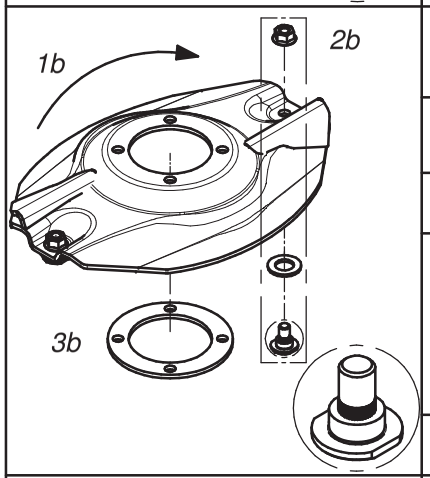

Opcjonalny dysk roboczy z podbiciem - obsady (bez szybkiej wymiany noży) (kpl.) - prawy

Optional working disc with instep and fixed knife (no quick knife replacment) (set) - right

Lp. Item	Numer części Part No.	Nazwa części	Description	Ilość w kpl. Quantity for set
1b	0540.03.35.002	Dysk roboczy z podbiciem - prawy	Working disc with instep - right	1
2b	MZNS-012-692	Nakrętka M12 kl.10 oc. kołnierzowa	Nut M12 cl. 10.9 z. collar	2
	MZPP-018-001	Podkładka ∅18 oc.	Washer ∅18 z.	
	MIIO-001-013	Obsada noża M12 - obsady (0540.13.20.003)	Fixed knife holder M12 (0540.13.20.003)	
3b	0540.13.24.002	Dystans dysku	Spacer	1

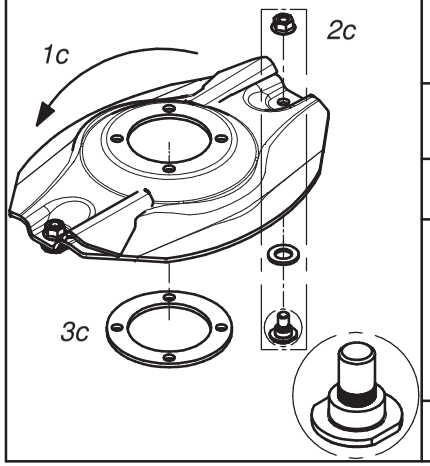

Opcjonalny dysk roboczy z podbiciem - obsady (bez szybkiej wymiany noży) (kpl.) - lewy

Optional working disc with instep and fixed knife (no quick knife replacment) (set) - left

Lp. Item	Numer części Part No.	Nazwa części	Description	Ilość w kpl. Quantity for set
1c	0540.03.34.002	Dysk roboczy z podbiciem - lewy	Working disc with instep - left	1
2c	MZNS-012-692	Nakrętka M12 kl.10 oc. kołnierzowa	Nut M12 cl. 10.9 z. collar	2
	MZPP-018-001	Podkładka ∅18 oc.	Washer ∅18 z.	
	MIIO-001-013	Obsada noża M12 - obsady (0540.13.20.003)	Fixed knife holder M12 (0540.13.20.003)	
3c	0540.13.24.002	Dystans dysku	Spacer	1

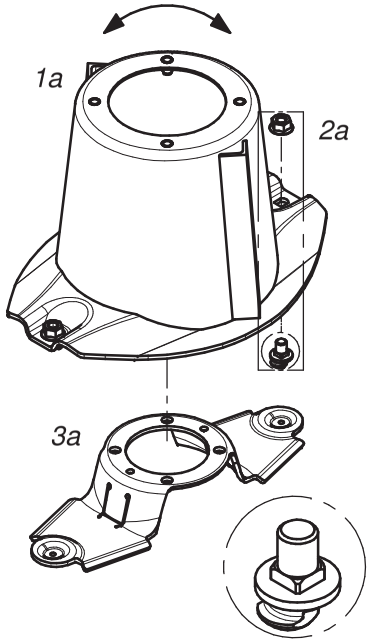

Dysk roboczy z bębnem, obsada noża M12 z pazurem i kwadratem			Working disc with drum, knife holder M12 - flange square (set)	
Lp. Item	Numer części Part No.	Nazwa części	Description	Ilość w kpl. Quantity for set
1a	0619.14.03.007	Dysk roboczy z bębnem	Working disc with drum	1
2a	MZNS-012-692	Nakrętka M12 kl.10 oc. kołnierzowa	Nut M12 cl. 10.9 z. collar	2
	MIIO-003-012	Obsada M12 z pazurem - typ 2 (0619.14.05.007)	Knife holder pin M12 - flange - type 2 (0619.14.05.007)	
3a	0619.14.06.007	Trzymak nożowy	Knife holder	1

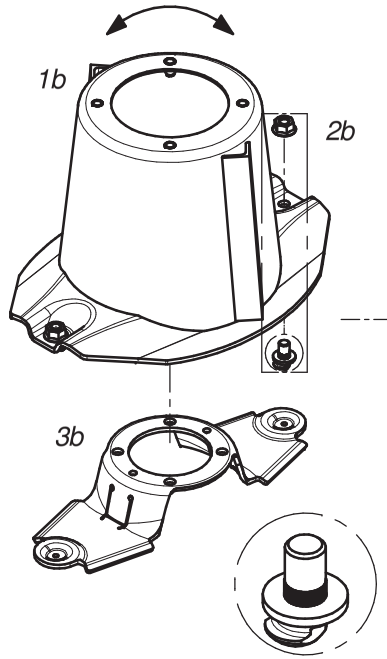

Dysk roboczy z bębnem, obsada noża M12 z pazurem i moletem			Workind disc with drum, knife holder M12 - flange (set)	
Lp. Item	Numer części Part No.	Nazwa części	Description	Ilość w kpl. Quantity for set
1b	0540.03.03.002	Dysk roboczy z bębnem	Working disc with drum	1
2b	MZNS-012-692	Nakrętka M12 kl.10 oc. kołnierzowa	Nut M12 cl. 10.9 z. collar	2
	MIIO-002-012	Obsada M12 z pazurem (0540.03.24.003)	Knife holder pin M12 - flange (0540.03.24.003)	
3b	0619.14.06.007	Trzymak nożowy	Knife holder	1

SaMASZ

Zamienność dysków roboczych
Optional working discs

E

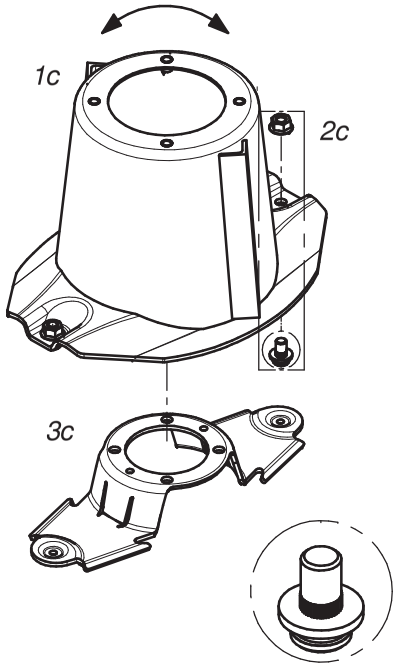

Dysk roboczy z bębnem (kpl.)			Working disc with drum (set)	
Lp. Item	Numer części Part No.	Nazwa części	Description	Ilość w kpl. Quantity for set
1c	0540.03.03.002	Dysk roboczy z bębnem	Working disc with drum	1
2c	MZNS-012-692	Nakrętka M12 kl.10 oc. kołnierzowa	Nut M12 cl. 10.9 z. collar	2
	MIIO-001-012	Obsada noża M12 - trzymak (0225.05.20.001)	Knife holder pin M12 (0225.05.20.001)	
3c	0540.03.20.002	Trzymak nożowy	Knife holder	1

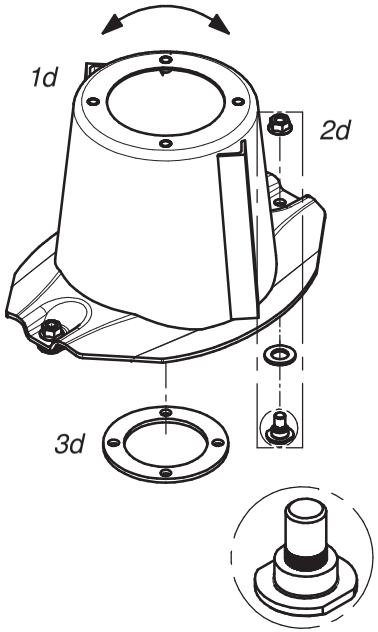

Dysk roboczy z bębnem, bez szybkiej wymiany noży (kpl.)			Workind disc with drum and fixed knife no quick knife replacment(set)	
Lp. Item	Numer części Part No.	Nazwa części	Description	Ilość w kpl. Quantity for set
1d	0540.03.03.002	Dysk roboczy z bębnem	Working disc with drum	1
2d	MZNS-012-692	Nakrętka M12 kl.10 oc. kołnierzowa	Nut M12 cl. 10.9 z. collar	2
	MZPP-018-001	Podkładka ∅18 oc.	Washer ∅18 z.	
	MIIO-001-013	Obsada noża M12 - obsady (0540.13.20.003)	Fixed knife holder M12 (0540.13.20.003)	
3d	0540.13.24.002	Dystans dysku	Spacer	1

SaMASZ®

Zamienność dysków roboczych
Optional working discs

F

	Nakładki ścieralne			Topping plates	
	Lp. Item	Numer części Part No.	Nazwa części	Description	Ilość w kpl. Quantity for set
1a 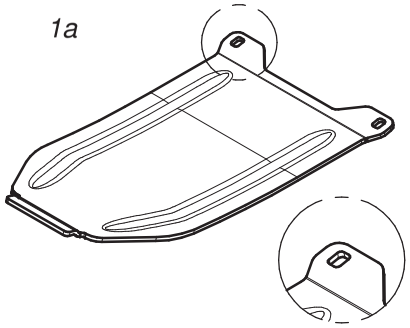	1a	0619.14.13.007	Nakładka ścieralna współpracuje ze ślizgiem: - 0619.14.02.007 - 2110.04.05.001 - 2110.05.05.001	Skid plate to be mounted together with: - 0619.14.12.007 sliding skid - 2110.04.05.001 sliding skid - 2110.05.05.001 sliding skid	1
1b 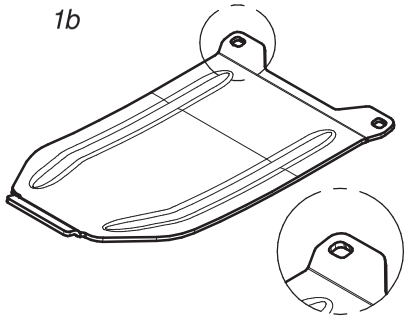	1b	0619.14.14.007	Nakładka ścieralna skrajna współpracuje ze ślizgiem nr: - 0619.14.11.007	Topping plate - outer to be mounted together with: - 0619.14.11.007	1
1c 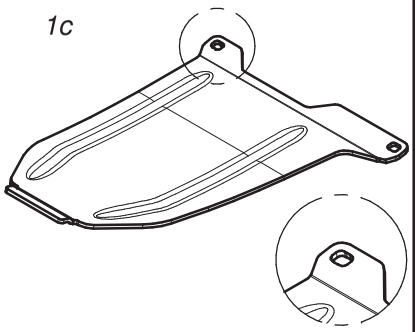	1c	0566.04.04.001	Nakładka ścieralna skrajna prawa współpracuje ze ślizgiem nr: - 0566.04.02.001	Right skid plate - outer to be mounted together with: - 0566.04.02.001 sliding skid	1
1d 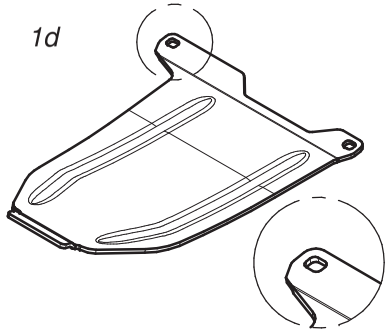	1d	0566.05.04.001	Nakładka ścieralna skrajna lewa współpracuje ze ślizgiem nr: - 0566.05.02.001	Left skid plate - outer to be mounted together with: - 0566.05.02.001 sliding skid	1

SaMASZ

Zamienność nakładek ścieralnych
Optional versions of skid plates

G

SaMASZ

Zamienność nakładek ścieralnych
Optional versions of skid plates

H

	Standardowe nakładki ścieralne			Standard skid plates	
	Lp. Item	Numer części Part No.	Nazwa części	Description	Ilość w kpl. Quantity for set
1a 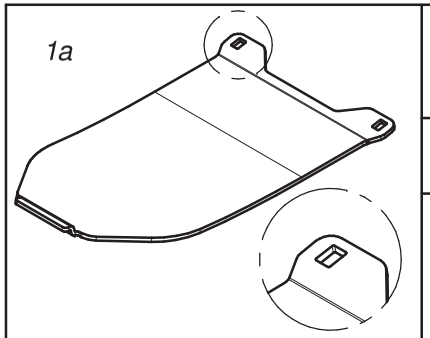	1a	0566.04.03.000	Nakładka ścieralna współpracuje ze ślizgiem nr: - 0540.03.42.002 - 2110.04.05.000 - 2110.05.05.000	Skid plate to be mounted together with: - 0540.03.42.002 sliding skid - 2110.04.05.000 sliding skid - 2110.05.05.000 sliding skid	1
1b 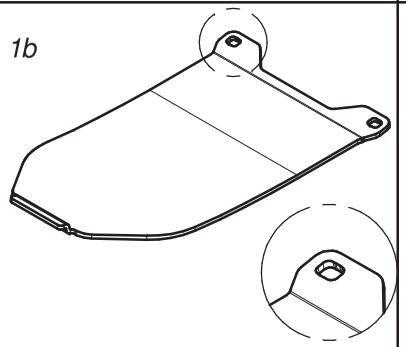	1c	0575.05.07.000	Nakładka ścieralna skrajna współpracuje ze ślizgiem nr. 0540.03.52.002	Skid plate - outer to be mounted together with 0540.03.52.002 sliding skid	1
1c 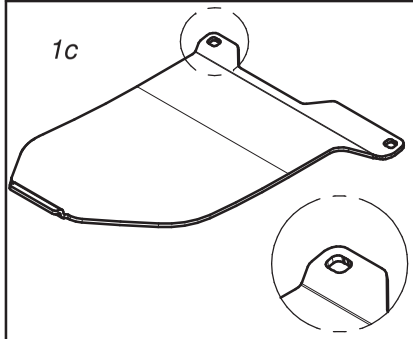	1b	0566.04.04.000	Nakładka ścieralna skrajna prawa współpracuje ze ślizgiem nr. 0566.04.02.000	Right skid plate - outer to be mounted together with 0566.04.02.000 sliding skid	1
1d 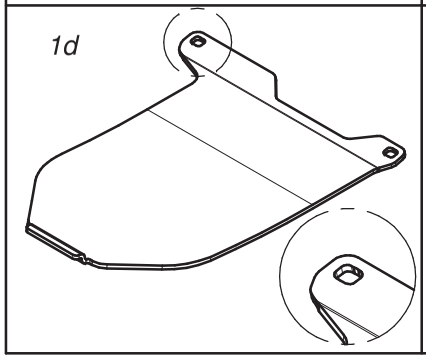	1d	0566.05.04.000	Nakładka ścieralna skrajna lewa współpracuje ze ślizgiem nr. 0566.05.02.000	Left skid plate - outer to be mounted together with 0566.05.02.000 sliding skid	1

	Opcjonalne płozy wyskoiego koszenia			Optional topping plates	
	Lp. Item	Numer części Part No.	Nazwa części	Description	Ilość w kpl. Quantity for set
1a 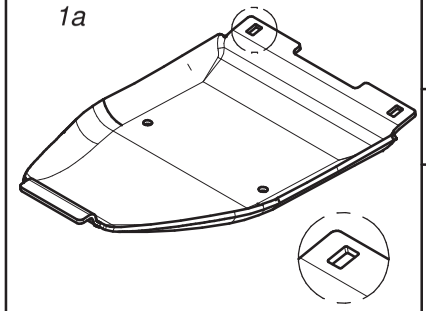	1a	0619.14.15.007	Płoza wysokiego koszenia współpracuje ze ślizgiem nr: - 0619.14.02.007 - 2110.04.05.001 - 2110.05.05.001	Topping plate to be mounted together with: - 0619.14.02.007 sliding skid - 2110.04.05.001 sliding skid - 2110.05.05.001 sliding skid	1
1b 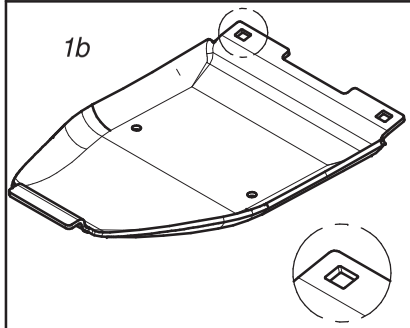	1b	0619.14.16.007	Płoza skrajna wysokiego koszenia współpracuje ze ślizgiem nr: - 0619.14.11.007 - 0566.04.02.001 - 0566.05.02.001	Topping plate - outer to be mounted together with: - 0619.14.11.007 sliding skid - 0566.04.02.001 sliding skid - 0566.05.02.001 sliding skid	1
1c 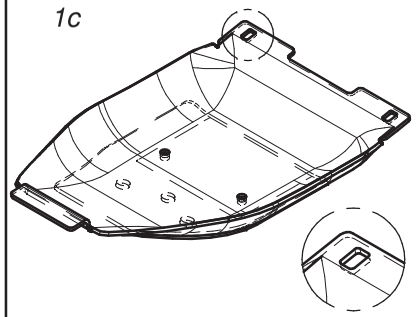	1c	0619.14.17.007	Podwójna płoza wysokiego koszenia współpracuje ze ślizgiem nr: - 0619.14.02.007 - 2110.04.05.001 - 2110.05.05.001	Double topping plate to be mounted together with: - 0619.14.02.007 sliding skid - 2110.04.05.001 sliding skid - 2110.05.05.001 sliding skid	1
1d 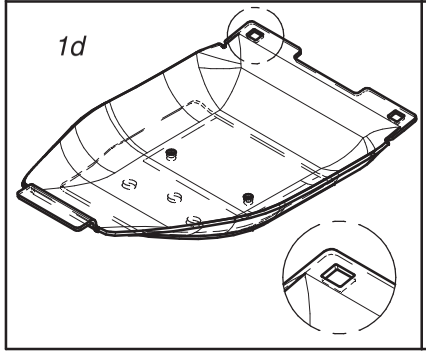	1d	0619.14.18.007	Podwójna płoza skrajna wysokiego koszenia współpracuje ze ślizgiem nr: - 0619.14.11.007 - 0566.04.02.001 - 0566.05.02.001	Double topping plate - outer to be mounted together with: - 0619.14.11.007 sliding skid - 0566.04.02.001 sliding skid - 0566.05.02.001 sliding skid	1

	Opcjonalne płozy wyskoiego koszenia			Optional topping plates	
	Lp. Item	Numer części Part No.	Nazwa części	Description	Ilość w kpl. Quantity for set
1a 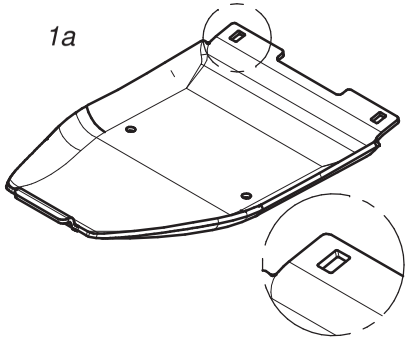	1a	0540.03.74.003	Płoza wysokiego koszenia współpracuje ze ślizgiem nr: - 0540.03.42.002 - 2110.04.05.000 - 2110.05.05.000	Topping plate to be mounted together with: - 0540.03.42.002 sliding skid - 2110.04.05.000 sliding skid - 2110.05.05.000 sliding skid	1
1b 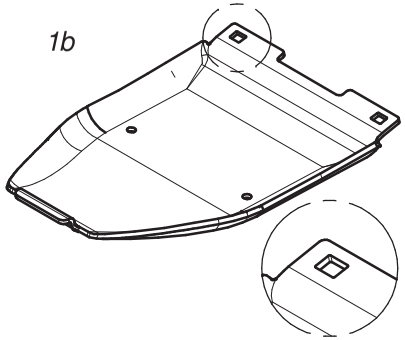	1b	0540.03.75.003	Płoza skrajna wysokiego koszenia współpracuje ze ślizgiem nr. 0540.03.52.002	Topping plate - outer to be mounted together with 0540.03.52.002 sliding skid	1
1c 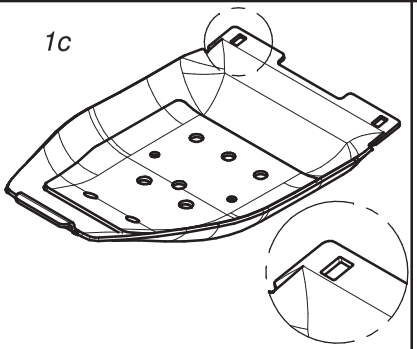	1c	0540.03.44.003	Podwójna płoza wysokiego koszenia współpracuje ze ślizgiem nr: - 0540.03.42.002 - 2110.04.05.000 - 2110.05.05.000	Double topping plate to be mounted together with: - 0540.03.42.002 sliding skid - 2110.04.05.000 sliding skid - 2110.05.05.000 sliding skid	1
1d 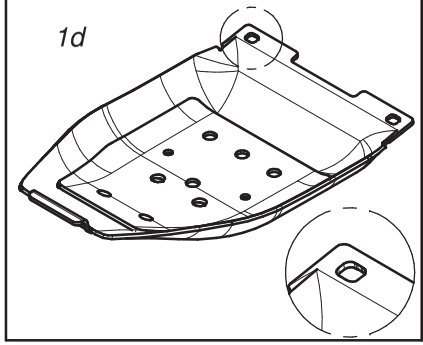	1d	0540.03.68.003	Podwójna płoza skrajna wysokiego koszenia współpracuje ze ślizgiem nr. 0540.03.52.002	Double topping plate - outer to be mounted together with 0540.03.52.002 sliding skid	1

SaMASZ

Opcjonalne płozy wyskiego koszenia
Optional versions of topping plates

J

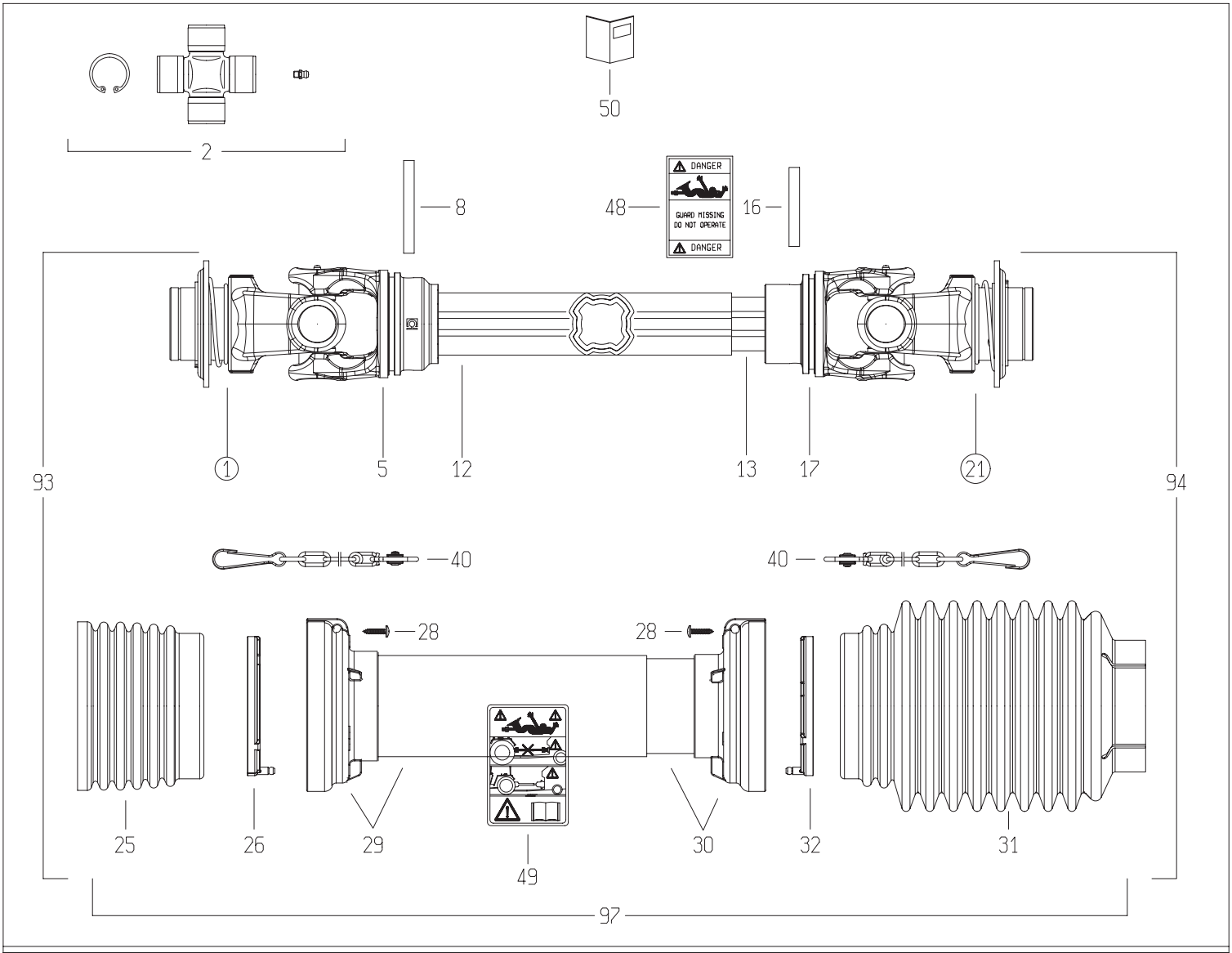

1

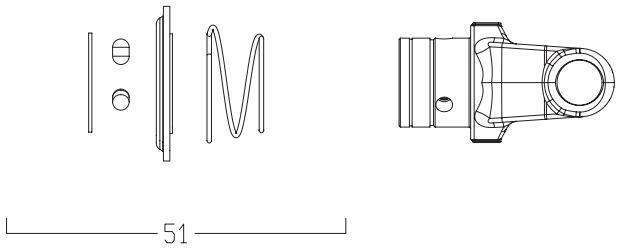

21

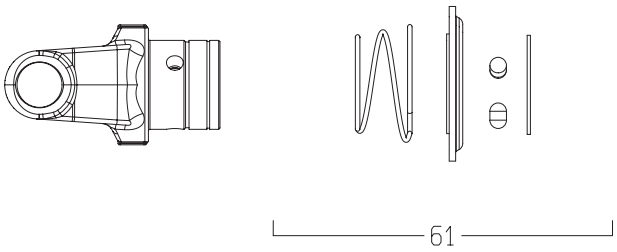

	DISEGNATO / *DESIGNED BY*	DATA / *DATE*	CODICE / *CODE*	REV.
	A.Caffagni	16/5/2014	CH8N121CER07R09LA	A

BONDIOLI & PAVESI

LISTA RICAMBI

Codice	CH8N121CER07R09LA

Rif.	Codice	Q.ta	Descrizione SAP
1	5720L0355	1	FORC.S8 *1 3/8Z6* RT
2	4120L0012R24	2	CROC.COMPL.S8 INGR.CUSC.2 LAB CONF.24PZ
5	2040L6869	1	FORC.H8 PER TUBO 12211
8	341046000R10	1	SPINA ELASTICA 10X85 DIN1481
12	2253Z1035R	1	T.C.E.12211 L=1035
13	2253V1055R	1	T.C.I.12238 L=1055
16	341042000R10	1	SPINA ELASTICA 10X75 DIN1481
17	2040L6865	1	FORC.S8 PER TUBO 12238 -GHISA-
21	5720L0455	1	FORC.S8 *1 3/4Z6* RT
25	2190L0201R	1	FASCIA A ONDE SFT S8-H8-G9
26	2550G0001R02	1	GHIERA PER IMB.EST.SFT 60
28	310001431R30	6	VITE AUT.TMTL TC 4,8X22 ZINCATA
29	5TNN1H8121FR	1	IMB.+T.P.E. PER ALB. H8 *121* FX
30	5MNN1H8121FR	1	IMB. T.P.I. PER ALB. H8 *121* FX
31	2190G0132R	1	FASCIA 2190G0123 CON FORO D.25 A 78
32	2550G0002R02	1	GHIERA PER IMB.INT.SFT 60
40	252000101R02	2	CATENA COMPL.DI SGANCIO AUTOM.MOSCH.L=50
48	399143000	1	ETICH.*USA*X T.CARD.EST.*DANGER*
49	399CEE051	1	ETIC.ATTENZ.NORM.CEE MINI 125X70
50	399CEE011	1	LIBRETTO ISTRUZIONI NORM.CEE SERIE SFT
51	435000322R	1	KIT BLOCC."RT"D.69.3 3/8" S8/S9 RICAMBI
61	435000419R	1	KIT BLOCC."RT"D.69.3 3/4" S8/S9 RICAMBI
93	CH8N121FXR07ESL	1	MEZZA TRASMISSIONE EST. PROTETTA
94	CH8N121FXR09ISL	1	MEZZA TRASMISSIONE INT. PROTETTA
97	5CH8121FXSL	1	PROTEZIONE COMPLETA

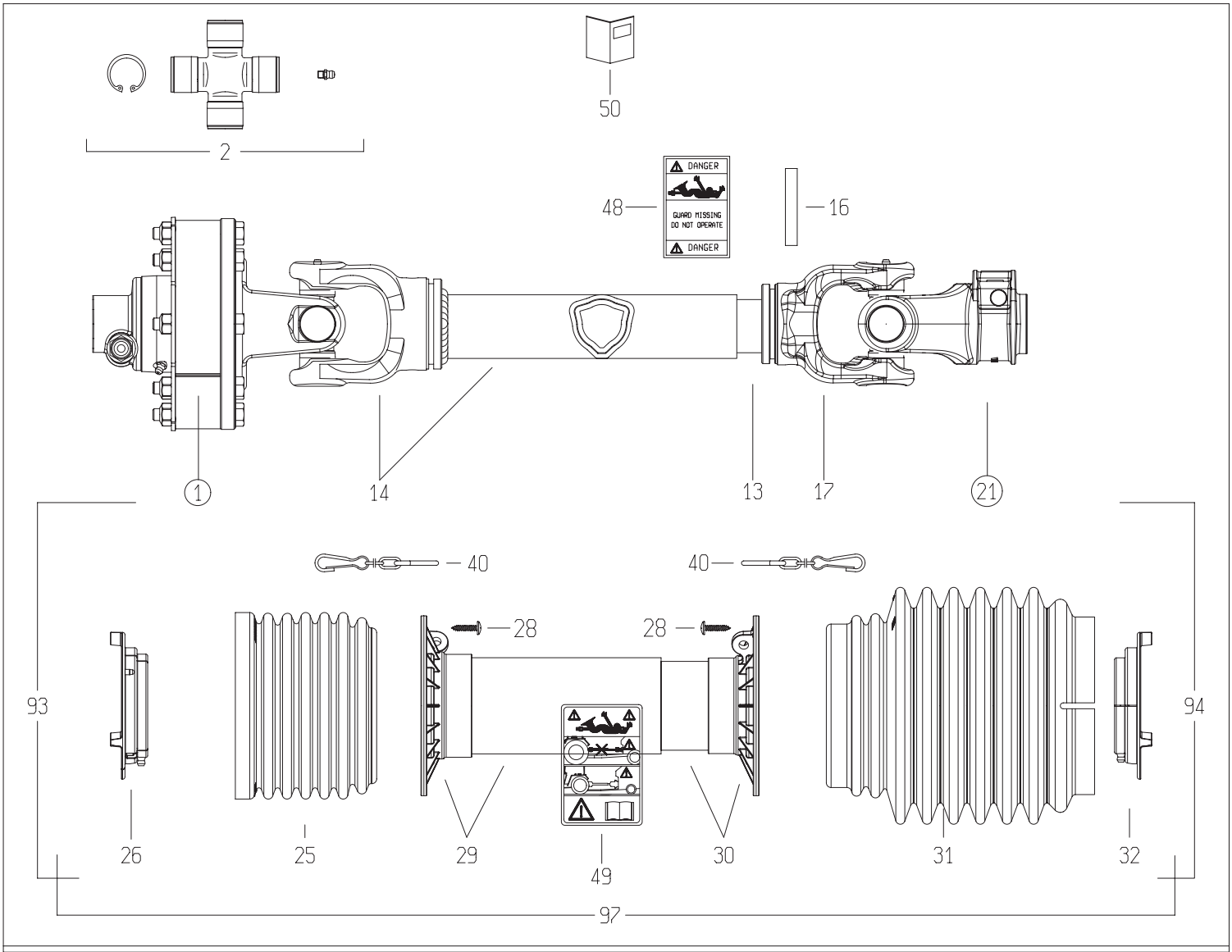

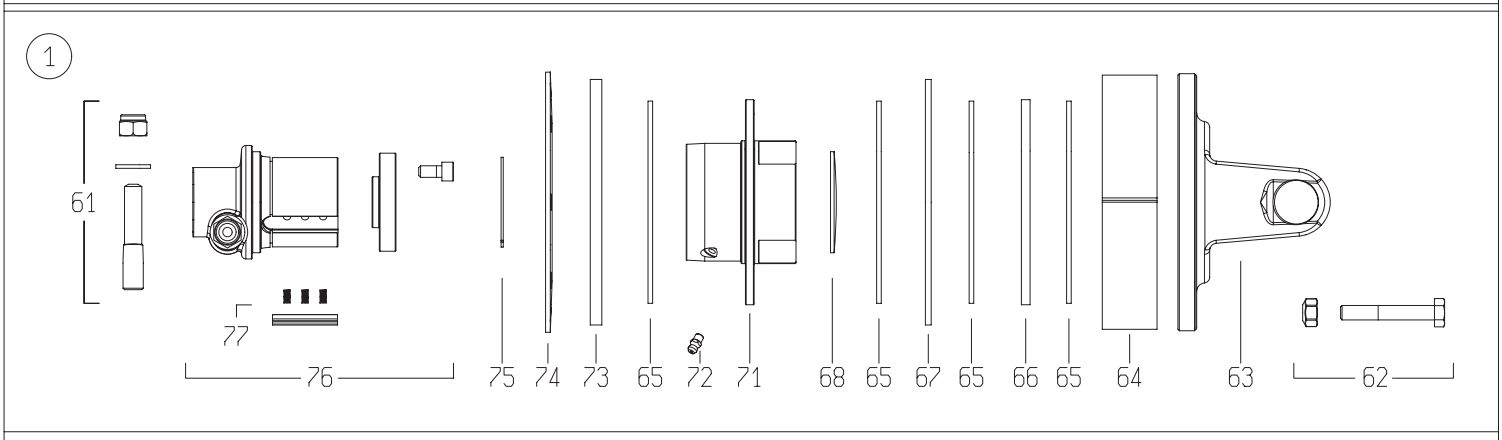

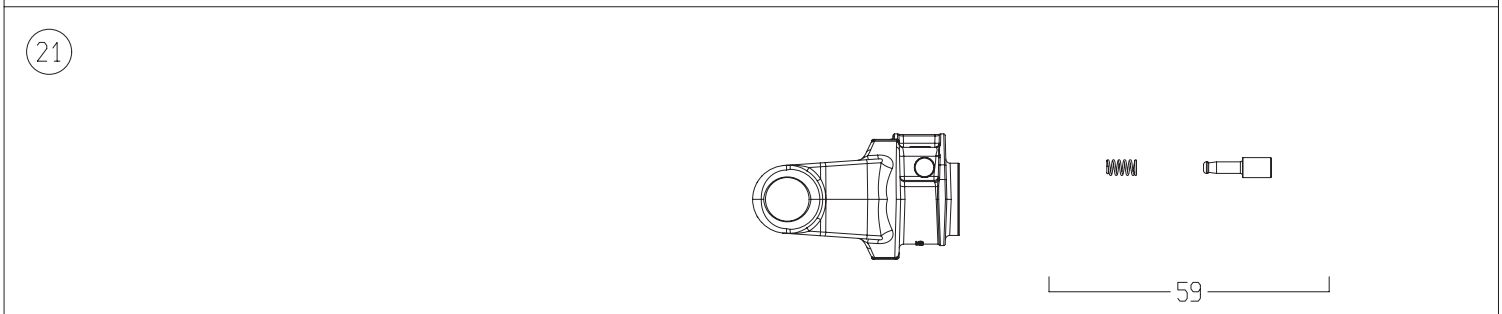

	DISEGNATO / *DESIGNED BY*	DATA / *DATE*	CODICE / *CODE*	REV.
	C.Stramieri	13/2/2014	8G7U069FX1A1001	B

BONDIOLI & PAVESI

LISTA RICAMBI

Codice	8G7U069FX1A1001

Rif.	Codice	Q.ta	Descrizione SAP
1	658H48103R	1	FNT34/S7 1200NM 1 3/8Z6 P.ECC.
2	4120H0012R30	2	CROC.COMPL.S7 INGR.CUSC.2 LAB.CONF.30PZ
13	270160615	1	T.C.I.12509 L=615 TENIFER
14	504M70584R	1	FORC. 204066801 + T.C.E. 125120525
16	341043000R10	1	SPINA ELASTICA 10X65 DIN1481
17	204066852	1	FORC.6 T.CARD.INT.D* 607R
21	5070H0355	1	FORC.S7 1 3/8Z6 PULS. INC.-GHISA-
25	219051001	1	FASCIA GLOBAL PER G5-7-8
26	255071002R02	1	GHIERA ESTERNA GLOBAL G7-8
28	310001431R30	6	VITE AUT.TMTL TC 4,8X22 ZINCATA
29	5TNN1G7069F	1	IMB.+T.P.E. PER ALB. G7 *069* F
30	5MNN1G7069F	1	IMB.+T.P.I. PER ALB. G7 *069* F
31	219071202	1	FASCIA MEDIA BOCCA LARGA GLOBAL G7-8
32	255071001R02	1	GHIERA INTERNA GLOBAL G7-8
40	252000050R02	2	CATENA COMPLETA DI ATTACCHI MOSCH.L=60
48	399143000	1	ETICH.*USA*X T.CARD.EST.*DANGER*
49	399CEE051	1	ETIC.ATTENZ.NORM.CEE MINI 125X70
50	399USAG01	1	LIBRETTO ISTRUZIONI NOR.USA SERIE GLOBAL
59	403000001R10	1	PULSANTE
61	408000047R02	1	PERNO 310002161+DADO E RONDELLA
62	432000045R08	8	V10X65+DA10A *991026* CL.8.8
63	2530H1L01R	1	FORC.S7 CON FLANGIA FNT34
64	240000218R02	1	FASCIA DI REGOLAZIONE FT34 37,9
65	247000054R08	4	DISCO ATTRITO 140X85X3,2
66	2481L0003R02	1	DISCO DI TRASCINAMENTO D.142 PER FNT34
67	2481L0001R02	1	DISCO PORTA FERODI D.170 PER FNT34 SP.4
68	240000746R05	1	TAPPO AD ESPANSIONE D.70x1.5
71	4271L0101R	1	CORPO ESTERNO FNT/FNV/FFNV-34
72	348017000R20	1	INGRAS.M 6X1X6 DIRITTO
73	2481L0002R02	1	DISCO PORTA FERODI D.170 PER FNT34 SP.8
74	367FT340A	1	MOLLA A TAZZA FT34 1200NM
75	339002060R20	1	ANELLO ELAST. SW60 E.60
76	5151L0351R	1	MOZZO 1 3/8Z6 FNT34 P.ECC.VITI+TAPPO
77	4211L0001R06	4	KIT NASELLO + MOLLE FNT44
93	7G7U069FX1A1EST	1	MEZZA TRASMISSIONE EST. PROTETTA
94	7G7U069FX007IST	1	MEZZA TRASMISSIONE INT. PROTETTA
97	5CG7069FXST	1	PROTEZIONE COMPLETA

130-01.113.LS

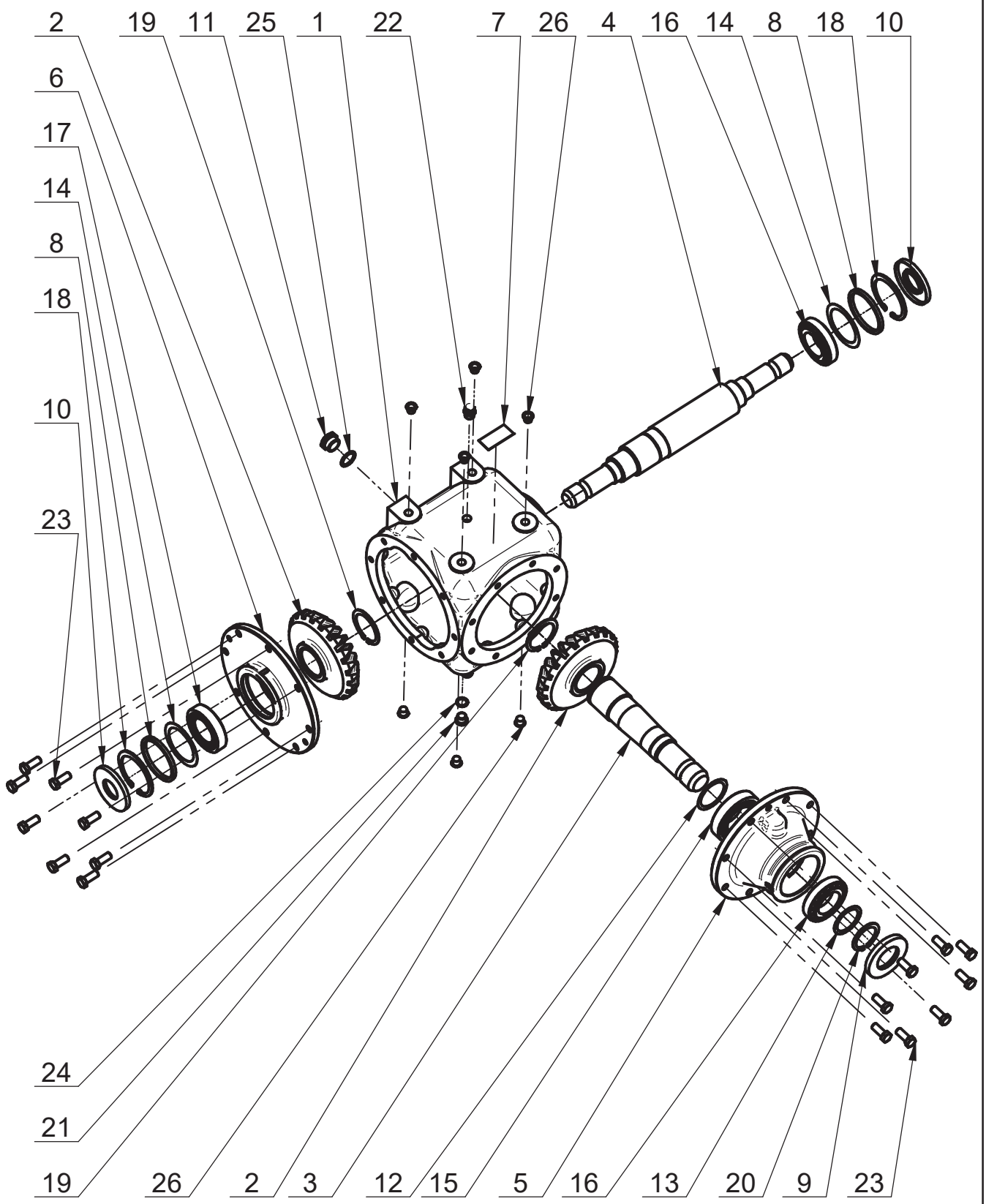
2
19
11
25
1
22
7
26
4
16
14
8
18
10
6
17
14
8
18
10
23
24
21
19
26
2
3
12
15
5
16
13
20
9
23

26	Zaślepka N41 nr kat. 41 0018		8	0,008 kg	DBI Plastics
25	Podkładka miedziana	1.5x26x33	1	0,004 kg	
24	Podkładka miedziana 16x22x1.5	DIN 7603	1	0,001 kg	
23	Śruba z łbem sześć. M12x 30-8.8 Fe/Zn5	PN-EN 24017	16	0,682 kg	
22	Odpowietrznik 3/8 cala	model 33A	1	0,042 kg	Nostrali & Arnaldo
21	Korek R 3/8 cala	DIN908	1	0,024 kg	
20	Pierścień osadczy Z 50	PN-M-85111	1	0,018 kg	
19	Pierścień osadczy Z 60	PN-M-85111	2	0,045 kg	
18	Pierścień osadczy W 90	PN-M-85111	2	0,093 kg	
17	Łożysko stożkowe 32210	PN-M-86220	1	0,657 kg	
16	Łożysko stożkowe 30210	PN-M-86220	2	1,118 kg	
15	Łożysko stożkowe 32211	PN-M-86220	1	0,860 kg	
14	Podkł. dyst. PS70x90x(0.5)0.1/0.2/0.5	DIN988	2	0,020 kg	kpl. wg potrzeb
13	Podkł. dyst. PS50x62x(1.5)0.1/0.2/0.5/1	DIN988	1	0,012 kg	kpl. wg potrzeb
12	Podkł. dyst. PS55x68x(0.5)0.1/0.2/0.5	DIN988	1	0,005 kg	kpl. wg potrzeb
11	Wziernik 3/4"	model 38A	1	0,015 kg	Nostrali Arnaldo
10	Pierścień uszcz. AS 40/90/8	DIN 3760	2	0,024 kg	
9	Pierścień uszcz. AS 50/90/10	DIN 3760	1	0,013 kg	
8	Tul. dyst. gr. 6/90/79,5	130-02.09.00	2	0,130 kg	
7	Tabliczka znamionowa	130-01.08.02	1	0,002 kg	
6	Pokrywa boczna	130-01.07.02	1	5,048 kg	
5	Pokrywa łożyskowa	130-01.06.01	1	8,906 kg	
4	Wałek długi	130-02.05.03	1	8,142 kg	
3	Wałek krótki	130-02.04.00	1	4,545 kg	
2	Koło z=21	130-01.03.00	2	10,615 kg	
1	Korpus	130-01.01.04	1	23,919 kg	
Lp.	Nazwa części	Nr rys./Nr normy	Ilość	Masa	Uwagi

Ten rysunek jest własnością JS Fabryka Przekładni Sp. z o. o. Sp. K. Zabrania się kopiowania, fotografowania, nanoszenia poprawek oraz udostępniania osobom trzecim bez zezwolenia. Może być wykorzystany wyłącznie do powierzonego celu. Każde naruszenie stanowi podstawę do odszkodowania.

This drawing is JS Fabryka Przekładni Sp. z o. o. Sp. K. property. It is forbidden to reproduced, to photograph, apply correcttion and made avaible to third parties without consent. It may only be used for the entrusted purpose. Any infringement sets forth grounds for compensation for damage.

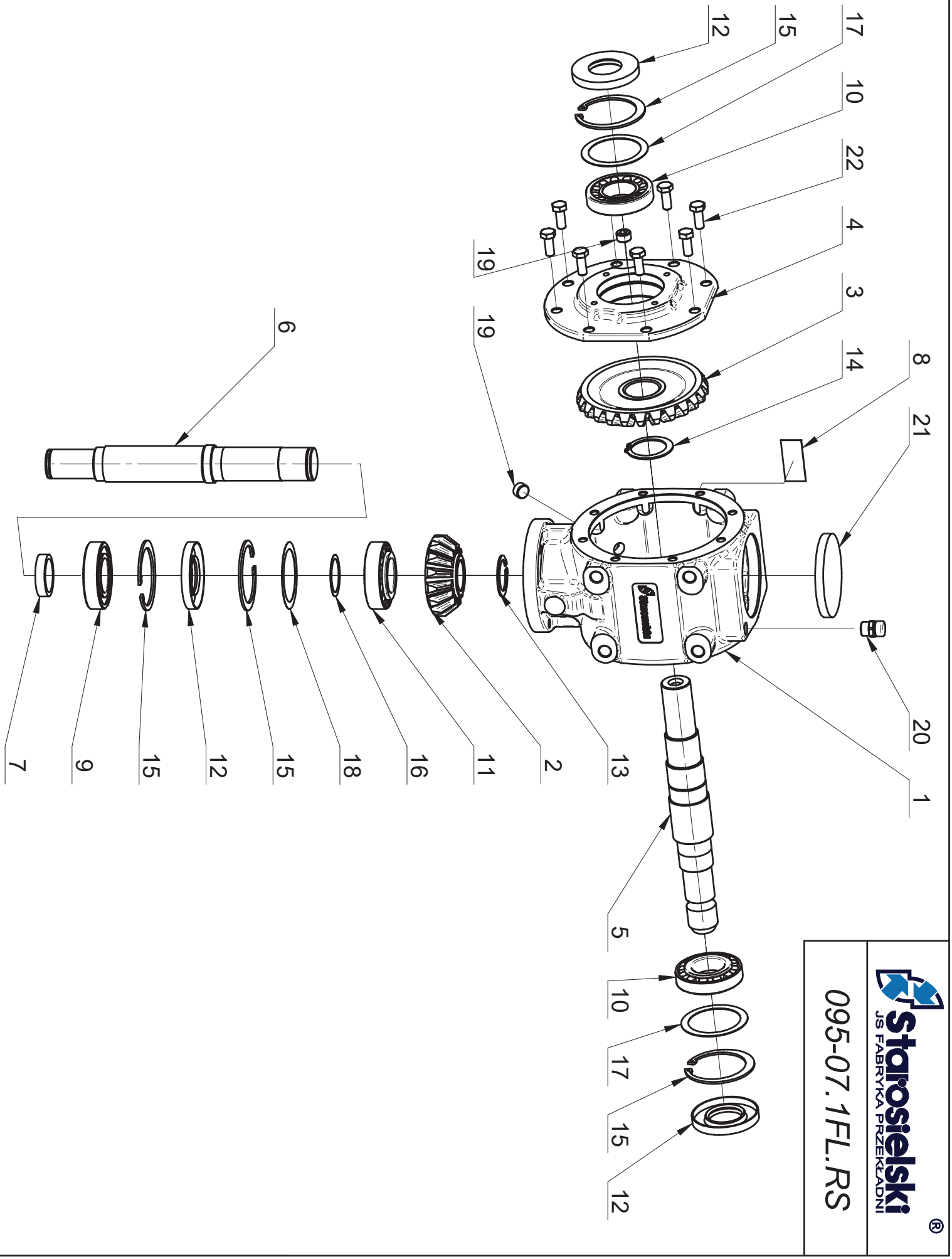

Starosielski®
JS FABRYKA PRZEKŁADNI

095-07.1FL.RS

\\KONSTR-1\Solid\Konstrukcja_SE\095\07\Solid\Prototyp do 052\095-09_001_walek gladki.asm

This drawing is JS Fabryka Przekładni Sp. z o. o. Sp. K. property. It is forbidden to reproduced, to photograph, apply correction and made avaible to third parties without consent. It may only be used for the entrusted purpose. Any infringement sets forth grounds for compensation for damage.

Ten rysunek jest własnością JS Fabryka Przekładni Sp. z o. o. Sp. K. Zabrania się kopiowania, fotografowania, nanoszenia poprawek oraz udostępniania osobom trzecim bez zezwolenia. Może być wykorzystany wyłącznie do powierzonego celu. Każde naruszenie stanowi podstawę do odszkodowania.

Uwagi:

1. Przekładnia malowana farbą na kolor RAL 7021.
2. Przekładnia napełniona olejem SAE 80W/90 GL-4 w ilości ok. 1,15 l.

Lp.	Nazwa części	Nr rys./Nr normy	Ilość	Masa	Uwagi
22	Śruba z łbem sześć. M10x 25-8.8 Fe/Zn5	DIN 933	8	0,209 kg	
21	Zaślepka 100x10		1	0,016 kg	Busak
20	Odpowietrznik R 3/8"	model 33A	1	0,041 kg	Nostr. & Arn.
19	Korek 3/8 cala	DIN 906	2	0,028 kg	
18	Podkł. dyst. PS63x80x(0.5)0.1/0.2/0.5	DIN 988	1	0,007 kg	
17	Podkł. dyst. PS63x80x(1)0.1/0.2/0.5/1	DIN 988	2	0,030 kg	
16	Podkł. dyst. PS40x50x(0.5)0.1/0.2/0.5	DIN 988	1	0,003 kg	
15	Pierścień osadczy W 80	DIN 472	4	0,134 kg	
14	Pierścień osadczy Z 45	DIN 471	1	0,013 kg	
13	Pierścień osadczy Z 40	DIN 471	1	0,011 kg	
12	Pierścień uszcz. AS 40/80/10	DIN 3760	3	0,033 kg	
11	Łożysko stożkowe 32208	DIN 720	1	0,557 kg	
10	Łożysko stożkowe 30208	DIN 720	2	0,868 kg	
9	Łożysko kulk. 6208 2RS1	DIN 625	1	0,337 kg	
8	Tabliczka znamionowa	095-07.21.06	1	0,002 kg	
7	Tuleja dystansowa	118-01.07.00	1	0,062 kg	
6	Wałek długi	095-07.07.00	1	3,254 kg	
5	Wałek krótki	095-07.06.01	1	3,176 kg	
4	Pokrywa	095-01.05.01	1	2,766 kg	
3	Koło z=25	095-07.03.01	1	2,271 kg	
2	Koło z=15	095-07.02.01	1	1,016 kg	
1	Korpus	095-01.01.14	1	11,660 kg	