**SaMASZ Sp. z o.o.**
ul. Trawiasta 1
16-060 Zabłudów - Poland
Rok założenia / Established in - 1984
centrala / phone +48 85 664-70-31
fax +48 85 664-70-41
e-mail: samasz@samasz.pl / export@samasz.com
www.samasz.pl / www.samasz.com

# Katalog części / Spare parts list

# KOSIARKA DYSKOWA DWUSTRONNA
# DOUBLE-SIDED DISC MOWER

## KDD 941 SH - 9,40 m (0621)

**przystosowana do pracy / dedicated for:**
**- ze spulchniaczem prawym / tine conditioner right side D 341 SP (0722)**
**- ze spulchniaczem lewym / tine conditioner left side D 341 SL (0723)**

## KDD 941 SLH - 9,40 m (0621)

**przystosowana do pracy / dedicated for:**
**- ze spulchniaczem prawym lekkim / lightweight tine conditioner - right side D 342 SPL (0695)**
**- ze spulchniaczem lewym lekkim / lightweight tine conditioner - left side D 342 SLL (0696)**

Wersja / Edition: 7

Nr seryjny / Serial no.

2019.06.13

K0621PLEN007

# Tab. 1a

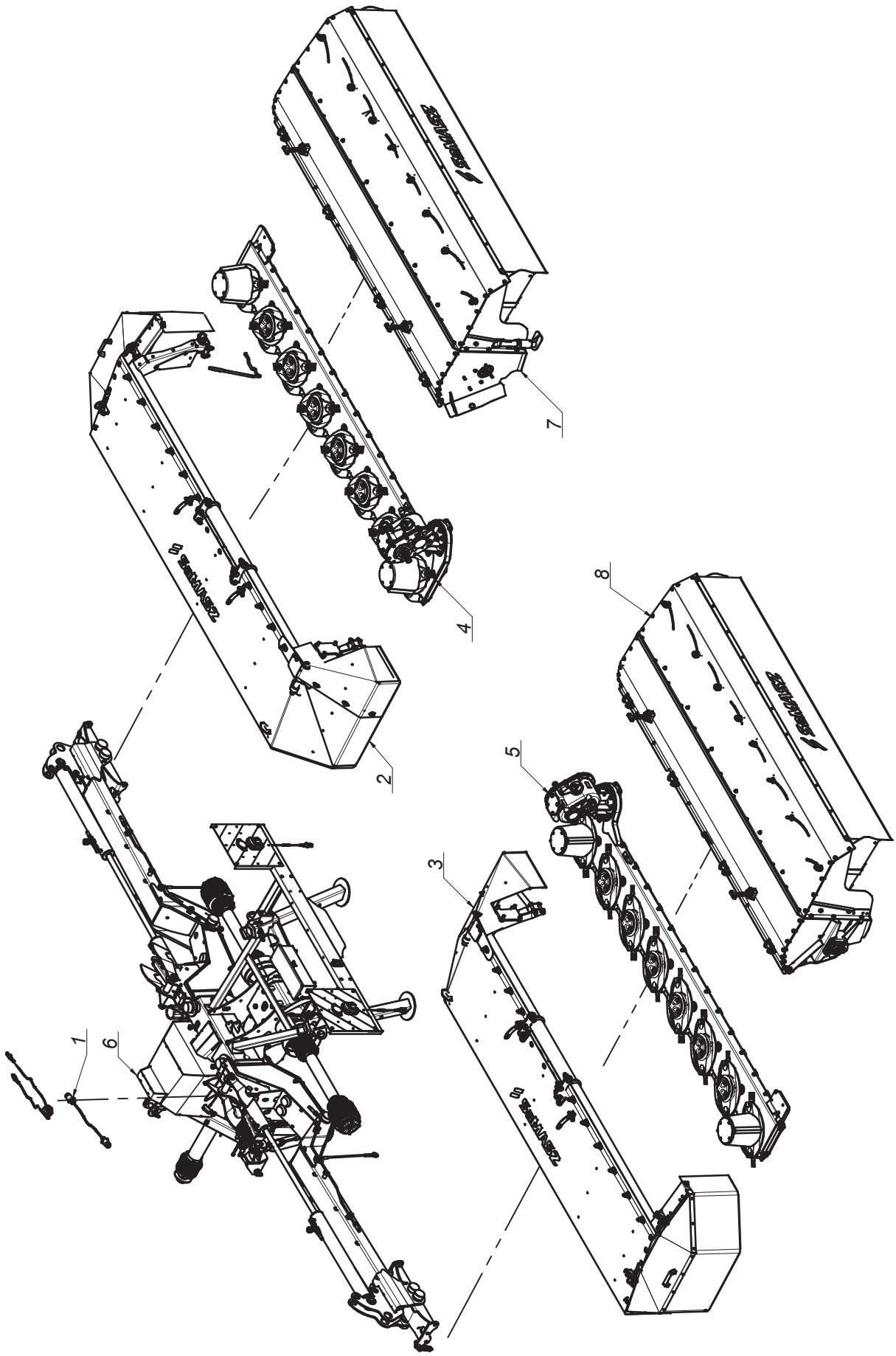

SaMASZ®

# 0621.00.00.007
# KDD 941 SH

## Tab. 1a

| L.p. Item | Numer części Part No. | Nazwa części | Description | Ilość Quantity | Uwagi Notes |
|---|---|---|---|---|---|
| 1 | 0598.07.00.003 | Instalacja elektryczna | Electric installation | 1 | |
| 2 | 0617.02.00.006 | Rama główna prawa | Main frame right | 1 | |
| 3 | 0617.03.00.006 | Rama główna lewa | Main frame left | 1 | |
| 4 | 0619.14.00.007 | Zespół tnący prawy | Cutting unit right | 1 | |
| 5 | 0619.15.00.007 | Zespół tnący lewy | Cutting unit left | 1 | |
| 6 | 0621.01.00.006 | Układ zawieszenia | Suspension unit | 1 | |
| 7 | 0722.00.00.002 | Spulchniacz prawy D 341 SP | Tine conditioner right D 341 SP | 1 | |
| 8 | 0723.00.00.002 | Spulchniacz lewy D 341 SL | Tine conditioner left D 341 SL | 1 | |

# Tab. 1b

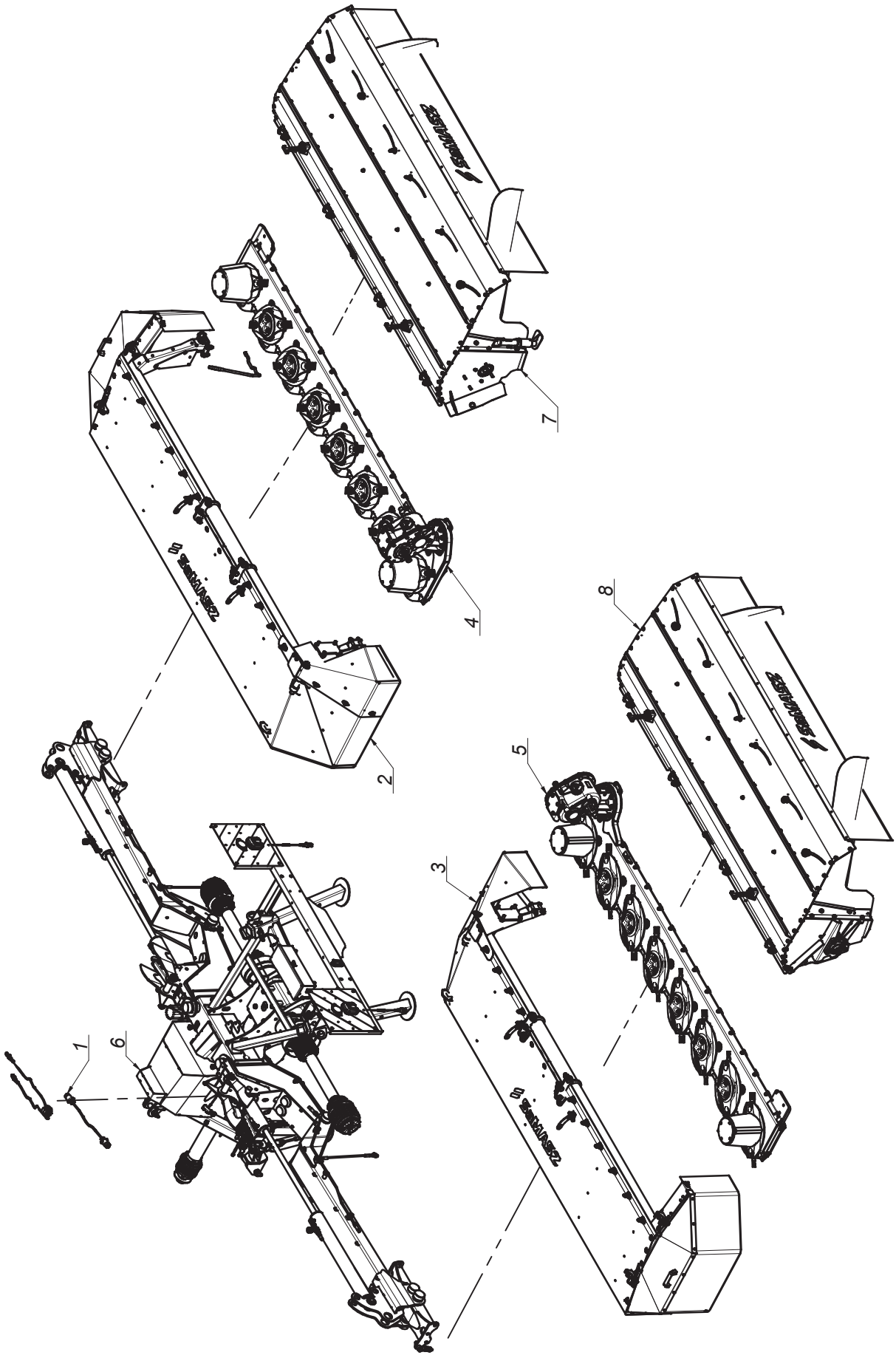

SaMASZ®

0621.00.00.017
KDD 941 SLH

# Tab. 1b

| L.p. Item | Numer części Part No. | Nazwa części | Description | Ilość Quantity | Uwagi Notes |
|---|---|---|---|---|---|
| 1 | 0598.07.00.003 | Instalacja elektryczna | Electric installation | 1 | |
| 2 | 0617.02.00.006 | Rama główna prawa | Main frame right | 1 | |
| 3 | 0617.03.00.006 | Rama główna lewa | Main frame left | 1 | |
| 4 | 0619.14.00.007 | Zespół tnący prawy | Cutting unit right | 1 | |
| 5 | 0619.15.00.007 | Zespół tnący lewy | Cutting unit left | 1 | |
| 6 | 0621.01.00.006 | Układ zawieszenia | Suspension unit | 1 | |
| 7 | 0695.00.00.000 | Spulchniacz prawy lekki D 342 SPL | Lightweight tine conditioner D 342 SPL | 1 | |
| 8 | 0696.00.00.000 | Spulchniacz lewy lekki D 342 SLL | Lightweight tine conditioner D 342 SLL | 1 | |

SaMASZ®

0621.00.00.027
KDD 941 SH ze sterownikiem
KDD 941 SH with steering

**Tab. 2a**

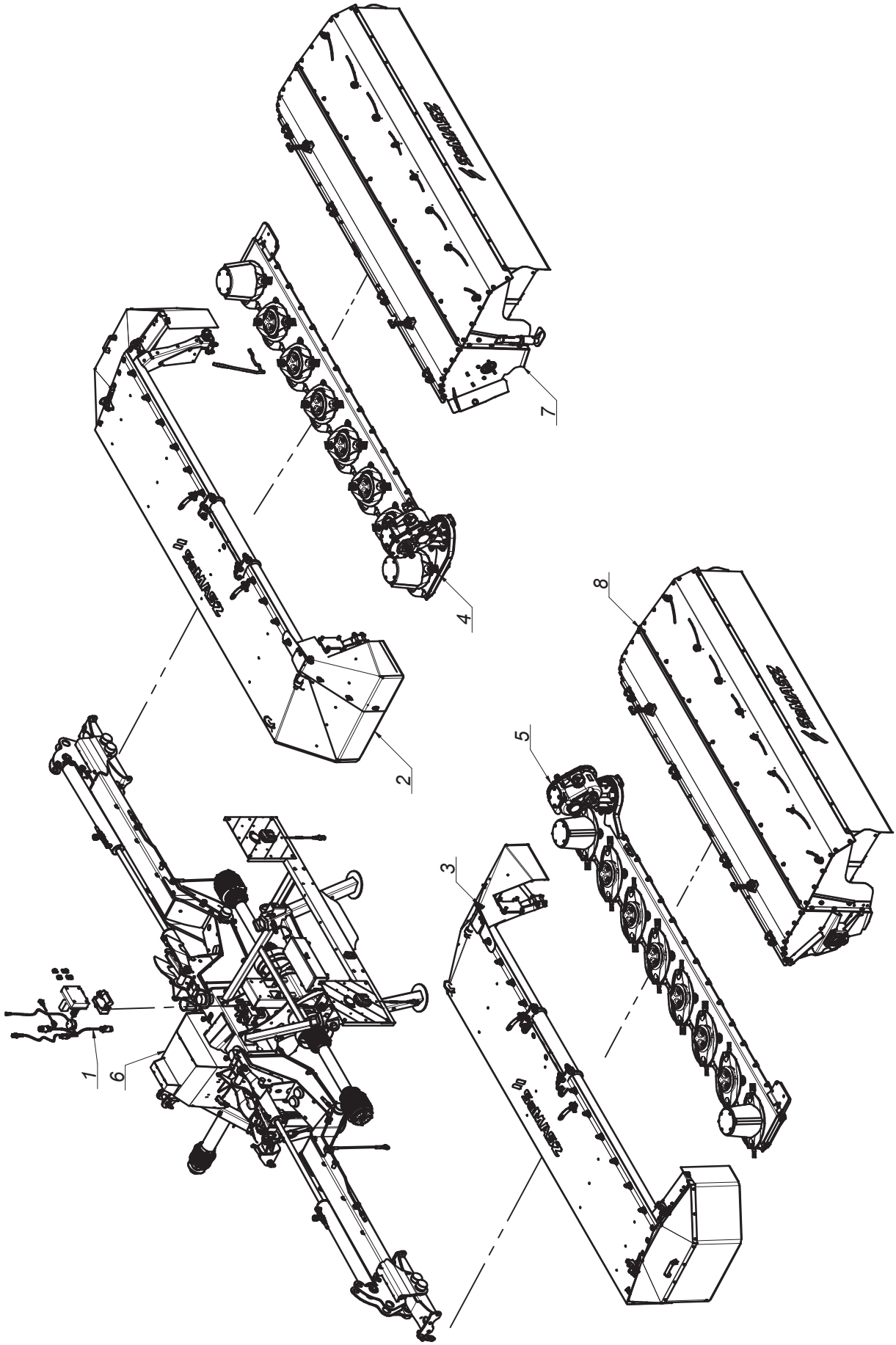

SaMASZ®

# 0621.00.00.027
# KDD 941 SH ze sterownikiem
# KDD 941 SH with steering

## Tab. 2a

| L.p. Item | Numer części Part No. | Nazwa części | Description | Ilość Quantity | Uwagi Notes |
|---|---|---|---|---|---|
| 1 | 0611.07.00.001 | Instalacja elektryczna | Electric installation | 1 | |
| 2 | 0617.02.00.006 | Rama główna prawa | Main frame right | 1 | |
| 3 | 0617.03.00.006 | Rama główna lewa | Main frame left | 1 | |
| 4 | 0619.14.00.007 | Zespół tnący prawy | Cutting unit right | 1 | |
| 5 | 0619.15.00.007 | Zespół tnący lewy | Cutting unit left | 1 | |
| 6 | 0621.08.00.006 | Układ zawieszenia ze sterownikiem | Suspension unit with steering | 1 | |
| 7 | 0722.00.00.002 | Spulchniacz prawy D 341 SP | Tine conditioner right D 341 SP | 1 | |
| 8 | 0723.00.00.002 | Spulchniacz lewy D 341 SL | Tine conditioner left D 341 SL | 1 | |

# Tab. 2b

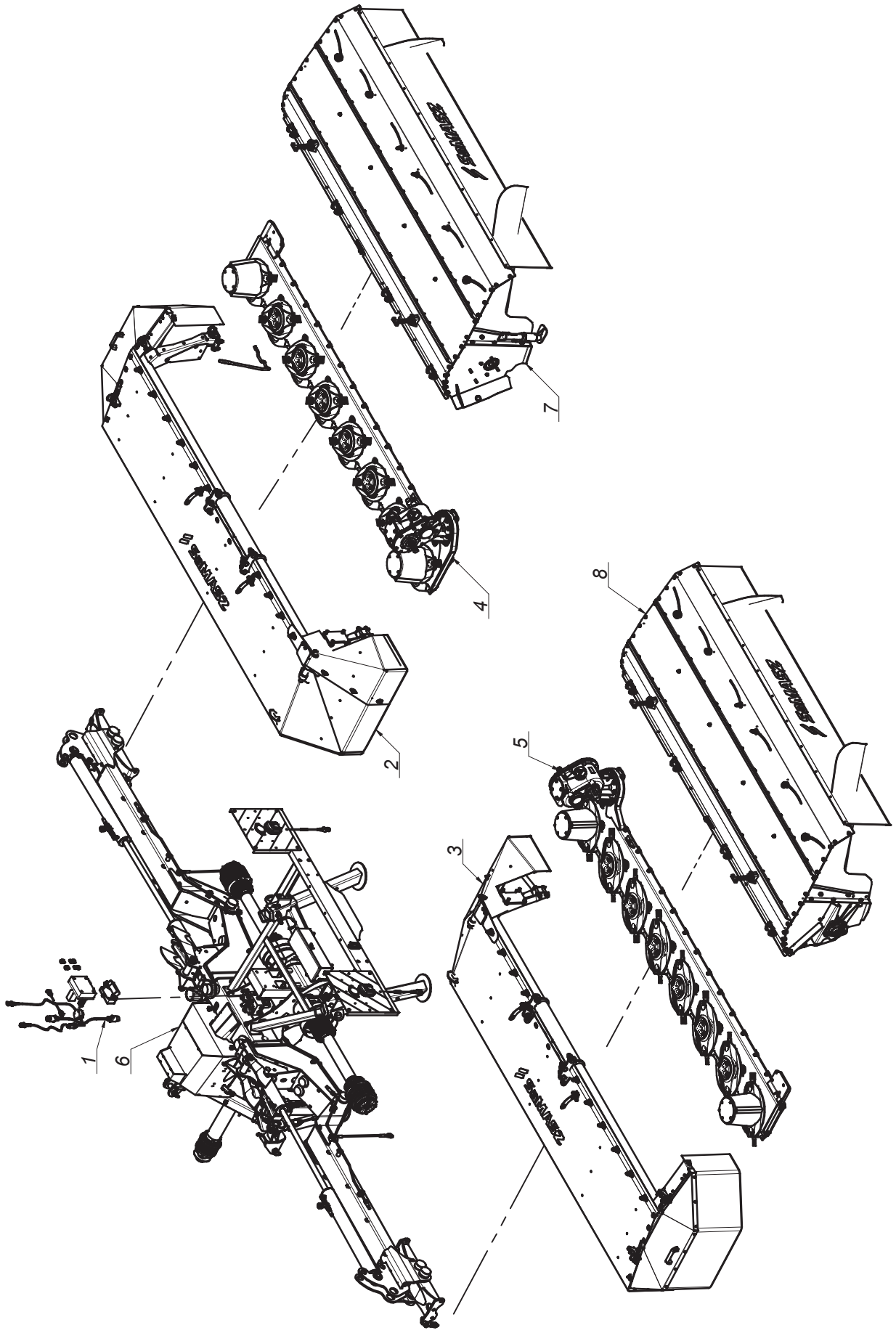

SaMASZ®

# 0621.00.00.037
# KDD 941 SLH ze sterownikiem
# KDD 941 SLH with steering

## Tab. 2b

| L.p. Item | Numer części Part No. | Nazwa części | Description | Ilość Quantity | Uwagi Notes |
|---|---|---|---|---|---|
| 1 | 0611.07.00.001 | Instalacja elektryczna | Electric installation | 1 | |
| 2 | 0617.02.00.006 | Rama główna prawa | Main frame right | 1 | |
| 3 | 0617.03.00.006 | Rama główna lewa | Main frame left | 1 | |
| 4 | 0619.14.00.007 | Zespół tnący prawy | Cutting unit right | 1 | |
| 5 | 0619.15.00.007 | Zespół tnący lewy | Cutting unit left | 1 | |
| 6 | 0621.08.00.006 | Układ zawieszenia ze sterownikiem | Suspension unit with steering | 1 | |
| 7 | 0695.00.00.000 | Spulchniacz prawy lekki D 342 SPL | Lightweight tine conditioner D 342 SPL | 1 | |
| 8 | 0696.00.00.000 | Spulchniacz lewy lekki D 342 SLL | Lightweight tine conditioner D 342 SLL | 1 | |

# Tab. 3a

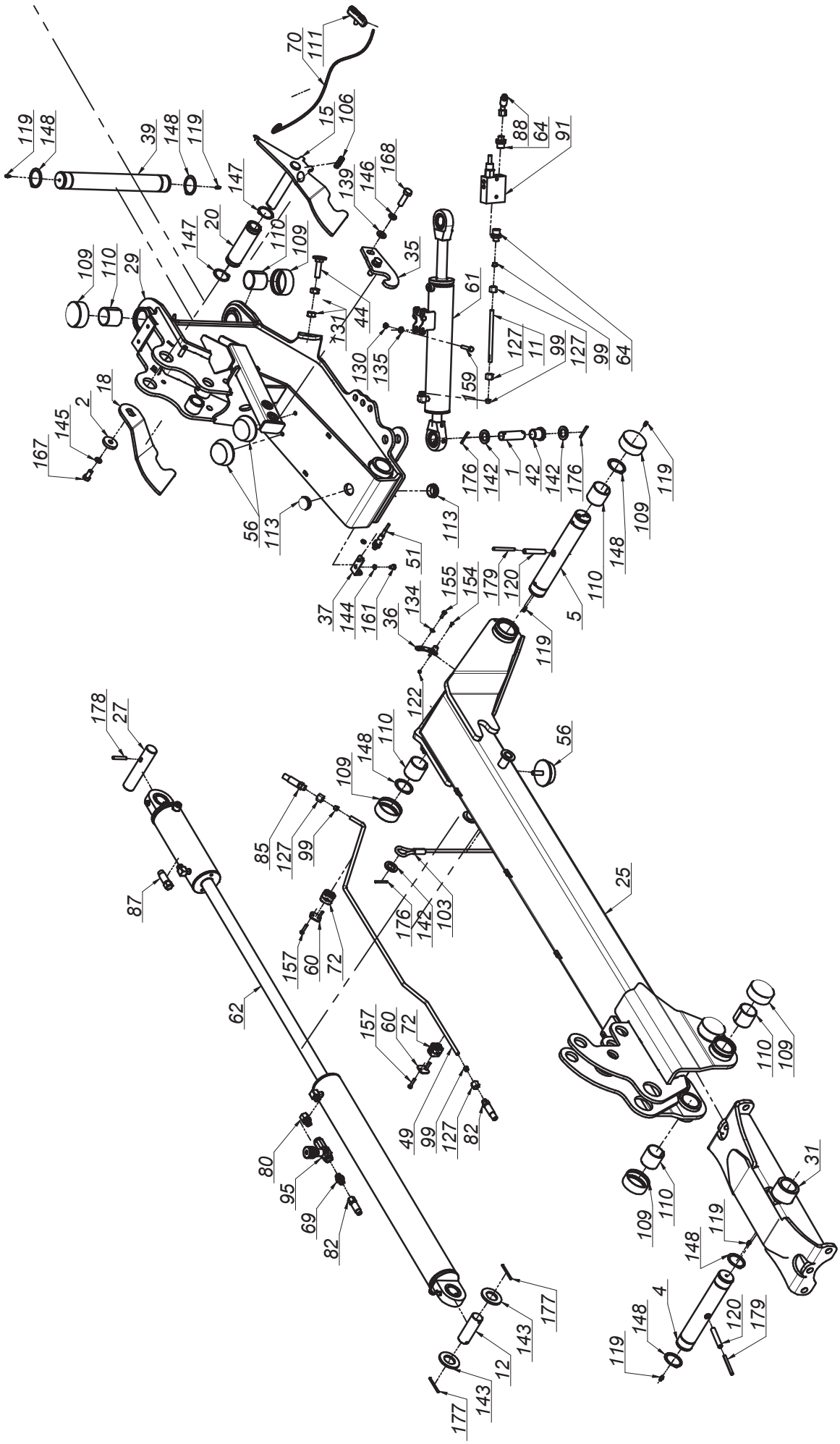
119
148
39
148
119
147
147
20
110
109
109
110
29
18
2
145
167
56
113
113
51
37
144
161
36
134
155
154
179
120
119
122
5
110
148
109
119
176
142
1
42
142
176
88
64
91
64
99
127
99
127
11
127
159
61
130
135
31
44
35
168
146
139
15
106
70
111
178
27
87
62
85
127
99
157
60
72
157
60
72
176
142
103
49
99
127
82
80
95
69
82
177
143
12
143
177
148
110
109
56
25
110
109
109
110
119
148
4
120
179
119
31

SaMASZ®

# 0621.01.00.006
# Układ zawieszenia
# Suspension unit

## Tab. 3a

| L.p. Item | Numer części Part No. | Nazwa części | Description | Ilość Quantity | Uwagi Notes |
|---|---|---|---|---|---|
| 1 | 00SO.25.00.085 | Sworzeń fi.25 L= 85 (SO.25.00.085) | Pin fi 25 L=85 | 4 | |
| 2 | 0108.02.08.000 | Podkładka dociskająca | Washer | 2 | |
| 3 | 0271.01.08.003 | Stopa podporowa tylna | Support leg - rear | 2 | |
| 4 | 0271.01.16.003 | Sworzeń zawieszenia ramy | Suspension frame pin | 2 | |
| 5 | 0271.01.20.003 | Sworzeń ramienia ruchomego | Frame pin | 2 | |
| 6 | 0271.01.31.003 | Sworzeń zaczepu - kat. III | Hitch pin - cat. III | 2 | |
| 7 | 0271.01.32.003 | Sworzeń górny zaczepu - kat. III | Upper hitch pin - cat. III | 1 | |
| 8 | 0272.01.26.001 | Stopa podporowa | Support leg | 2 | |
| 9 | 0272.01.28.001 | Sworzeń blokady stopy | Stand latch pin | 4 | |
| 10 | 0272.01.36.001 | Mocowanie świateł | Warning ligths mouting | 1 | |
| 11 | 0272.01.42.001 | Rura hydrauliczna fi10x1,5 | Hydraulic tube | 2 | |
| 12 | 0272.01.48.002 | Sworzeń siłownika | Hydraulic cylinder pin | 2 | |
| 13 | 0272.01.52.002 | Podkładka osłony stożkowej | Conical guard washer | 2 | |
| 14 | 0598.08.43.003 | Rura akumulatorów | Accumulator tube | 2 | |
| 15 | 0600.01.07.001 | Zapadka prawa | Transport latch - right | 1 | |
| 16 | 0600.01.08.001 | Zapadka lewa | Transport latch - left | 1 | |
| 17 | 0600.01.09.000 | Wspornik oświetlenia | Lightning bracket | 2 | |
| 18 | 0600.01.17.000 | Hak zapadki prawej | Transport latch right | 1 | |
| 19 | 0600.01.18.000 | Hak zapadki lewej | Transport latch left | 1 | |
| 20 | 0600.01.26.001 | Tuleja dźwigni sprężyn | Srings lever, bushuing | 2 | |
| 21 | 0606.01.57.006 | Wspornik loga | Logo bracket | 1 | |
| 22 | 0606.01.58.006 | Wspornik wtyków euro | Euro plug bracket | 1 | |
| 23 | 0609.01.02.006 | Lewy wspornik skrzynki | Left toolbox bracket | 1 | |
| 24 | 0609.01.03.006 | Prawy wspornik skrzynki | Right toolbox bracket | 1 | |
| 25 | 0611.01.04.002 | Ramię nośne prawe | Suspension arm right | 1 | |
| 26 | 0611.01.05.002 | Ramię nośne lewe | Suspension arm left | 1 | |
| 27 | 0618.01.25.001 | Sworzeń siłownika | Hydraulic cylinder pin | 2 | |
| 28 | 0619.01.01.006 | Zaczep | Hitch | 1 | |
| 29 | 0619.01.02.004 | Ramię ruchome prawe | Moving arm right | 1 | |
| 30 | 0619.01.03.004 | Ramię ruchome lewe | Moving arm left | 1 | |
| 31 | 0619.01.06.001 | Mocowanie ramy prawej | Frame mount | 1 | |
| 32 | 0619.01.27.005 | Mocowanie manometru | Manometer holder | 1 | |
| 33 | 0619.01.28.000 | Wspornik osłony - tył | Cover's bracket - rear | 2 | |
| 34 | 0619.01.29.000 | Wspornik osłony - przód | Cover's bracket - front | 2 | |
| 35 | 0619.01.31.002 | Hak blokady transportowej | Transport lock hook | 2 | |
| 36 | 0619.01.34.001 | Ogranicznik unoszenia | Lifting block | 2 | |
| 37 | 0619.01.36.001 | Uchwyt czujnika zbliżeniowego | Sensor holder | 2 | |
| 38 | 0619.01.41.001 | Osłona wału napędowego | Drive shaft's cover | 1 | |
| 39 | 0619.01.42.002 | Sworzeń główny zawieszenia | Main suspension pin | 2 | |
| 40 | 0619.01.49.002 | Wspornik hydroakumulatorów | Accumulator's bracket | 2 | |
| 41 | 0619.01.51.003 | Wspornik tuby | Tube's bracket | 1 | |
| 42 | 0619.01.52.003 | Tuleja dystansowa | Distance bush | 4 | |
| 43 | 0619.01.55.004 | Łańcuch zabezpieczający | Support chain L=660 | 2 | |
| 44 | 0619.01.56.004 | Śruba regulacyjna zaworu | Bolt special - end valve | 2 | |
| 45 | 0628.01.02.000 | Mocowanie ramy lewe | Suspension frame mount | 1 | |
| 46 | 0640.03.15.003 | Wspornik trójkąta | Triangle bracket | 1 | |
| 47 | 0927.01.04.000 | Wspornik wału | Shaft support | 1 | - |
| 48 | 2114.06.02.000 | Skrzynka narzędziowa | Toolbox | 1 | |
| 49 | MHRO-010-118 | Rura cylindra hydraulicznego prawa (0598.08.26.003) | Tube right | 1 | |
| 50 | MHRO-010-119 | Rura cylindra hydraulicznego lewego (0598.08.27.003) | Tube left | 1 | |
| 51 | MIEC-000-001 | Czujnik zbliżeniowy ARK-AMP | Close-up sensor ARK-AMP | 2 | |
| 52 | MIEK-000-102 | Gniazdo KENNFIXX | Socket - KENNFIXX | 3 | |
| 53 | MIEK-100-000 | Odblask okrągły czerwony przykręcany | Red reflection - round | 2 | |
| 54 | MIET-000-003 | Tablica ostrzeg. jednost. oświetl.-prawa-W145 | Warning plate - right | 1 | |
| 55 | MIET-000-004 | Tablica ostrzeg. jednost. oświetl.-lewa-W145 | Warning plate - left | 1 | |
| 56 | MIGA-080-000 | Amortyzator gumowo-metalowy 80x25 typ K | Rubber-metal damper 80x25 type K | 6 | |
| 57 | MIGN-000-002 | Nasada gumowa wałka fi45 | Shaft stub sleeve | 1 | |
| 58 | MIGZ-007-001 | Zawieszka gumowa (0225.01.20.000) | Rubber key chain | 4 | - |
| 59 | MIHA-000-141 | Akumulator hydrauliczny H1400 D1 - 1,40 l (55 bar) | Hydraulic accumulator H1400 D1 - 1,40 l (55 bar) | 4 | |
| 60 | MIHB-010-002 | Obejma rury 10/12 Blaszka Górna DP-A1/CRVIF | Tube clamp cover 12 | 4 | |

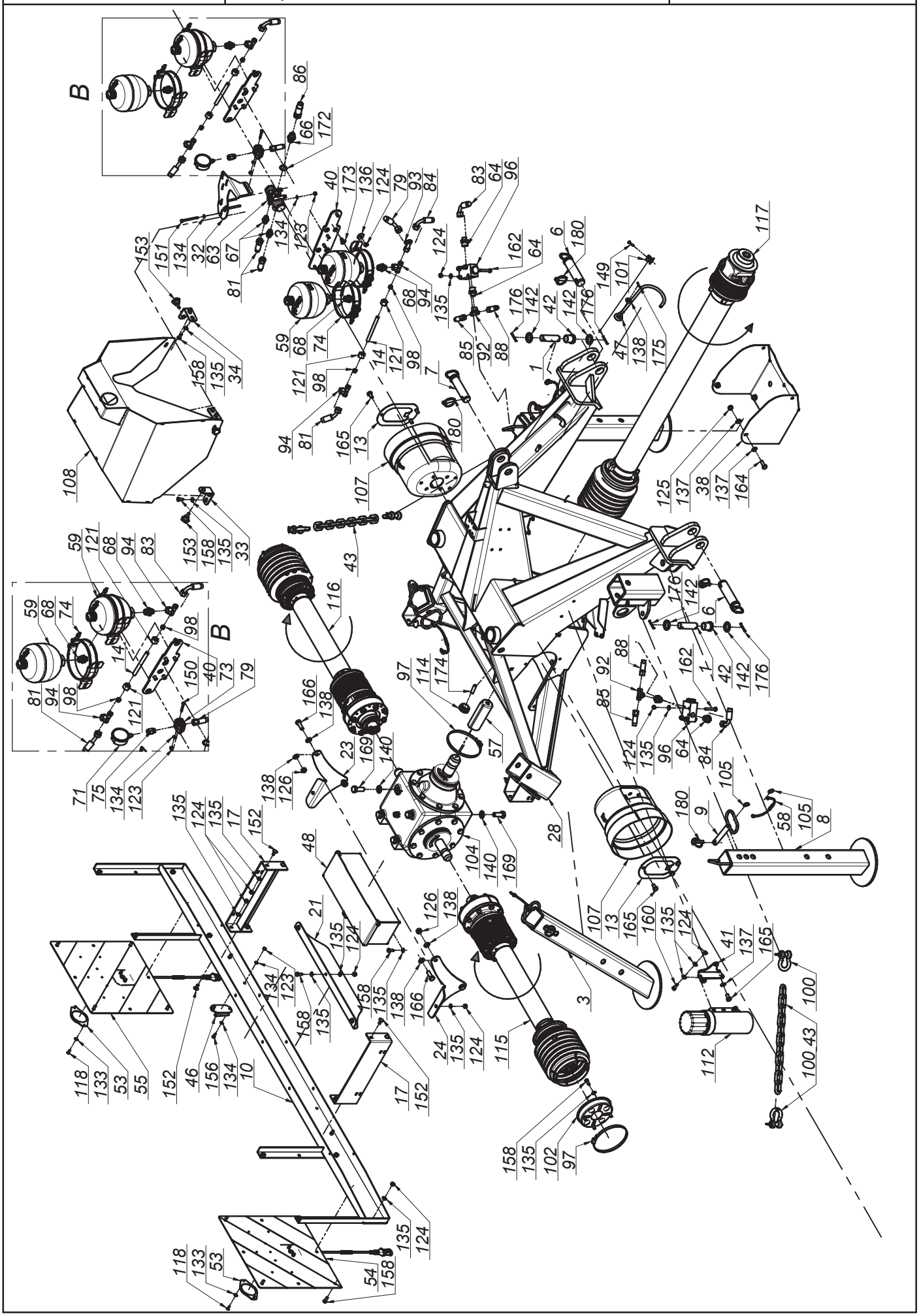
B
B
86
66
172
40
173
136
124
79
93
84
83
64
96
153
151
134
32
63
67
81
134
123
124
162
64
6
180
149
101
117
68
94
135
176
142
42
142
176
59
68
74
121
98
14
121
98
7
85
92
88
1
47
138
175
158
135
34
94
81
165
13
180
107
108
125
137
38
137
164
153
158
135
33
43
59
121
68
94
83
116
176
142
6
59
68
74
98
B
14
150
40
73
79
81
94
98
121
71
75
134
123
97
114
174
57
88
92
162
1
42
142
176
85
166
138
23
169
140
124
135
96
64
84
105
138
126
135
124
135
17
152
48
28
180
9
58
105
8
104
140
169
107
13
165
160
135
124
41
137
165
21
135
124
126
138
134
123
158
135
158
135
138
166
3
100
24
135
124
115
112
100 43
118
133
53
55
152
46
156
134
10
17
152
158
135
102
97
118
133
53
135
124
54
158
K0621PLEN007 - 2019-06-13 - KDD 941 S(SL) H

SaMASZ®

# 0621.01.00.006
## Układ zawieszenia
## Suspension unit

# Tab. 3a

| L.p. Item | Numer części Part No. | Nazwa części | Description | Ilość Quantity | Uwagi Notes |
|---|---|---|---|---|---|
| 61 | MIHC-301-007 | Siłownik 63x28x300 (0619.01.30.000) | Hydraulic cylinder 63x28x300 (0619.01.30.000) | 2 | |
| 62 | MIHC-740-001 | Siłownik 80x36x160-740 (0615.01.05.000) | Hydraulic cylinder 80x36x160-740 (0615.01.05.000) | 2 | - |
| 63 | MIHD-040-060 | Dzielnik strumienia 40-60 L/min V-EQ 30 | Flow dividor 40-60 L/min V-EQ 30 | 1 | |
| 64 | MIHK-012-004 | Złączka M16 x 1/2" | Straight connector M16 x 1/2" | 8 | |
| 65 | MIHK-012-038 | Złączka 1/2" x 3/8" | Straigth connector 1/2" x 3/8" | 2 | |
| 66 | MIHK-012-120 | Złączka 1/2" x 1/2" | Straight connector 1/2" x 1/2" | 3 | |
| 67 | MIHK-018-001 | Złączka M18x1,5 - 3/8" korpus | Straight connector M18 x 3/8" | 2 | |
| 68 | MIHK-018-003 | Złączka M18x1,5 - 1/2" | Straight connector M18 x 1/2" | 4 | |
| 69 | MIHK-034-000 | Złączka M16x3/8" | Straight connector M16 x 3/8" | 4 | |
| 70 | MIHL-000-008 | Linka fi 5 L=6000 zielona | Cord fi 5 L=6000 green | 2 | |
| 71 | MIHM-315-000 | Manometr 315 1/4" | Manometer 315 1/4" | 1 | |
| 72 | MIHO-010-003 | Obejma rury 10 Plast. RAPR-110 | Tube clamp 10 | 4 | |
| 73 | MIHO-018-002 | Obejma rury 18 Plast. RAPB-218 | Tube clamp | 1 | |
| 74 | MIHO-146-000 | Obejma hydroakumulatora R146-154 | Gas accumulator bracket R146-154 | 4 | |
| 75 | MIHP-016-000 | Złączka manometru M16x1,5 | Manometer connector M16x1,5 | 1 | |
| 76 | MIHP-022-010 | KENNFIXX M22x1/2" BG3 CZERWONY + | KENNFIXX M22x1/2" BG3 Red + | 1 | |
| 77 | MIHP-022-014 | KENNFIXX M22x1/2" BG3 Zielony + | KENNFIXX M22x1/2" BG3 Green + | 1 | |
| 78 | MIHP-022-016 | KENNFIXX M22x1/2" BG3 Żółty + | KENNFIXX M22x1/2" BG3 Yellow + | 1 | |
| 79 | MIHP-035-010 | Przewód M16x1,5 M18x1,5 L= 350 A-A90 | Hydraulic hose M16x1,5,M18x1,5 L= 350 A-A90 | 1 | |
| 80 | MIHP-038-018 | Przyłączka prosta nast. 3/8" - M18x1,5 | Hydraulic connector 3/8 - M18x1,5 | 2 | |
| 81 | MIHP-050-019 | Przewód M18x1,5 L= 500 A45-A | Hydraulic hose M18x1,5 L= 500 A45-A | 2 | |
| 82 | MIHP-065-010 | Przewód M16x1,5 L= 650 A-B | Hydraulic hose M16x1,5 L= 650 A-B | 2 | |
| 83 | MIHP-080-006 | Przewód M18x1,5 L= 800 A90-A90 kat 90 | Hydraulic hose M18x1,5 L= 800 A90-A90 | 1 | |
| 84 | MIHP-080-007 | Przewód M18x1,5 L= 800 A90-A90 kat 270 | Hydraulic hose M18x1,5 L= 800 A90-A90 | 1 | |
| 85 | MIHP-100-019 | Przewód M16x1,5 L= 1000 A-B | Hydraulic hose M16x1,5 L= 1000 A-B | 2 | |
| 86 | MIHP-180-016 | Przewód G1_2" L= 1800 A-A | Hydraulic hose G1_2" L= 1800 A-A | 1 | |
| 87 | MIHP-300-009 | Przewód M16x1,5 M18x1,5 L= 3000 A-A | Hydraulic hose M16x1,5,M18x1,5 L= 3000 A-A | 2 | |
| 88 | MIHP-900-001 | Przewód M16x1,5 L= 900 A45-A | Hydraulic hose M16x1,5 L= 900 A45-A | 2 | |
| 89 | MIHW-022-000 | Wtyczka EURO M22x15 | Plug NV 12 GAS M EURO TYP 12,5 | 3 | |
| 90 | MIHZ-000-013 | Zawór kulowy BKR 1/2" RS2 | Ball valve BKR 1/2" RS2 | 1 | |
| 91 | MIHZ-012-000 | Zawór sekwencyjny bezpośredni VS2C 1/2" V0660 | Sequence valve VS2C 1/2" V0660 | 2 | |
| 92 | MIHZ-016-002 | Złączka trójnik M16x1,5 nastawna symetryczna | Tee, compression M16x16x16 TN420-10 | 2 | |
| 93 | MIHZ-016-003 | Złączka trójnik M16x1,5 nastawna niesymetryczna z nakrętką | Compression Tee-connector M16x1,5 asymmetrical | 1 | |
| 94 | MIHZ-018-000 | Złączka trójnik M18x1,5 z nakrętką sym. | Tee connector M18 | 4 | - |
| 95 | MIHZ-056-582 | Zawór dławiąco-zwrotny C056-V0582 - 3/8" | Choke valve C056-V0582 - 3/8" | 4 | |
| 96 | MIHZ-056-828 | Zawór krańcowy V-121 1/2" NC - V0828 | End valve V-121 1/2" NC - V0828 | 2 | |
| 97 | MIIO-130-000 | Opaska zaciskowa 130-150 | Clamp band 130-150 | 3 | |
| 98 | MIIP-012-000 | Pierścień zacinający fi 12 | Olive fi 12 | 4 | |
| 99 | MIIP-016-000 | Pierścień zacinajacy fi 10 | Olive fi 10 | 8 | |
| 100 | MIIS-014-001 | Szekla fi 14 - 2T | Shackle fi 14 - 2T | 4 | |
| 101 | MIIU-015-000 | Uchwyt fi 15 | Clamp fi 15 | 1 | |
| 102 | MIIU-411-000 | Uchwyt mocowania osłony 395011411R | PTO guard holder 395011411R | 2 | - |
| 103 | MILS-006-500 | Linka stalowa | Cable | 2 | |
| 104 | MIPS-130-002 | Przekładnia 130 - 01.113.LS | Gearbox 130 - 01.113.LS | 1 | |
| 105 | MISK-000-001 | Kółko sprężyste zawieszki | Rubber key chain ring | 8 | - |
| 106 | MISP-001-002 | Sprężyna zapadki fi 1,6 L=72 (0105.01.09.000) | Spring fi 1,6 L=72 (0105.01.09.000) | 2 | |
| 107 | MITO-000-005 | Osłona stożkowa D4170 401 | PTO guard | 2 | |
| 108 | MITO-001-003 | Pokrywa hydroakumulatorów | Accumulator's cover | 1 | |
| 109 | MITP-073-000 | Pokrywa rur fi 73 x 30 | Plastic cover 73 x 30 | 16 | |
| 110 | MITS-000-0018 | Tuleja ślizgowa 50x 55x 50 PCM | Sliding bush 50x 55x 50 PCM | 16 | |
| 111 | MITS-005-000 | Rączka do linki fi 5 (FGP 455795) | Pull cord handle | 2 | |
| 112 | MITT-001-000 | Tuba duża | Tube | 1 | |
| 113 | MITZ-040-00 | Zaślepka plastik ok 40x1 - 111067 | Plastic cap round 40x1 | 4 | |
| 114 | MITZ-043-040 | Zaślepka plastik ok 43x1,5 | Cap plastic round 43x1.5 | 2 | |
| 115 | MIWB-069-000 | Wał B&P - 8G7U069FX1A1001 | PTO shaft B&P - 8G7U069FX1A1001 | 1 | |
| 116 | MIWB-069-001 | Wał B&P - 8G7U069FX000001 | PTO shaft B&P - 8G7U069FX000001 | 1 | |
| 117 | MIWB-121-006 | Wał B&P - CH8N121CER07R09LA | PTO shaft B&P - CH8N121CER07R09LA | 1 | |
| 118 | MZIN-005-014 | Nit zrywany fi 5 L= 14 | Rivet fi5 L=14 | 4 | |
| 119 | MZIS-000-003 | Smarowniczka M6x1 | Grease nipple M6x1 | 12 | |
| 120 | MZKK-013-080 | Kołek spręż. fi13x 80 nierdz. | Spring pin fi 13x80 | 4 | |

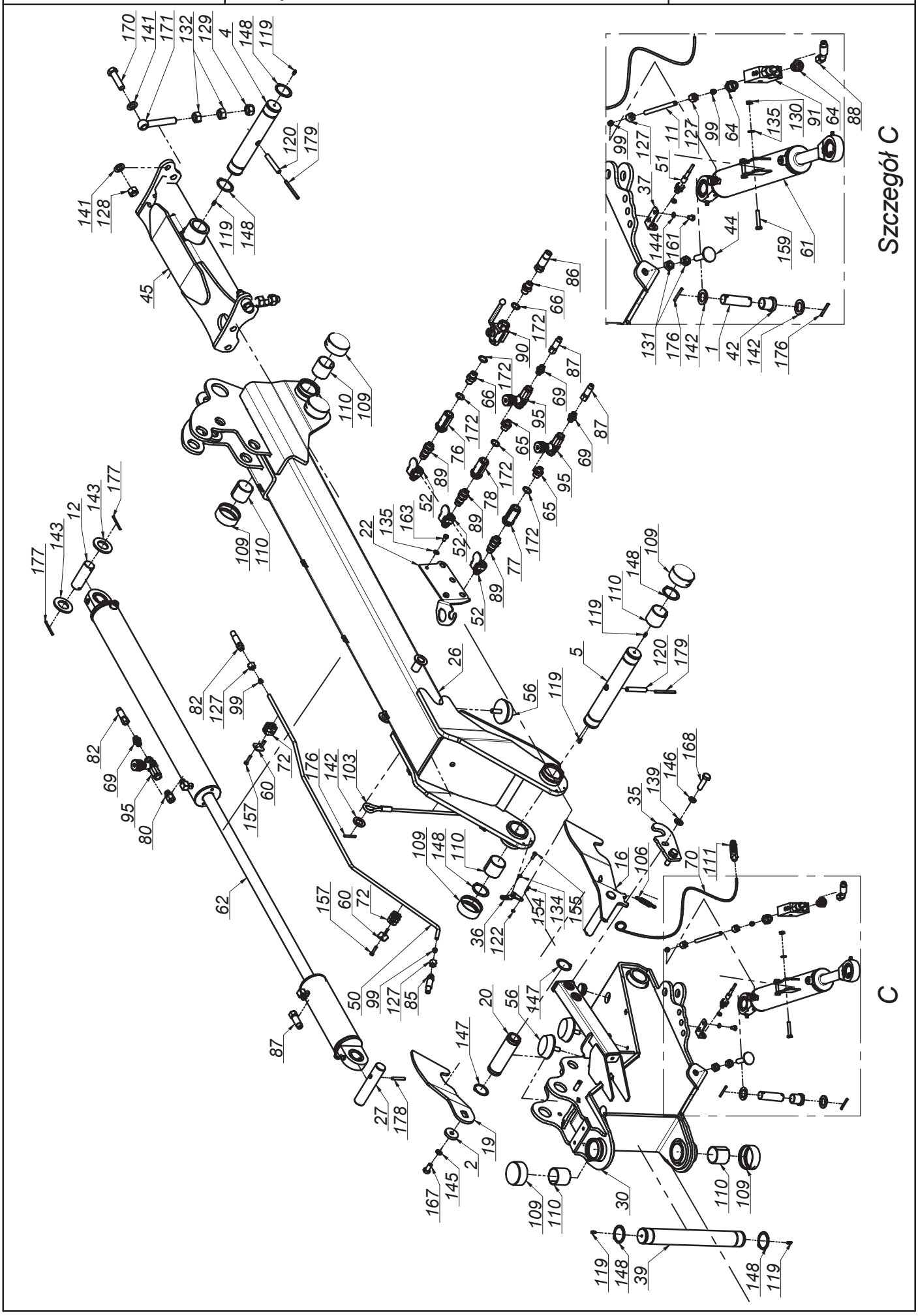
Szczegół C
C

SaMASZ®

# 0621.01.00.006
# Układ zawieszenia
# Suspension unit

## Tab. 3a

| L.p. Item | Numer części Part No. | Nazwa części | Description | Ilość Quantity | Uwagi Notes |
|---|---|---|---|---|---|
| 121 | MZNH-018-000 | Nakrętka złączna M18x1,5 | Compression nut M18x1,5 | 4 | |
| 122 | MZNS-004-000 | Nakretka M 4 kl. 8 oc. samozab. | Nut M 4 cl. 8 z. self-locking. | 2 | |
| 123 | MZNS-006-006 | Nakrętka M 6 kl. 8 oc. samozab. | Nut M 6 cl. 8 z. self-lock. | 7 | |
| 124 | MZNS-008-006 | Nakretka M 8 kl. 8 oc. samozab. | Nut M 8 cl. 8 z. self-lock. | 37 | |
| 125 | MZNS-010-002 | Nakrętka M10 kl. 8 oc. samozab. | Nut M10 cl. 8 z. self-lock. | 4 | |
| 126 | MZNS-012-004 | Nakrętka M12 kl. 8 oc. samozab. | Nut M12 cl. 8 z. self-lock. | 4 | |
| 127 | MZNS-016-002 | Nakrętka złączna M16x1,5 | Compression nut M16x1,5 | 8 | |
| 128 | MZNS-018-003 | Nakrętka M18 oc. samozab. | Nut M18 cl. 8.8 z. self-lock. | 2 | |
| 129 | MZNS-020-000 | Nakrętka M20 kl. 8 oc. samozab. | Nut M20 cl. 8.8 z self-lock. | 2 | |
| 130 | MZNZ-008-001 | Nakrętka M 8 kl. 8 oc. | Nut M 8 cl. 8 z. | 4 | |
| 131 | MZNZ-014-002 | Nakrętka M14 kl. 8 oc. | Nut M14 cl. 8 z. | 4 | |
| 132 | MZNZ-020-002 | Nakrętka M20 kl. 8 oc. | Nut M20 cl. 8 z. | 4 | |
| 133 | MZPD-005-000 | Podkładka pow. fi 5x14 oc | Washer fi 5x14 z. | 4 | |
| 134 | MZPP-006-001 | Podkładka fi 6 oc. | Washer fi 6 z. | 16 | |
| 135 | MZPP-008-002 | Podkladka fi 8 oc. | Washer fi 8 z. | 58 | |
| 136 | MZPP-008-003 | Podkładka pow. fi 8x28 oc. | Fender washer fi 8x28 z. | 8 | |
| 137 | MZPP-010-001 | Podkładka fi10 oc. | Washer fi10 z. | 10 | |
| 138 | MZPP-012-002 | Podkładka fi12 oc. | Washer fi12 z. | 9 | |
| 139 | MZPP-014-001 | Podkładka fi14 oc. | Washer fi14 z. | 4 | |
| 140 | MZPP-016-001 | Podkładka fi 16 oc. | Washer fi16 z. | 8 | |
| 141 | MZPP-018-001 | Podkładka fi 18 oc. | Washer fi18 z. | 4 | |
| 142 | MZPP-024-001 | Podkładka fi 24 oc. pod sworzeń | Spacer fi 24 z. | 10 | |
| 143 | MZPP-036-002 | Podkładka fi36 oc. | Washer fi36 z. | 4 | |
| 144 | MZPS-008-001 | Podkładka spręż. fi 8,2 oc. | Spring washer fi 8.2 z. | 4 | |
| 145 | MZPS-012-001 | Podkładka spręż. fi12,2 oc. | Spring washer fi12.2 z. | 2 | |
| 146 | MZPS-014-002 | Podkładka spręż. fi14,2 oc. | Spring washer fi 14.2 z. | 4 | |
| 147 | MZSE-045-001 | Pierścień osad. Z 45 | Circlip Z 45 | 4 | |
| 148 | MZSE-050-001 | Pierścień osad. Z 50 | Circlip Z 50 | 12 | |
| 149 | MZSI-005-009 | Śruba M 5x 20 kl. 8.8 oc. IMB. WALC. | Bolt M 5x 20 cl. 8.8 z. | 1 | |
| 150 | MZSI-006-040 | Śruba M 6x 40 kl. 8.8 oc. IMB. WALC. | Bolt M 6x 40 cl. 8.8 z. HEX CYL. | 2 | |
| 151 | MZSI-006-071 | Śruba M 6x 70 kl. 8.8 oc. IMB. WALC. | Bolt M 6x 70 cl. 8.8 z. | 3 | |
| 152 | MZSP-008-001 | Śruba M 8x 20 kl. 8.8 oc. PODS. | Bolt M 8x20 cl. 8.8 z. sq. neck | 8 | |
| 153 | MZSS-040-000 | Pokrętło z występami VC-192-30-p M8x20 | Knob VC-192-30-p M8x20 | 4 | |
| 154 | MZSZ-004-000 | Śruba M 4x 12 kl. 8.8 oc. IMB. STOŻ. | Bolt M 4x 12 cl. 8.8 z. | 2 | |
| 155 | MZSZ-006-004 | Śruba M 6x 20 kl. 8.8 oc. (82105) | Bolt M 6x 20 cl. 8.8 z. (82105) | 4 | |
| 156 | MZSZ-006-005 | Śruba M 6x 16 kl. 8.8 oc. (82105) | Bolt M 6x 16 cl. 8.8 z. (82105) | 2 | |
| 157 | MZSZ-006-006 | Śruba M 6x 30 kl. 8.8 oc. (82105) | Bolt M 6x 30 cl. 8.8 z. (82105) | 8 | |
| 158 | MZSZ-008-001 | Śruba M 8x 20 kl. 8.8 oc. (82105) | Bolt M 8x 20 cl. 8.8 z. (82105) | 29 | |
| 159 | MZSZ-008-007 | Śruba M 8x 45 kl. 8.8 oc. (82105) | Bolt M 8x 45 cl. 8,8 z. (82105) | 4 | |
| 160 | MZSZ-008-009 | Śruba M 8x 25 kl. 8.8 oc. (82105) | Bolt M 8x 25 cl. 8.8 z. (82105) | 2 | |
| 161 | MZSZ-008-011 | Śruba M 8x 12 kl. 8.8 oc. (82105) | Bolt M 8x 12 cl. 8.8 z. (82105) | 4 | |
| 162 | MZSZ-008-013 | Śruba M 8x 50 kl. 8.8 oc. (82105) | Bolt M 8x 50 cl. 8.8 z. (82105) | 6 | |
| 163 | MZSZ-008-016 | Śruba M 8x 16 kl. 8.8 oc. (82105) | Bolt M 8x 20 cl. 8.8 z. (82105) | 2 | |
| 164 | MZSZ-010-005 | Śruba M10x 30 kl. 8.8 oc. (82105) | Bolt M10x 30 cl. 8.8 z. (82105) | 4 | |
| 165 | MZSZ-010-010 | Śruba M10x 20 kl. 8.8 oc. (82105) | Bolt M10x 20 cl. 8.8 z. (82105) | 8 | |
| 166 | MZSZ-012-003 | Śruba M12x 35 kl. 8.8 oc. (82105) | Bolt M12x 35 cl. 8.8 z. (82105) | 4 | |
| 167 | MZSZ-012-010 | Śruba M12x 25 kl. 8.8 oc. (82105) | Bolt M12x 25 cl. 8.8 z. (82105) | 2 | |
| 168 | MZSZ-014-004 | Śruba M14x 50 kl. 8.8 oc. (82105) | Bolt M14x 50 cl. 8.8 z. (82105) | 4 | |
| 169 | MZSZ-016-007 | Śruba M16x 40 kl. 8.8 oc. (82105) | Bolt M16x 40 cl. 8.8 z. (82105) | 8 | |
| 170 | MZSZ-018-001 | Śruba M18x 70 kl. 8.8 oc. (82101) | Bolt M18x 70 cl. 8.8 z. (82101) | 2 | |
| 171 | MZSZ-020-122 | Śruba M20x120 kl. 8.8 oc. Oczkowa | Eye bolt M20x160 cl. 8.8 z. | 2 | |
| 172 | MZUP-018-000 | Uszczelka met-gum - 1/2" | Metal and rubber seal - 1/2" | 6 | |
| 173 | MZWB-010-004 | Śruba M10x 20 kl. 8.8 oc. IMB. STOŻ. | Bolt M10x 20 cl. 8.8 z. COUNTER-SUNK ALLEN. | 8 | |
| 174 | MZWD-012-040 | Wkręt dociskowy M12x40 oc | Set screw | 2 | |
| 175 | MZZK-004-001 | Kołek spręż. fi 4x 20 nierdz. | Spring pin fi 4x20 ss. | 1 | |
| 176 | MZZK-005-001 | Kołek spręż. fi 5x 45 oc. | Spring pin fi 5x45 z. | 10 | |
| 177 | MZZK-005-007 | Kołek spręż. fi 5x 60 oc. | Spring pin fi 5x60 z. | 4 | |
| 178 | MZZK-008-005 | Kołek spręż. fi 8x 50 oc. | Spring pin fi 8x50 z. | 2 | |
| 179 | MZZK-008-013 | Kołek spręż. fi 8x 80 oc. | Spring pin fi 8x80 z. | 4 | |
| 180 | MZZP-000-001 | Zawleczka - Przetyczka A 11x45 | Lynch pin A 11x45 | 7 | |

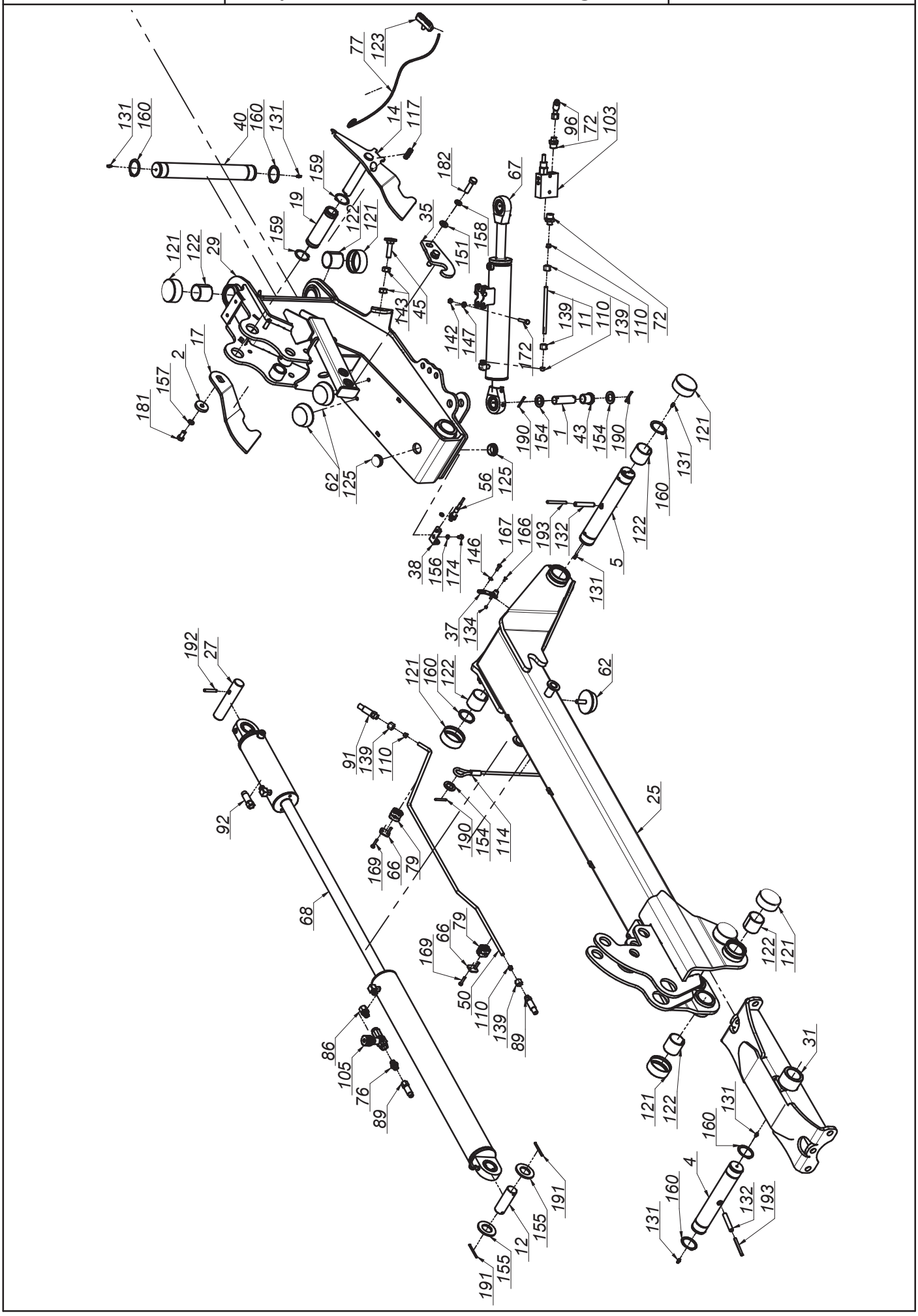


K0621PLEN007 - 2019-06-13 - KDD 941 S(SL) H

SaMASZ®

# 0621.08.00.006
# Układ zawieszenia ze sterownikiem
# Suspension unit with steering

## Tab. 3b

| L.p. Item | Numer części Part No. | Nazwa części | Description | Ilość Quantity | Uwagi Notes |
|---|---|---|---|---|---|
| 1 | 00SO.25.00.085 | Sworzeń fi.25 L= 85 (SO.25.00.085) | Pin fi 25 L=85 | 4 | |
| 2 | 0108.02.08.000 | Podkładka dociskająca | Washer | 2 | |
| 3 | 0271.01.08.003 | Stopa podporowa tylna | Support leg - rear | 2 | |
| 4 | 0271.01.16.003 | Sworzeń zawieszenia ramy | Suspension frame pin | 2 | |
| 5 | 0271.01.20.003 | Sworzeń ramienia ruchomego | Frame pin | 2 | |
| 6 | 0271.01.31.003 | Sworzeń zaczepu - kat. III | Hitch pin - cat. III | 2 | |
| 7 | 0271.01.32.003 | Sworzeń górny zaczepu - kat. III | Upper hitch pin - cat. III | 1 | |
| 8 | 0272.01.26.001 | Stopa podporowa | Support leg | 2 | |
| 9 | 0272.01.28.001 | Sworzeń blokady stopy | Stand latch pin | 4 | |
| 10 | 0272.01.36.001 | Mocowanie świateł | Warning ligths mouting | 1 | |
| 11 | 0272.01.42.001 | Rura hydrauliczna fi10x1,5 | Hydraulic tube | 2 | |
| 12 | 0272.01.48.002 | Sworzeń siłownika | Hydraulic cylinder pin | 2 | |
| 13 | 0272.01.52.002 | Podkładka osłony stożkowej | Conical guard washer | 2 | |
| 14 | 0600.01.07.001 | Zapadka prawa | Transport latch - right | 1 | |
| 15 | 0600.01.08.001 | Zapadka lewa | Transport latch - left | 1 | |
| 16 | 0600.01.09.000 | Wspornik oświetlenia | Lightning bracket | 2 | |
| 17 | 0600.01.17.000 | Hak zapadki prawej | Transport latch right | 1 | |
| 18 | 0600.01.18.000 | Hak zapadki lewej | Transport latch left | 1 | |
| 19 | 0600.01.26.001 | Tuleja dźwigni sprężyn | Srings lever, bushuing | 2 | |
| 20 | 0601.01.42.001 | Wspornik sterownika | Steering's bracket | 1 | |
| 21 | 0606.01.57.006 | Wspornik loga | Logo bracket | 1 | |
| 22 | 0606.01.58.006 | Wspornik wtyków euro | Euro plug bracket | 1 | |
| 23 | 0609.01.02.006 | Lewy wspornik skrzynki | Left toolbox bracket | 1 | |
| 24 | 0609.01.03.006 | Prawy wspornik skrzynki | Right toolbox bracket | 1 | |
| 25 | 0611.01.04.002 | Ramię nośne prawe | Suspension arm right | 1 | |
| 26 | 0611.01.05.002 | Ramię nośne lewe | Suspension arm left | 1 | |
| 27 | 0618.01.25.001 | Sworzeń siłownika | Hydraulic cylinder pin | 2 | |
| 28 | 0619.01.01.006 | Zaczep | Hitch | 1 | |
| 29 | 0619.01.02.004 | Ramię ruchome prawe | Moving arm right | 1 | |
| 30 | 0619.01.03.004 | Ramię ruchome lewe | Moving arm left | 1 | |
| 31 | 0619.01.06.001 | Mocowanie ramy prawej | Frame mount | 1 | |
| 32 | 0619.01.27.005 | Mocowanie manometru | Manometer holder | 1 | |
| 33 | 0619.01.28.000 | Wspornik osłony - tył | Cover's bracket - rear | 2 | |
| 34 | 0619.01.29.000 | Wspornik osłony - przód | Cover's bracket - front | 2 | |
| 35 | 0619.01.31.002 | Hak blokady transportowej | Transport lock hook | 2 | |
| 36 | 0619.01.33.001 | Płyta przyłączeniowa | Hydraulic connecting plate | 1 | |
| 37 | 0619.01.34.001 | Ogranicznik unoszenia | Lifting block | 2 | |
| 38 | 0619.01.36.001 | Uchwyt czujnika zbliżeniowego | Sensor holder | 2 | |
| 39 | 0619.01.41.001 | Osłona wału napędowego | Drive shaft's cover | 1 | |
| 40 | 0619.01.42.002 | Sworzeń główny zawieszenia | Main suspension pin | 2 | |
| 41 | 0619.01.49.002 | Wspornik hydroakumulatorów | Accumulator's bracket | 2 | |
| 42 | 0619.01.51.003 | Wspornik tuby | Tube's bracket | 1 | |
| 43 | 0619.01.52.003 | Tuleja dystansowa | Distance bush | 4 | |
| 44 | 0619.01.55.004 | Łańcuch zabezpieczający | Support chain L=660 | 2 | |
| 45 | 0619.01.56.004 | Śruba regulacyjna zaworu | Bolt special - end valve | 2 | |
| 46 | 0628.01.02.000 | Mocowanie ramy lewe | Suspension frame mount | 1 | |
| 47 | 0640.03.15.003 | Wspornik trójkąta | Triangle bracket | 1 | |
| 48 | 0927.01.04.000 | Wspornik wału | Shaft support | 1 | - |
| 49 | 2114.06.02.000 | Skrzynka narzędziowa | Toolbox | 1 | |
| 50 | MHRO-010-118 | Rura cylindra hydraulicznego prawa (0598.08.26.003) | Tube right | 1 | |
| 51 | MHRO-010-119 | Rura cylindra hydraulicznego lewego (0598.08.27.003) | Tube left | 1 | |
| 52 | MHRO-012-043 | Rura prawego akumulatora przód (0619.01.43.003) | Right accumulator tube- front | 1 | |
| 53 | MHRO-012-044 | Rura lewego akumulatora przód (0619.01.44.003) | Left accumulator tube - front | 1 | |
| 54 | MHRO-012-045 | Rura prawego akumulatora tył (0619.01.45.003) | Right accumulator tube- rear | 1 | |
| 55 | MHRO-012-046 | Rura lewego akumulatora tył (0619.01.46.003) | Left accumulator tube - rear | 1 | |
| 56 | MIEC-000-001 | Czujnik zbliżeniowy ARK-AMP | Close-up sensor ARK-AMP | 2 | |
| 57 | MIEC-020-000 | Czujnik ciśnienia PT3551 | Pressure sensor PT3551 | 1 | |
| 58 | MIEK-000-102 | Gniazdo KENNFIXX | Socket - KENNFIXX | 1 | |
| 59 | MIEK-100-000 | Odblask okrągły czerwony przykręcany | Red reflection - round | 2 | |
| 60 | MIET-000-003 | Tablica ostrzeg. jednost. oświetl.-prawa-W145 | Warning plate - right | 1 | |
| 61 | MIET-000-004 | Tablica ostrzeg. jednost. oświetl.-lewa-W145 | Warning plate - left | 1 | |
| 62 | MIGA-080-000 | Amortyzator gumowo-metalowy 80x25 typ K | Rubber-metal damper 80x25 type K | 6 | |
| 63 | MIGN-000-002 | Nasada gumowa wałka fi45 | Shaft stub sleeve | 1 | |
| 64 | MIGZ-007-001 | Zawieszka gumowa (0225.01.20.000) | Rubber key chain | 4 | - |
| 65 | MIHA-000-141 | Akumulator hydrauliczny H1400 D1 - 1,40 l (55 bar) | Hydraulic accumulator H1400 D1 - 1,40 l (55 bar) | 4 | |

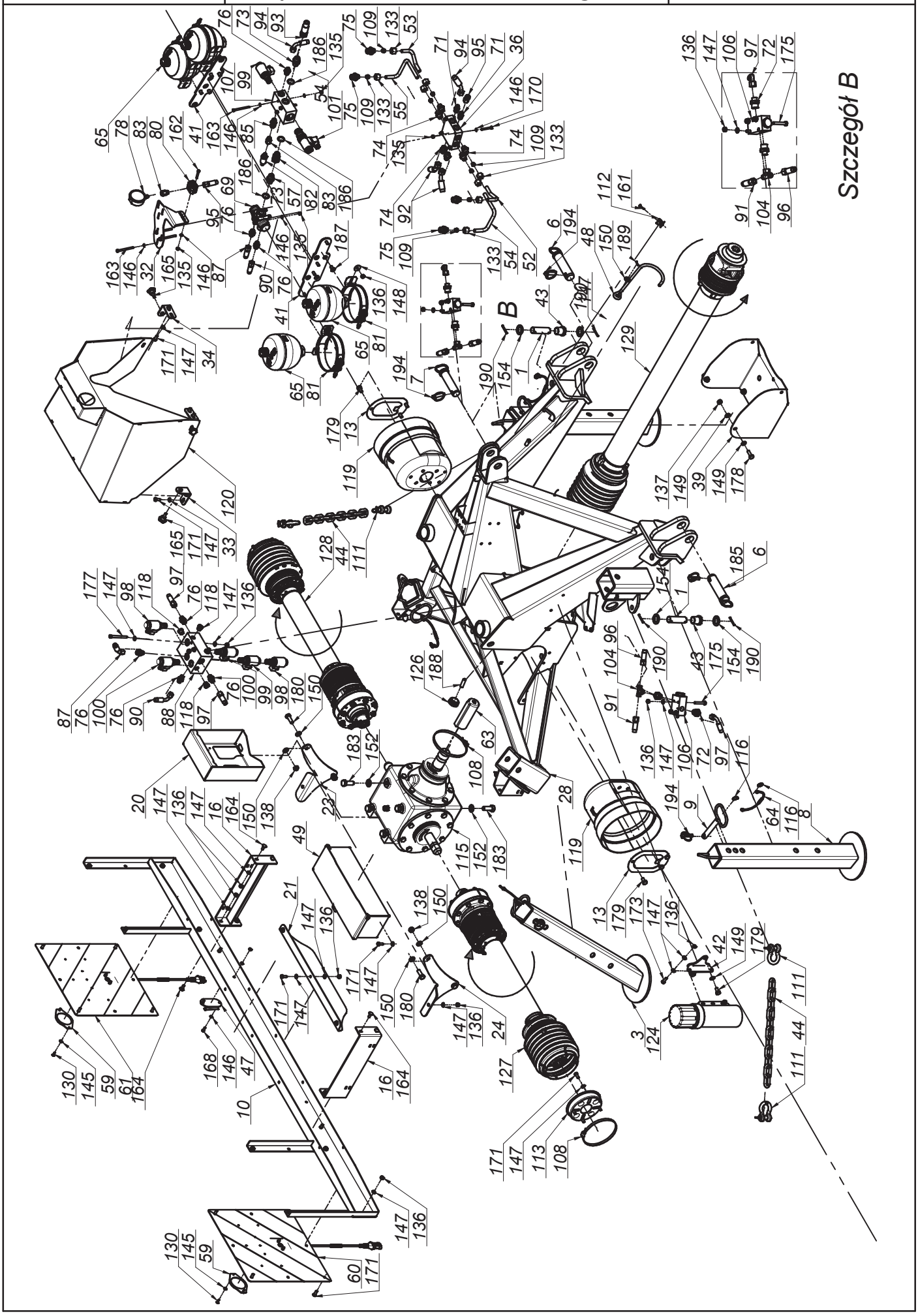
Szczegół B
B

SaMASZ®

# 0621.08.00.006
## Układ zawieszenia ze sterownikiem
## Suspension unit with steering

**Tab. 3b**

| L.p. Item | Numer części Part No. | Nazwa części | Description | Ilość Quantity | Uwagi Notes |
|---|---|---|---|---|---|
| 66 | MIHB-010-002 | Obejma rury 10/12 Blaszka Górna DP-A1/CRVIF | Tube clamp cover 12 | 4 | |
| 67 | MIHC-301-007 | Siłownik 63x28x300 (0619.01.30.000) | Hydraulic cylinder 63x28x300 (0619.01.30.000) | 2 | |
| 68 | MIHC-740-001 | Siłownik 80x36x160-740 (0615.01.05.000) | Hydraulic cylinder 80x36x160-740 (0615.01.05.000) | 2 | - |
| 69 | MIHD-040-060 | Dzielnik strumienia 40-60 L/min V-EQ 30 | Flow dividor 40-60 L/min V-EQ 30 | 1 | |
| 70 | MIHF-012-040 | Filtr In-Line B640-IL1240R | In-Line filter B640-IL1240R | 1 | |
| 71 | MIHK-000-006 | Złączka M16x1,5 - M18x1,5 korp | Hydraulic connector M16x1,5 - M18x1,5 | 2 | |
| 72 | MIHK-012-004 | Złączka M16 x 1/2" | Straight connector M16 x 1/2" | 8 | |
| 73 | MIHK-012-120 | Złączka 1/2" x 1/2" | Straight connector 1/2" x 1/2" | 4 | |
| 74 | MIHK-018-002 | Złączka M18x1,5 - M18x1,5 korpus | Hydraulic connector M18x1,5 - M18x1,5 inner cone | 6 | |
| 75 | MIHK-018-003 | Złączka M18x1,5 - 1/2" | Straight connector M18 x 1/2" | 4 | |
| 76 | MIHK-034-000 | Złączka M16x3/8" | Straight connector M16 x 3/8" | 9 | |
| 77 | MIHL-000-008 | Linka fi 5 L=6000 zielona | Cord fi 5 L=6000 green | 2 | |
| 78 | MIHM-315-000 | Manometr 315 1/4" | Manometer 315 1/4" | 1 | |
| 79 | MIHO-010-003 | Obejma rury 10 Plast. RAPR-110 | Tube clamp 10 | 4 | |
| 80 | MIHO-018-002 | Obejma rury 18 Plast. RAPB-218 | Tube clamp | 1 | |
| 81 | MIHO-146-000 | Obejma hydroakumulatora R146-154 | Gas accumulator bracket R146-154 | 4 | |
| 82 | MIHP-012-004 | Przyłączka prosta nast. 1/2"x1/2" | Straight connector adjustable 1/2"x1/2" | 1 | |
| 83 | MIHP-016-000 | Złączka manometru M16x1,5 | Manometer connector M16x1,5 | 2 | |
| 84 | MIHP-022-010 | KENNFIXX M22x1/2" BG3 CZERWONY + | KENNFIXX M22x1/2" BG3 Red + | 1 | |
| 85 | MIHP-038-016 | Przyłączka prosta nast. 3/8"xM16x1,5 B-A | Straight connector 3/8"xM16x1,5 B-A | 1 | |
| 86 | MIHP-038-018 | Przyłączka prosta nast. 3/8" - M18x1,5 | Hydraulic connector 3/8 - M18x1,5 | 2 | |
| 87 | MIHP-054-001 | Przewód M16x1,5 L= 540 A45-A | Hydraulic hose M16x1,5 L= 540 A45-A | 1 | |
| 88 | MIHP-060-100 | Płyta przyłączeniowa (0619.01.37.001) | Hydraulic connecting plate 4 UL06/5 - G2 | 1 | |
| 89 | MIHP-065-010 | Przewód M16x1,5 L= 650 A-B | Hydraulic hose M16x1,5 L= 650 A-B | 2 | |
| 90 | MIHP-068-002 | Przewód M16x1,5 L= 680 A90-A (P12P11/11/08 L-680) | Hydraulic hose M16x1,5 L= 680 A90-A | 1 | |
| 91 | MIHP-110-031 | Przewód M16x1,5 L= 1100 A-B | Hydraulic hose M16x1,5 L= 1100 A-B | 2 | |
| 92 | MIHP-128-000 | Przewód M18x1,5 L= 1250 A45-A | Hydraulic hose M18x1,5 L= 1100 A45-A | 2 | |
| 93 | MIHP-180-016 | Przewód G1_2" L= 1800 A-A | Hydraulic hose G1_2" L= 1800 A-A | 1 | |
| 94 | MIHP-370-001 | Przewód M16x1,5 M18x1,5 L= 370 A90-A45 C | Hydraulic hose M16x1,5 M18x1,5 L= 370 A90-A45 C | 1 | |
| 95 | MIHP-400-003 | Przewód M16x1,5 L= 400 A45-A | Hydraulic hose M16x1,5 L= 400 A45-A | 1 | |
| 96 | MIHP-900-001 | Przewód M16x1,5 L= 900 A45-A | Hydraulic hose M16x1,5 L= 900 A45-A | 2 | |
| 97 | MIHP-900-010 | Przewód M16x1,5 L= 900 A90-A | Hydraulic hose M16x1,5 L= 900 A90-A | 2 | |
| 98 | MIHR-000-012 | Rozdzielacz 2URED-6-C1-16/2-M1-G12Z4 | Divider 2URED-6-C1-16/2-M1-G12Z4 | 2 | |
| 99 | MIHR-000-013 | Rozdzielacz 2URED-6-C5-12/2-M1-G12Z4 | Divider, 2URED-6-C5-12/2-M1-G12Z4 | 2 | |
| 100 | MIHR-000-11 | Rozdzielacz 2URES-6-A3-12/2-M1-G12Z4 | Divider 2URES-6-A3-12/2-M1-G12Z4 | 2 | |
| 101 | MIHR-006-000 | Rozdzielacz 2URES-10-D5-02/2-M1-G12Z4 (6SB-13300000N2000+CE064101D0) | Dividor 6SB-13300000N2000+CE064101D0 | 1 | |
| 102 | MIHW-022-000 | Wtyczka EURO M22x15 | Plug NV 12 GAS M EURO TYP 12,5 | 1 | |
| 103 | MIHZ-012-000 | Zawór sekwencyjny bezpośredni VS2C 1/2" V0660 | Sequence valve VS2C 1/2" V0660 | 2 | |
| 104 | MIHZ-016-002 | Złączka trójnik M16x1,5 nastawna symetryczna | Tee, compression M16x16x16 TN420-10 | 2 | |
| 105 | MIHZ-056-582 | Zawór dławiąco-zwrotny C056-V0582 - 3/8" | Choke valve C056-V0582 - 3/8" | 2 | |
| 106 | MIHZ-056-828 | Zawór krańcowy V-121 1/2" NC - V0828 | End valve V-121 1/2" NC - V0828 | 2 | |
| 107 | MIIA-050-000 | Płyta przyłączeniowa (0619.01.59.005) | Hydraulic block G1/2 | 1 | |
| 108 | MIIO-130-000 | Opaska zaciskowa 130-150 | Clamp band 130-150 | 3 | |
| 109 | MIIP-012-000 | Pierścień zacinający fi 12 | Olive fi 12 | 8 | |
| 110 | MIIP-016-000 | Pierścień zacinajacy fi 10 | Olive fi 10 | 8 | |
| 111 | MIIS-014-001 | Szekla fi 14 - 2T | Shackle fi 14 - 2T | 4 | |
| 112 | MIIU-015-000 | Uchwyt fi 15 | Clamp fi 15 | 1 | |
| 113 | MIIU-411-000 | Uchwyt mocowania osłony 395011411R | PTO guard holder 395011411R | 2 | - |
| 114 | MILS-006-500 | Linka stalowa | Cable | 2 | |
| 115 | MIPS-130-002 | Przekładnia 130 - 01.113.LS | Gearbox 130 - 01.113.LS | 1 | |
| 116 | MISK-000-001 | Kółko sprężyste zawieszki | Rubber key chain ring | 8 | - |
| 117 | MISP-001-002 | Sprężyna zapadki fi 1,6 L=72 (0105.01.09.000) | Spring fi 1,6 L=72 (0105.01.09.000) | 2 | |
| 118 | MITK-000-004 | Korek 3/8" model 42A | Plug 3/8" model 42A | 4 | |
| 119 | MITO-000-005 | Osłona stożkowa D4170 401 | PTO guard | 2 | |
| 120 | MITO-001-003 | Pokrywa hydroakumulatorów | Accumulator's cover | 1 | |
| 121 | MITP-073-000 | Pokrywa rur fi 73 x 30 | Plastic cover 73 x 30 | 16 | |
| 122 | MITS-000-0018 | Tuleja ślizgowa 50x 55x 50 PCM | Sliding bush 50x 55x 50 PCM | 16 | |
| 123 | MITS-005-000 | Rączka do linki fi 5 (FGP 455795) | Pull cord handle | 2 | |
| 124 | MITT-001-000 | Tuba duża | Tube | 1 | |
| 125 | MITZ-040-00 | Zaślepka plastik ok 40x1 - 111067 | Plastic cap round 40x1 | 4 | |
| 126 | MITZ-043-040 | Zaślepka plastik ok 43x1,5 | Cap plastic round 43x1.5 | 2 | |
| 127 | MIWB-069-000 | Wał B&P - 8G7U069FX1A1001 | PTO shaft B&P - 8G7U069FX1A1001 | 1 | |
| 128 | MIWB-069-001 | Wał B&P - 8G7U069FX000001 | PTO shaft B&P - 8G7U069FX000001 | 1 | |
| 129 | MIWB-121-006 | Wał B&P - CH8N121CER07R09LA | PTO shaft B&P - CH8N121CER07R09LA | 1 | |
| 130 | MZIN-005-014 | Nit zrywany fi 5 L= 14 | Rivet fi5 L=14 | 4 | |

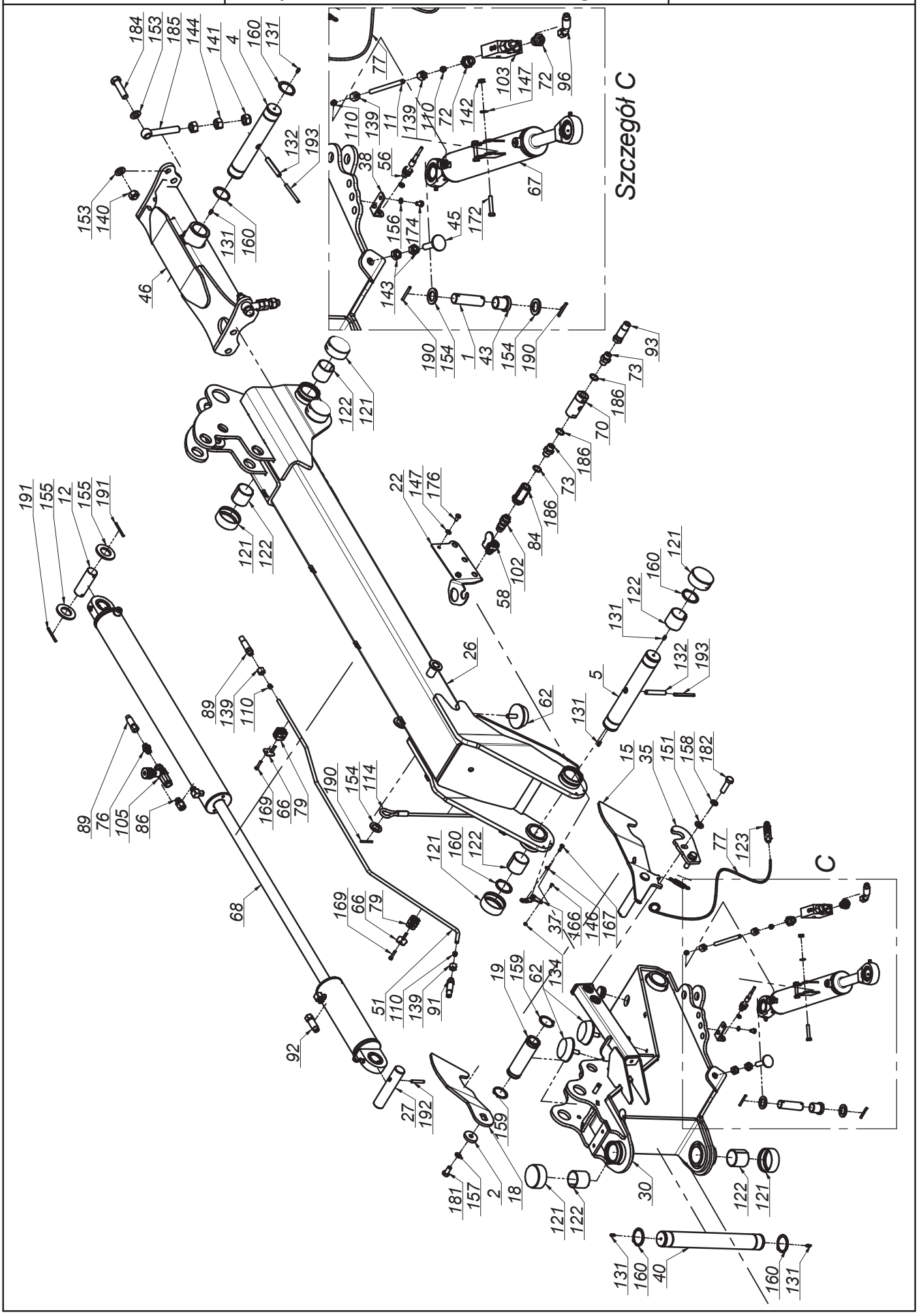
Szczegół C
C

SaMASZ®

# 0621.08.00.006
## Układ zawieszenia ze sterownikiem
## Suspension unit with steering

**Tab. 3b**

| L.p. Item | Numer części Part No. | Nazwa części | Description | Ilość Quantity | Uwagi Notes |
|---|---|---|---|---|---|
| 131 | MZIS-000-003 | Smarowniczka M6x1 | Grease nipple M6x1 | 12 | |
| 132 | MZKK-013-080 | Kołek spręż. fi13x 80 nierdz. | Spring pin fi 13x80 | 4 | |
| 133 | MZNH-018-000 | Nakrętka złączna M18x1,5 | Compression nut M18x1,5 | 8 | |
| 134 | MZNS-004-000 | Nakretka M 4 kl. 8 oc. samozab. | Nut M 4 cl. 8 z. self-locking. | 2 | |
| 135 | MZNS-006-006 | Nakrętka M 6 kl. 8 oc. samozab. | Nut M 6 cl. 8 z. self-lock. | 14 | |
| 136 | MZNS-008-006 | Nakretka M 8 kl. 8 oc. samozab. | Nut M 8 cl. 8 z. self-lock. | 40 | |
| 137 | MZNS-010-002 | Nakrętka M10 kl. 8 oc. samozab. | Nut M10 cl. 8 z. self-lock. | 4 | |
| 138 | MZNS-012-004 | Nakrętka M12 kl. 8 oc. samozab. | Nut M12 cl. 8 z. self-lock. | 4 | |
| 139 | MZNS-016-002 | Nakrętka złączna M16x1,5 | Compression nut M16x1,5 | 8 | |
| 140 | MZNS-018-003 | Nakrętka M18 oc. samozab. | Nut M18 cl. 8.8 z. self-lock. | 2 | |
| 141 | MZNS-020-000 | Nakrętka M20 kl. 8 oc. samozab. | Nut M20 cl. 8.8 z self-lock. | 2 | |
| 142 | MZNZ-008-001 | Nakrętka M 8 kl. 8 oc. | Nut M 8 cl. 8 z. | 4 | |
| 143 | MZNZ-014-002 | Nakrętka M14 kl. 8 oc. | Nut M14 cl. 8 z. | 4 | |
| 144 | MZNZ-020-002 | Nakrętka M20 kl. 8 oc. | Nut M20 cl. 8 z. | 4 | |
| 145 | MZPD-005-000 | Podkladka pow. fi 5x14 oc | Washer fi 5x14 z. | 4 | |
| 146 | MZPP-006-001 | Podkładka fi 6 oc. | Washer fi 6 z. | 26 | |
| 147 | MZPP-008-002 | Podkladka fi 8 oc. | Washer fi 8 z. | 64 | |
| 148 | MZPP-008-003 | Podkładka pow. fi 8x28 oc. | Fender washer fi 8x28 z. | 8 | |
| 149 | MZPP-010-001 | Podkładka fi10 oc. | Washer fi10 z. | 10 | |
| 150 | MZPP-012-002 | Podkładka fi12 oc. | Washer fi12 z. | 9 | |
| 151 | MZPP-014-001 | Podkładka fi14 oc. | Washer fi14 z. | 4 | |
| 152 | MZPP-016-001 | Podkładka fi 16 oc. | Washer fi16 z. | 8 | |
| 153 | MZPP-018-001 | Podkładka fi 18 oc. | Washer fi18 z. | 4 | |
| 154 | MZPP-024-001 | Podkładka fi 24 oc. pod sworzeń | Spacer fi 24 z. | 10 | |
| 155 | MZPP-036-002 | Podkładka fi36 oc. | Washer fi36 z. | 4 | |
| 156 | MZPS-008-001 | Podkładka spręż. fi 8,2 oc. | Spring washer fi 8.2 z. | 4 | |
| 157 | MZPS-012-001 | Podkładka spręż. fi12,2 oc. | Spring washer fi12.2 z. | 2 | |
| 158 | MZPS-014-002 | Podkładka spręż. fi14,2 oc. | Spring washer fi 14.2 z. | 4 | |
| 159 | MZSE-045-001 | Pierścień osad. Z 45 | Circlip Z 45 | 4 | |
| 160 | MZSE-050-001 | Pierścień osad. Z 50 | Circlip Z 50 | 12 | |
| 161 | MZSI-004-001 | Śruba M 4x 20 kl. 8.8 oc. IMB. WALC. | Bolt M 4x 20 kl. 8.8 z. Allen, socket head | 1 | |
| 162 | MZSI-006-040 | Śruba M 6x 40 kl. 8.8 oc. IMB. WALC. | Bolt M 6x 40 cl. 8.8 z. HEX CYL. | 2 | |
| 163 | MZSI-006-071 | Śruba M 6x 70 kl. 8.8 oc. IMB. WALC. | Bolt M 6x 70 cl. 8.8 z. | 6 | |
| 164 | MZSP-008-001 | Śruba M 8x 20 kl. 8.8 oc. PODS. | Bolt M 8x20 cl. 8.8 z. sq. neck | 8 | |
| 165 | MZSS-040-000 | Pokrętło z występami VC-192-30-p M8x20 | Knob VC-192-30-p M8x20 | 4 | |
| 166 | MZSZ-004-000 | Śruba M 4x 12 kl. 8.8 oc. IMB. STOŻ. | Bolt M 4x 12 cl. 8.8 z. | 2 | |
| 167 | MZSZ-006-004 | Śruba M 6x 20 kl. 8.8 oc. (82105) | Bolt M 6x 20 cl. 8.8 z. (82105) | 4 | |
| 168 | MZSZ-006-005 | Śruba M 6x 16 kl. 8.8 oc. (82105) | Bolt M 6x 16 cl. 8.8 z. (82105) | 2 | |
| 169 | MZSZ-006-006 | Śruba M 6x 30 kl. 8.8 oc. (82105) | Bolt M 6x 30 cl. 8.8 z. (82105) | 8 | |
| 170 | MZSZ-006-018 | Śruba M 6x 45 kl. 8.8 oc. (82105) | Bolt M 6x 45 kl. 8.8 z. (82105) | 4 | |
| 171 | MZSZ-008-001 | Śruba M 8x 20 kl. 8.8 oc. (82105) | Bolt M 8x 20 cl. 8.8 z. (82105) | 29 | |
| 172 | MZSZ-008-007 | Śruba M 8x 45 kl. 8.8 oc. (82105) | Bolt M 8x 45 cl. 8,8 z. (82105) | 4 | |
| 173 | MZSZ-008-009 | Śruba M 8x 25 kl. 8.8 oc. (82105) | Bolt M 8x 25 cl. 8.8 z. (82105) | 2 | |
| 174 | MZSZ-008-011 | Śruba M 8x 12 kl. 8.8 oc. (82105) | Bolt M 8x 12 cl. 8.8 z. (82105) | 4 | |
| 175 | MZSZ-008-013 | Śruba M 8x 50 kl. 8.8 oc. (82105) | Bolt M 8x 50 cl. 8.8 z. (82105) | 6 | |
| 176 | MZSZ-008-016 | Śruba M 8x 16 kl. 8.8 oc. (82105) | Bolt M 8x 20 cl. 8.8 z. (82105) | 2 | |
| 177 | MZSZ-008-110 | Śruba M 8x 80 kl. 8.8 oc. IMB. WALC. | Bolt M 8x 80 cl. 8.8 z. HEX Cyl. | 3 | |
| 178 | MZSZ-010-005 | Śruba M10x 30 kl. 8.8 oc. (82105) | Bolt M10x 30 cl. 8.8 z. (82105) | 4 | |
| 179 | MZSZ-010-010 | Śruba M10x 20 kl. 8.8 oc. (82105) | Bolt M10x 20 cl. 8.8 z. (82105) | 8 | |
| 180 | MZSZ-012-003 | Śruba M12x 35 kl. 8.8 oc. (82105) | Bolt M12x 35 cl. 8.8 z. (82105) | 4 | |
| 181 | MZSZ-012-010 | Śruba M12x 25 kl. 8.8 oc. (82105) | Bolt M12x 25 cl. 8.8 z. (82105) | 2 | |
| 182 | MZSZ-014-004 | Śruba M14x 50 kl. 8.8 oc. (82105) | Bolt M14x 50 cl. 8.8 z. (82105) | 4 | |
| 183 | MZSZ-016-007 | Śruba M16x 40 kl. 8.8 oc. (82105) | Bolt M16x 40 cl. 8.8 z. (82105) | 8 | |
| 184 | MZSZ-018-001 | Śruba M18x 70 kl. 8.8 oc. (82101) | Bolt M18x 70 cl. 8.8 z. (82101) | 2 | |
| 185 | MZSZ-020-122 | Śruba M20x120 kl. 8.8 oc. Oczkowa | Eye bolt M20x160 cl. 8.8 z. | 2 | |
| 186 | MZUP-018-000 | Uszczelka met-gum - 1/2" | Metal and rubber seal - 1/2" | 6 | |
| 187 | MZWB-010-004 | Śruba M10x 20 kl. 8.8 oc. IMB. STOŻ. | Bolt M10x 20 cl. 8.8 z. COUNTER-SUNK ALLEN. | 8 | |
| 188 | MZWD-012-040 | Wkręt dociskowy M12x40 oc | Set screw | 2 | |
| 189 | MZZK-004-001 | Kołek spręż. fi 4x 20 nierdz. | Spring pin fi 4x20 ss. | 1 | |
| 190 | MZZK-005-001 | Kołek spręż. fi 5x 45 oc. | Spring pin fi 5x45 z. | 10 | |
| 191 | MZZK-005-007 | Kołek spręż. fi 5x 60 oc. | Spring pin fi 5x60 z. | 4 | |
| 192 | MZZK-008-005 | Kołek spręż. fi 8x 50 oc. | Spring pin fi 8x50 z. | 2 | |
| 193 | MZZK-008-013 | Kołek spręż. fi 8x 80 oc. | Spring pin fi 8x80 z. | 4 | |
| 194 | MZZP-000-001 | Zawleczka - Przetyczka A 11x45 | Lynch pin A 11x45 | 7 | |

SaMASZ

# 0617.02.00.006
## Rama główna prawa
## Main frame right

**Tab. 4**

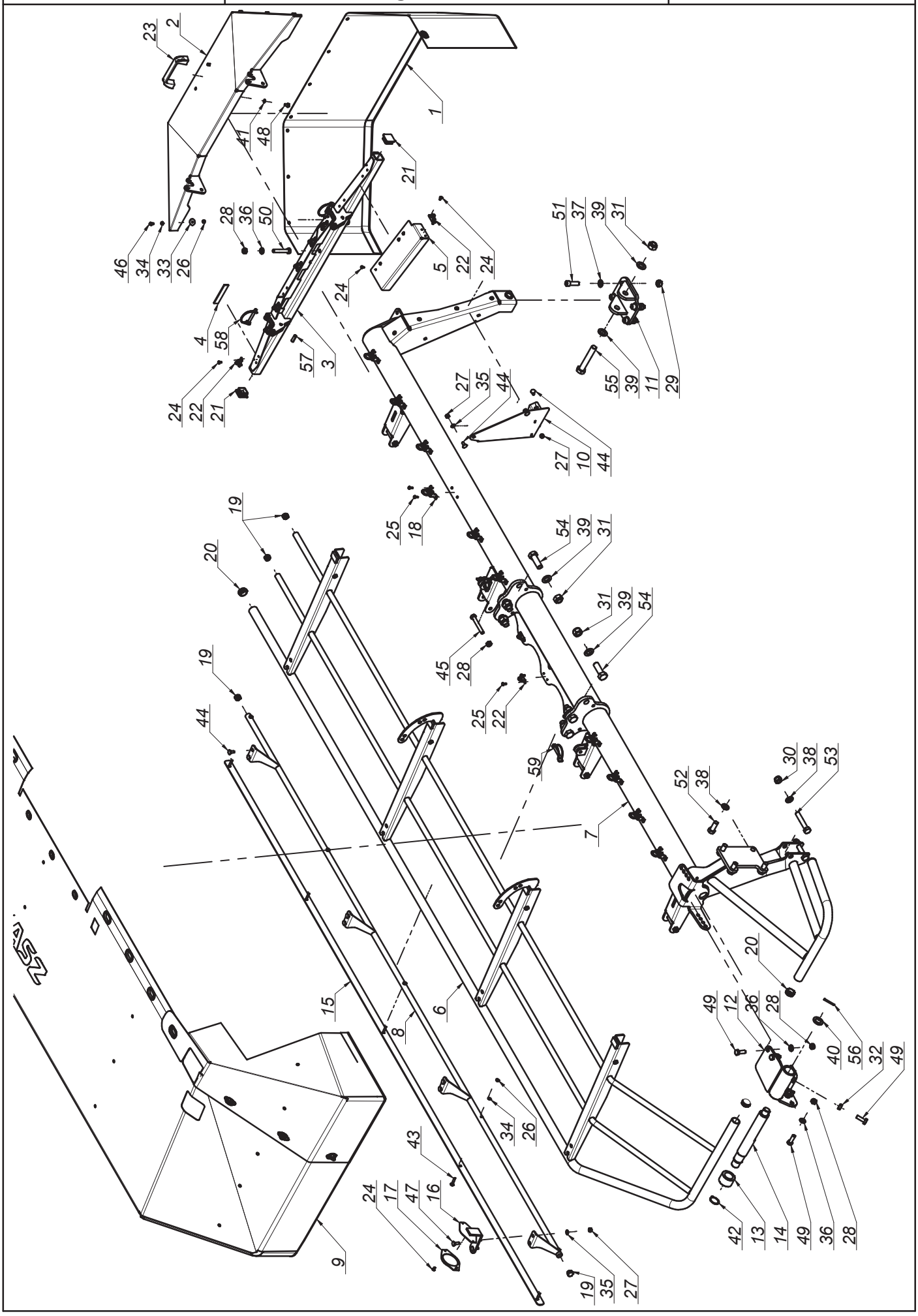


K0621PLEN007 - 2019-06-13 - KDD 941 S(SL) H

SaMASZ®

# 0617.02.00.006
# Rama główna prawa
# Main frame right

## Tab. 4

| L.p. Item | Numer części Part No. | Nazwa części | Description | Ilość Quantity | Uwagi Notes |
|---|---|---|---|---|---|
| 1 | 0566.02.08.000 | Osłona brezentowa boczna | Side curtain | 1 | |
| 2 | 0575.04.03.000 | Osłona boczna | Side guard | 1 | |
| 3 | 0575.04.05.000 | Wspornik osłony prawy | Side guard hinge assembly right | 1 | |
| 4 | 0575.04.15.000 | Taśma uszczelniająca | Band | 2 | |
| 5 | 0609.02.05.006 | Osłona mocująca brezent | Swath curtain bracket | 1 | |
| 6 | 0610.02.03.000 | Osłona podnoszona główna - prawa | Lifted safety guard - right | 1 | |
| 7 | 0616.02.01.006 | Rama spawana prawa | Frame right | 1 | |
| 8 | 0616.02.27.006 | Wstawka osłony przedniej - prawa | Front guard, right | 1 | |
| 9 | 0617.02.28.006 | Osłona brezentowa główna prawa | Safety curtain | 1 | |
| 10 | 0619.02.02.001 | Osłona boczna dysku | Side disc cover | 1 | |
| 11 | 0619.02.03.000 | Mocowanie stopy podporowej | Support leg mount | 1 | |
| 12 | 0619.02.05.001 | Blokada transportowa prawa | Transport latch, right | 1 | |
| 13 | 0619.02.06.000 | Tuleja blokady transportowej | Bushing | 1 | |
| 14 | 0619.02.07.001 | Sworzeń blokady transportowej | Pin | 1 | |
| 15 | 2110.02.30.002 | Osłona brezentu | Front guard | 1 | |
| 16 | 2110.02.31.002 | Wspornik odblasku | White reflection bracket | 1 | |
| 17 | MIEK-000-011 | Odblask okrągły biały przykręcany | White reflection - round | 1 | |
| 18 | MIIC-000-000 | Chwytka obrot-wahliwa | Curtain swivel clip | 10 | |
| 19 | MITZ-021-000 | Zaślepka plastik ok 21x0.8-2.0 - 465608 | Plastic cap round 21x0.8-2.0 | 4 | |
| 20 | MITZ-034-000 | Zaślepka plastik ok 34x1 - 111065 | Plastic cap round 34x1 | 4 | |
| 21 | MITZ-034-001 | Zaślepka plastik kw 38x38x3 - 111541 | Plastic cap sq. 38x38x3 | 2 | |
| 22 | MPIU-001-001 | Uchwyt obrotowy | Swivel bracket | 10 | |
| 23 | MPIU-001-002 | Uchwyt Standardowy 132xM8 | Handle 132xM8 | 1 | |
| 24 | MZIN-000-004 | Nit zrywany fi 5 L= 10 | Rivet fi 5 L=10 | 20 | |
| 25 | MZIN-005-014 | Nit zrywany fi 5 L= 14 | Rivet fi5 L=14 | 26 | |
| 26 | MZNS-006-006 | Nakrętka M 6 kl. 8 oc. samozab. | Nut M 6 cl. 8 z. self-lock. | 15 | |
| 27 | MZNS-008-006 | Nakretka M 8 kl. 8 oc. samozab. | Nut M 8 cl. 8 z. self-lock. | 11 | |
| 28 | MZNS-012-004 | Nakrętka M12 kl. 8 oc. samozab. | Nut M12 cl. 8 z. self-lock. | 10 | |
| 29 | MZNS-014-004 | Nakrętka M14 kl. 8 oc. samozab. | Nut M14 cl. 8 z. self-lock. | 4 | |
| 30 | MZNS-016-005 | Nakrętka M16 kl. 8 oc. samozab. | Nut M16 cl. 8 z. self-lock. | 2 | |
| 31 | MZNS-020-000 | Nakrętka M20 kl. 8 oc. samozab. | Nut M20 cl. 8.8 z self-lock. | 7 | |
| 32 | MZNZ-012-002 | Nakrętka M12 kl. 8 oc. | Nut M12 cl. 8 z. | 2 | |
| 33 | MZPN-006-003 | Podkladka pow. fi 6x25 oc. | Washer fi 6x25 z. | 10 | |
| 34 | MZPP-006-001 | Podkładka fi 6 oc. | Washer fi 6 z. | 15 | |
| 35 | MZPP-008-002 | Podkladka fi 8 oc. | Washer fi 8 z. | 11 | |
| 36 | MZPP-012-002 | Podkładka fi12 oc. | Washer fi12 z. | 6 | |
| 37 | MZPP-014-001 | Podkładka fi14 oc. | Washer fi14 z. | 4 | |
| 38 | MZPP-016-001 | Podkładka fi 16 oc. | Washer fi16 z. | 6 | |
| 39 | MZPP-020-001 | Podkładka fi20 oc. | Washer fi20 z. | 8 | |
| 40 | MZPP-024-001 | Podkładka fi 24 oc. pod sworzeń | Spacer fi 24 z. | 1 | |
| 41 | MZPS-008-001 | Podkładka spręż. fi 8,2 oc. | Spring washer fi 8.2 z. | 2 | |
| 42 | MZSE-035-001 | Pierścień osad. Z 35 | Circlip Z 35 | 1 | |
| 43 | MZSP-006-0015 | Śruba M 6x 35 kl. 4.8 oc. PODS. | Bolt M 6x 35 cl. 4.8 z. sq. neck | 5 | |
| 44 | MZSP-008-001 | Śruba M 8x 20 kl. 8.8 oc. PODS. | Bolt M 8x20 cl. 8.8 z. sq. neck | 9 | |
| 45 | MZSS-012-014 | Śruba specjalna M12x 85 kl. 8.8 oc. | Bolt M12x 85 cl. 8.8 z. | 4 | |
| 46 | MZSZ-006-005 | Śruba M 6x 16 kl. 8.8 oc. (82105) | Bolt M 6x 16 cl. 8.8 z. (82105) | 10 | |
| 47 | MZSZ-008-002 | Śruba M 8x 25 kl. 8.8 oc. PODS. | Bolt M 8x 25 cl. 8.8 z. sq. neck | 2 | |
| 48 | MZSZ-008-011 | Śruba M 8x 12 kl. 8.8 oc. (82105) | Bolt M 8x 12 cl. 8.8 z. (82105) | 2 | |
| 49 | MZSZ-012-003 | Śruba M12x 35 kl. 8.8 oc. (82105) | Bolt M12x 35 cl. 8.8 z. (82105) | 6 | |
| 50 | MZSZ-012-070 | Śruba M12x 70 kl. 8.8 oc. (82101) | Bolt M12x 70 cl. 8.8 z. (82101) | 2 | |
| 51 | MZSZ-014-046 | Śruba M14x 45 kl. 8.8 oc. IMB. WALC. | Bolt M14x 40 cl. 8.8 z. Allen. socket head | 4 | |
| 52 | MZSZ-016-007 | Śruba M16x 40 kl. 8.8 oc. (82105) | Bolt M16x 40 cl. 8.8 z. (82105) | 4 | |
| 53 | MZSZ-016-009 | Śruba M16x 90 kl. 8.8 oc. (82101) | Bolt M16x 90 cl. 8.8 z. (82101) | 2 | |
| 54 | MZSZ-020-061 | Śruba M20x 60 kl. 10.9 oc. (82101) | Bolt M20x 60 cl. 10.9 z. (82101) | 6 | |
| 55 | MZSZ-020-120 | Śruba M20x120 kl. 8.8 oc. (82101) | Bolt M 20x120 cl. 8.8 z. (82101) | 1 | |
| 56 | MZZK-005-001 | Kołek spręż. fi 5x 45 oc. | Spring pin fi 5x45 z. | 1 | |
| 57 | MZZK-010-030 | Kołek spręż. fi10x 30 nierdz. | Spring pin fi 10x 45 ss. | 2 | |
| 58 | MZZZ-008-045 | Zawleczka 8x70 oc. - do rur | Lynch pin 8x70 z. tube | 2 | |
| 59 | MZZZ-008-060 | Zawleczka 8x60 oc. - do rur | Lynch pin 8x60 z. tube | 2 | |

SaMASZ®

# 0617.03.00.006
## Rama główna lewa
## Main frame left

**Tab. 5**

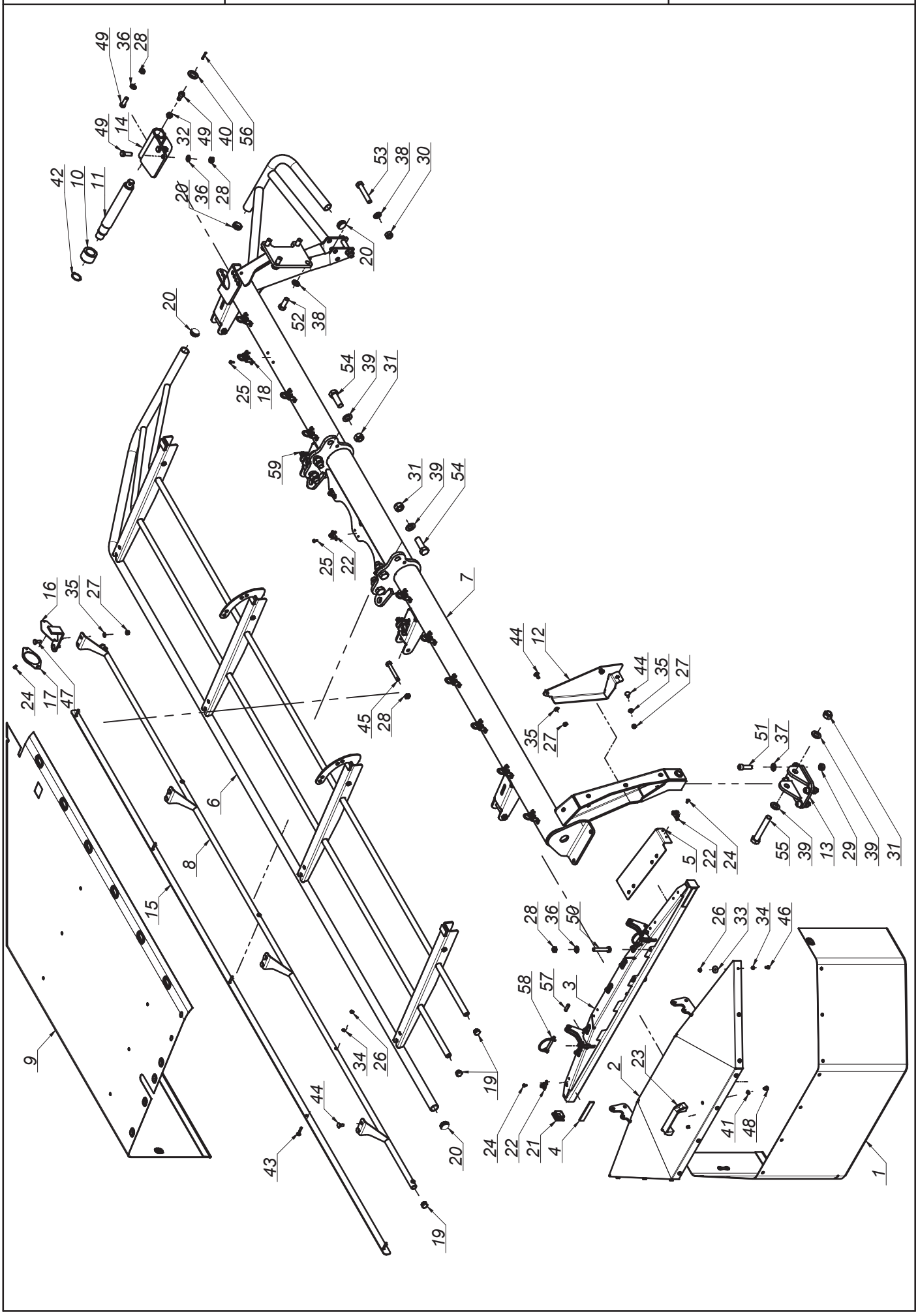


K0621PLEN007 - 2019-06-13 - KDD 941 S(SL) H

SaMASZ®

# 0617.03.00.006 Rama główna lewa Main frame left

## Tab. 5

| L.p. Item | Numer części Part No. | Nazwa części | Description | Ilość Quantity | Uwagi Notes |
|---|---|---|---|---|---|
| 1 | 0566.03.08.000 | Osłona brezentowa boczna | Side curtain | 1 | |
| 2 | 0575.04.03.000 | Osłona boczna | Side guard | 1 | |
| 3 | 0575.04.06.000 | Wspornik osłony lewy | Side guard hinge assembly left | 1 | |
| 4 | 0575.04.15.000 | Taśma uszczelniająca | Band | 2 | |
| 5 | 0609.03.05.006 | Osłona mocująca brezent lewa | Swath curtain bracket | 1 | |
| 6 | 0610.03.03.000 | Osłona podnoszona lewa | Lited guard left | 1 | |
| 7 | 0616.03.01.006 | Rama spawana lewa | Frame left | 1 | |
| 8 | 0616.03.27.006 | Wstawka osłony przedniej lewa | Front guard, right | 1 | |
| 9 | 0617.03.28.006 | Osłona brezentowa główna lewa | Safety curtain left | 1 | |
| 10 | 0619.02.06.000 | Tuleja blokady transportowej | Bushing | 1 | |
| 11 | 0619.02.07.001 | Sworzeń blokady transportowej | Pin | 1 | |
| 12 | 0619.03.02.001 | Osłona lewa dysku | Disc cover | 1 | |
| 13 | 0619.03.03.000 | Mocowanie stopy podporowej lewej | Support leg mount | 1 | |
| 14 | 0619.03.05.001 | Blokada transportowa lewa | Transport latch, left | 1 | |
| 15 | 2110.02.30.002 | Osłona brezentu | Front guard | 1 | |
| 16 | 2110.02.31.002 | Wspornik odblasku | White reflection bracket | 1 | |
| 17 | MIEK-000-011 | Odblask okrągły biały przykręcany | White reflection - round | 1 | |
| 18 | MIIC-000-000 | Chwytka obrot-wahliwa | Curtain swivel clip | 10 | |
| 19 | MITZ-021-000 | Zaślepka plastik ok 21x0.8-2.0 - 465608 | Plastic cap round 21x0.8-2.0 | 4 | |
| 20 | MITZ-034-000 | Zaślepka plastik ok 34x1 - 111065 | Plastic cap round 34x1 | 4 | |
| 21 | MITZ-034-001 | Zaślepka plastik kw 38x38x3 - 111541 | Plastic cap sq. 38x38x3 | 2 | |
| 22 | MPIU-001-001 | Uchwyt obrotowy | Swivel bracket | 10 | |
| 23 | MPIU-001-002 | Uchwyt Standardowy 132xM8 | Handle 132xM8 | 1 | |
| 24 | MZIN-000-004 | Nit zrywany fi 5 L= 10 | Rivet fi 5 L=10 | 20 | |
| 25 | MZIN-005-014 | Nit zrywany fi 5 L= 14 | Rivet fi5 L=14 | 26 | |
| 26 | MZNS-006-006 | Nakrętka M 6 kl. 8 oc. samozab. | Nut M 6 cl. 8 z. self-lock. | 15 | |
| 27 | MZNS-008-006 | Nakretka M 8 kl. 8 oc. samozab. | Nut M 8 cl. 8 z. self-lock. | 11 | |
| 28 | MZNS-012-004 | Nakrętka M12 kl. 8 oc. samozab. | Nut M12 cl. 8 z. self-lock. | 10 | |
| 29 | MZNS-014-004 | Nakrętka M14 kl. 8 oc. samozab. | Nut M14 cl. 8 z. self-lock. | 4 | |
| 30 | MZNS-016-005 | Nakrętka M16 kl. 8 oc. samozab. | Nut M16 cl. 8 z. self-lock. | 2 | |
| 31 | MZNS-020-000 | Nakrętka M20 kl. 8 oc. samozab. | Nut M20 cl. 8.8 z self-lock. | 7 | |
| 32 | MZNZ-012-002 | Nakrętka M12 kl. 8 oc. | Nut M12 cl. 8 z. | 2 | |
| 33 | MZPN-006-003 | Podkladka pow. fi 6x25 oc. | Washer fi 6x25 z. | 10 | |
| 34 | MZPP-006-001 | Podkładka fi 6 oc. | Washer fi 6 z. | 15 | |
| 35 | MZPP-008-002 | Podkladka fi 8 oc. | Washer fi 8 z. | 11 | |
| 36 | MZPP-012-002 | Podkładka fi12 oc. | Washer fi12 z. | 6 | |
| 37 | MZPP-014-001 | Podkładka fi14 oc. | Washer fi14 z. | 4 | |
| 38 | MZPP-016-001 | Podkładka fi 16 oc. | Washer fi16 z. | 6 | |
| 39 | MZPP-020-001 | Podkładka fi20 oc. | Washer fi20 z. | 8 | |
| 40 | MZPP-024-001 | Podkładka fi 24 oc. pod sworzeń | Spacer fi 24 z. | 1 | |
| 41 | MZPS-008-001 | Podkładka spręż. fi 8,2 oc. | Spring washer fi 8.2 z. | 2 | |
| 42 | MZSE-035-001 | Pierścień osad. Z 35 | Circlip Z 35 | 1 | |
| 43 | MZSP-006-0015 | Śruba M 6x 35 kl. 4.8 oc. PODS. | Bolt M 6x 35 cl. 4.8 z. sq. neck | 5 | |
| 44 | MZSP-008-001 | Śruba M 8x 20 kl. 8.8 oc. PODS. | Bolt M 8x20 cl. 8.8 z. sq. neck | 9 | |
| 45 | MZSS-012-014 | Śruba specjalna M12x 85 kl. 8.8 oc. | Bolt M12x 85 cl. 8.8 z. | 4 | |
| 46 | MZSZ-006-005 | Śruba M 6x 16 kl. 8.8 oc. (82105) | Bolt M 6x 16 cl. 8.8 z. (82105) | 10 | |
| 47 | MZSZ-008-002 | Śruba M 8x 25 kl. 8.8 oc. PODS. | Bolt M 8x 25 cl. 8.8 z. sq. neck | 2 | |
| 48 | MZSZ-008-011 | Śruba M 8x 12 kl. 8.8 oc. (82105) | Bolt M 8x 12 cl. 8.8 z. (82105) | 2 | |
| 49 | MZSZ-012-003 | Śruba M12x 35 kl. 8.8 oc. (82105) | Bolt M12x 35 cl. 8.8 z. (82105) | 6 | |
| 50 | MZSZ-012-070 | Śruba M12x 70 kl. 8.8 oc. (82101) | Bolt M12x 70 cl. 8.8 z. (82101) | 2 | |
| 51 | MZSZ-014-046 | Śruba M14x 45 kl. 8.8 oc. IMB. WALC. | Bolt M14x 40 cl. 8.8 z. Allen. socket head | 4 | |
| 52 | MZSZ-016-007 | Śruba M16x 40 kl. 8.8 oc. (82105) | Bolt M16x 40 cl. 8.8 z. (82105) | 4 | |
| 53 | MZSZ-016-009 | Śruba M16x 90 kl. 8.8 oc. (82101) | Bolt M16x 90 cl. 8.8 z. (82101) | 2 | |
| 54 | MZSZ-020-061 | Śruba M20x 60 kl. 10.9 oc. (82101) | Bolt M20x 60 cl. 10.9 z. (82101) | 6 | |
| 55 | MZSZ-020-120 | Śruba M20x120 kl. 8.8 oc. (82101) | Bolt M 20x120 cl. 8.8 z. (82101) | 1 | |
| 56 | MZZK-005-001 | Kołek spręż. fi 5x 45 oc. | Spring pin fi 5x45 z. | 1 | |
| 57 | MZZK-010-030 | Kołek spręż. fi10x 30 nierdz. | Spring pin fi 10x 45 ss. | 2 | |
| 58 | MZZZ-008-045 | Zawleczka 8x70 oc. - do rur | Lynch pin 8x70 z. tube | 2 | |
| 59 | MZZZ-008-060 | Zawleczka 8x60 oc. - do rur | Lynch pin 8x60 z. tube | 2 | |

SaMASZ

# 0619.14.00.007
## Zespół tnący prawy
## Cutting unit right

# Tab. 6

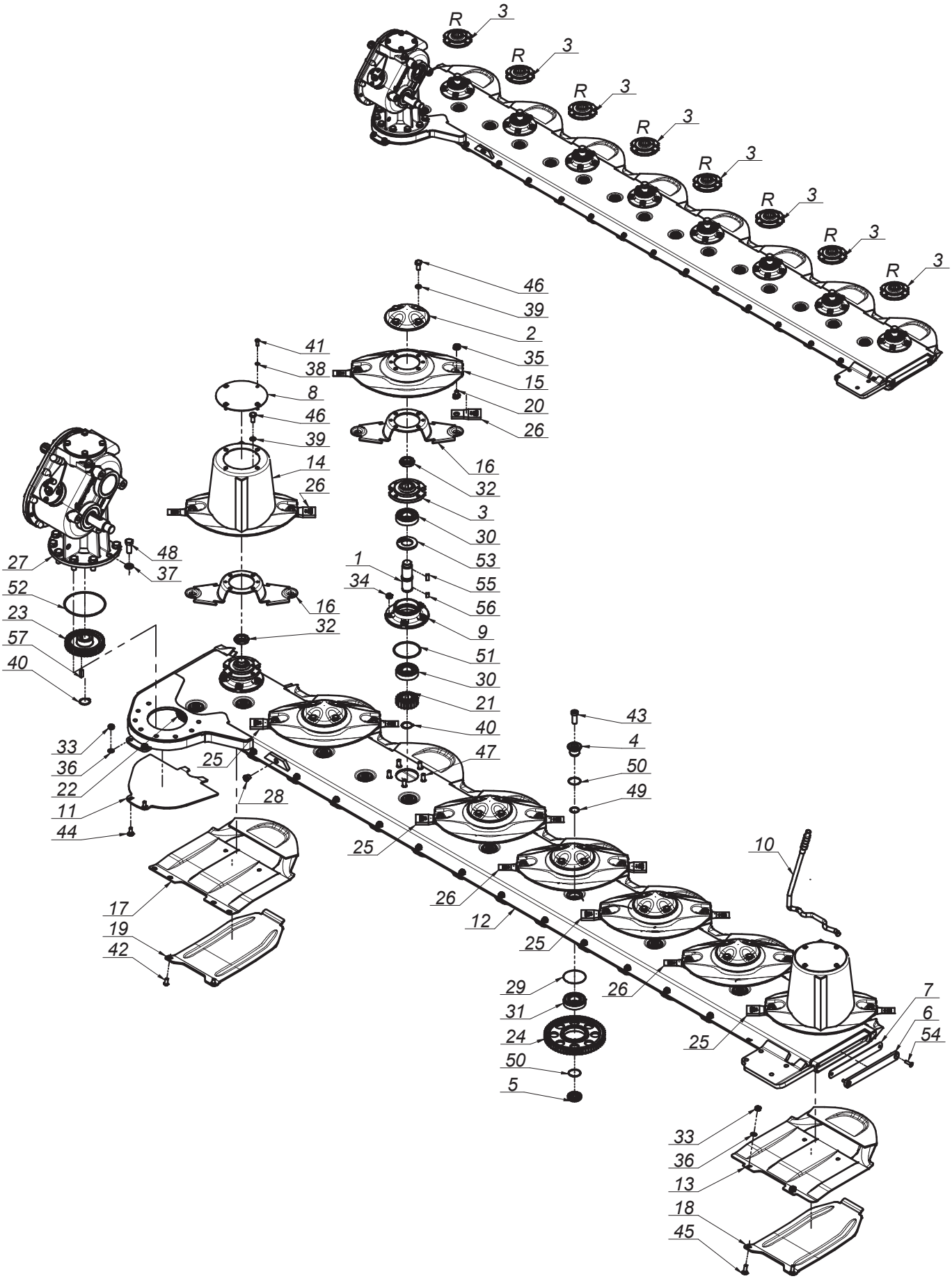

SaMASZ®

# 0619.14.00.007
## Zespół tnący prawy
## Cutting unit right

## Tab. 6

| L.p. Item | Numer części Part No. | Nazwa części | Description | Ilość Quantity | Uwagi Notes |
|---|---|---|---|---|---|
| 1 | 0540.03.05.000 | Wałek napędowy dysku L-120 | Pinion shaft L=120 | 8 | |
| 2 | 0540.03.08.000 | Pokrywka dysku | Disc | 6 | |
| 3 | 0540.03.09.002 | Piasta górna dysku prawa | Top hub - right | 8 | |
| 4 | 0540.03.11.000 | Sworzeń koła pośredniego - górny | Idler holder - upper | 15 | |
| 5 | 0540.03.12.000 | Sworzeń koła pośredniego - dolny | Idler holder - lower | 15 | |
| 6 | 0540.03.13.001 | Zamknięcie listwy | Bar closure | 1 | |
| 7 | 0540.03.14.001 | Zamknięcie listwy - Guma | Bar closure - rubber | 1 | |
| 8 | 0540.03.22.001 | Pokrywa bębna | Drum's cover | 2 | |
| 9 | 0540.03.23.001 | Piasta dolna | Lower hub | 8 | |
| 10 | 0540.03.67.003 | Klucz wymiany noży | Knife mounting lever | 1 | |
| 11 | 0608.04.21.003 | Płoza prawa | Skid - right | 1 | |
| 12 | 0619.14.01.006 | Listwa spawana prawa | Frame welded right | 1 | |
| 13 | 0619.14.02.007 | Ślizg | Sliding skid | 7 | |
| 14 | 0619.14.03.007 | Dysk roboczy z bębnem | Working disc with drum | 2 | |
| 15 | 0619.14.04.007 | Dysk roboczy | Working disc | 6 | |
| 16 | 0619.14.06.007 | Trzymak nożowy | Knife holder | 8 | |
| 17 | 0619.14.11.007 | Ślizg skrajny | Slide - outer | 1 | |
| 18 | 0619.14.13.007 | Nakładka ścieralna | Skid plate | 7 | |
| 19 | 0619.14.14.007 | Nakładka ścieralna skrajna | Skid plate - outer | 1 | |
| 20 | MIIO-003-012 | Obsada M12 z pazurem - typ 2 (0619.14.05.007) | Knife holder pin M12 - flange | 16 | |
| 21 | MIKW-020-135 | Koło zębate talerza roboczego Z20 (0540.03.07.000) | Cutting disc gear Z20 | 8 | |
| 22 | MIKW-038-080 | Koło zębate pośrednie Z38 (0229.05.02.000) | Gear Z38 - idler | 1 | |
| 23 | MIKW-038-138 | Koło zębate napędowe Z38 (0540.03.06.000) | Gear Z38 | 1 | |
| 24 | MIKW-060-080 | Koło zębate pośrednie Z60 (0225.05.13.000) | Gear Z60 - idler | 14 | |
| 25 | MINO-000-005 | Nóż skośny lewy 105x49x4 (0540.03.24.002) | Left slanted blade 105x49x4 | 8 | |
| 26 | MINO-000-005 | Nóż skośny prawy 105x49x4 (0540.03.25.002) | Right slanted blade 105x49x4 | 8 | |
| 27 | MIPS-052-002 | Przek. kątowa 052-02.0100AB.L | Gear box 052-02.0100AB.L | 1 | |
| 28 | MITK-000-004 | Korek 3/8" model 42A | Plug 3/8" model 42A | 1 | |
| 29 | MZIP-000-008 | Pierścień zabez. fi.95 (łożysko 6307N fi.80) | Ring fi.95 (bearing 6307N fi.80) | 15 | |
| 30 | MZLZ-063-000 | Łożysko 6307 2RS C3 | Bearing 6307 2RS C3 | 16 | |
| 31 | MZLZ-063-007 | Łożysko 6307 2RS N C3 | Bearing 6307 2RS N | 15 | |
| 32 | MZNN-030-000 | Nakrętka M30x1,5 kl. 8 oc. niska | Nut M30x1.5 cl. 8 z. low | 8 | |
| 33 | MZNS-010-002 | Nakrętka M10 kl. 8 oc. samozab. | Nut M10 cl. 8 z. self-lock. | 16 | |
| 34 | MZNS-012-004 | Nakrętka M12 kl. 8 oc. samozab. | Nut M12 cl. 8 z. self-lock. | 40 | |
| 35 | MZNS-012-692 | Nakrętka M12 kl.10 oc. kołnierzowa | Nut M12 cl. 10.9 z. collar | 16 | |
| 36 | MZPP-010-001 | Podkładka fi10 oc. | Washer fi10 z. | 16 | |
| 37 | MZPP-016-001 | Podkładka fi 16 oc. | Washer fi16 z. | 8 | |
| 38 | MZPS-008-001 | Podkładka spręż. fi 8,2 oc. | Spring washer fi 8.2 z. | 8 | |
| 39 | MZPS-012-001 | Podkładka spręż. fi12,2 oc. | Spring washer fi12.2 z. | 32 | |
| 40 | MZSE-035-001 | Pierścień osad. Z 35 | Circlip Z 35 | 9 | |
| 41 | MZSI-008-101 | Śruba M 8x 20 kl. 10.9 oc. GRZYB IMB (7380) | Bolt M 8x 20 cl. 10.9 z. Allen | 8 | |
| 42 | MZSI-010-009 | Śruba M10x 20 kl. 10.9 oc. GRZYB IMB (7380) | Bolt M10x 20 cl. 10.9 z. Allen | 2 | |
| 43 | MZSI-016-041 | Śruba M16x 40 kl. 10.9 oc. IMB. WALC. NISKI | Bolt M16x 40 cl. 10.9 z. Allen, low socket head | 15 | |
| 44 | MZSP-010-001 | Śruba M10x 25 kl. 8.8 oc. PODS. | Bolt M10x 25 cl. 8.8 z. sq. neck | 2 | |
| 45 | MZSP-010-004 | Śruba M10x 30 kl. 8.8 oc. PODS. | Bolt M10x 30 cl. 8.8 z. sq. neck | 14 | |
| 46 | MZSZ-012-010 | Śruba M12x 25 kl. 8.8 oc. (82105) | Bolt M12x 25 cl. 8.8 z. (82105) | 32 | |
| 47 | MZSZ-012-030 | Śruba specjalna M12x 30 kl.10.9 oc. (0540.03.18.000) | Knurled bolt M12x 30 cl. 10.9 z. (0540.03.18.000) | 40 | |
| 48 | MZSZ-016-007 | Śruba M16x 40 kl. 8.8 oc. (82105) | Bolt M16x 40 cl. 8.8 z. (82105) | 8 | |
| 49 | MZUO-028-025 | Oring - 28x2,5 | Oring - 28x2.5 | 15 | |
| 50 | MZUO-030-001 | Oring - 30x2,5 | Oring - 30x2.5 | 30 | |
| 51 | MZUO-090-001 | Oring - 90x4 | Oring - 90x4 | 8 | |
| 52 | MZUO-142-000 | Oring - 142x4 | Oring - 142x4 | 1 | |
| 53 | MZUS-040-072 | Simmering AO - 40x 72x 7 | Simmering AO - 40x 72x 7 | 8 | |
| 54 | MZWB-008-005 | Śruba M 8x 30 kl. 8.8 oc. IMB. STOŻ. | Bolt M 8x 30 cl. 8.8 z. Allen countersunk | 2 | |
| 55 | MZWP-000-002 | Wpust B 10x 8x 22 | Cut off key B 10x8x22 | 8 | |
| 56 | MZWP-010-016 | Wpust B 10x 8x 14 | Cut off key B 10x8x14 | 8 | |
| 57 | MZWP-010-032 | Wpust AB 10x8x32 | Cut off key AB 10x8x32 | 1 | |

SaMASZ

# 0619.15.00.007
## Zespół tnący lewy
## Cutting unit left

**Tab. 7**

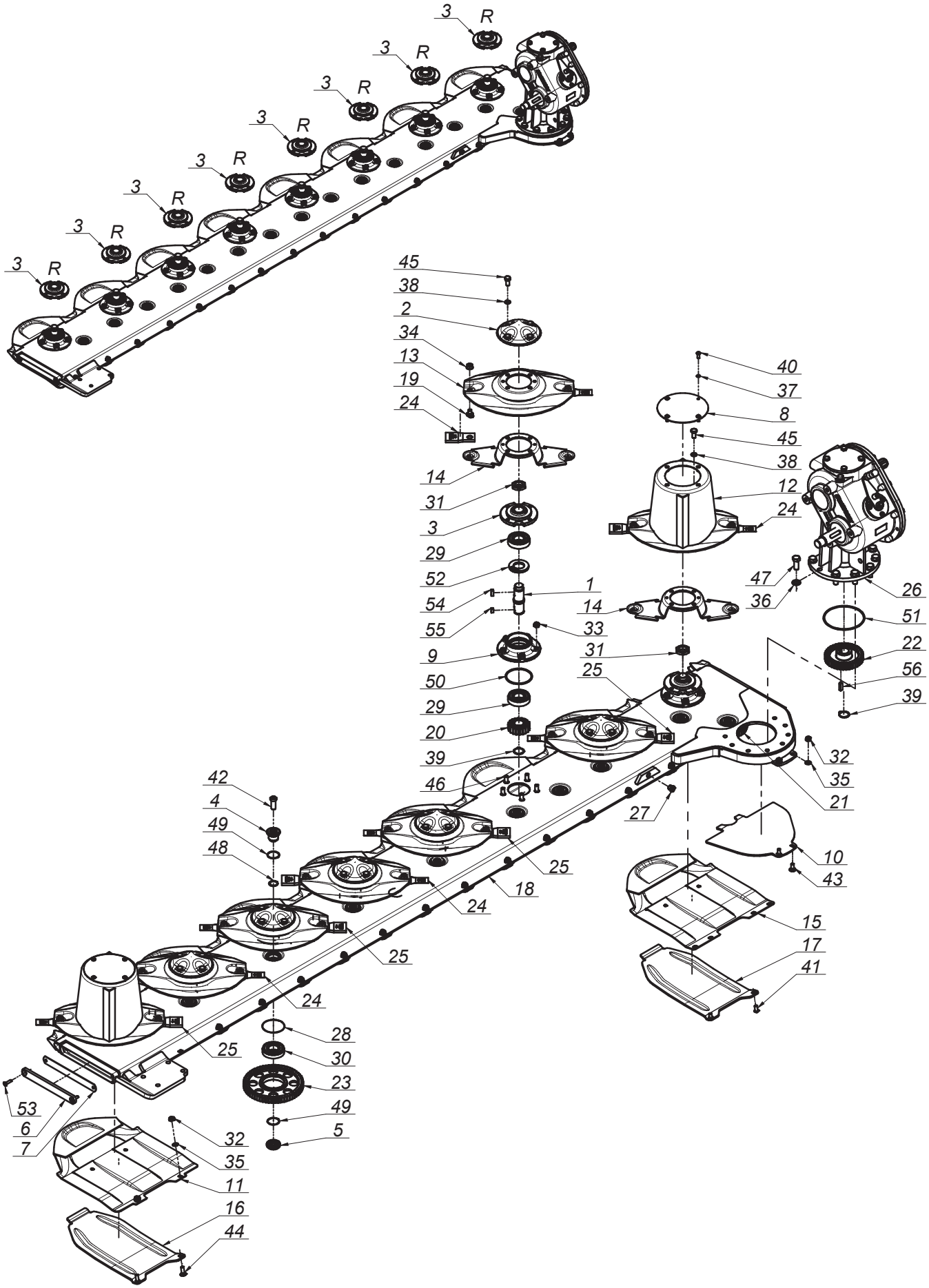

SaMASZ®

# 0619.15.00.007
# Zespół tnący lewy
# Cutting unit left

## Tab. 7

| L.p. Item | Numer części Part No. | Nazwa części | Description | Ilość Quantity | Uwagi Notes |
|---|---|---|---|---|---|
| 1 | 0540.03.05.000 | Wałek napędowy dysku L-120 | Pinion shaft L=120 | 8 | |
| 2 | 0540.03.08.000 | Pokrywka dysku | Disc | 6 | |
| 3 | 0540.03.09.002 | Piasta górna dysku prawa | Top hub - right | 8 | |
| 4 | 0540.03.11.000 | Sworzeń koła pośredniego - górny | Idler holder - upper | 15 | |
| 5 | 0540.03.12.000 | Sworzeń koła pośredniego - dolny | Idler holder - lower | 15 | |
| 6 | 0540.03.13.001 | Zamknięcie listwy | Bar closure | 1 | |
| 7 | 0540.03.14.001 | Zamknięcie listwy - Guma | Bar closure - rubber | 1 | |
| 8 | 0540.03.22.001 | Pokrywa bębna | Drum's cover | 2 | |
| 9 | 0540.03.23.001 | Piasta dolna | Lower hub | 8 | |
| 10 | 0608.05.21.003 | Płoza lewa | Sliding skid | 1 | |
| 11 | 0619.14.02.007 | Ślizg | Sliding skid | 7 | |
| 12 | 0619.14.03.007 | Dysk roboczy z bębnem | Working disc with drum | 2 | |
| 13 | 0619.14.04.007 | Dysk roboczy | Working disc | 6 | |
| 14 | 0619.14.06.007 | Trzymak nożowy | Knife holder | 8 | |
| 15 | 0619.14.11.007 | Ślizg skrajny | Slide - outer | 1 | |
| 16 | 0619.14.13.007 | Nakładka ścieralna | Skid plate | 7 | |
| 17 | 0619.14.14.007 | Nakładka ścieralna skrajna | Skid plate - outer | 1 | |
| 18 | 0619.15.01.006 | Listwa spawana lewa | Bar welded left | 1 | |
| 19 | MIIO-003-012 | Obsada M12 z pazurem - typ 2 (0619.14.05.007) | Knife holder pin M12 - flange | 16 | |
| 20 | MIKW-020-135 | Koło zębate talerza roboczego Z20 (0540.03.07.000) | Cutting disc gear Z20 | 8 | |
| 21 | MIKW-038-080 | Koło zębate pośrednie Z38 (0229.05.02.000) | Gear Z38 - idler | 1 | |
| 22 | MIKW-038-138 | Koło zębate napędowe Z38 (0540.03.06.000) | Gear Z38 | 1 | |
| 23 | MIKW-060-080 | Koło zębate pośrednie Z60 (0225.05.13.000) | Gear Z60 - idler | 14 | |
| 24 | MINO-000-005 | Nóż skośny lewy 105x49x4 (0540.03.24.002) | Left slanted blade 105x49x4 | 8 | |
| 25 | MINO-000-005 | Nóż skośny prawy 105x49x4 (0540.03.25.002) | Right slanted blade 105x49x4 | 8 | |
| 26 | MIPS-053-002 | Przek. kątowa 053-02.0100AB.L | Gear box 053-02.0100AB.L | 1 | |
| 27 | MITK-000-004 | Korek 3/8" model 42A | Plug 3/8" model 42A | 1 | |
| 28 | MZIP-000-008 | Pierścień zabez. fi.95 (łożysko 6307N fi.80) | Ring fi.95 (bearing 6307N fi.80) | 15 | |
| 29 | MZLZ-063-000 | Łożysko 6307 2RS C3 | Bearing 6307 2RS C3 | 16 | |
| 30 | MZLZ-063-007 | Łożysko 6307 2RS N C3 | Bearing 6307 2RS N | 15 | |
| 31 | MZNN-030-000 | Nakrętka M30x1,5 kl. 8 oc. niska | Nut M30x1.5 cl. 8 z. low | 8 | |
| 32 | MZNS-010-002 | Nakrętka M10 kl. 8 oc. samozab. | Nut M10 cl. 8 z. self-lock. | 16 | |
| 33 | MZNS-012-004 | Nakrętka M12 kl. 8 oc. samozab. | Nut M12 cl. 8 z. self-lock. | 40 | |
| 34 | MZNS-012-692 | Nakrętka M12 kl.10 oc. kołnierzowa | Nut M12 cl. 10.9 z. collar | 16 | |
| 35 | MZPP-010-001 | Podkładka fi10 oc. | Washer fi10 z. | 16 | |
| 36 | MZPP-016-001 | Podkładka fi 16 oc. | Washer fi16 z. | 8 | |
| 37 | MZPS-008-001 | Podkładka spręż. fi 8,2 oc. | Spring washer fi 8.2 z. | 8 | |
| 38 | MZPS-012-001 | Podkładka spręż. fi12,2 oc. | Spring washer fi12.2 z. | 32 | |
| 39 | MZSE-035-001 | Pierścień osad. Z 35 | Circlip Z 35 | 9 | |
| 40 | MZSI-008-101 | Śruba M 8x 20 kl. 10.9 oc. GRZYB IMB (7380) | Bolt M 8x 20 cl. 10.9 z. Allen | 8 | |
| 41 | MZSI-010-009 | Śruba M10x 20 kl. 10.9 oc. GRZYB IMB (7380) | Bolt M10x 20 cl. 10.9 z. Allen | 2 | |
| 42 | MZSI-016-041 | Śruba M16x 40 kl. 10.9 oc. IMB. WALC. NISKI | Bolt M16x 40 cl. 10.9 z. Allen, low socket head | 15 | |
| 43 | MZSP-010-001 | Śruba M10x 25 kl. 8.8 oc. PODS. | Bolt M10x 25 cl. 8.8 z. sq. neck | 2 | |
| 44 | MZSP-010-004 | Śruba M10x 30 kl. 8.8 oc. PODS. | Bolt M10x 30 cl. 8.8 z. sq. neck | 14 | |
| 45 | MZSZ-012-010 | Śruba M12x 25 kl. 8.8 oc. (82105) | Bolt M12x 25 cl. 8.8 z. (82105) | 32 | |
| 46 | MZSZ-012-030 | Śruba specjalna M12x 30 kl.10.9 oc. (0540.03.18.000) | Knurled bolt M12x 30 cl. 10.9 z. (0540.03.18.000) | 40 | |
| 47 | MZSZ-016-007 | Śruba M16x 40 kl. 8.8 oc. (82105) | Bolt M16x 40 cl. 8.8 z. (82105) | 8 | |
| 48 | MZUO-028-025 | Oring - 28x2,5 | Oring - 28x2.5 | 15 | |
| 49 | MZUO-030-001 | Oring - 30x2,5 | Oring - 30x2.5 | 30 | |
| 50 | MZUO-090-001 | Oring - 90x4 | Oring - 90x4 | 8 | |
| 51 | MZUO-142-000 | Oring - 142x4 | Oring - 142x4 | 1 | |
| 52 | MZUS-040-072 | Simmering AO - 40x 72x 7 | Simmering AO - 40x 72x 7 | 8 | |
| 53 | MZWB-008-005 | Śruba M 8x 30 kl. 8.8 oc. IMB. STOŻ. | Bolt M 8x 30 cl. 8.8 z. Allen countersunk | 2 | |
| 54 | MZWP-000-002 | Wpust B 10x 8x 22 | Cut off key B 10x8x22 | 8 | |
| 55 | MZWP-010-016 | Wpust B 10x 8x 14 | Cut off key B 10x8x14 | 8 | |
| 56 | MZWP-010-032 | Wpust AB 10x8x32 | Cut off key AB 10x8x32 | 1 | |

# Tab. 8a

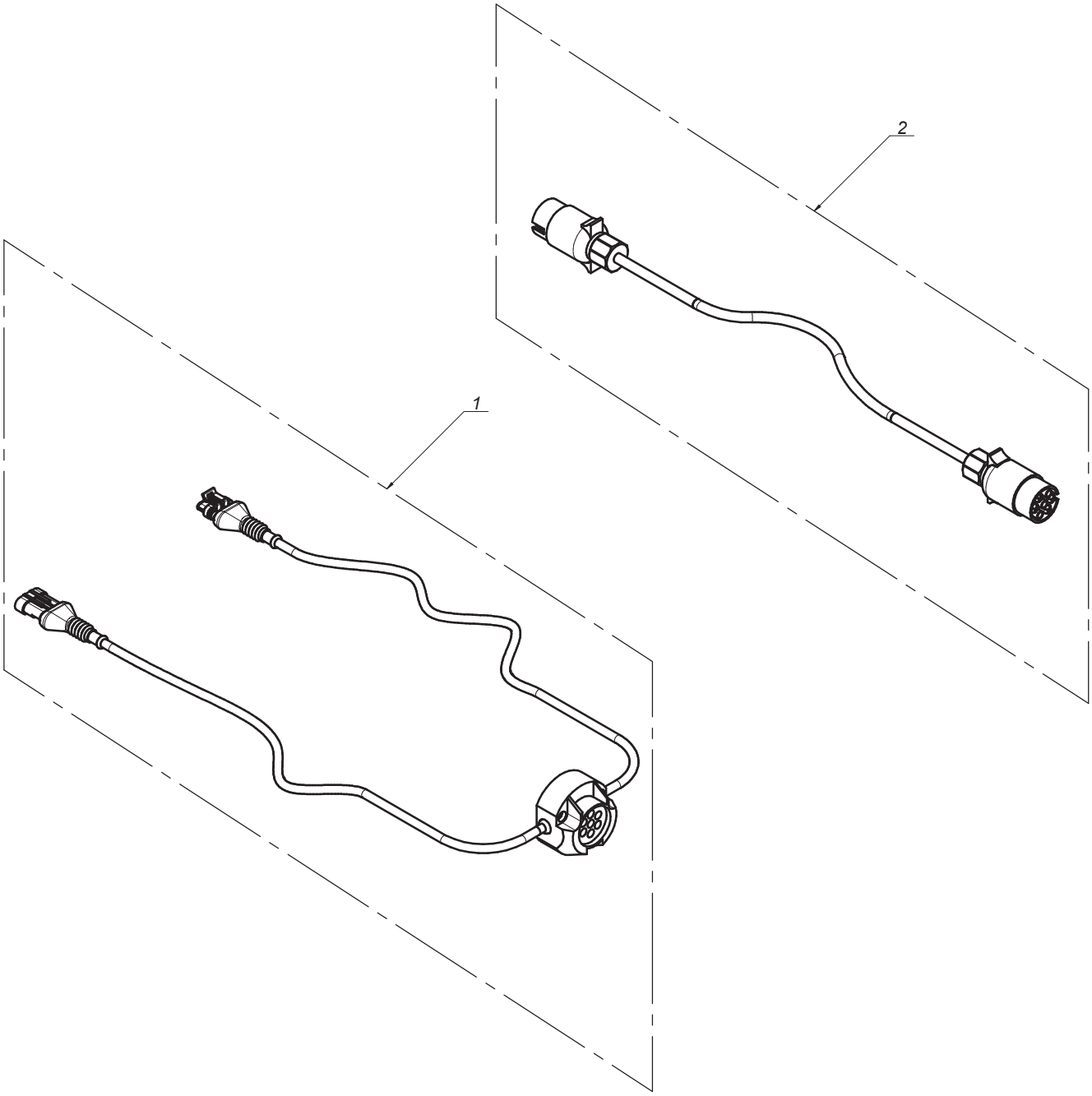

SaMASZ®

# 0598.07.00.003
## Instalacja elektryczna
## Electric installation

## Tab. 8a

| L.p. Item | Numer części Part No. | Nazwa części | Description | Ilość Quantity | Uwagi Notes |
|---|---|---|---|---|---|
| 1 | MIEW-KDD-000 | KDD 861/941 oświetlenie | KDD 861/941 lightning | 1 | |
| 2 | MIEW-OSW-001 | Łącznik oświetlenia | Lightning connector | 1 | |

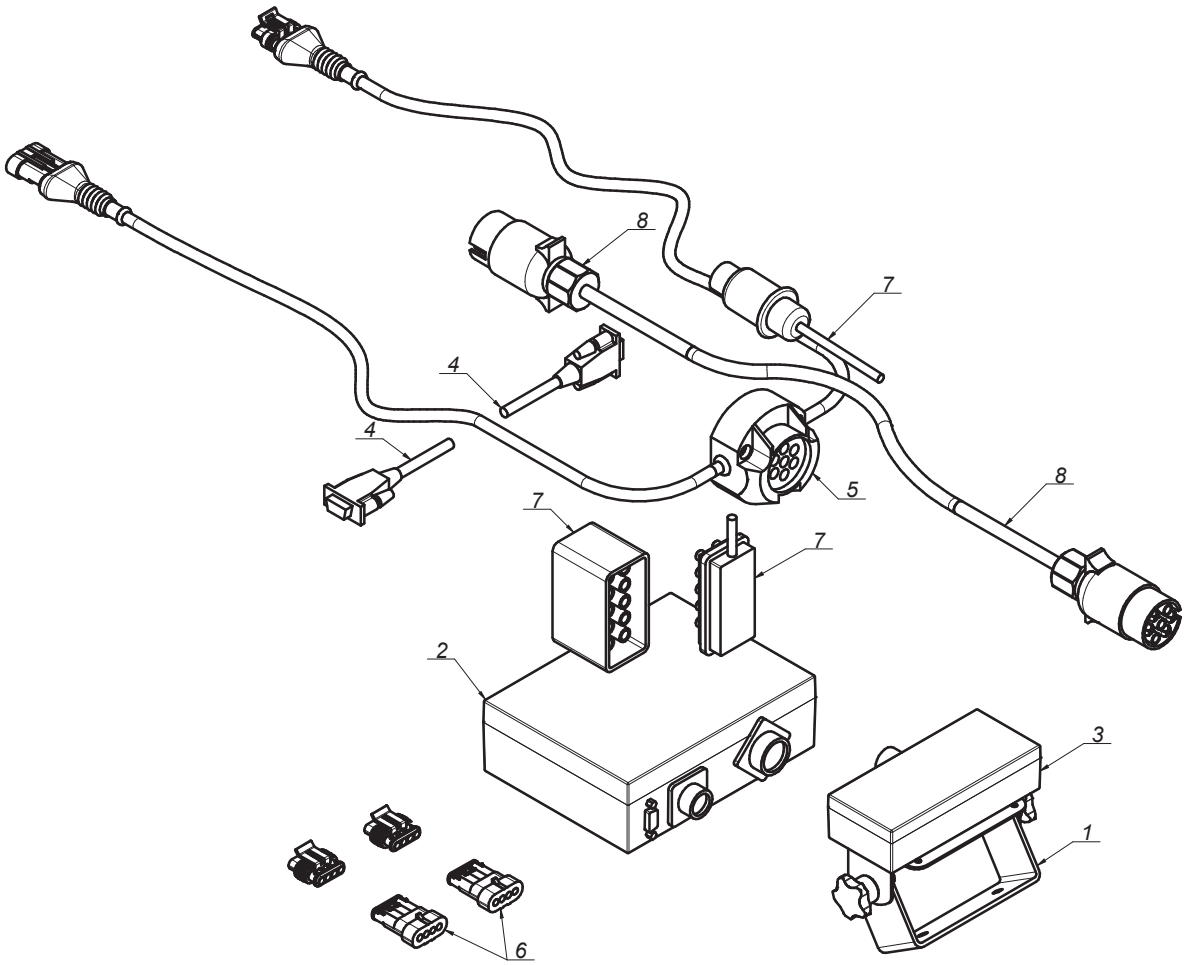
8
7
4
4
5
8
7
7
2
3
1
6

SaMASZ®

# 0611.07.00.001
# Instalacja elektryczna
# Electric installation

## Tab. 8b

| L.p. Item | Numer części Part No. | Nazwa części | Description | Ilość Quantity | Uwagi Notes |
|---|---|---|---|---|---|
| 1 | 0619.07.01.001 | Uchwyt pulpitu | Steering panel holder | 1 | |
| 2 | MIES-KDD-001 | Sterownik 941 STH | Steering panel 941 STH | 1 | |
| 3 | MIES-KDD-002 | Sterownik - pulpit 861/941 STH | Steering - panel 861/941 STH | 1 | |
| 4 | MIES-KDD-003 | Sterownik - przewód sygnałowy RS 232 | Steering panel - signal cord RS 232 | 1 | |
| 5 | MIEW-KDD-000 | KDD 861/941 oświetlenie | KDD 861/941 lightning | 1 | |
| 6 | MIEW-KDD-006 | KDD 861/941 H sterowanie-czujniki | KDD 861_941 H steering-sensors | 1 | |
| 7 | MIEW-KDD-007 | KDD 861/941 H sterowanie-zasilanie | KDD 861/941 H steering-power supply | 1 | |
| 8 | MIEW-OSW-001 | Łącznik oświetlenia | Lightning connector | 1 | |

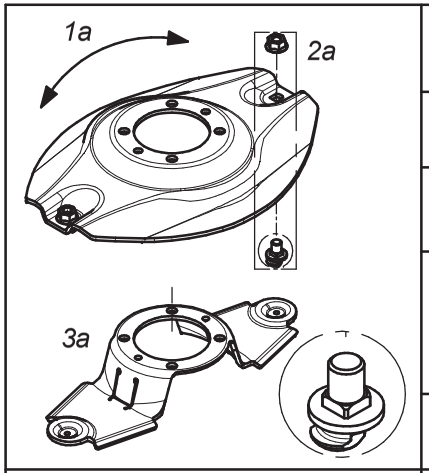


| Dysk roboczy z obsadą noża M12 z pazurem i kwadratem | | | Working disc with knife holder M12 - flange square | |
|---|---|---|---|---|
| Lp.<br>Item | Numer części<br>Part No. | Nazwa części | Description | Ilość w kpl.<br>Quantity for set |
| 1a | 0619.14.04.007 | Dysk roboczy | Working disc | 1 |
| 2a | MZNS-012-692 | Nakrętka M12 kl.10 oc. kołnierzowa | Nut M12 cl. 10.9 z. collar | 2 |
| | MIIO-003-012 | Obsada M12 z pazurem - typ 2<br>(0619.14.05.007) | Knife holder pin M12 - flange - type 2<br>(0619.14.05.007) | |
| 3a | 0619.14.06.007 | Trzymak nożowy | Knife holder | 1 |

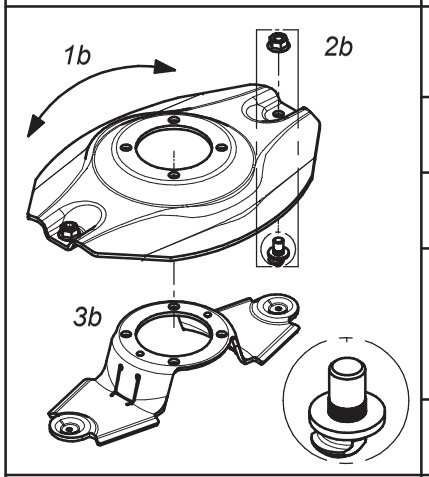


| Dysk roboczy z obsadą noża M12 z pazurem i moletem | | | Working disc with knife holder M12 - flange | |
|---|---|---|---|---|
| Lp.<br>Item | Numer części<br>Part No. | Nazwa części | Description | Ilość w kpl.<br>Quantity for set |
| 1b | 0540.03.04.002 | Dysk roboczy | Working disc | 1 |
| 2b | MZNS-012-692 | Nakrętka M12 kl.10 oc. kołnierzowa | Nut M12 cl. 10.9 z. collar | 2 |
| | MIIO-002-012 | Obsada M12 z pazurem<br>(0540.03.24.003) | Knife holder pin M12 - flange<br>(0540.03.24.003) | |
| 3b | 0619.14.06.007 | Trzymak nożowy | Knife holder | 1 |

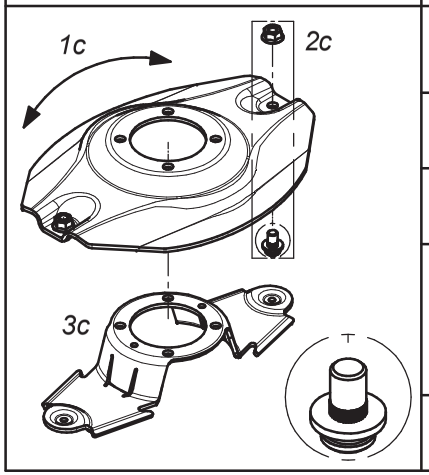


| Dysk roboczy z obsadą noża M12 (kpl.) | | | Working disc with knife holder M12 (set) | |
|---|---|---|---|---|
| Lp.<br>Item | Numer części<br>Part No. | Nazwa części | Description | Ilość w kpl.<br>Quantity for set |
| 1c | 0540.03.04.002 | Dysk roboczy | Working disc | 1 |
| 2c | MZNS-012-692 | Nakrętka M12 kl.10 oc. kołnierzowa | Nut M12 cl. 10.9 z. collar | 2 |
| | MIIO-001-012 | Obsada noża M12<br>(0225.05.20.001) | Knife holder pin M12<br>(0225.05.20.001) | |
| 3c | 0540.03.20.002 | Trzymak nożowy | Knife holder | 1 |

SaMASZ

# Zamienność dysków roboczych
# Optional working discs

## B

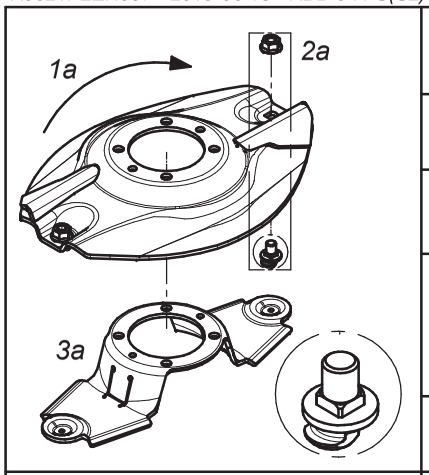


| Dysk roboczy z z podbiciem, obsada noża M12 z pazurem i kwadratem - prawy (kpl.) | | | Working disc with instep, knife holder M12 flange square - right (set) | |
|---|---|---|---|---|
| Lp. Item | Numer części Part No. | Nazwa części | Description | Ilość w kpl. Quantity for set |
| 1a | 0619.14.21.007 | Dysk roboczy z podbiciem - prawy | Working disc with instep - right | 1 |
| 2a | MZNS-012-692 | Nakrętka M12 kl.10 oc. kołnierzowa | Nut M12 cl. 10.9 z. collar | 2 |
| | MIIO-003-012 | Obsada M12 z pazurem - typ 2 (0619.14.05.007) | Knife holder pin M12 - flange - type 2 (0619.14.05.007) | |
| 3a | 0619.14.06.007 | Trzymak nożowy | Knife holder | 1 |

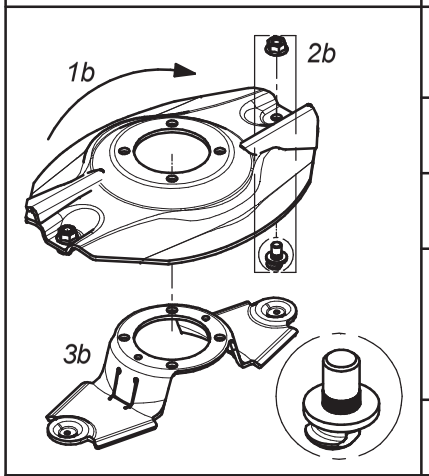


| Dysk roboczy z z podbiciem, obsada noża M12 z pazurem i moletem - prawy (kpl.) | | | Working disc with instep, knife holder M12 flange - right (set) | |
|---|---|---|---|---|
| Lp. Item | Numer części Part No. | Nazwa części | Description | Ilość w kpl. Quantity for set |
| 1b | 0540.03.35.002 | Dysk roboczy z podbiciem - prawy | Working disc with instep - right | 1 |
| 2b | MZNS-012-692 | Nakrętka M12 kl.10 oc. kołnierzowa | Nut M12 cl. 10.9 z. collar | 2 |
| | MIIO-002-012 | Obsada M12 z pazurem (0540.03.24.003) | Knife holder pin M12 - flange (0540.03.24.003) | |
| 3b | 0619.14.06.007 | Trzymak nożowy | Knife holder | 1 |

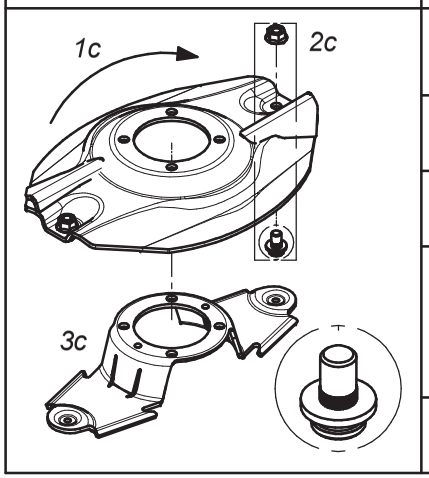


| Dysk roboczy z podbiciem - prawy (kpl.) | | | Working disc with instep - right (set) | |
|---|---|---|---|---|
| Lp. Item | Numer części Part No. | Nazwa części | Description | Ilość w kpl. Quantity for set |
| 1c | 0540.03.35.002 | Dysk roboczy z podbiciem - prawy | Working disc with instep - right | 1 |
| 2c | MZNS-012-692 | Nakrętka M12 kl.10 oc. kołnierzowa | Nut M12 cl. 10.9 z. collar | 2 |
| | MIIO-001-012 | Obsada noża M12 (0225.05.20.001) | Knife holder pin M12 (0225.05.20.001) | |
| 3c | 0540.03.20.002 | Trzymak nożowy | Knife holder | 1 |

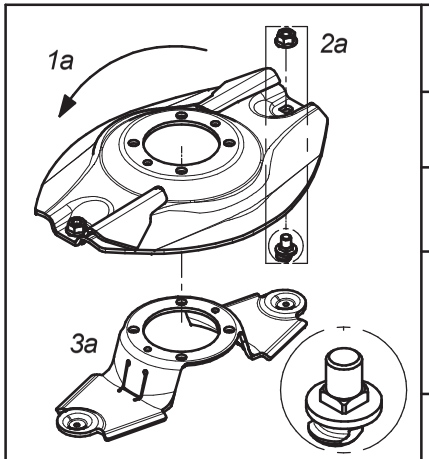


| Dysk roboczy z z podbiciem, obsada noża M12 z pazurem i kwadratem - lewy (kpl.) | | | Working disc with instep, knife holder M12 flange square - left (set) | |
|---|---|---|---|---|
| Lp. Item | Numer części Part No. | Nazwa części | Description | Ilość w kpl. Quantity for set |
| 1a | 0619.14.22.007 | Dysk roboczy z podbiciem - lewy | Working disc with instep - left | 1 |
| 2a | MZNS-012-692 | Nakrętka M12 kl.10 oc. kołnierzowa | Nut M12 cl. 10.9 z. collar | 2 |
| | MIIO-003-012 | Obsada M12 z pazurem - typ 2 (0619.14.05.007) | Knife holder pin M12 - flange - type 2 (0619.14.05.007) | |
| 3a | 0619.14.06.007 | Trzymak nożowy | Knife holder | 1 |

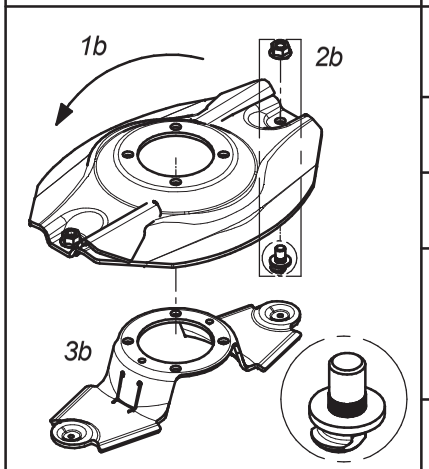


| Dysk roboczy z z podbiciem, obsada noża M12 z pazurem i moletem - lewy (kpl.) | | | Working disc with instep, knife holder M12 flange - left (set) | |
|---|---|---|---|---|
| Lp. Item | Numer części Part No. | Nazwa części | Description | Ilość w kpl. Quantity for set |
| 1b | 0540.03.34.002 | Dysk roboczy z podbiciem - lewy | Working disc with instep - left | 1 |
| 2b | MZNS-012-692 | Nakrętka M12 kl.10 oc. kołnierzowa | Nut M12 cl. 10.9 z. collar | 2 |
| | MIIO-002-012 | Obsada M12 z pazurem (0540.03.24.003) | Knife holder pin M12 - flange (0540.03.24.003) | |
| 3b | 0619.14.06.007 | Trzymak nożowy | Knife holder | 1 |

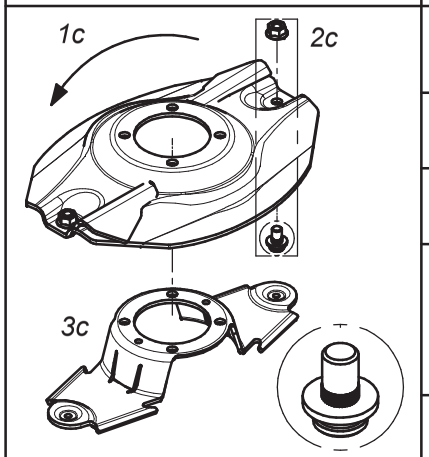


| Dysk roboczy z podbiciem - lewy (kpl.) | | | Working disc with instep - left (set) | |
|---|---|---|---|---|
| Lp. Item | Numer części Part No. | Nazwa części | Description | Ilość w kpl. Quantity for set |
| 1c | 0540.03.34.002 | Dysk roboczy z podbiciem - lewy | Working disc with instep - left | 1 |
| 2c | MZNS-012-692 | Nakrętka M12 kl.10 oc. kołnierzowa | Nut M12 cl. 10.9 z. collar | 2 |
| | MIIO-001-012 | Obsada noża M12 (0225.05.20.001) | Knife holder pin M12 (0225.05.20.001) | |
| 3c | 0540.03.20.002 | Trzymak nożowy | Knife holder | 1 |

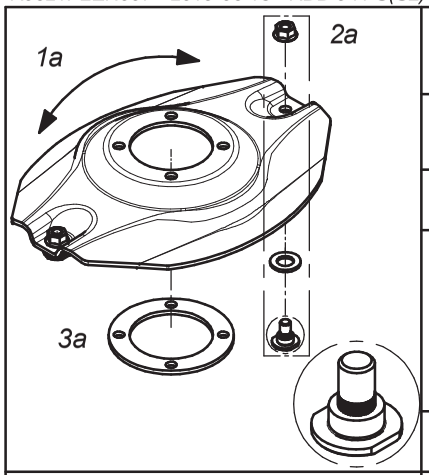


Opcjonalny dysk roboczy z obsadą na noże (bez szybkiej wymiany) (kpl.)

Optional working disc with fixed knife (no quick knife replacment) (set)

| Lp. Item | Numer części Part No. | Nazwa części | Description | Ilość w kpl. Quantity for set |
|---|---|---|---|---|
| 1a | 0540.03.04.002 | Dysk roboczy | Working disc | 1 |
| 2a | MZNS-012-692 | Nakrętka M12 kl.10 oc. kołnierzowa | Nut M12 cl. 10.9 z. collar | 2 |
| | MZPP-018-001 | Podkładka ∅18 oc. | Washer ∅18 z. | |
| | MIIO-001-013 | Obsada noża M12 - obsady (0540.13.20.003) | Fixed knife holder M12 (0540.13.20.003) | |
| 3a | 0540.13.24.002 | Dystans dysku | Spacer | 1 |

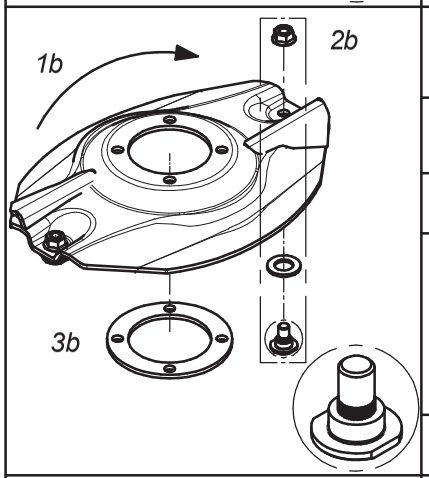


Opcjonalny dysk roboczy z podbiciem - obsady (bez szybkiej wymiany noży) (kpl.) - prawy

Optional working disc with instep and fixed knife (no quick knife replacment) (set) - right

| Lp. Item | Numer części Part No. | Nazwa części | Description | Ilość w kpl. Quantity for set |
|---|---|---|---|---|
| 1b | 0540.03.35.002 | Dysk roboczy z podbiciem - prawy | Working disc with instep - right | 1 |
| 2b | MZNS-012-692 | Nakrętka M12 kl.10 oc. kołnierzowa | Nut M12 cl. 10.9 z. collar | 2 |
| | MZPP-018-001 | Podkładka ∅18 oc. | Washer ∅18 z. | |
| | MIIO-001-013 | Obsada noża M12 - obsady (0540.13.20.003) | Fixed knife holder M12 (0540.13.20.003) | |
| 3b | 0540.13.24.002 | Dystans dysku | Spacer | 1 |

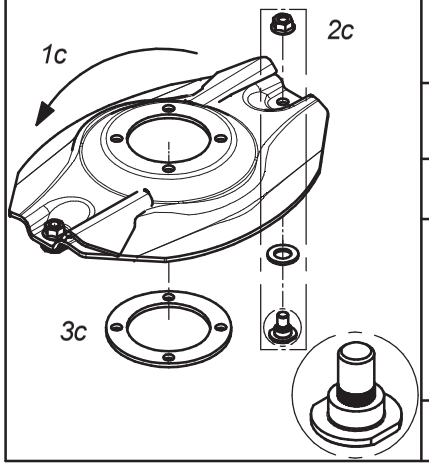


Opcjonalny dysk roboczy z podbiciem - obsady (bez szybkiej wymiany noży) (kpl.) - lewy

Optional working disc with instep and fixed knife (no quick knife replacment) (set) - left

| Lp. Item | Numer części Part No. | Nazwa części | Description | Ilość w kpl. Quantity for set |
|---|---|---|---|---|
| 1c | 0540.03.34.002 | Dysk roboczy z podbiciem - lewy | Working disc with instep - left | 1 |
| 2c | MZNS-012-692 | Nakrętka M12 kl.10 oc. kołnierzowa | Nut M12 cl. 10.9 z. collar | 2 |
| | MZPP-018-001 | Podkładka ∅18 oc. | Washer ∅18 z. | |
| | MIIO-001-013 | Obsada noża M12 - obsady (0540.13.20.003) | Fixed knife holder M12 (0540.13.20.003) | |
| 3c | 0540.13.24.002 | Dystans dysku | Spacer | 1 |

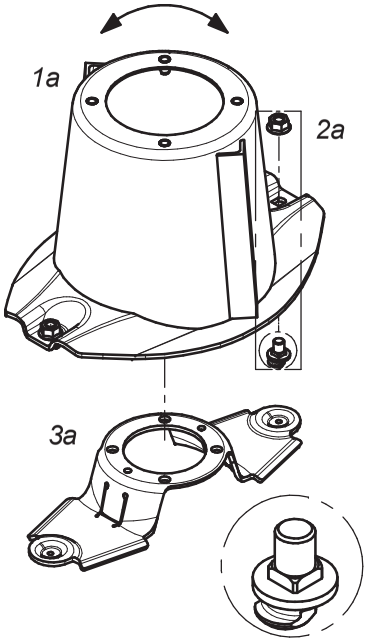


| Dysk roboczy z bębnem, obsada noża M12 z pazurem i kwadratem | | | Working disc with drum, knife holder M12 - flange square (set) | |
|---|---|---|---|---|
| Lp. Item | Numer części Part No. | Nazwa części | Description | Ilość w kpl. Quantity for set |
| 1a | 0619.14.03.007 | Dysk roboczy z bębnem | Working disc with drum | 1 |
| 2a | MZNS-012-692 | Nakrętka M12 kl.10 oc. kołnierzowa | Nut M12 cl. 10.9 z. collar | 2 |
| | MIIO-003-012 | Obsada M12 z pazurem - typ 2 (0619.14.05.007) | Knife holder pin M12 - flange - type 2 (0619.14.05.007) | |
| 3a | 0619.14.06.007 | Trzymak nożowy | Knife holder | 1 |

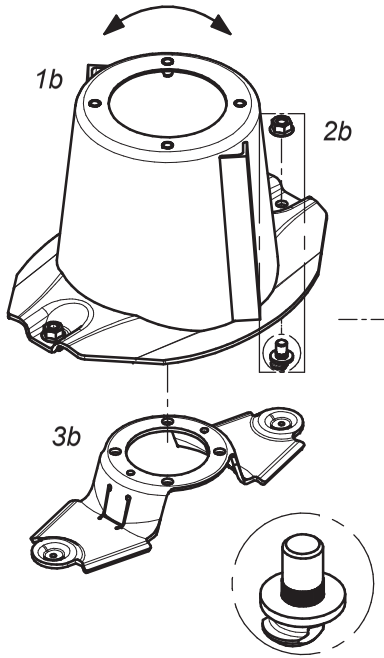


| Dysk roboczy z bębnem, obsada noża M12 z pazurem i moletem | | | Workind disc with drum, knife holder M12 - flange (set) | |
|---|---|---|---|---|
| Lp. Item | Numer części Part No. | Nazwa części | Description | Ilość w kpl. Quantity for set |
| 1b | 0540.03.03.002 | Dysk roboczy z bębnem | Working disc with drum | 1 |
| 2b | MZNS-012-692 | Nakrętka M12 kl.10 oc. kołnierzowa | Nut M12 cl. 10.9 z. collar | 2 |
| | MIIO-002-012 | Obsada M12 z pazurem (0540.03.24.003) | Knife holder pin M12 - flange (0540.03.24.003) | |
| 3b | 0619.14.06.007 | Trzymak nożowy | Knife holder | 1 |

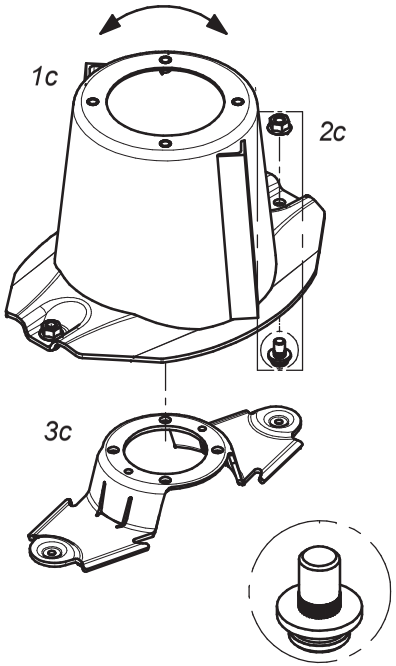


| Dysk roboczy z bębnem (kpl.) | | | Working disc with drum (set) | |
|---|---|---|---|---|
| Lp.<br>Item | Numer części<br>Part No. | Nazwa części | Description | Ilość w kpl.<br>Quantity for set |
| 1c | 0540.03.03.002 | Dysk roboczy z bębnem | Working disc with drum | 1 |
| 2c | MZNS-012-692 | Nakrętka M12 kl.10 oc. kołnierzowa | Nut M12 cl. 10.9 z. collar | 2 |
| | MIIO-001-012 | Obsada noża M12 - trzymak<br>(0225.05.20.001) | Knife holder pin M12<br>(0225.05.20.001) | |
| 3c | 0540.03.20.002 | Trzymak nożowy | Knife holder | 1 |

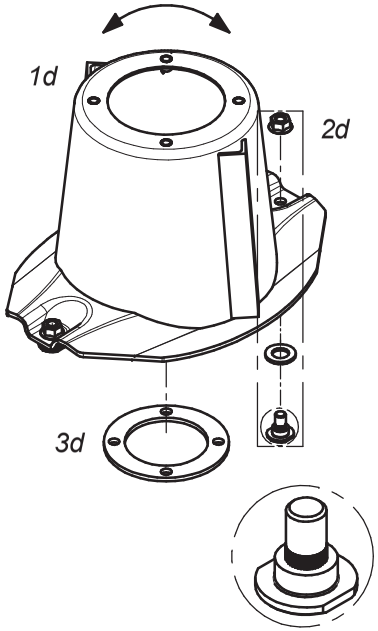


| Dysk roboczy z bębnem, bez szybkiej wymiany noży (kpl.) | | | Workind disc with drum and fixed knife<br>no quick knife replacment(set) | |
|---|---|---|---|---|
| Lp.<br>Item | Numer części<br>Part No. | Nazwa części | Description | Ilość w kpl.<br>Quantity for set |
| 1d | 0540.03.03.002 | Dysk roboczy z bębnem | Working disc with drum | 1 |
| 2d | MZNS-012-692 | Nakrętka M12 kl.10 oc. kołnierzowa | Nut M12 cl. 10.9 z. collar | 2 |
| | MZPP-018-001 | Podkładka ∅18 oc. | Washer ∅18 z. | |
| | MIIO-001-013 | Obsada noża M12 - obsady<br>(0540.13.20.003) | Fixed knife holder M12<br>(0540.13.20.003) | |
| 3d | 0540.13.24.002 | Dystans dysku | Spacer | 1 |

SaMASZ

Zamienność dysków roboczych
Optional working discs

F

| | Nakładki ścieralne | | | Topping plates | |
|---|---|---|---|---|---|
| | Lp.<br>Item | Numer części<br>Part No. | Nazwa części | Description | Ilość w kpl.<br>Quantity for set |
| 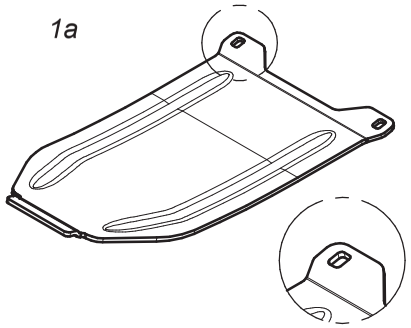 1a | 1a | 0619.14.13.007 | Nakładka ścieralna współpracuje ze ślizgiem:<br>- 0619.14.02.007<br>- 2110.04.05.001<br>- 2110.05.05.001 | Skid plate to be mounted together with:<br>- 0619.14.12.007 sliding skid<br>- 2110.04.05.001 sliding skid<br>- 2110.05.05.001 sliding skid | 1 |
| 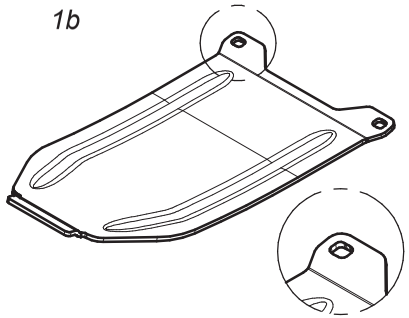 1b | 1b | 0619.14.14.007 | Nakładka ścieralna skrajna współpracuje ze ślizgiem nr:<br>- 0619.14.11.007 | Topping plate - outer to be mounted together with:<br>- 0619.14.11.007 | 1 |
| 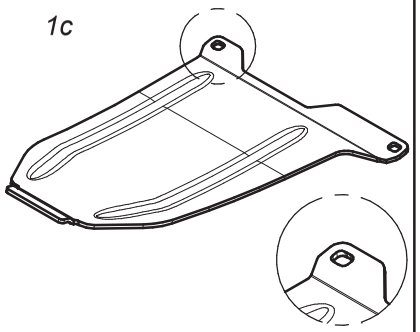 1c | 1c | 0566.04.04.001 | Nakładka ścieralna skrajna prawa współpracuje ze ślizgiem nr:<br>- 0566.04.02.001 | Right skid plate - outer to be mounted together with:<br>- 0566.04.02.001 sliding skid | 1 |
| 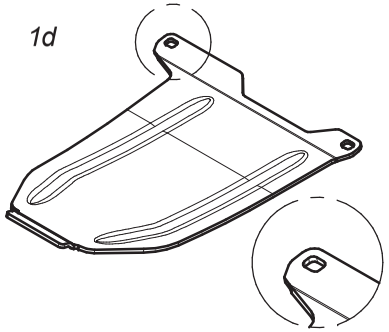 1d | 1d | 0566.05.04.001 | Nakładka ścieralna skrajna lewa współpracuje ze ślizgiem nr:<br>- 0566.05.02.001 | Left skid plate - outer to be mounted together with:<br>- 0566.05.02.001 sliding skid | 1 |

| | Standardowe nakładki ścieralne | | | Standard skid plates | |
|---|---|---|---|---|---|
| | Lp.<br>Item | Numer części<br>Part No. | Nazwa części | Description | Ilość w kpl.<br>Quantity for set |
| 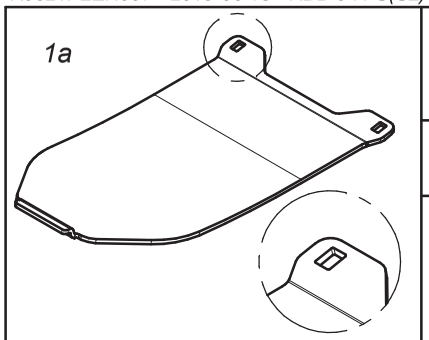 1a | 1a | 0566.04.03.000 | Nakładka ścieralna współpracuje ze ślizgiem nr:<br>- 0540.03.42.002<br>- 2110.04.05.000<br>- 2110.05.05.000 | Skid plate to be mounted together with:<br>- 0540.03.42.002 sliding skid<br>- 2110.04.05.000 sliding skid<br>- 2110.05.05.000 sliding skid | 1 |
| 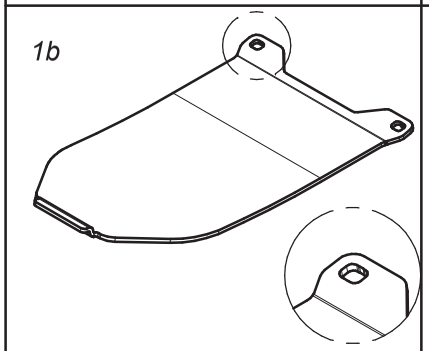 1b | 1c | 0575.05.07.000 | Nakładka ścieralna skrajna współpracuje ze ślizgiem nr. 0540.03.52.002 | Skid plate - outer to be mounted together with 0540.03.52.002 sliding skid | 1 |
| 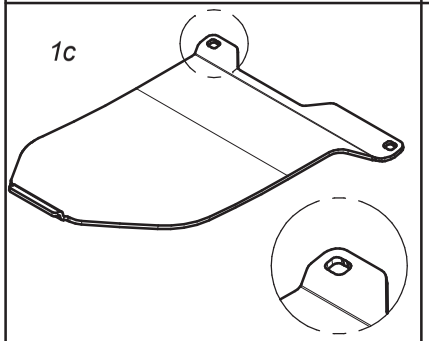 1c | 1b | 0566.04.04.000 | Nakładka ścieralna skrajna prawa współpracuje ze ślizgiem nr. 0566.04.02.000 | Right skid plate - outer to be mounted together with 0566.04.02.000 sliding skid | 1 |
| 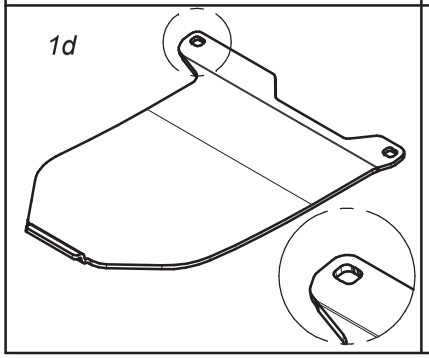 1d | 1d | 0566.05.04.000 | Nakładka ścieralna skrajna lewa współpracuje ze ślizgiem nr. 0566.05.02.000 | Left skid plate - outer to be mounted together with 0566.05.02.000 sliding skid | 1 |

SaMASZ

Zamienność nakładek ścieralnych
Optional versions of skid plates

H

| | Opcjonalne płozy wyskoiego koszenia | | | Optional topping plates | |
|---|---|---|---|---|---|
| | Lp.<br>Item | Numer części<br>Part No. | Nazwa części | Description | Ilość w kpl.<br>Quantity for set |
| 1a 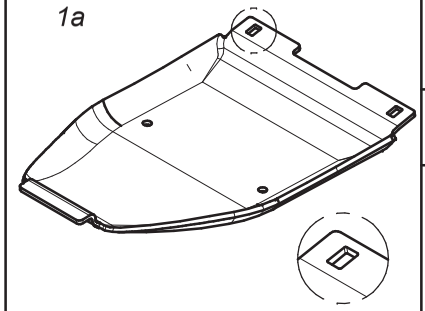 | 1a | 0619.14.15.007 | Płoza wysokiego koszenia współpracuje ze ślizgiem nr:<br>- 0619.14.02.007<br>- 2110.04.05.001<br>- 2110.05.05.001 | Topping plate to be mounted together with:<br>- 0619.14.02.007 sliding skid<br>- 2110.04.05.001 sliding skid<br>- 2110.05.05.001 sliding skid | 1 |
| 1b 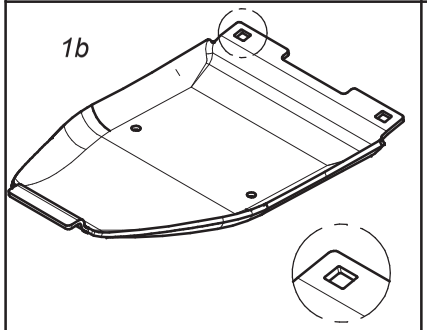 | 1b | 0619.14.16.007 | Płoza skrajna wysokiego koszenia współpracuje ze ślizgiem nr:<br>- 0619.14.11.007<br>- 0566.04.02.001<br>- 0566.05.02.001 | Topping plate - outer to be mounted together with:<br>- 0619.14.11.007 sliding skid<br>- 0566.04.02.001 sliding skid<br>- 0566.05.02.001 sliding skid | 1 |
| 1c 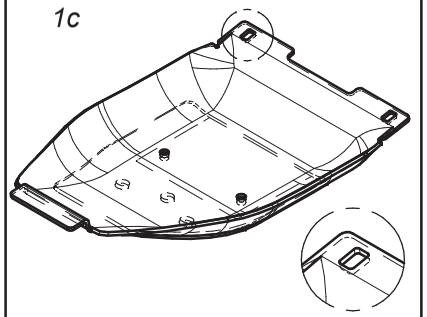 | 1c | 0619.14.17.007 | Podwójna płoza wysokiego koszenia współpracuje ze ślizgiem nr:<br>- 0619.14.02.007<br>- 2110.04.05.001<br>- 2110.05.05.001 | Double topping plate to be mounted together with:<br>- 0619.14.02.007 sliding skid<br>- 2110.04.05.001 sliding skid<br>- 2110.05.05.001 sliding skid | 1 |
| 1d 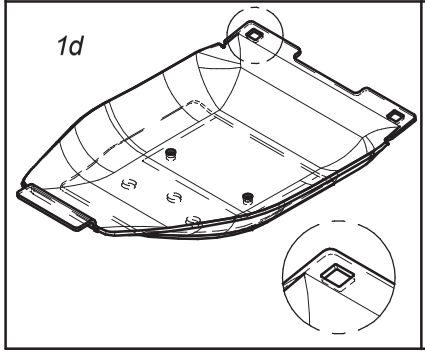 | 1d | 0619.14.18.007 | Podwójna płoza skrajna wysokiego koszenia współpracuje ze ślizgiem nr:<br>- 0619.14.11.007<br>- 0566.04.02.001<br>- 0566.05.02.001 | Double topping plate - outer to be mounted together with:<br>- 0619.14.11.007 sliding skid<br>- 0566.04.02.001 sliding skid<br>- 0566.05.02.001 sliding skid | 1 |

| | Opcjonalne płozy wyskoiego koszenia | | | Optional topping plates | |
|---|---|---|---|---|---|
| | Lp.<br>Item | Numer części<br>Part No. | Nazwa części | Description | Ilość w kpl.<br>Quantity for set |
| 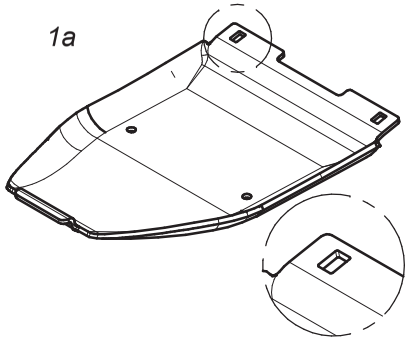 1a | 1a | 0540.03.74.003 | Płoza wysokiego koszenia współpracuje ze ślizgiem nr:<br>- 0540.03.42.002<br>- 2110.04.05.000<br>- 2110.05.05.000 | Topping plate to be mounted together with:<br>- 0540.03.42.002 sliding skid<br>- 2110.04.05.000 sliding skid<br>- 2110.05.05.000 sliding skid | 1 |
| 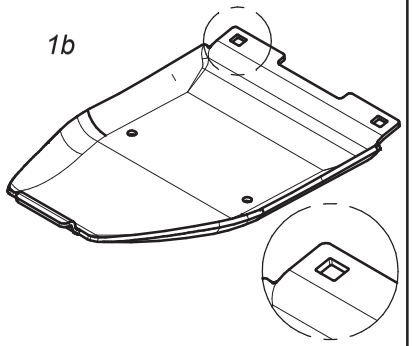 1b | 1b | 0540.03.75.003 | Płoza skrajna wysokiego koszenia współpracuje ze ślizgiem nr. 0540.03.52.002 | Topping plate - outer to be mounted together with 0540.03.52.002 sliding skid | 1 |
| 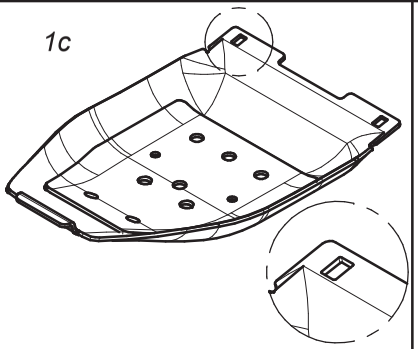 1c | 1c | 0540.03.44.003 | Podwójna płoza wysokiego koszenia współpracuje ze ślizgiem nr:<br>- 0540.03.42.002<br>- 2110.04.05.000<br>- 2110.05.05.000 | Double topping plate to be mounted together with:<br>- 0540.03.42.002 sliding skid<br>- 2110.04.05.000 sliding skid<br>- 2110.05.05.000 sliding skid | 1 |
| 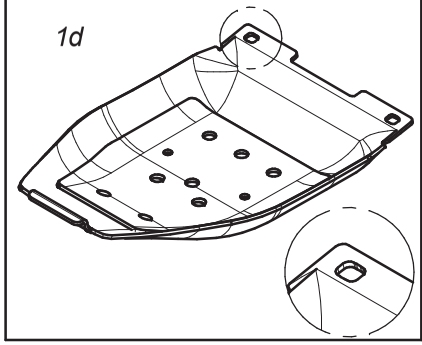 1d | 1d | 0540.03.68.003 | Podwójna płoza skrajna wysokiego koszenia współpracuje ze ślizgiem nr. 0540.03.52.002 | Double topping plate - outer to be mounted together with 0540.03.52.002 sliding skid | 1 |

SaMASZ

Opcjonalne płozy wyskiego koszenia
Optional versions of topping plates

J

130-01.113.LS

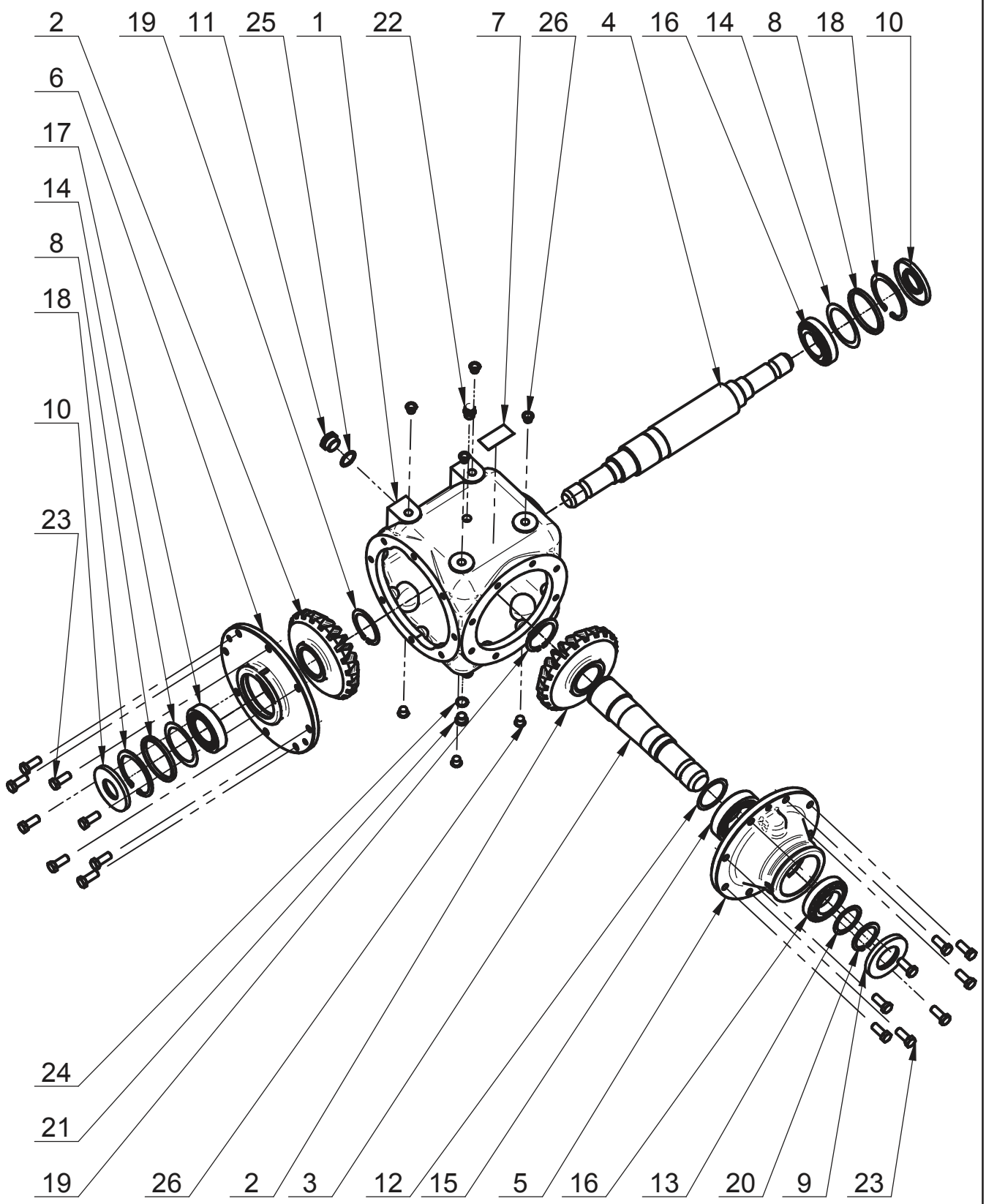
2
19
11
25
1
22
7
26
4
16
14
8
18
10
6
17
14
8
18
10
23
24
21
19
26
2
3
12
15
5
16
13
20
9
23

| | | | | | |
|---|---|---|---|---|---|
| 26 | Zaślepka N41 nr kat. 41 0018 | | 8 | 0,008 kg | DBI Plastics |
| 25 | Podkładka miedziana | 1.5x26x33 | 1 | 0,004 kg | |
| 24 | Podkładka miedziana 16x22x1.5 | DIN 7603 | 1 | 0,001 kg | |
| 23 | Śruba z łbem sześć. M12x 30-8.8 Fe/Zn5 | PN-EN 24017 | 16 | 0,682 kg | |
| 22 | Odpowietrznik 3/8 cala | model 33A | 1 | 0,042 kg | Nostrali & Arnaldo |
| 21 | Korek R 3/8 cala | DIN908 | 1 | 0,024 kg | |
| 20 | Pierścień osadczy Z 50 | PN-M-85111 | 1 | 0,018 kg | |
| 19 | Pierścień osadczy Z 60 | PN-M-85111 | 2 | 0,045 kg | |
| 18 | Pierścień osadczy W 90 | PN-M-85111 | 2 | 0,093 kg | |
| 17 | Łożysko stożkowe 32210 | PN-M-86220 | 1 | 0,657 kg | |
| 16 | Łożysko stożkowe 30210 | PN-M-86220 | 2 | 1,118 kg | |
| 15 | Łożysko stożkowe 32211 | PN-M-86220 | 1 | 0,860 kg | |
| 14 | Podkł. dyst. PS70x90x(0.5)0.1/0.2/0.5 | DIN988 | 2 | 0,020 kg | kpl. wg potrzeb |
| 13 | Podkł. dyst. PS50x62x(1.5)0.1/0.2/0.5/1 | DIN988 | 1 | 0,012 kg | kpl. wg potrzeb |
| 12 | Podkł. dyst. PS55x68x(0.5)0.1/0.2/0.5 | DIN988 | 1 | 0,005 kg | kpl. wg potrzeb |
| 11 | Wziernik 3/4" | model 38A | 1 | 0,015 kg | Nostrali Arnaldo |
| 10 | Pierścień uszcz. AS 40/90/8 | DIN 3760 | 2 | 0,024 kg | |
| 9 | Pierścień uszcz. AS 50/90/10 | DIN 3760 | 1 | 0,013 kg | |
| 8 | Tul. dyst. gr. 6/90/79,5 | 130-02.09.00 | 2 | 0,130 kg | |
| 7 | Tabliczka znamionowa | 130-01.08.02 | 1 | 0,002 kg | |
| 6 | Pokrywa boczna | 130-01.07.02 | 1 | 5,048 kg | |
| 5 | Pokrywa łożyskowa | 130-01.06.01 | 1 | 8,906 kg | |
| 4 | Wałek długi | 130-02.05.03 | 1 | 8,142 kg | |
| 3 | Wałek krótki | 130-02.04.00 | 1 | 4,545 kg | |
| 2 | Koło z=21 | 130-01.03.00 | 2 | 10,615 kg | |
| 1 | Korpus | 130-01.01.04 | 1 | 23,919 kg | |
| Lp. | Nazwa części | Nr rys./Nr normy | Ilość | Masa | Uwagi |

052-02.0100AB.L
MIPS-052-002

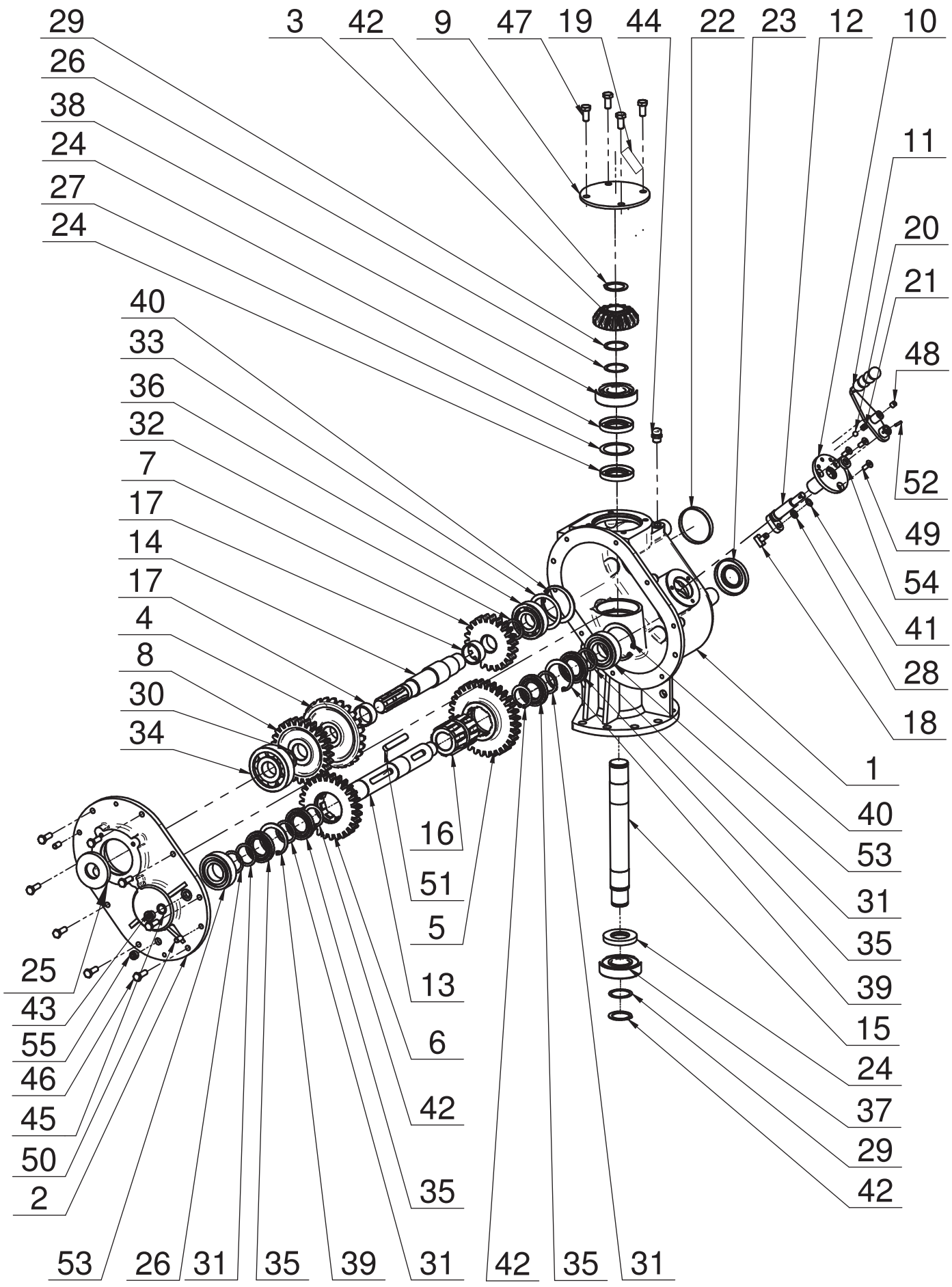

052-02.0100AB.L
MIPS-052-002

| Lp. | Nazwa części | Name - English | Nr rys./Nr normy | Ilość | Uwagi |
|---|---|---|---|---|---|
| 55 | Korek 3/8 cala | Plug 3/8" | DIN 906 | 1 | |
| 54 | Pierścień uszcz. AS 14/26/7 | Seal ring 14/26/7 | DIN 3760 | 1 | |
| 53 | Łożysko kulk. zwykłe dwurz. 4208 | Ball bearing 4208 | DIN 625 | 2 | |
| 52 | Kołek sprężysty 4x22 | Dowel spring 4x22 | PN-M-85023 | 1 | |
| 51 | Wpust pryzmatyczny A 12x8x86 | Groove A 12x8x86 | PN-M-85005 | 1 | |
| 50 | Kołek walcowy 10m6x20 | Dowel 10m6x20 | PN-M-85021 | 2 | |
| 49 | Śruba z łbem stożkowym M8x 20-8.8 Fe/Zn5 | Hexagon socket countersunk M8x20 - 8.8 Fe/ZnS | DIN 7991 | 3 | |
| 48 | Śruba bez łba M10x10-8.8 | Hexagon socket set screw with flat point | DIN913 | 1 | |
| 47 | Śruba z łbem sześć. M12x 25-8.8 Fe/Zn5 | Hexagon bolt M12x25 -8.8 Fe/ZnS | DIN 933 | 4 | |
| 46 | Śruba z łbem sześć. M10x 30-8.8 Fe/Zn5 | Hexagon bolt M10x30 - 8.8 Fe/ZnS | DIN 933 | 8 | |
| 45 | Podkładka aluminiowa | Aluminum washer 1.5x17x22 | 1.5x17x22 | 1 | |
| 44 | Odpowietrznik R 3/8" | Breather 3/8" | model 33A | 1 | |
| 43 | Korek G 3/8" | Plug 3/8" | DIN 908 | 1 | |
| 42 | Pierścień osadczy Z 40 | Retainer ring Z40 | DIN 471 | 4 | |
| 41 | Pierścień osadczy Z 10 | Retainer ring Z10 | PN-M-85111 | 1 | |
| 40 | Pierścień osadczy W 80 | Retainer ring W80 | DIN 472 | 2 | |
| 39 | Pierścień osadczy W 68 | Retainer ring W68 | DIN 472 | 2 | |
| 38 | Łożysko kulkowe 6308 | Ball bearing 6308 | DIN 625 | 1 | |
| 37 | Łożysko kulk. 6308 2RS1 | Ball bearing 6308 2RS1 | DIN 625 | 1 | |
| 36 | Łożysko kulkowe 6307 | Ball bearing 6307 | DIN 625 | 1 | |
| 35 | Łożysko kulkowe 16008 | Ball bearing 16008 | DIN 625 | 4 | |
| 34 | Łożysko kulkowe 6407 | Ball bearing 6407 | DIN 625 | 1 | |
| 33 | Podkł. dyst. PS63x80x(1)0.1/0.2/0.5/1 | Spacer washer PS63x80x(1)0.1/0.2/0.5 | DIN 988 | 1 | |
| 32 | Pierścień dyst. | Distance washer SS35x45x4.5 | 052-01.18.00 | 1 | |
| 31 | Podkł. oporowa SS40x50x2.5 | Distance washer SS40x50x2.5 | DIN 988 | 4 | |
| 30 | Podkł. dyst. PS35x45x(0.5)0.1/0.2/0.5 | Spacer washer PS35x45x(0.5)0.1/0.2/0.5 | DIN 988 | 1 | |
| 29 | Podkł. dyst. PS40x50x(1)0.1/0.2/0.5/1 | Spacer washer PS40x50x(1)0.1/0.2/0.5 | DIN 988 | 2 | |
| 28 | Podkł. dyst. PS10x16x(2.0)0.1/0.2/0.5/1 | Spacer washer PS10x18x(2.0)0.1/0.2/0.5/1 | DIN988 | 1 | |
| 27 | Podkł. dyst. PS56x72x(1)0.1/0.2/0.3/0.5 | Spacer washer PS56x72x(1)0.1/0.2/0.3/0.5 | DIN 988 | 1 | |
| 26 | Podkł. dyst. PS40x50x(0.5)0.1/0.2/0.5 | Spacer washer PS40x50x(0.5)0.1/0.2/0.5 | DIN 988 | 2 | |
| 25 | Pierścień uszcz. AS 35/80/10 | Seal ring AS 35/80/10 | DIN 3760 | 1 | |
| 24 | Pierścień uszcz. AS 40\72\10 | Seal ring AS 40/72/10 | DIN 3760 | 3 | |
| 23 | Pierścień uszcz. AS 40/80/10 | Seal ring AS 40/80/10 | DIN 3760 | 1 | |
| 22 | Zaślepka 80x10 | Stopper 80x10 | YJ3820800 | 1 | |
| 21 | Sprężyna | Spring | 208 051770 | 1 | |
| 20 | Kulka fi10 | Ball D10 | 250 010 001 | 1 | |
| 19 | Tabliczka znamionowa | Identification plate | 052-02.22.02 | 1 | |
| 18 | Kamień | Rock | 647 099 | 1 | |
| 17 | Tuleja dystansowa | Sleeve spacer | F.005-044-045.4 | 2 | |
| 16 | Tuleja przesuwna | Sliding sleeve | 052-01.17.01 | 1 | |
| 15 | Wałek 3 | Shaft 3 | 052-01.16.01 | 1 | |
| 14 | Wałek 2 | Shaft 2 | 052-01.15.00 | 1 | |
| 13 | Wałek 1 | Shaft 1 | 052-01.14.01 | 1 | |
| 12 | Zesp. osi spaw. | Welding axis team | 052-01.13.02 | 1 | |
| 11 | Zesp. dźwigni spaw. | Welding lever team | 052-01.12.00 | 1 | |
| 10 | Zesp. pokrywki | Cover set | 052-01.11.02 | 1 | |
| 9 | Pokrywka | Cover | 052-01.10.01 | 1 | |
| 8 | Koło zębate z=27 | Gear z=27 | 052-01.09.00 | 1 | |
| 7 | Koło zębate z=22 | Gear z=22 | 052-02.08.00 | 1 | |
| 6 | Koło zębate z=27 | Gear z=27 | 052-01.07.01 | 1 | |
| 5 | Koło zębate z=32 | Gear z=32 | 052-02.06.00 | 1 | |
| 4 | Koło z=25 | Gear z=25 | 052-02.04.00 | 1 | |
| 3 | Koło z=15 | Gear z=15 | 095-07.02.01 | 1 | |
| 2 | Pokrywa | Cover | 052-01.02.01 | 1 | |
| 1 | Korpus | Body | 052-01.01.02 | 1 | |

053-02.0100AB.L
MIPS-053-002

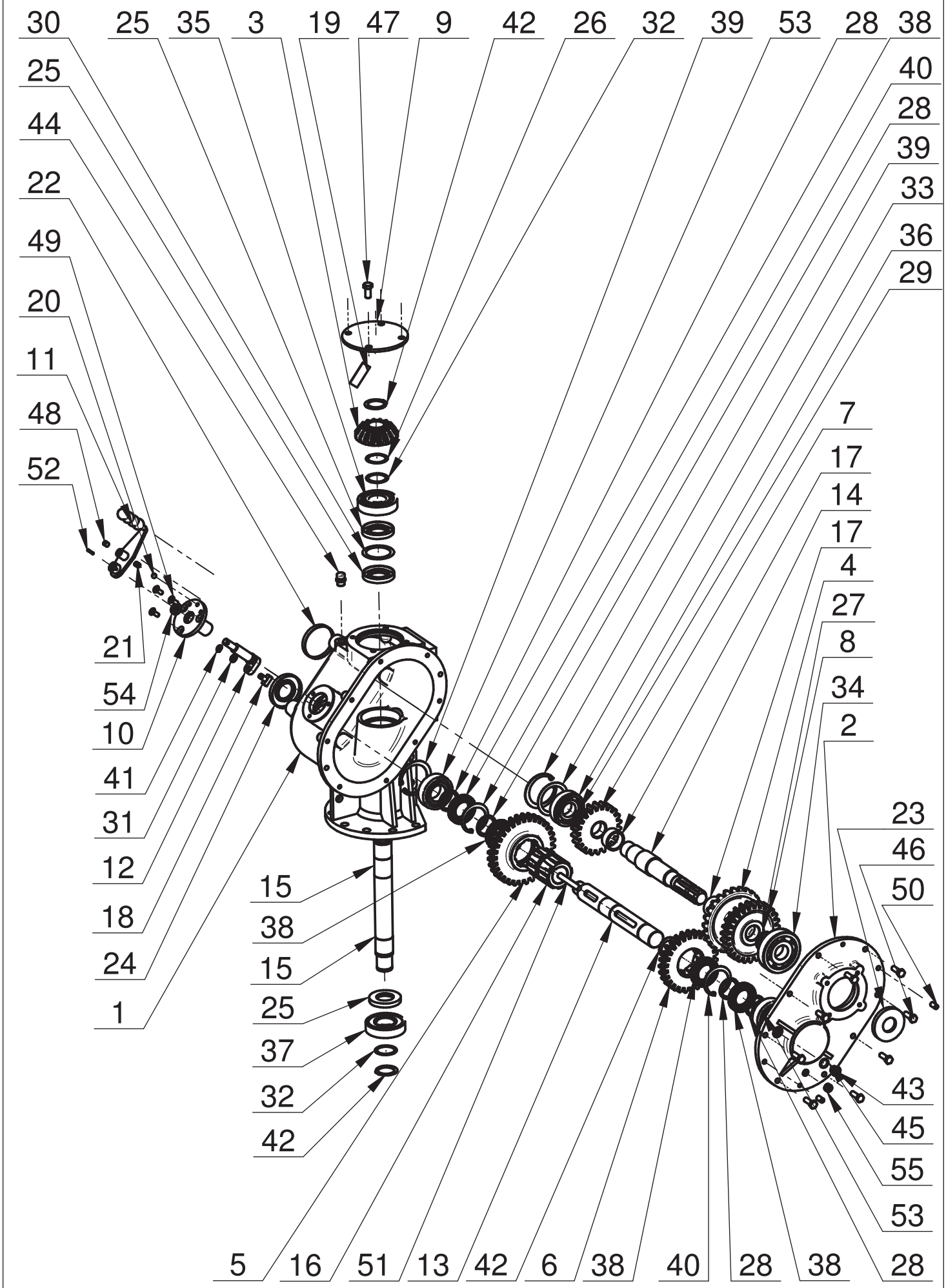

053-02.0100AB.L
MIPS-053-002

| | | | | | |
|---|---|---|---|---|---|
| 55 | Korek 3/8 cala | Plug 3/8" | DIN 906 | 1 | |
| 54 | Pierścień uszcz. AS 14/26/7 | Seal ring AS 14/26/7 | DIN 3760 | 1 | |
| 53 | Łożysko kulk. zwykłe dwurz. 4208 | Deep groove ball bearings 4208 | DIN 625 | 2 | |
| 52 | Kołek sprężysty 4x22 | Dowel spring 4x22 | PN-M-85023 | 1 | |
| 51 | Wpust pryzmatyczny A 12x8x86 | Groove A 12x8x86 | PN-M-85005 | 1 | |
| 50 | Kołek walcowy 10m6x20 | Dowel 10m6x20 | PN-M-85021 | 2 | |
| 49 | Śruba z łbem stożkowym M8x 20-8.8 Fe/Zn5 | Hexagon socket countersunk M8x20 - 8.8 Fe/ZnS | DIN 7991 | 3 | |
| 48 | Śruba bez łba M10x10-8.8 | Hexagon socket set screw with flat point M10x10 -8.8 | DIN913 | 1 | |
| 47 | Śruba z łbem sześć. M12x 25-8.8 Fe/Zn5 | Hexagon bolt M12x25 -8.8 Fe/ZnS | DIN 933 | 4 | |
| 46 | Śruba z łbem sześć. M10x 30-8.8 Fe/Zn5 | Hexagon bolt M10x30 -8.8 Fe/ZnS | DIN 933 | 8 | |
| 45 | Podkładka aluminiowa | Aluminum washer 1.5x17x22 | 1.5x17x22 | 1 | |
| 44 | Odpowietrznik R 3/8" | Breather R 3/8" | model 33A | 1 | |
| 43 | Korek G 3/8" | Plug G 3/8" | DIN 908 | 1 | |
| 42 | Pierścień osadczy Z 40 | Retainer ring Z40 | DIN 471 | 4 | |
| 41 | Pierścień osadczy Z 10 | Retainer ring Z10 | PN-M-85111 | 1 | |
| 40 | Pierścień osadczy W 68 | Retainer ring W68 | DIN 472 | 2 | |
| 39 | Pierścień osadczy W 80 | Retainer ring W80 | DIN 472 | 2 | |
| 38 | Łożysko kulkowe 16008 | Ball bearing 16008 | DIN 625 | 4 | |
| 37 | Łożysko kulk. 6308 2RS1 | Ball bearing 6308 2RS1 | DIN 625 | 1 | |
| 36 | Łożysko kulkowe 6307 | Ball bearing 6307 | DIN 625 | 1 | |
| 35 | Łożysko kulkowe 6308 | Ball bearing 6308 | DIN 625 | 1 | |
| 34 | Łożysko kulkowe 6407 | Ball bearing 6407 | DIN 625 | 1 | |
| 33 | Podkł. dyst. PS63x80x(1)0.1/0.2/0.5/1 | Spacer washer PS63x80x(1)0.1/0.2/0.5 | DIN 988 | 1 | |
| 32 | Podkł. dyst. PS40x50x(1)0.1/0.2/0.5/1 | Spacer washer PS40x50x(1)0.1/0.2/0.5 | DIN 988 | 2 | |
| 31 | Podkł. dyst. PS10x16x(2.0)0.1/0.2/0.5/1 | Spacer washer PS10x16x(2.0)0.1/0.2/0.5/1 | DIN988 | 1 | |
| 30 | Podkł. dyst. PS56x72x(1)0.1/0.2/0.3/0.5 | Spacer washer PS56x72x(1)0.1/0.2/0.3/0.5 | DIN 988 | 1 | |
| 29 | Pierścień dyst. | Spacer ring | 052-01.18.00 | 1 | |
| 28 | Podkł. dyst. SS40x50x2.5 | Distance washer SS40x50x2.5 | DIN 988 | 4 | |
| 27* | Podkł. dyst. PS35x45x(0.5)0.1/0.2/0.5 | Spacer washer PS35x45x(0.5)0.1/0.2/0.5 | DIN 988 | 1 | |
| 26 | Podkł. dyst. PS40x50x(0.5)0.1/0.2/0.5 | Spacer washer PS40x50x(0.5)0.1/0.2/0.5 | DIN 988 | 2 | |
| 25 | Pierścień uszcz. AS 40\72\10 | Seal ring AS 40/72/10 | DIN 3760 | 3 | |
| 24 | Pierścień uszcz. AS 40/80/10 | Seal ring AS 40/80/10 | DIN 3760 | 1 | |
| 23 | Pierścień uszcz. AS 35/80/10 | Seal ring AS 35/80/10 | DIN 3760 | 1 | |
| 22 | Zaślepka 80x10 | Stopper 80x10lYJ3820800 | YJ3820800 | 1 | |
| 21 | Sprężyna | Spring | 208 051770 | 1 | |
| 20 | Kulka fi10 | Ball D10 | 250 010 001 | 1 | |
| 19 | Tabliczka znamionowa | Identification plate | 053-02.22.00 | 1 | |
| 18 | Kamień | Rock | 647 099 | 1 | |
| 17 | Tuleja dystansowa | Spacing sleeve | F.005-044-045.4 | 2 | |
| 16 | Tuleja przesuwna | Sliding sleeve | 052-01.17.01 | 1 | |
| 15 | Wałek 3 | Shaft 3 | 052-01.16.01 | 1 | |
| 14 | Wałek 2 | Shaft 2 | 052-01.15.00 | 1 | |
| 13 | Wałek 1 | Shaft 1 | 052-01.14.01 | 1 | |
| 12 | Zesp. osi spaw. | Welding axis team | 052-01.13.02 | 1 | |
| 11 | Zesp. dźwigni spaw. | Welding lever team | 052-01.12.00 | 1 | |
| 10 | Zesp. pokrywki | Shield team | 052-01.11.02 | 1 | |
| 9 | Pokrywka | Cover | 052-01.10.01 | 1 | |
| 8 | Koło zębate z=27 | Gear z=27 | 052-01.09.00 | 1 | |
| 7 | Koło zębate z=22 | Gear z=22 | 052-02.08.00 | 1 | |
| 6 | Koło zębate z=27 | Gear z=27 | 052-01.07.01 | 1 | |
| 5 | Koło zębate z=32 | Gear z=32 | 052-02.06.00 | 1 | |
| 4 | Koło z=25 | Gear z=25 | 052-02.04.00 | 1 | |
| 3 | Koło z=15 | Gear z=15 | 095-07.02.01 | 1 | |
| 2 | Pokrywa | Cover | 052-01.02.02 | 1 | |
| 1 | Korpus | Body | 053-01.01.02 | 1 | |
| Lp. | Nazwa części | Name-English | Nr rys./Nr normy | Ilość | Uwagi |

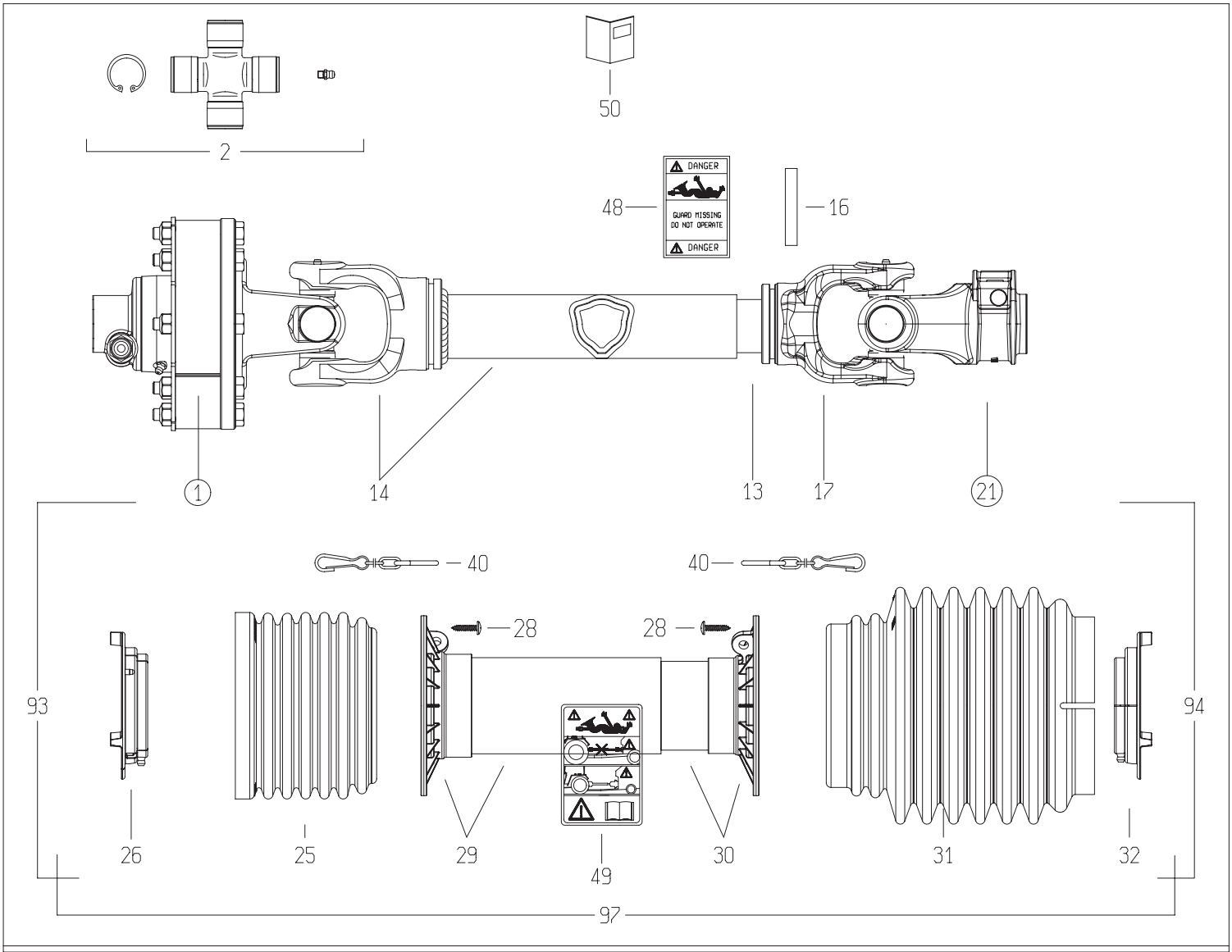


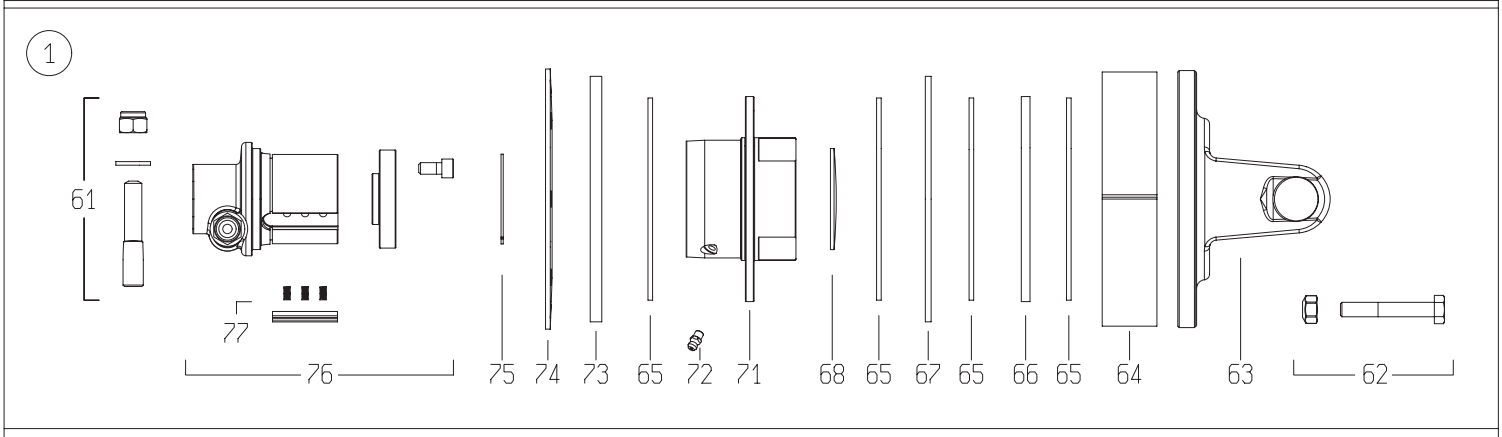


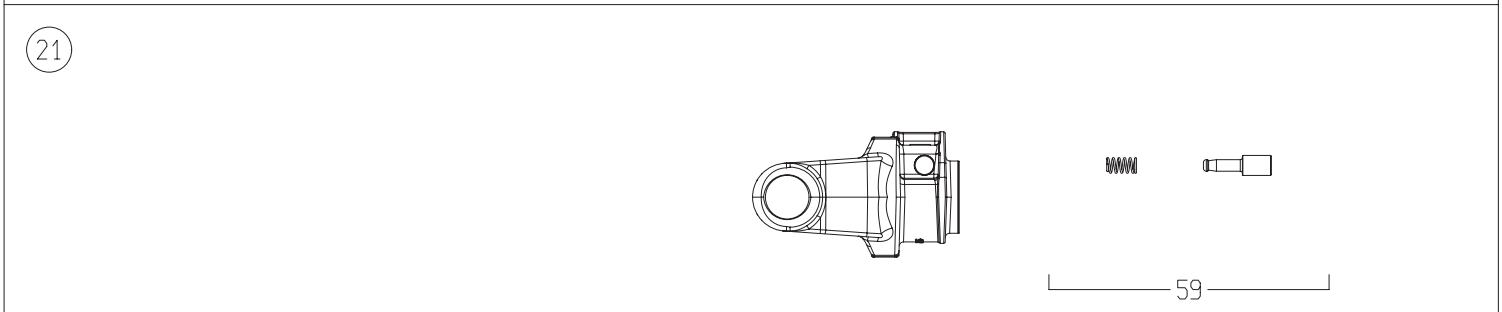


| | DISEGNATO / *DESIGNED BY* | DATA / *DATE* | CODICE / *CODE* | REV. |
|---|---|---|---|---|
| | C.Stramieri | 13/2/2014 | 8G7U069FX1A1001 | B |

BONDIOLI & PAVESI

# LISTA RICAMBI

| Codice | 8G7U069FX1A1001 |
|---|---|

| Rif. | Codice | Q.ta | Descrizione SAP |
|---|---|---|---|
| 1 | 658H48103R | 1 | FNT34/S7 1200NM 1 3/8Z6 P.ECC. |
| 2 | 4120H0012R30 | 2 | CROC.COMPL.S7 INGR.CUSC.2 LAB.CONF.30PZ |
| 13 | 270160615 | 1 | T.C.I.12509 L=615 TENIFER |
| 14 | 504M70584R | 1 | FORC. 204066801 + T.C.E. 125120525 |
| 16 | 341043000R10 | 1 | SPINA ELASTICA 10X65 DIN1481 |
| 17 | 204066852 | 1 | FORC.6 T.CARD.INT.D* 607R |
| 21 | 5070H0355 | 1 | FORC.S7 1 3/8Z6 PULS. INC.-GHISA- |
| 25 | 219051001 | 1 | FASCIA GLOBAL PER G5-7-8 |
| 26 | 255071002R02 | 1 | GHIERA ESTERNA GLOBAL G7-8 |
| 28 | 310001431R30 | 6 | VITE AUT.TMTL TC 4,8X22 ZINCATA |
| 29 | 5TNN1G7069F | 1 | IMB.+T.P.E. PER ALB. G7 *069* F |
| 30 | 5MNN1G7069F | 1 | IMB.+T.P.I. PER ALB. G7 *069* F |
| 31 | 219071202 | 1 | FASCIA MEDIA BOCCA LARGA GLOBAL G7-8 |
| 32 | 255071001R02 | 1 | GHIERA INTERNA GLOBAL G7-8 |
| 40 | 252000050R02 | 2 | CATENA COMPLETA DI ATTACCHI MOSCH.L=60 |
| 48 | 399143000 | 1 | ETICH.*USA*X T.CARD.EST.*DANGER* |
| 49 | 399CEE051 | 1 | ETIC.ATTENZ.NORM.CEE MINI 125X70 |
| 50 | 399USAG01 | 1 | LIBRETTO ISTRUZIONI NOR.USA SERIE GLOBAL |
| 59 | 403000001R10 | 1 | PULSANTE |
| 61 | 408000047R02 | 1 | PERNO 310002161+DADO E RONDELLA |
| 62 | 432000045R08 | 8 | V10X65+DA10A *991026* CL.8.8 |
| 63 | 2530H1L01R | 1 | FORC.S7 CON FLANGIA FNT34 |
| 64 | 240000218R02 | 1 | FASCIA DI REGOLAZIONE FT34 37,9 |
| 65 | 247000054R08 | 4 | DISCO ATTRITO 140X85X3,2 |
| 66 | 2481L0003R02 | 1 | DISCO DI TRASCINAMENTO D.142 PER FNT34 |
| 67 | 2481L0001R02 | 1 | DISCO PORTA FERODI D.170 PER FNT34 SP.4 |
| 68 | 240000746R05 | 1 | TAPPO AD ESPANSIONE D.70x1.5 |
| 71 | 4271L0101R | 1 | CORPO ESTERNO FNT/FNV/FFNV-34 |
| 72 | 348017000R20 | 1 | INGRAS.M 6X1X6 DIRITTO |
| 73 | 2481L0002R02 | 1 | DISCO PORTA FERODI D.170 PER FNT34 SP.8 |
| 74 | 367FT340A | 1 | MOLLA A TAZZA FT34 1200NM |
| 75 | 339002060R20 | 1 | ANELLO ELAST. SW60 E.60 |
| 76 | 5151L0351R | 1 | MOZZO 1 3/8Z6 FNT34 P.ECC.VITI+TAPPO |
| 77 | 4211L0001R06 | 4 | KIT NASELLO + MOLLE FNT44 |
| 93 | 7G7U069FX1A1EST | 1 | MEZZA TRASMISSIONE EST. PROTETTA |
| 94 | 7G7U069FX007IST | 1 | MEZZA TRASMISSIONE INT. PROTETTA |
| 97 | 5CG7069FXST | 1 | PROTEZIONE COMPLETA |

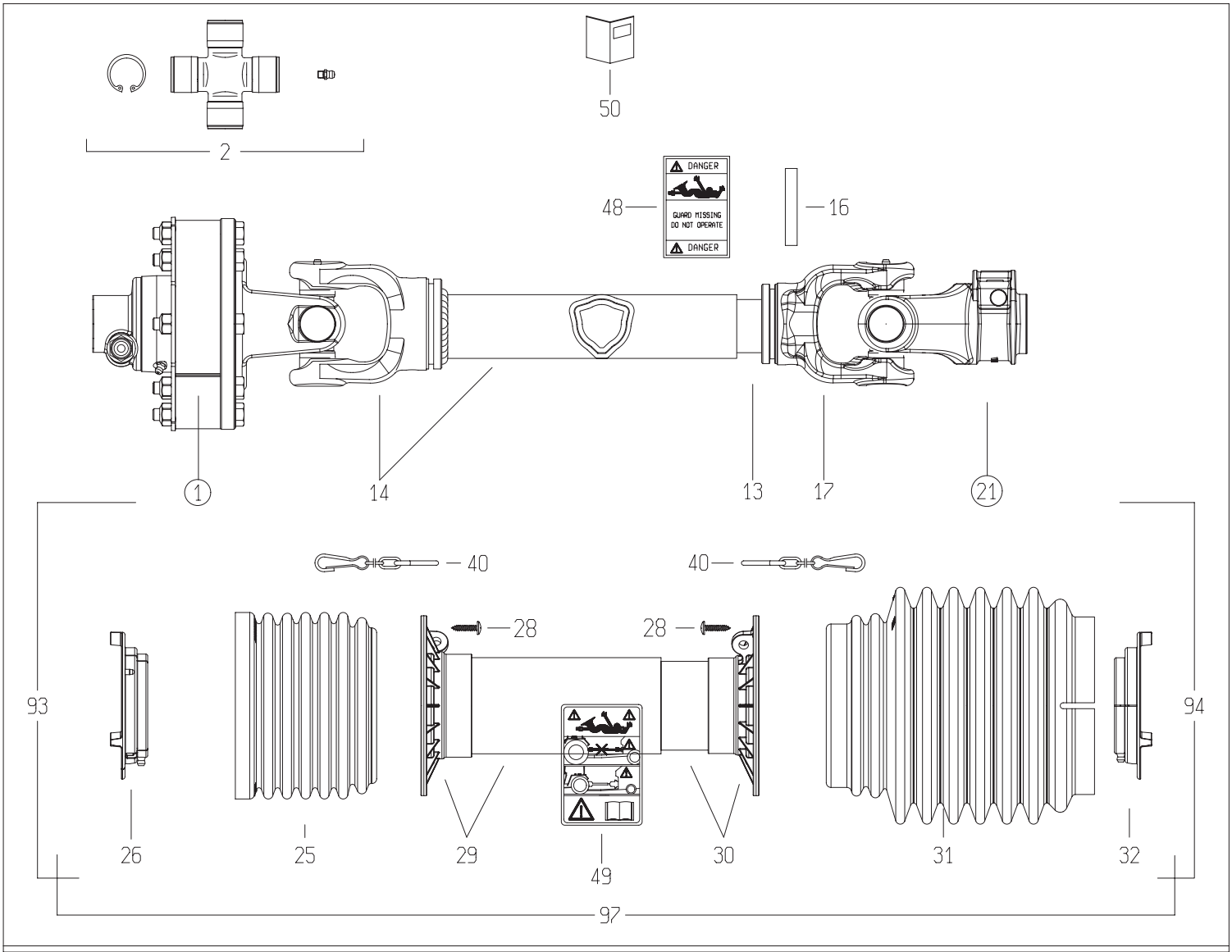


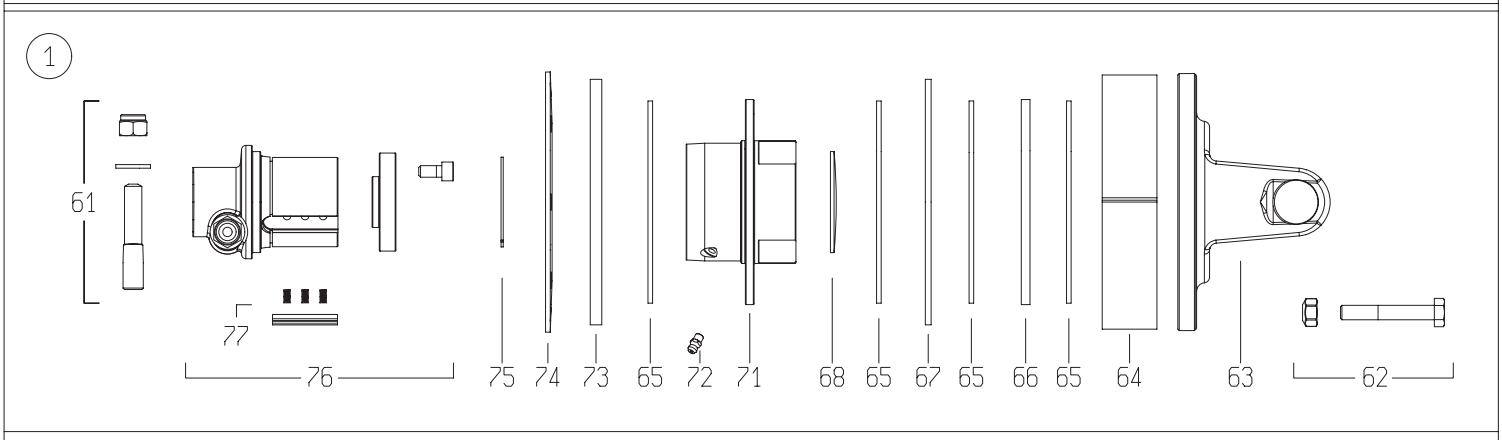


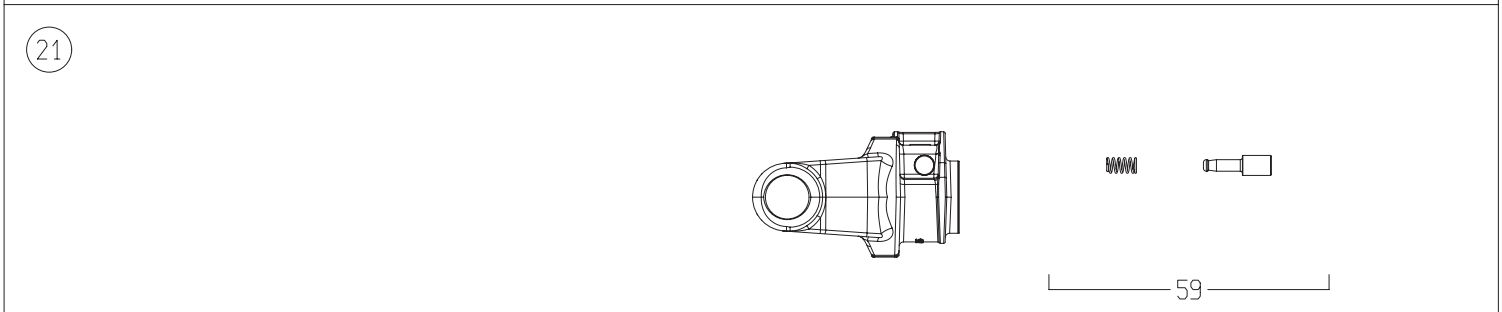


| | DISEGNATO / *DESIGNED BY* | DATA / *DATE* | CODICE / *CODE* | REV. |
|---|---|---|---|---|
| | C.Stramieri | 13/2/2014 | 8G7U069FX000001 | B |

BONDIOLI & PAVESI

# LISTA RICAMBI

| Codice | 8G7U069FX000001 |
|---|---|

| Rif. | Codice | Q.ta | Descrizione SAP |
|---|---|---|---|
| 1 | 658H48601R | 1 | FNT34/S7 1200NM 1 3/8Z6 P.ECC. SX |
| 2 | 4120H0012R30 | 2 | CROC.COMPL.S7 INGR.CUSC.2 LAB.CONF.30PZ |
| 13 | 270160615 | 1 | T.C.I.12509 L=615 TENIFER |
| 14 | 504M70584R | 1 | FORC. 204066801 + T.C.E. 125120525 |
| 16 | 341043000R10 | 1 | SPINA ELASTICA 10X65 DIN1481 |
| 17 | 204066852 | 1 | FORC.6 T.CARD.INT.D* 607R |
| 21 | 5070H0355 | 1 | FORC.S7 1 3/8Z6 PULS. INC.-GHISA- |
| 25 | 219051001 | 1 | FASCIA GLOBAL PER G5-7-8 |
| 26 | 255071002R02 | 1 | GHIERA ESTERNA GLOBAL G7-8 |
| 28 | 310001431R30 | 6 | VITE AUT.TMTL TC 4,8X22 ZINCATA |
| 29 | 5TNN1G7069F | 1 | IMB.+T.P.E. PER ALB. G7 *069* F |
| 30 | 5MNN1G7069F | 1 | IMB.+T.P.I. PER ALB. G7 *069* F |
| 31 | 219071202 | 1 | FASCIA MEDIA BOCCA LARGA GLOBAL G7-8 |
| 32 | 255071001R02 | 1 | GHIERA INTERNA GLOBAL G7-8 |
| 40 | 252000050R02 | 2 | CATENA COMPLETA DI ATTACCHI MOSCH.L=60 |
| 48 | 399143000 | 1 | ETICH.*USA*X T.CARD.EST.*DANGER* |
| 49 | 399CEE051 | 1 | ETIC.ATTENZ.NORM.CEE MINI 125X70 |
| 50 | 399USAG01 | 1 | LIBRETTO ISTRUZIONI NOR.USA SERIE GLOBAL |
| 59 | 403000001R10 | 1 | PULSANTE |
| 61 | 408000047R02 | 1 | PERNO 310002161+DADO E RONDELLA |
| 62 | 432000100R08 | 8 | SACCH.8 BUL. V.TE M10X 70X1,5+DADO AUT. |
| 63 | 2530H1L01R | 1 | FORC.S7 CON FLANGIA FNT34 |
| 64 | 240000218R02 | 1 | FASCIA DI REGOLAZIONE FT34 37,9 |
| 65 | 247000054R08 | 4 | DISCO ATTRITO 140X85X3,2 |
| 66 | 2481L0003R02 | 1 | DISCO DI TRASCINAMENTO D.142 PER FNT34 |
| 67 | 2481L0001R02 | 1 | DISCO PORTA FERODI D.170 PER FNT34 SP.4 |
| 68 | 240000746R05 | 1 | TAPPO AD ESPANSIONE D.70x1.5 |
| 71 | 4271L5101R | 1 | CORPO ESTERNO FNT/FNV/FFNV34 - SX |
| 72 | 348017000R20 | 1 | INGRAS.M 6X1X6 DIRITTO |
| 73 | 2481L0002R02 | 1 | DISCO PORTA FERODI D.170 PER FNT34 SP.8 |
| 74 | 367FT340A | 1 | MOLLA A TAZZA FT34 1200NM |
| 75 | 339002060R20 | 1 | ANELLO ELAST. SW60 E.60 |
| 76 | 5151L0352R | 1 | MOZZO FNT34 SX 1 3/8Z=6 |
| 77 | 4211L0001R06 | 4 | KIT NASELLO + MOLLE FNT44 |
| 93 | 8G7U069FXE001 | 1 | MEZZA TRASMISSIONE EST. PROTETTA |
| 94 | 7G7U069FX007IST | 1 | MEZZA TRASMISSIONE INT. PROTETTA |
| 97 | 5CG7069FXST | 1 | PROTEZIONE COMPLETA |

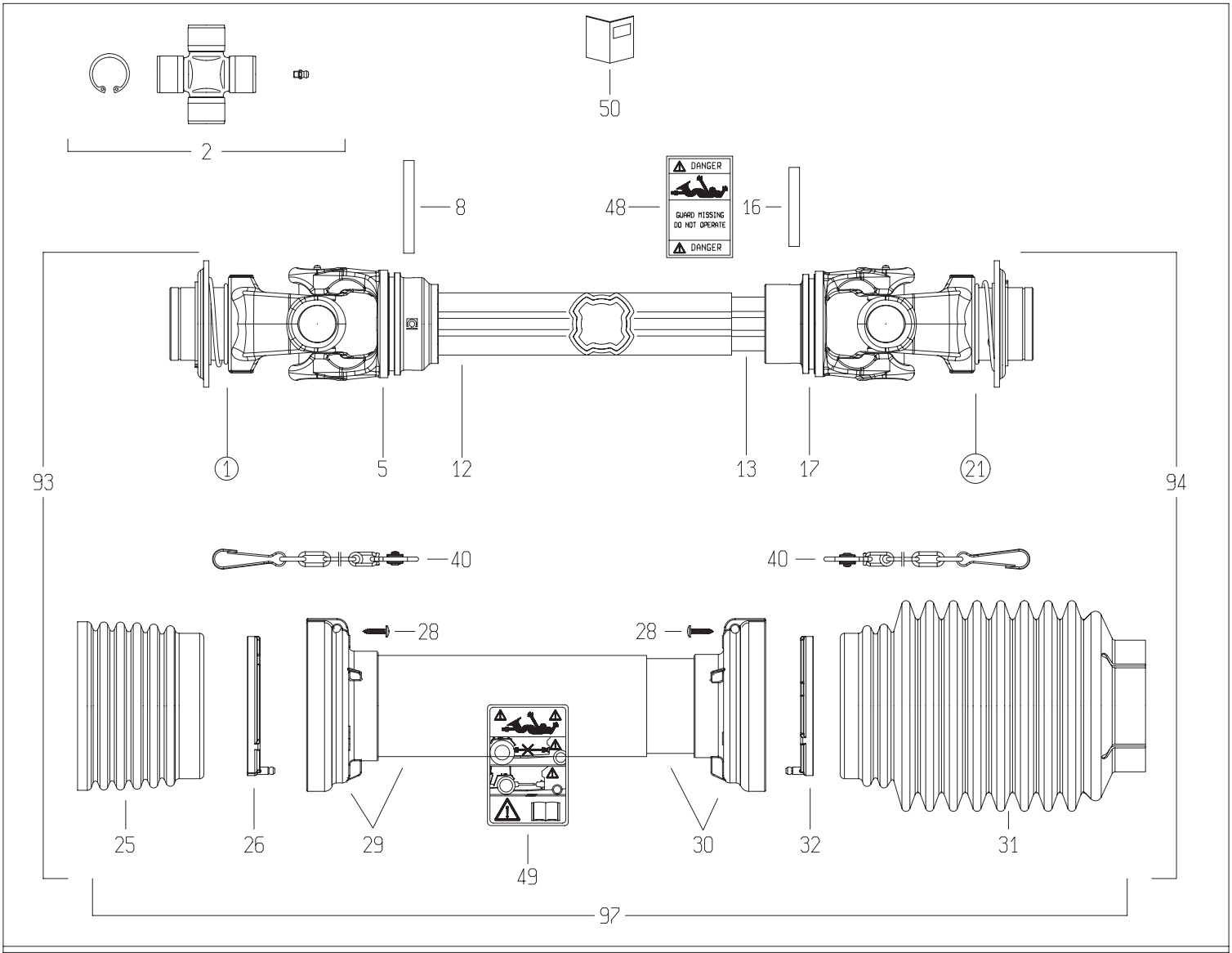


1

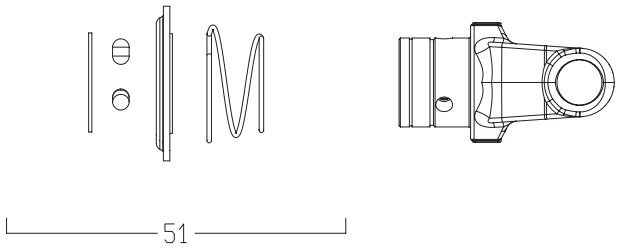


21

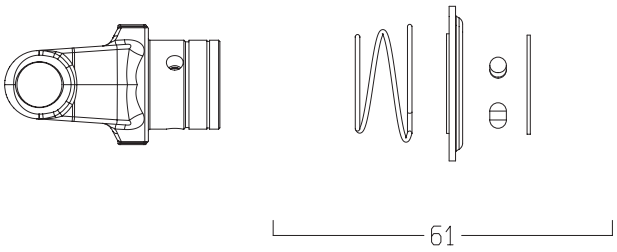


| DISEGNATO / *DESIGNED BY* | DATA / *DATE* | CODICE / *CODE* | REV. |
|---|---|---|---|
| A.Caffagni | 16/5/2014 | CH8N121CER07R09LA | A |

BONDIOLI & PAVESI

# LISTA RICAMBI

| Codice | CH8N121CER07R09LA |
|---|---|

| Rif. | Codice | Q.ta | Descrizione SAP |
|---|---|---|---|
| 1 | 5720L0355 | 1 | FORC.S8 *1 3/8Z6* RT |
| 2 | 4120L0012R24 | 2 | CROC.COMPL.S8 INGR.CUSC.2 LAB CONF.24PZ |
| 5 | 2040L6869 | 1 | FORC.H8 PER TUBO 12211 |
| 8 | 341046000R10 | 1 | SPINA ELASTICA 10X85 DIN1481 |
| 12 | 2253Z1035R | 1 | T.C.E.12211 L=1035 |
| 13 | 2253V1055R | 1 | T.C.I.12238 L=1055 |
| 16 | 341042000R10 | 1 | SPINA ELASTICA 10X75 DIN1481 |
| 17 | 2040L6865 | 1 | FORC.S8 PER TUBO 12238 -GHISA- |
| 21 | 5720L0455 | 1 | FORC.S8 *1 3/4Z6* RT |
| 25 | 2190L0201R | 1 | FASCIA A ONDE SFT S8-H8-G9 |
| 26 | 2550G0001R02 | 1 | GHIERA PER IMB.EST.SFT 60 |
| 28 | 310001431R30 | 6 | VITE AUT.TMTL TC 4,8X22 ZINCATA |
| 29 | 5TNN1H8121FR | 1 | IMB.+T.P.E. PER ALB. H8 *121* FX |
| 30 | 5MNN1H8121FR | 1 | IMB. T.P.I. PER ALB. H8 *121* FX |
| 31 | 2190G0132R | 1 | FASCIA 2190G0123 CON FORO D.25 A 78 |
| 32 | 2550G0002R02 | 1 | GHIERA PER IMB.INT.SFT 60 |
| 40 | 252000101R02 | 2 | CATENA COMPL.DI SGANCIO AUTOM.MOSCH.L=50 |
| 48 | 399143000 | 1 | ETICH.*USA*X T.CARD.EST.*DANGER* |
| 49 | 399CEE051 | 1 | ETIC.ATTENZ.NORM.CEE MINI 125X70 |
| 50 | 399CEE011 | 1 | LIBRETTO ISTRUZIONI NORM.CEE SERIE SFT |
| 51 | 435000322R | 1 | KIT BLOCC."RT"D.69.3 3/8" S8/S9 RICAMBI |
| 61 | 435000419R | 1 | KIT BLOCC."RT"D.69.3 3/4" S8/S9 RICAMBI |
| 93 | CH8N121FXR07ESL | 1 | MEZZA TRASMISSIONE EST. PROTETTA |
| 94 | CH8N121FXR09ISL | 1 | MEZZA TRASMISSIONE INT. PROTETTA |
| 97 | 5CH8121FXSL | 1 | PROTEZIONE COMPLETA |