SaMASZ Sp. z o.o.
ul. Trawiasta 1
16-060 Zabłudów - Poland
Rok założenia / Established in - 1984

centrala / phone +48 85 664-70-31
fax +48 85 664-70-41
e-mail: samasz@samasz.pl / export@samasz.com
www.samasz.pl / www.samasz.com

Katalog części / Spare parts list

KOSIARKA DYSKOWA DWUSTRONNA / DOUBLE-SIDED DISC MOWER

KDD 941 H - 9,40 m / 30'10" (0620)

Wersja / Edition: 8

Nr seryjny / Serial no.

K0620PLEN008

2020.04.01

Tab. 1a

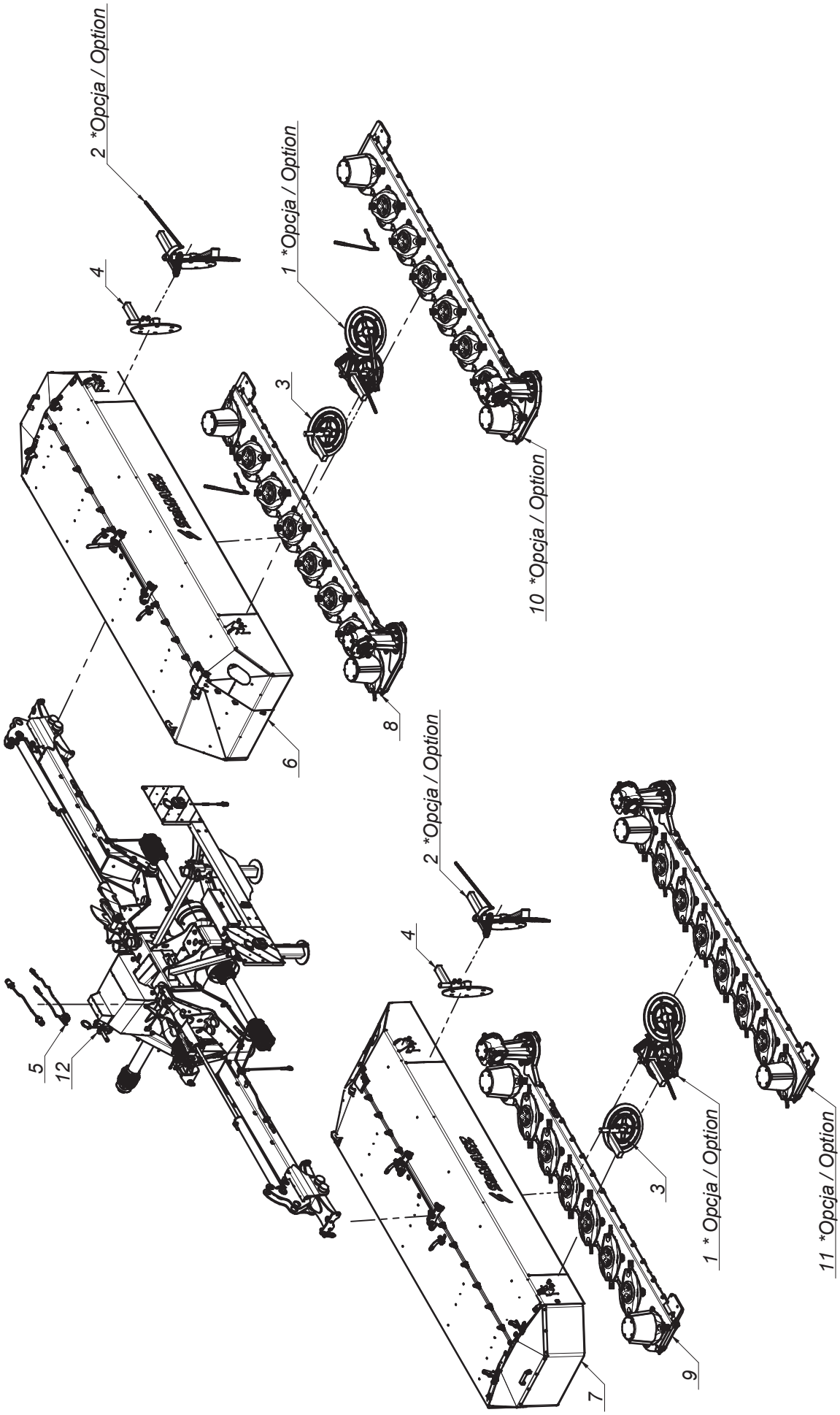

*Zapytaj o dostępność/ Ask about details

Tab. 1a

L.p. Item	Numer części Part No.	Nazwa części	Description	Ilość Quantity	Uwagi Notes
1	0227.06.00.000	Zgarniacz lewy	Swath guide left	2	
2	0227.07.00.000	Zgarniacz prawy	Swath guide right	2	
3	0229.06.00.005	Zgarniacz lewy	Swath guide left	2	
4	0229.07.00.005	Zgarniacz prawy	Swath guide right	2	
5	0598.07.00.003	Instalacja elektryczna	Electric installation	1	
6	0616.02.00.006	Rama główna prawa	Main frame right	1	
7	0616.03.00.006	Rama główna lewa	Main frame left	1	
8	0616.04.00.007	Zespół tnący prawy	Cutting unit right	1	
9	0616.05.00.007	Zespół tnący lewy	Cutting unit left	1	
10	0616.14.00.007	Zespół tnący prawy - obr. na przemian	Cutting unit right	1	
11	0616.15.00.007	Zespół tnący lewy - obr. na przemian	Cutting unit left	1	
12	0620.01.00.008	Układ zawieszenia	Suspension unit	1	

SaMASZ®

0620.00.00.018
KDD 941 H ze sterownikiem
KDD 941 H with steering panel

Tab. 1b

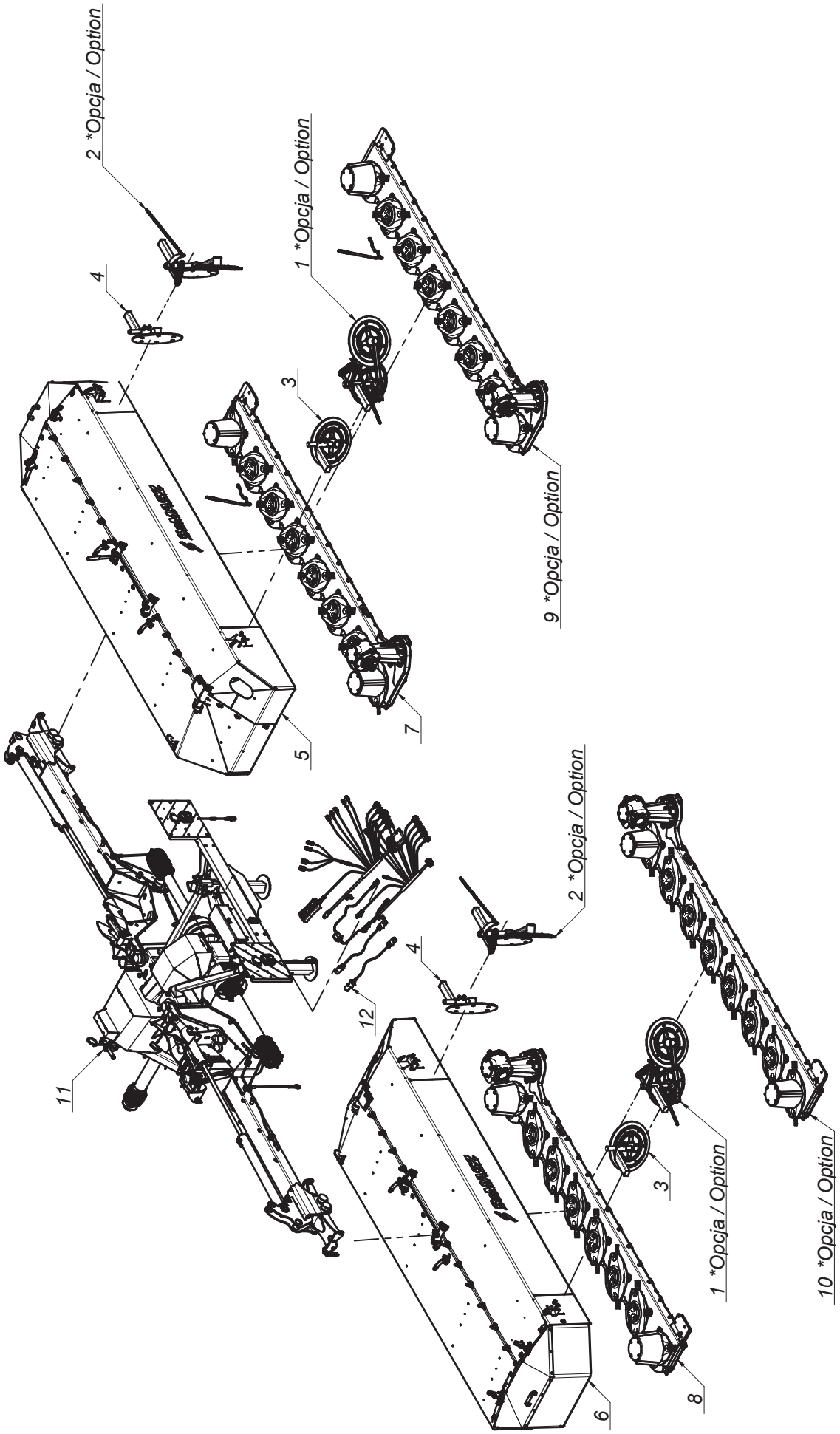

*Zapytaj o dostępność/ Ask about details

SaMASZ®

0620.00.00.018
KDD 941 H ze sterownikiem
KDD 941 H with steering panel

Tab. 1b

L.p. Item	Numer części Part No.	Nazwa części	Description	Ilość Quantity	Uwagi Notes
1	0227.06.00.000	Zgarniacz lewy	Swath guide left	2	
2	0227.07.00.000	Zgarniacz prawy	Swath guide right	2	
3	0229.06.00.005	Zgarniacz lewy	Swath guide left	2	
4	0229.07.00.005	Zgarniacz prawy	Swath guide right	2	
5	0616.02.00.006	Rama główna prawa	Main frame right	1	
6	0616.03.00.006	Rama główna lewa	Main frame left	1	
7	0616.04.00.007	Zespół tnący prawy	Cutting unit right	1	
8	0616.05.00.007	Zespół tnący lewy	Cutting unit left	1	
9	0616.14.00.007	Zespół tnący prawy - obr. na przemian	Cutting unit right	1	
10	0616.15.00.007	Zespół tnący lewy - obr. na przemian	Cutting unit left	1	
11	0620.08.00.008	Układ zawieszenia ze sterownikiem	Suspension unit with steering	1	
12	2111.17.00.002	Instalacja elektryczna strony rozdzielone	Electric installation	1	

SaMASZ®

0620.01.00.008
Układ zawieszenia
Suspension unit

Tab. 2a

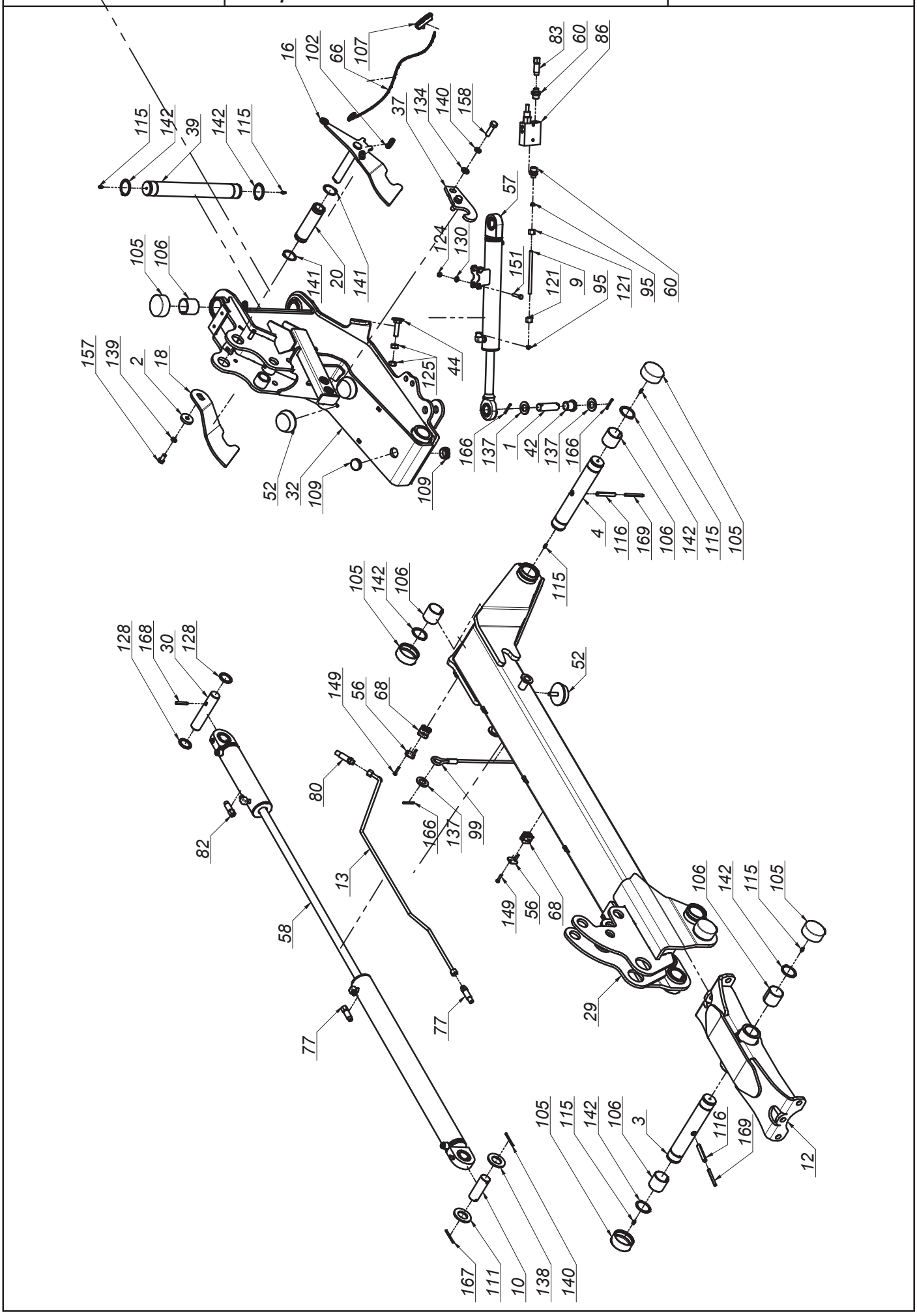

SaMASZ®

0620.01.00.008
Układ zawieszenia
Suspension unit

Tab. 2a

L.p. Item	Numer części Part No.	Nazwa części	Description	Ilość Quantity	Uwagi Notes
1	00SO.25.00.085	Sworzeń Ø25 (SO.25.00.085)	Pin Ø25 (SO.25.00.085)	4	
2	0108.02.08.000	Podkładka dociskająca	Washer	2	
3	0271.01.16.003	Sworzeń zawieszenia ramy	Suspension frame pin	2	
4	0271.01.20.003	Sworzeń ramienia ruchomego	Frame pin	2	
5	0272.01.19.000	Sworzeń zaczepu - kat. II - III	Hitch pin cat. II and III	2	
6	0272.01.20.000	Sworzeń górny zaczepu - kat. II - III	Upper hitch pin - cat. III	1	
7	0272.01.26.001	Stopa podporowa	Support leg	4	
8	0272.01.28.001	Sworzeń blokady stopy	Stand latch pin	4	
9	0272.01.42.001	Rura hydrauliczna	Hydraulic tube	2	
10	0272.01.48.002	Sworzeń siłownika	Hydraulic cylinder pin	2	
11	0272.01.52.002	Podkładka osłony stożkowej	Conical guard washer	2	
12	0541.01.03.001	Mocowanie ramy	Suspension frame mount	1	
13	0598.08.26.K03	Rura cylindra hydraulicznego prawa kpl	Cylinder tube right	1	
14	0598.08.27.K03	Rura cylindra hydraulicznego lewa kpl.	Cylinder tube left	1	
15	0598.08.43.003	Rura akumulatorów	Accumulator tube	2	
16	0600.01.07.001	Zapadka prawa	Transport latch - right	1	
17	0600.01.08.001	Zapadka lewa	Transport latch - left	1	
18	0600.01.17.000	Hak zapadki prawej	Transport latch right	1	
19	0600.01.18.000	Hak zapadki lewej	Transport latch left	1	
20	0600.01.26.001	Tuleja dźwigni sprężyn	Srings lever, bushuing	2	
21	0600.01.41.001	Osłona wału napędowego	Drive shaft's guard	1	
22	0606.01.01.006	Zaczep	Hitch	1	
23	0606.01.02.006	Mocowanie ramy	Suspension frame mount	1	
24	0606.01.09.008	Wspornik prawy oświetlenia	Lightning bracket	1	
25	0606.01.10.008	Wspornik lewy oświetlenia	Lightning bracket	1	
26	0606.01.36.008	Mocowanie świateł	Warning ligths mouting	1	
27	0606.01.57.006	Wspornik loga	Logo bracket	1	
28	0606.01.58.006	Wspornik wtyków euro	Euro plug bracket	1	
29	0611.01.04.002	Ramię nośne prawe	Suspension arm right	1	
30	0611.01.05.002	Ramię nośne lewe	Suspension arm left	1	
31	0618.01.25.001	Sworzeń siłownika	Hydraulic cylinder pin	2	
32	0619.01.02.008	Ramię ruchome prawe	Moving arm right	1	
33	0619.01.03.008	Ramię ruchome lewe	Moving arm left	1	
34	0619.01.27.005	Mocowanie manometru	Manometer holder	1	
35	0619.01.28.000	Wspornik osłony - tył	Cover's bracket - rear	2	
36	0619.01.29.000	Wspornik osłony - przód	Cover's bracket - front	2	
37	0619.01.31.002	Hak blokady transportowej	Transport lock hook	2	
38	0619.01.32.000	Sprężyna przewodów	Spring bracket	1	
39	0619.01.42.002	Sworzeń główny zawieszenia	Main suspension pin	2	
40	0619.01.49.002	Wspornik hydroakumulatorów	Accumulator's bracket	2	
41	0619.01.51.003	Wspornik tuby	Tube's bracket	1	
42	0619.01.52.003	Tuleja dystansowa	Distance bush	4	
43	0619.01.55.004	Łańcuch zabezpieczający	Support chain	2	
44	0619.01.56.004	Śruba regulacyjna zaworu	Bolt special - end valve	2	
45	0640.03.15.003	Wspornik trójkąta	Triangle bracket	1	
46	0927.01.04.000	Wspornik wału	Shaft support	1	
47	2114.06.02.000	Skrzynka narzędziowa	Toolbox	1	
48	MIEK-000-102	Gniazdo Kennfixx	Socket Kennfixx	3	
49	MIEK-100-000	Odblask okrągły czerwony przykręcany	Red reflection - round	2	
50	MIET-000-003	Tablica ostrzeg. jednost. oświetl.-prawa-W145	Warning plate - right	1	
51	MIET-000-004	Tablica ostrzeg. jednost. oświetl.-lewa-W145	Warning plate - left	1	
52	MIGA-080-000	Amortyzator gumowo-metalowy 80x25 typ K	Rubber-metal damper 80x25 type K	6	
53	MIGN-000-001	Nasada gumowa wałka fi35	Shaft stub sleeve	1	
54	MIGZ-007-001	Zawieszka gumowa (0225.01.20.000)	Rubber key chain	4	
55	MIHA-000-141	Akumulator hydrauliczny H1400 D1 - 1,40 l (45 bar)	Hydraulic accumulator H1400 D1 - 1,40 l (45 bar)	4	
56	MIHB-010-002	Obejma rury 10/12 Blaszka Górna DP-A1/CRVIF	Tube clamp cover 12	4	
57	MIHC-300-001	Siłownik 50x28x300 (0272.01.38.000 W)	Hydraulic cylinder 50x28x300 (0272.01.38.000 W)	2	
58	MIHC-610-000	Siłownik 63x28x200-740 (0610.01.25.001)	Hydraulic cylinder 63x28x200-740 (0610.01.25.001)	2	
59	MIHD-040-060	Dzielnik strumienia 40-60 L/min V-EQ 30	Flow dividor 40-60 L/min V-EQ 30	1	
60	MIHK-012-004	Złączka M16 x 1/2"	Straight connector M16 x 1/2"	6	
61	MIHK-012-038	Złączka 1/2" x 3/8"	Straigth connector 1/2" x 3/8"	2	
62	MIHK-012-120	Złączka 1/2" x 1/2"	Straight connector 1/2" x 1/2"	3	
63	MIHK-018-001	Złączka M18x1,5 - 3/8" korpus	Straight connector M18 x 3/8"	2	
64	MIHK-018-003	Złączka M18x1,5 - 1/2"	Straight connector M18 x 1/2"	6	
65	MIHK-034-000	Złączka M16x3/8"	Straight connector M16 x 3/8"	2	
66	MIHL-000-007.001	Linka Ø5 L=4000 zielona	Cord Ø5 L=4000 green	2	
67	MIHM-315-000	Manometr 315 1/4"	Manometer 315 1/4"	1	
68	MIHO-010-003	Obejma rury 10 Plast. RAPR-110	Tube clamp 10	4	

Tab. 2a

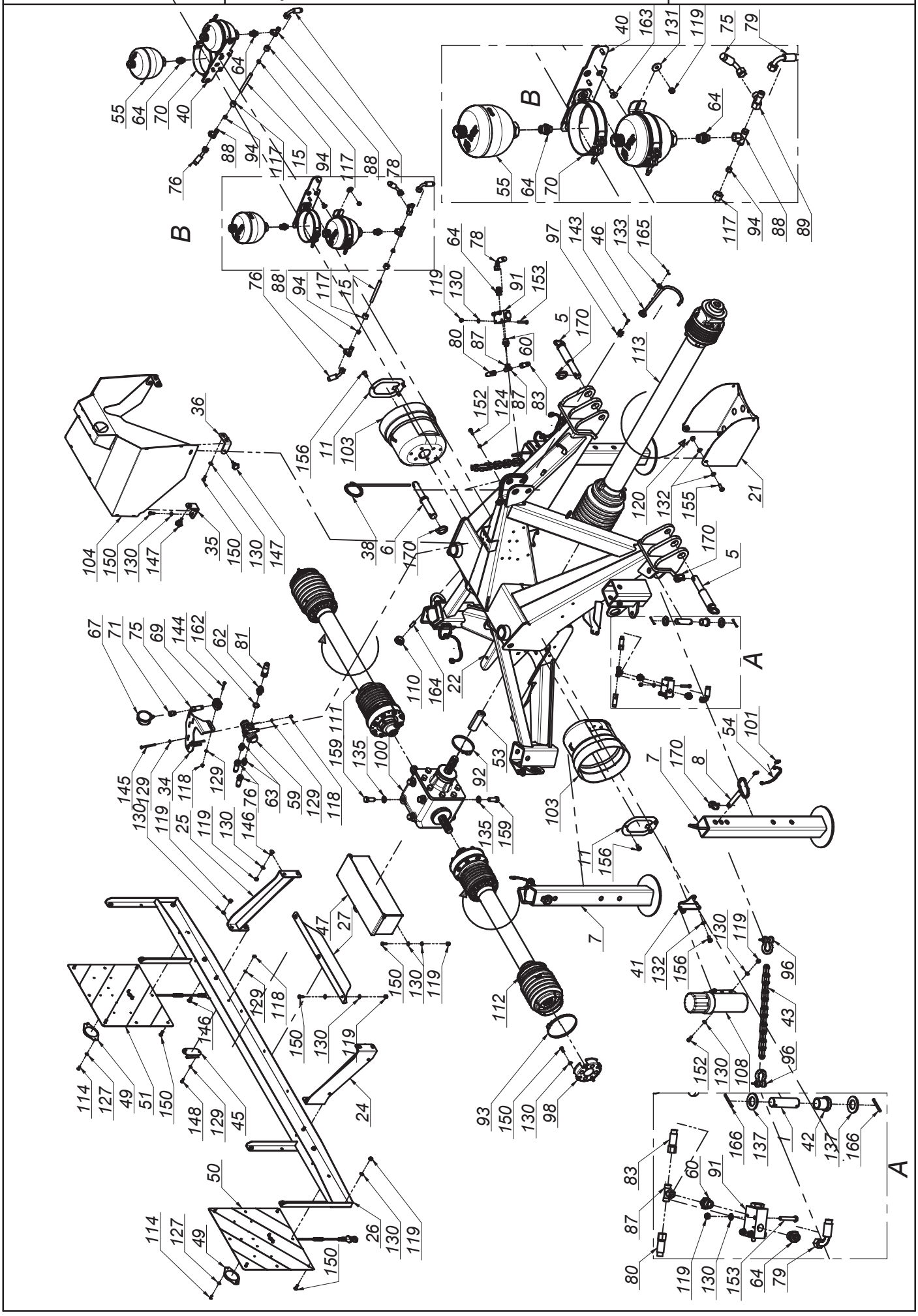
A
B
55 64 70 40 64 88 94 117 15 94 117 88 78 76
40 163 131 119 75 79 64 55 64 70 117 94 88 89
76 88 94 117 15 119 130 64 78 91 153 80 87 60 83 152 124 87 5 170 97 143 46 133 165 113
36 104 150 130 147 35 150 130 147 156 11 103 38 6 170 120 132 155 21 170 5
67 71 75 69 144 162 62 81 145 129 130 119 34 118 25 119 130 146 76 63 59 129 118 159 111 135 100 110 164 22 53 92 135 159 103 11 156 7 170 8 54 101
47 27 150 130 119 129 118 146 150 130 119 24 114 127 49 51 150 148 129 45 50 114 127 49 26 130 119 150 112 93 150 130 98 41 132 156 130 119 96 43 152 130 108 96 166 137 42 137 166 83 60 91 87 80 119 130 153 64 79

SaMASZ®

0620.01.00.008
Układ zawieszenia
Suspension unit

Tab. 2a

L.p. Item	Numer części Part No.	Nazwa części	Description	Ilość Quantity	Uwagi Notes
69	MIHO-018-002	Obejma rury 18 Plast. RAPB-218	Tube clamp	1	
70	MIHO-146-000	Obejma hydroakumulatora R146-154	Gas accumulator bracket R146-154	4	
71	MIHP-016-000	Złączka manometru M16x1,5	Manometer connector M16x1,5	1	
72	MIHP-022-010	Kennfixx M22x1/2" BG3 Czerwony +	Kennfixx M22x1/2" BG3 Red +	1	
73	MIHP-022-014	Kennfixx M22x1/2" BG3 Zielony +	Kennfixx M22x1/2" BG3 Green +	1	
74	MIHP-022-016	Kennfixx M22x1/2" BG3 Żółty +	Kennfixx M22x1/2" BG3 Yellow +	1	
75	MIHP-035-010	Przewód M16x1,5 M18x1,5 L= 350 A-A90	Hydraulic hose M16x1,5,M18x1,5 L= 350 A-A90	1	
76	MIHP-050-019	Przewód M18x1,5 L= 500 A45-A	Hydraulic hose M18x1,5 L= 500 A45-A	2	
77	MIHP-065-010	Przewód M16x1,5 L= 650 A-B	Hydraulic hose M16x1,5 L= 650 A-B	2	
78	MIHP-080-006	Przewód M18x1,5 L= 800 A90-A90 90°	Hydraulic hose M18x1,5 L= 800 A90-A90 90°	1	
79	MIHP-080-007	Przewód M18x1,5 L= 800 A90-A90 270°	Hydraulic hose M18x1,5 L= 800 A90-A90 270°	1	
80	MIHP-100-019	Przewód M16x1,5 L= 1000 A-B	Hydraulic hose M16x1,5 L= 1000 A-B	2	
81	MIHP-180-016	Przewód G1/2" L= 1800 A-A	Hydraulic hose G1/2" L= 1800 A-A	1	
82	MIHP-310-001	Przewód M16x1,5 L= 3000 A-A	Hydraulic hose M16x1,5 L= 3000 A-A	2	
83	MIHP-900-012	Przewód M16x1,5 L= 900 A-A	Hydraulic hose M16x1,5 L= 900 A-A	2	
84	MIHW-022-000	Wtyczka EURO M22x15	Plug NV 12 GAS M EURO TYP 12,5	3	
85	MIHZ-000-013	Zawór kulowy BKR 1/2" RS2	Ball valve BKR 1/2" RS2	1	
86	MIHZ-012-000	Zawór sekwencyjny bezpośredni VS2C 1/2" V0660	Sequence valve VS2C 1/2" V0660	2	
87	MIHZ-016-002	Złączka trójnik M16x1,5 nastawna symetryczna	Tee, compression M16x16x16 TN420-10	2	
88	MIHZ-018-000	Złączka trójnik M18x1,5 z nakrętką sym.	Tee connector M18	4	-
89	MIHZ-018-001	Złączka trójnik M18x1,5 nastawna niesy.	Tee connector M18x1,5	1	
90	MIHZ-056-582	Zawór dławiąco-zwrotny C056-V0582 - 3/8"	Choke valve C056-V0582 - 3/8"	2	
91	MIHZ-056-828	Zawór krańcowy V-121 1/2" NC - V0828	End valve V-121 1/2" NC - V0828	2	
92	MIIO-100-000	Opaska zaciskowa 100-120	Clamp band 100-120	1	
93	MIIO-130-000	Opaska zaciskowa 130-150	Clamp band 130-150	2	
94	MIIP-012-000	Pierścień zacinający Ø12	Olive Ø12	4	
95	MIIP-016-000	Pierścień zacinajacy Ø10	Olive Ø10	4	
96	MIIS-014-001	Szekla Ø14 - 2T	Shackle Ø14 - 2T	4	
97	MIIU-015-000	Uchwyt Ø15	Clamp Ø15	1	
98	MIIU-261-000	Uchwyt mocowania osłony 395011261R	PTO guard holder 395011261R	2	
99	MILS-006-500	Linka stalowa	Cable	2	
100	MIPS-118-000	Przekładnia kątowa G118-03.111.LS	Gearbox G118-03.111.LS	1	
101	MISK-000-001	Kółko sprężyste zawieszki	Rubber key chain ring	8	
102	MISP-001-002	Sprężyna zapadki Ø1,6 (0105.01.09.000)	Spring Ø1,6 (0105.01.09.000)	2	
103	MITO-000-005	Osłona stożkowa D4170 401	PTO guard	2	
104	MITO-001-003	Pokrywa hydroakumulatorów	Accumulator's cover	1	
105	MITP-073-000	Pokrywa rur 73 x 30	Plastic cover 73 x 30	16	
106	MITS-000-0018	Tuleja ślizgowa 50x 55x 50 PCM	Sliding bush 50x 55x 50 PCM	16	
107	MITS-005-000	Rączka do linki Ø5 (FGP 455795)	Pull cord handle	2	
108	MITT-001-000	Tuba duża	Tube	1	
109	MITZ-040-00	Zaślepka plastik Ø40x1 - 111067	Plastic cap Ø40x1 - 111067	4	
110	MITZ-043-040	Zaślepka plastik Ø43x1,5	Plastic cap Ø43x1,5	2	
111	MIWB-074-000	Wał B&P - 8G5U074FX1A1001	PTO shaft B&P - 8G5U074FX1A1001	1	
112	MIWB-074-001	Wał B&P - 8G5U074FX000001	PTO shaft B&P - 8G5U074FX000001	1	
113	MIWB-121-005	Wał B&P - CS8N121CER07R07LA	PTO shaft B&P - CS8N121CER07R07LA	1	
114	MZIN-005-014	Nit zrywany Ø5	Rivet Ø5	4	
115	MZIS-000-003	Smarowniczka M6x1	Grease nipple M6x1	12	
116	MZKK-013-080	Kołek spręż. Ø13x 80 nierdz.	Spring pin Ø13x 80 z.	4	
117	MZNH-018-000	Nakrętka złączna M18x1,5	Compression nut M18x1,5	4	
118	MZNS-006-006	Nakrętka M 6 kl. 8 oc. samozab.	Nut M 6 cl. 8 z. self-lock.	7	
119	MZNS-008-006	Nakrętka M 8 kl. 8 oc. samozab.	Nut M 8 cl. 8 z. self-lock.	37	
120	MZNS-010-002	Nakrętka M10 kl. 8 oc. samozab.	Nut M10 cl. 8 z. self-lock.	4	
121	MZNS-016-002	Nakrętka złączna M16x1,5	Compression nut M16x1,5	4	
122	MZNS-018-003	Nakrętka M18 oc. samozab.	Nut M18 cl. 8.8 z. self-lock.	2	
123	MZNS-020-000	Nakrętka M20 kl. 8 oc. samozab.	Nut M20 cl. 8.8 z self-lock.	2	
124	MZNZ-008-001	Nakrętka M 8 kl. 8 oc.	Nut M 8 cl. 8 z.	6	
125	MZNZ-014-002	Nakrętka M14 kl. 8 oc.	Nut M14 cl. 8 z.	4	
126	MZNZ-020-002	Nakrętka M20 kl. 8 oc.	Nut M20 cl. 8 z.	4	
127	MZPD-005-000	Podkładka pow. Ø5x14 oc	Fender washer Ø5x14 z.	4	
128	MZPD-355-030	Podkładka dyst. C3x35,5x48	Spacer washer 40x50x1	4	
129	MZPP-006-001	Podkładka Ø6 oc.	Washer Ø6 z.	12	
130	MZPP-008-002	Podkładka Ø8 oc.	Washer Ø8 z.	58	
131	MZPP-008-003	Podkładka pow. Ø8x28 oc.	Fender washer Ø8x28 z.	8	
132	MZPP-010-001	Podkładka Ø10 oc.	Washer Ø10 z.	10	
133	MZPP-012-002	Podkładka Ø12 oc.	Washer Ø12 z.	1	
134	MZPP-014-001	Podkładka Ø14 oc.	Washer Ø14 z.	4	
135	MZPP-016-001	Podkładka Ø16 oc.	Washer Ø16 z.	8	
136	MZPP-018-001	Podkładka Ø18 oc.	Washer Ø18 z.	4	

Tab. 2a

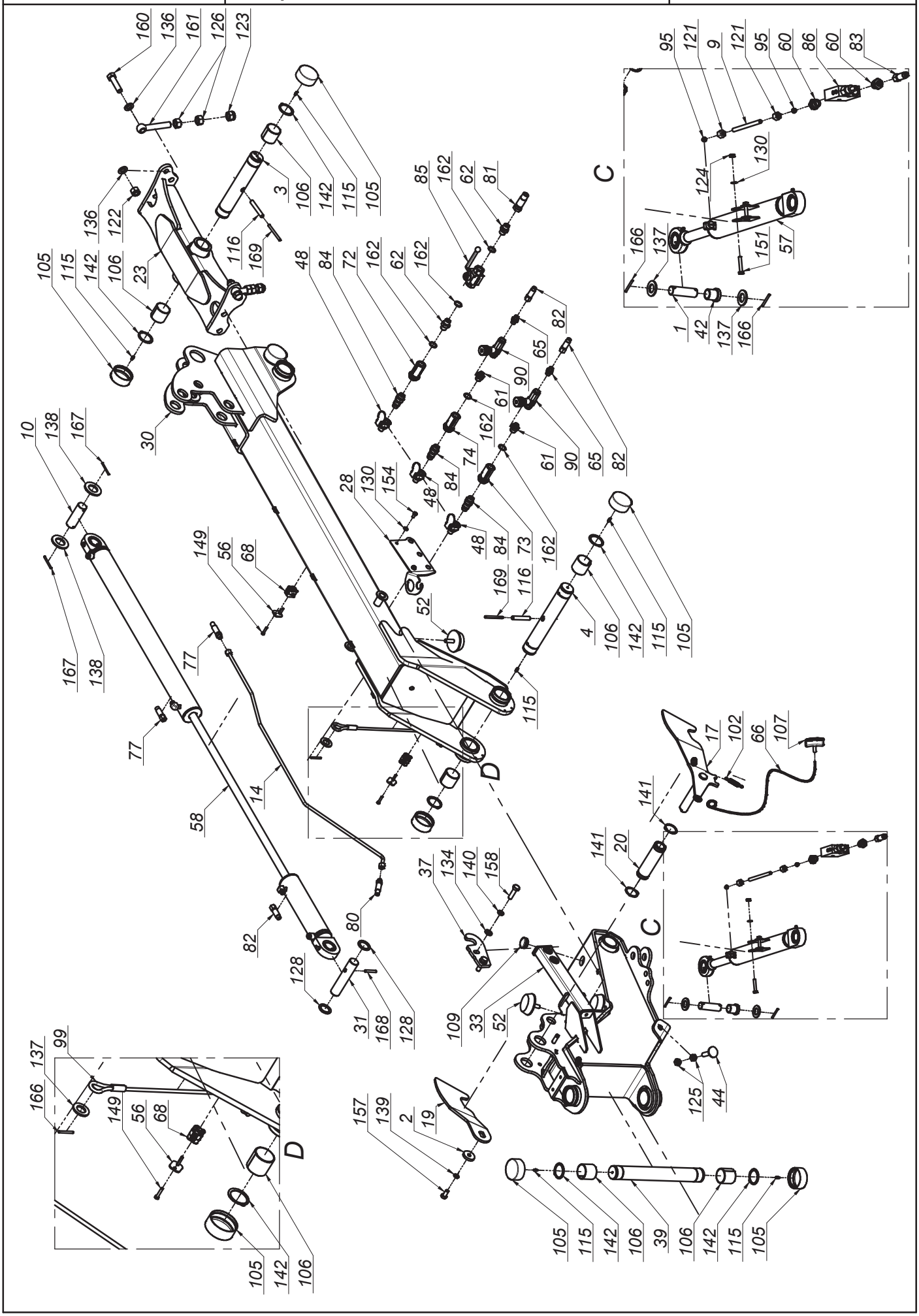
160 136 161 126 123
95 121 9 121 95 60 86 60 83
C
130
124
166 137
151
57
1 42 137 166
3 106 142 115 105
85 162 62 81
136 122
105 115 142 106
23
116 169
48 84 72 162 62 162
82
65
90
61
162
74
84
48
28 130 154
10 138 167
30
149 56 68
52
73
169 116
4 106 142 115 105
167 138
77
115
D
17 102 66 107
141
20
58
14
37 134 140 158
80
82
128
31 168 128
109 33 52
125 44
137 99
166
149 56 68
D
157 139 2 19
105 142 106
105 115 142 106 39 106 142 115 105

SaMASZ®

0620.01.00.008
Układ zawieszenia
Suspension unit

Tab. 2a

L.p. Item	Numer części Part No.	Nazwa części	Description	Ilość Quantity	Uwagi Notes
137	MZPP-024-001	Podkładka Ø24 oc. (82005)	Spacer fi 24 z.	10	
138	MZPP-036-002	Podkładka Ø36 oc.	Washer Ø36 z.	4	
139	MZPS-012-001	Podkładka spręż. Ø12,2 oc.	Spring washer Ø12.2 z.	2	
140	MZPS-014-002	Podkładka spręż. Ø14,2 oc.	Spring washer Ø14.2 z.	4	
141	MZSE-045-001	Pierścień osad. Z 45	Circlip Z 45	4	
142	MZSE-050-001	Pierścień osad. Z 50	Circlip Z 50	12	
143	MZSI-005-009	Śruba M 5x 20 kl. 8.8 oc. IMB. WALC.	Bolt M 5x 20 cl. 8.8 z.	1	
144	MZSI-006-040	Śruba M 6x 40 kl. 8.8 oc. IMB. WALC.	Bolt M 6x 40 cl. 8.8 z. HEX CYL.	2	
145	MZSI-006-071	Śruba M 6x 70 kl. 8.8 oc. IMB. WALC.	Bolt M 6x 70 cl. 8.8 z.	3	
146	MZSP-008-001	Śruba M 8x 20 kl. 8.8 oc. PODS.	Bolt M 8x20 cl. 8.8 z. sq. neck	8	
147	MZSS-040-000	Pokrętło z występami VC-192-30-p M8x20	Knob VC-192-30-p M8x20	4	
148	MZSZ-006-005	Śruba M 6x 16 kl. 8.8 oc. (82105)	Bolt M 6x 16 cl. 8.8 z. (82105)	2	
149	MZSZ-006-006	Śruba M 6x 30 kl. 8.8 oc. (82105)	Bolt M 6x 30 cl. 8.8 z. (82105)	8	
150	MZSZ-008-001	Śruba M 8x 20 kl. 8.8 oc. (82105)	Bolt M 8x 20 cl. 8.8 z. (82105)	29	
151	MZSZ-008-007	Śruba M 8x 45 kl. 8.8 oc. (82105)	Bolt M 8x 45 cl. 8,8 z. (82105)	4	
152	MZSZ-008-009	Śruba M 8x 25 kl. 8.8 oc. (82105)	Bolt M 8x 25 cl. 8.8 z. (82105)	4	
153	MZSZ-008-013	Śruba M 8x 50 kl. 8.8 oc. (82105)	Bolt M 8x 50 cl. 8.8 z. (82105)	6	
154	MZSZ-008-016	Śruba M 8x 16 kl. 8.8 oc. (82105)	Bolt M 8x 20 cl. 8.8 z. (82105)	2	
155	MZSZ-010-005	Śruba M10x 30 kl. 8.8 oc. (82105)	Bolt M10x 30 cl. 8.8 z. (82105)	4	
156	MZSZ-010-010	Śruba M10x 20 kl. 8.8 oc. (82105)	Bolt M10x 20 cl. 8.8 z. (82105)	8	
157	MZSZ-012-010	Śruba M12x 25 kl. 8.8 oc. (82105)	Bolt M12x 25 cl. 8.8 z. (82105)	2	
158	MZSZ-014-004	Śruba M14x 50 kl. 8.8 oc. (82105)	Bolt M14x 50 cl. 8.8 z. (82105)	4	
159	MZSZ-016-007	Śruba M16x 40 kl. 8.8 oc. (82105)	Bolt M16x 40 cl. 8.8 z. (82105)	8	
160	MZSZ-018-001	Śruba M18x 70 kl. 8.8 oc. (82101)	Bolt M18x 70 cl. 8.8 z. (82101)	2	
161	MZSZ-020-122	Śruba M20x120 kl. 8.8 oc. Oczkowa	Eye bolt M20x160 cl. 8.8 z.	2	
162	MZUP-018-000	Uszczelka met-gum - 1/2"	Metal and rubber seal - 1/2"	6	
163	MZWB-010-004	Śruba M10x 20 kl. 8.8 oc. IMB. STOŻ.	Bolt M10x 20 cl. 8.8 z. COUNTER-SUNK ALLEN.	8	
164	MZWD-012-040	Wkręt dociskowy M12x40 oc	Set screw	2	
165	MZZK-004-001	Kołek spręż. Ø4x 20 nierdz.	Spring pin Ø4x20 ss.	1	
166	MZZK-005-001	Kołek spręż. Ø5x 45 oc.	Spring pin Ø5x45 z.	10	
167	MZZK-005-007	Kołek spręż. Ø5x 60 oc.	Spring pin Ø5x60 z.	4	
168	MZZK-008-005	Kołek spręż. Ø8x 50 oc.	Spring pin Ø8x50 z.	2	
169	MZZK-008-013	Kołek spręż. Ø8x 80 oc.	Spring pin Ø8x80 z.	4	
170	MZZP-000-001	Zawleczka - Przetyczka A 11x45	Lynch pin A 11x45	7	

SaMASZ®

0620.08.00.008
Układ zawieszenia ze sterownikiem
Suspension unit with steering

Tab. 2b

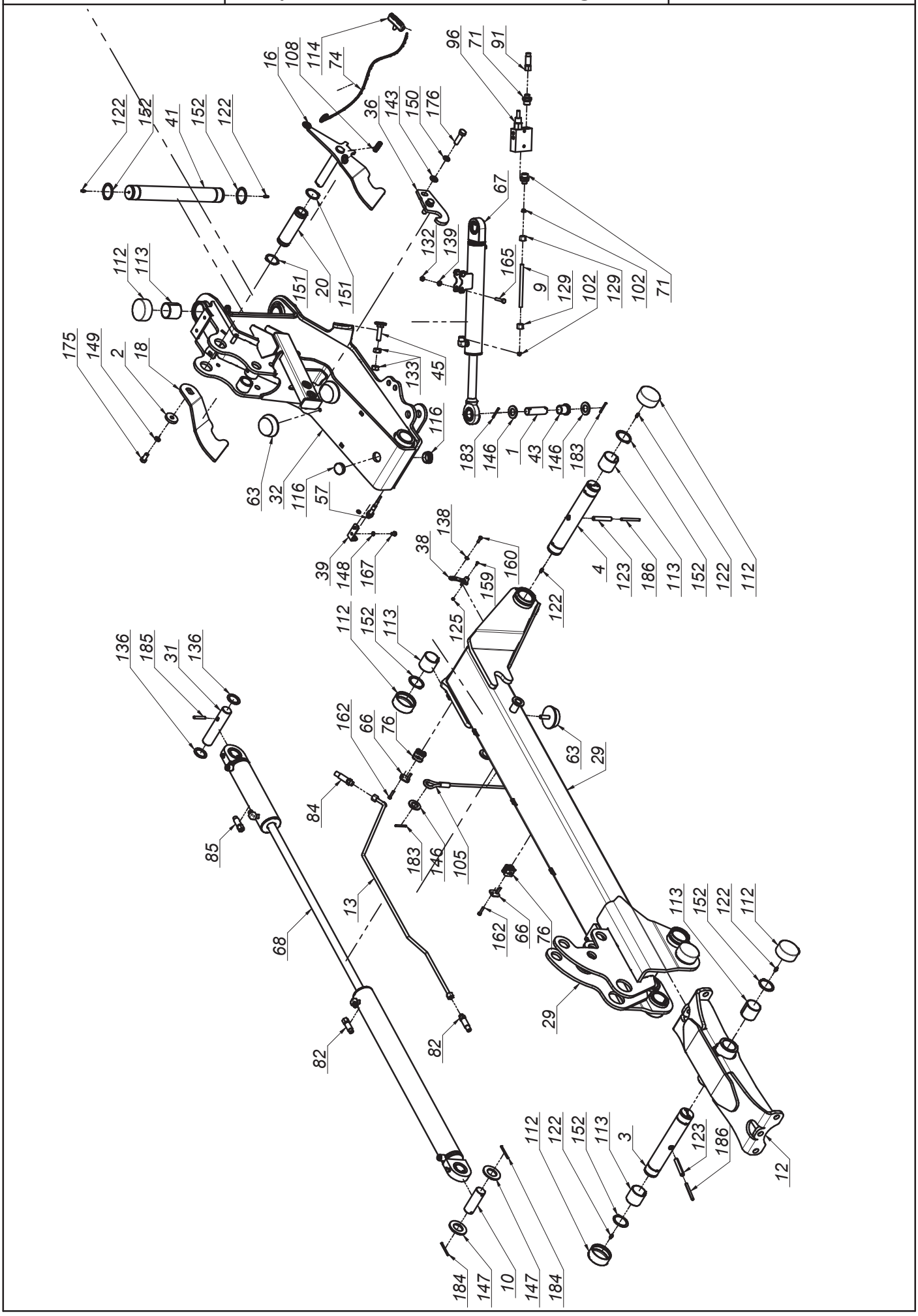

K0620PLEN008 - 2020-04-01 - KDD 941 H

SaMASZ®

0620.08.00.008
Układ zawieszenia ze sterownikiem
Suspension unit with steering

Tab. 2b

L.p. Item	Numer części Part No.	Nazwa części	Description	Ilość Quantity	Uwagi Notes
1	00SO.25.00.085	Sworzeń Ø25 (SO.25.00.085)	Pin Ø25 (SO.25.00.085)	4	
2	0108.02.08.000	Podkładka dociskająca	Washer	2	
3	0271.01.16.003	Sworzeń zawieszenia ramy	Suspension frame pin	2	
4	0271.01.20.003	Sworzeń ramienia ruchomego	Frame pin	2	
5	0272.01.19.000	Sworzeń zaczepu - kat. II - III	Hitch pin cat. II and III	2	
6	0272.01.20.000	Sworzeń górny zaczepu - kat. II - III	Upper hitch pin - cat. III	1	
7	0272.01.26.001	Stopa podporowa	Support leg	4	
8	0272.01.28.001	Sworzeń blokady stopy	Stand latch pin	4	
9	0272.01.42.001	Rura hydrauliczna	Hydraulic tube	2	
10	0272.01.48.002	Sworzeń siłownika	Hydraulic cylinder pin	2	
11	0272.01.52.002	Podkładka osłony stożkowej	Conical guard washer	2	
12	0541.01.03.001	Mocowanie ramy	Suspension frame mount	1	
13	0598.08.26.K03	Rura cylindra hydraulicznego prawa kpl	Cylinder tube right	1	
14	0598.08.27.K03	Rura cylindra hydraulicznego lewa kpl.	Cylinder tube left	1	
15	0598.08.49.008	Uchwyt Hydro	Hydro holder	2	
16	0600.01.07.001	Zapadka prawa	Transport latch - right	1	
17	0600.01.08.001	Zapadka lewa	Transport latch - left	1	
18	0600.01.17.000	Hak zapadki prawej	Transport latch right	1	
19	0600.01.18.000	Hak zapadki lewej	Transport latch left	1	
20	0600.01.26.001	Tuleja dźwigni sprężyn	Srings lever, bushuing	2	
21	0600.01.41.001	Osłona wału napędowego	Drive shaft's guard	1	
22	0606.01.01.006	Zaczep	Hitch	1	
23	0606.01.02.006	Mocowanie ramy	Suspension frame mount	1	
24	0606.01.09.008	Wspornik prawy oświetlenia	Lightning bracket	1	
25	0606.01.10.008	Wspornik lewy oświetlenia	Lightning bracket	1	
26	0606.01.36.008	Mocowanie świateł	Warning ligths mouting	1	
27	0606.01.57.006	Wspornik loga	Logo bracket	1	
28	0606.01.58.006	Wspornik wtyków euro	Euro plug bracket	1	
29	0611.01.04.002	Ramię nośne prawe	Suspension arm right	1	
30	0611.01.05.002	Ramię nośne lewe	Suspension arm left	1	
31	0618.01.25.001	Sworzeń siłownika	Hydraulic cylinder pin	2	
32	0619.01.02.008	Ramię ruchome prawe	Moving arm right	1	
33	0619.01.03.008	Ramię ruchome lewe	Moving arm left	1	
34	0619.01.28.000	Wspornik osłony - tył	Cover's bracket - rear	2	
35	0619.01.29.000	Wspornik osłony - przód	Cover's bracket - front	2	
36	0619.01.31.002	Hak blokady transportowej	Transport lock hook	2	
37	0619.01.32.000	Sprężyna przewodów	Spring bracket	1	
38	0619.01.34.001	Ogranicznik unoszenia	Lifting block	2	
39	0619.01.36.001	Uchwyt czujnika zbliżeniowego	Sensor holder	2	
40	0619.01.37.001	Płyta przyłączeniowa 4 UL 06/5 - G2	Hydraulic connecting plate 4 UL06/5 - G2	1	
41	0619.01.42.002	Sworzeń główny zawieszenia	Main suspension pin	2	
42	0619.01.51.003	Wspornik tuby	Tube's bracket	1	
43	0619.01.52.003	Tuleja dystansowa	Distance bush	4	
44	0619.01.55.004	Łańcuch zabezpieczający	Support chain	2	
45	0619.01.56.004	Śruba regulacyjna zaworu	Bolt special - end valve	2	
46	0640.03.15.003	Wspornik trójkąta	Triangle bracket	1	
47	0927.01.04.000	Wspornik wału	Shaft support	1	
48	2111.18.43.001	Osłona sterownika	Steering's guard	1	
49	2111.18.44.001	Wspornik osłony	Guard bracket	1	
50	2111.18.45.001	Uchwyt mocowania osłony	PTO guard holder 395011261R	2	
51	2111.18.46.001	Dystans impulsatora 1/ 3/ 5	Crankshaft distance	6	
52	2111.18.47.001	Docisk przewodu	Washer fi 8 z.	2	
53	2111.19.27.002	Mocowanie manometrów	Manometer holder	1	
54	2111.19.56.002	Blok Hydro kpl.	Hydro block cpl.	2	
55	2114.06.02.000	Skrzynka narzędziowa	Toolbox	1	
56	2115.04.02.000	Impulsator	Crankshaft reader	3	
57	MIEC-000-001	Czujnik zbliżeniowy ARK-AMP	Close-up sensor ARK-AMP	2	
58	MIEC-010-000	Czujnik zbliżeniowy LE10SN08DPO	Close-up sensor LE10SN08DPO	3	
59	MIEK-000-102	Gniazdo Kennfixx	Socket Kennfixx	2	
60	MIEK-100-000	Odblask okrągły czerwony przykręcany	Red reflection - round	2	
61	MIET-000-003	Tablica ostrzeg. jednost. oświetl.-prawa-W145	Warning plate - right	1	
62	MIET-000-004	Tablica ostrzeg. jednost. oświetl.-lewa-W145	Warning plate - left	1	
63	MIGA-080-000	Amortyzator gumowo-metalowy 80x25 typ K	Rubber-metal damper 80x25 type K	6	
64	MIGN-000-001	Nasada gumowa wałka fi35	Shaft stub sleeve	1	
65	MIGZ-007-001	Zawieszka gumowa (0225.01.20.000)	Rubber key chain	4	
66	MIHB-010-002	Obejma rury 10/12 Blaszka Górna DP-A1/CRVIF	Tube clamp cover 12	4	
67	MIHC-300-001	Siłownik 50x28x300 (0272.01.38.000 W)	Hydraulic cylinder 50x28x300 (0272.01.38.000 W)	2	
68	MIHC-610-000	Siłownik 63x28x200-740 (0610.01.25.001)	Hydraulic cylinder 63x28x200-740 (0610.01.25.001)	2	

SaMASZ®

0620.08.00.008
Układ zawieszenia ze sterownikiem
Suspension unit with steering

Tab. 2b

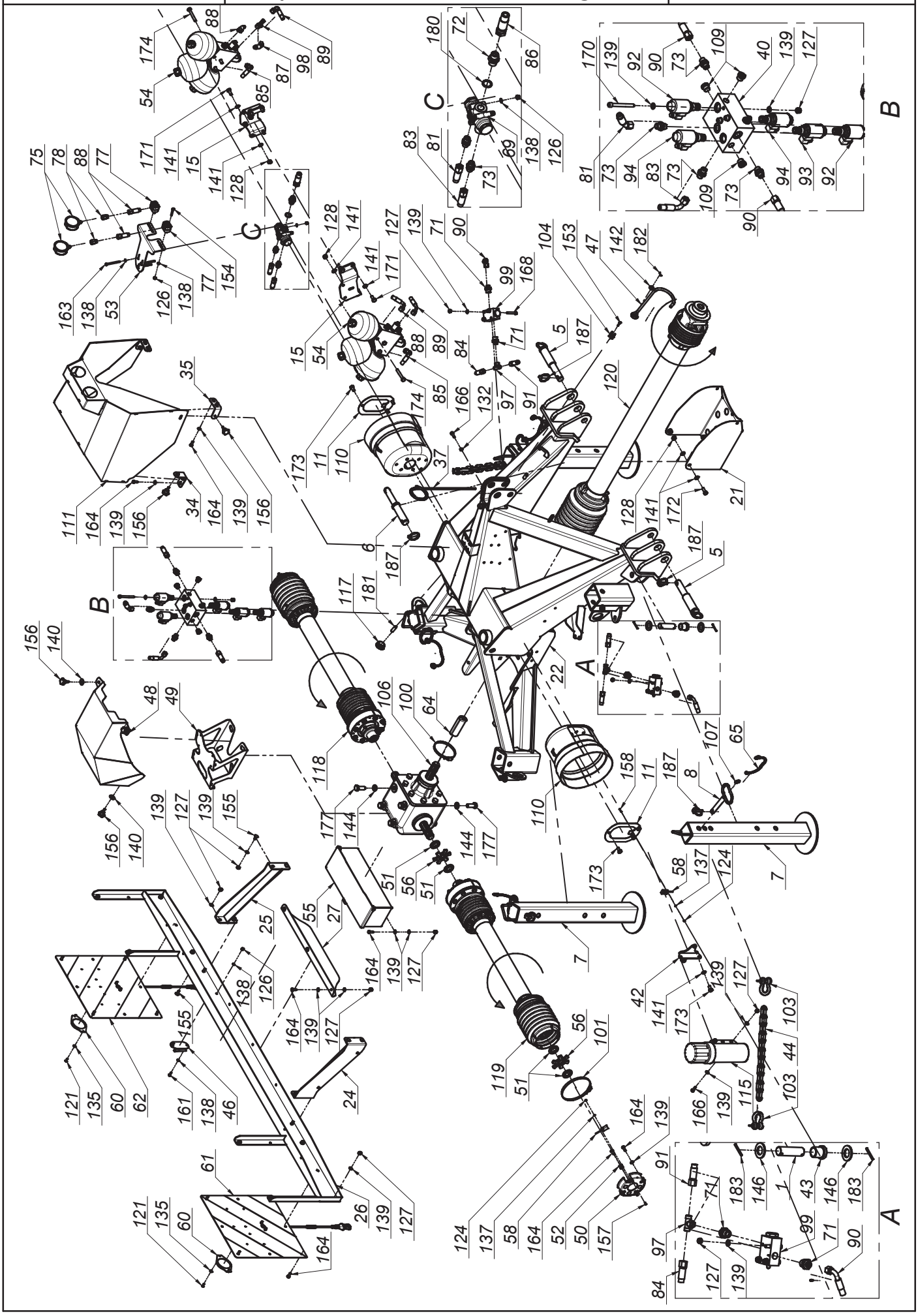

SaMASZ®

0620.08.00.008
Układ zawieszenia ze sterownikiem
Suspension unit with steering

Tab. 2b

L.p. Item	Numer części Part No.	Nazwa części	Description	Ilość Quantity	Uwagi Notes
69	MIHD-040-060	Dzielnik strumienia 40-60 L/min V-EQ 30	Flow dividor 40-60 L/min V-EQ 30	1	
70	MIHF-012-040	Filtr In-Line B640-IL1240R	In-Line filter B640-IL1240R	2	
71	MIHK-012-004	Złączka M16 x 1/2"	Straight connector M16 x 1/2"	9	
72	MIHK-012-120	Złączka 1/2" x 1/2"	Straight connector 1/2" x 1/2"	4	
73	MIHK-034-000	Złączka M16x3/8"	Straight connector M16 x 3/8"	6	
74	MIHL-000-007.001	Linka Ø5 L=4000 zielona	Cord Ø5 L=4000 green	2	
75	MIHM-315-000	Manometr 315 1/4"	Manometer 315 1/4"	2	
76	MIHO-010-003	Obejma rury 10 Plast. RAPR-110	Tube clamp 10	4	
77	MIHO-018-002	Obejma rury 18 Plast. RAPB-218	Tube clamp	2	
78	MIHP-016-000	Złączka manometru M16x1,5	Manometer connector M16x1,5	2	
79	MIHP-022-010	Kennfixx M22x1/2" BG3 Czerwony +	Kennfixx M22x1/2" BG3 Red +	1	
80	MIHP-022-011	Kennfixx M22x1/2" BG3 Czerwony -	Kennfixx M22x1/2" BG3 Red -	1	
81	MIHP-054-001	Przewód M16x1,5 L= 540 A45-A	Hydraulic hose M16x1,5 L= 540 A45-A	1	
82	MIHP-065-010	Przewód M16x1,5 L= 650 A-B	Hydraulic hose M16x1,5 L= 650 A-B	2	
83	MIHP-068-002	Przewód M16x1,5 L= 680 A90-A (P12P11/11/08 L-680)	Hydraulic hose M16x1,5 L= 680 A90-A	1	
84	MIHP-110-031	Przewód M16x1,5 L= 1100 A-B	Hydraulic hose M16x1,5 L= 1100 A-B	2	
85	MIHP-120-002	Przewód M16x1,5 L= 1200 A90-A	Hydraulic hose M16x1,5 L= 1200 A90-A	2	
86	MIHP-180-016	Przewód G1/2" L= 1800 A-A	Hydraulic hose G1/2" L= 1800 A-A	1	
87	MIHP-200-017	Przewód M16x1,5 L= 2000 A45-A	Hose M16x1,5 L= 2000 A45-A	1	
88	MIHP-270-003	Przewód M16x1,5 L= 270 A90-A	Hydraulic hose M16x1,5 L= 270 A90-A	2	
89	MIHP-350-005	Przewód M16x1,5 L= 350 A90-A90 C	Hose M16x1,5 L= 350 A90-A90 C	1	
90	MIHP-850-002	Przewód M16x1,5 L= 850 A90-A	Hydraulic hose M16x1,5 L= 850 A90-A	2	
91	MIHP-900-012	Przewód M16x1,5 L= 900 A-A	Hydraulic hose M16x1,5 L= 900 A-A	2	
92	MIHR-000-012	Rozdzielacz 2URED-6-C1-16/2-M1-G12Z4	Divider 2URED-6-C1-16/2-M1-G12Z4	2	
93	MIHR-000-013	Rozdzielacz 2URED-6-C5-12/2-M1-G12Z4	Divider, 2URED-6-C5-12/2-M1-G12Z4	1	
94	MIHR-000-11	Rozdzielacz 2URES-6-A3-12/2-M1-G12Z4	Divider 2URES-6-A3-12/2-M1-G12Z4	2	
95	MIHW-022-000	Wtyczka EURO M22x15	Plug NV 12 GAS M EURO TYP 12,5	2	
96	MIHZ-012-000	Zawór sekwencyjny bezpośredni VS2C 1/2" V0660	Sequence valve VS2C 1/2" V0660	2	
97	MIHZ-016-002	Złączka trójnik M16x1,5 nastawna symetryczna	Tee, compression M16x16x16 TN420-10	2	
98	MIHZ-016-003	Złączka trójnik M16x1,5 nastawna niesymetryczna z nakrętką	Compression Tee-connector M16x1,5 asymmetrical	1	
99	MIHZ-056-828	Zawór krańcowy V-121 1/2" NC - V0828	End valve V-121 1/2" NC - V0828	2	
100	MIIO-100-000	Opaska zaciskowa 100-120	Clamp band 100-120	1	
101	MIIO-130-000	Opaska zaciskowa 130-150	Clamp band 130-150	2	
102	MIIP-016-000	Pierścień zacinajacy Ø10	Olive Ø10	4	
103	MIIS-014-001	Szekla Ø14 - 2T	Shackle Ø14 - 2T	4	
104	MIIU-015-000	Uchwyt Ø15	Clamp Ø15	1	
105	MILS-006-500	Linka stalowa	Cable	2	
106	MIPS-118-000	Przekładnia kątowa G118-03.111.LS	Gearbox G118-03.111.LS	1	
107	MISK-000-001	Kółko sprężyste zawieszki	Rubber key chain ring	8	
108	MISP-001-002	Sprężyna zapadki Ø1,6 (0105.01.09.000)	Spring Ø1,6 (0105.01.09.000)	2	
109	MITK-000-004	Korek 3/8" model 42A	Plug 3/8" model 42A	4	
110	MITO-000-005	Osłona stożkowa D4170 401	PTO guard	2	
111	MITO-001-003	Pokrywa hydroakumulatorów (2111.18.26.002)	Accumulator's cover	1	
112	MITP-073-000	Pokrywa rur 73 x 30	Plastic cover 73 x 30	16	
113	MITS-000-0018	Tuleja ślizgowa 50x 55x 50 PCM	Sliding bush 50x 55x 50 PCM	16	
114	MITS-005-000	Rączka do linki Ø5 (FGP 455795)	Pull cord handle	2	
115	MITT-001-000	Tuba duża	Tube	1	
116	MITZ-040-00	Zaślepka plastik Ø40x1 - 111067	Plastic cap Ø40x1 - 111067	4	
117	MITZ-043-040	Zaślepka plastik Ø43x1,5	Plastic cap Ø43x1,5	2	
118	MIWB-074-000	Wał B&P - 8G5U074FX1A1001	PTO shaft B&P - 8G5U074FX1A1001	1	
119	MIWB-074-001	Wał B&P - 8G5U074FX000001	PTO shaft B&P - 8G5U074FX000001	1	
120	MIWB-121-005	Wał B&P - CS8N121CER07R07LA	PTO shaft B&P - CS8N121CER07R07LA	1	
121	MZIN-005-014	Nit zrywany Ø5	Rivet Ø5	4	
122	MZIS-000-003	Smarowniczka M6x1	Grease nipple M6x1	12	
123	MZKK-013-080	Kołek spręż. Ø13x 80 nierdz.	Spring pin Ø13x 80 z.	4	
124	MZNS-003-000	Nakretka M 3 kl. 8 oc. samozab. A2	Nut M 4 cl. 8 z. self-lock.	6	
125	MZNS-004-000	Nakretka M 4 kl. 8 oc. samozab.	Nut M 4 cl. 8 z. self-locking.	2	
126	MZNS-006-006	Nakrętka M 6 kl. 8 oc. samozab.	Nut M 6 cl. 8 z. self-lock.	9	
127	MZNS-008-006	Nakrętka M 8 kl. 8 oc. samozab.	Nut M 8 cl. 8 z. self-lock.	32	
128	MZNS-010-002	Nakrętka M10 kl. 8 oc. samozab.	Nut M10 cl. 8 z. self-lock.	10	
129	MZNS-016-002	Nakrętka złączna M16x1,5	Compression nut M16x1,5	4	
130	MZNS-018-003	Nakrętka M18 oc. samozab.	Nut M18 cl. 8.8 z. self-lock.	2	
131	MZNS-020-000	Nakrętka M20 kl. 8 oc. samozab.	Nut M20 cl. 8.8 z self-lock.	2	
132	MZNZ-008-001	Nakrętka M 8 kl. 8 oc.	Nut M 8 cl. 8 z.	6	
133	MZNZ-014-002	Nakrętka M14 kl. 8 oc.	Nut M14 cl. 8 z.	4	
134	MZNZ-020-002	Nakrętka M20 kl. 8 oc.	Nut M20 cl. 8 z.	4	
135	MZPD-005-000	Podkladka pow. Ø5x14 oc	Fender washer Ø5x14 z.	4	
136	MZPD-355-030	Podkładka dyst. C3x35,5x48	Spacer washer 40x50x1	4	
137	MZPP-003-000	Podkładka Ø3 A2	Washer Ø3	6	

SaMASZ®

0620.08.00.008
Układ zawieszenia ze sterownikiem
Suspension unit with steering

Tab. 2b

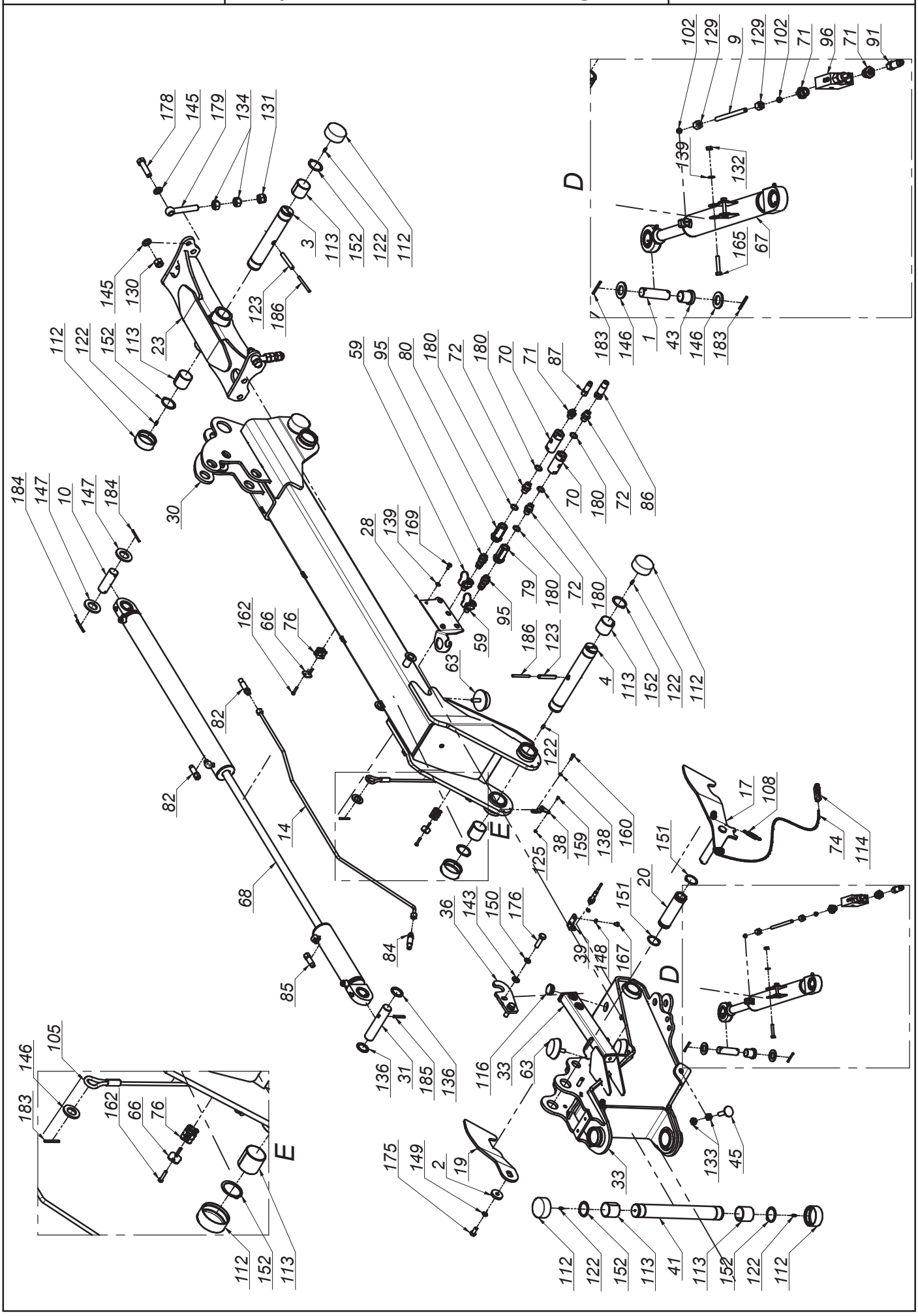

SaMASZ®

0620.08.00.008
Układ zawieszenia ze sterownikiem
Suspension unit with steering

Tab. 2b

L.p. Item	Numer części Part No.	Nazwa części	Description	Ilość Quantity	Uwagi Notes
138	MZPP-006-001	Podkładka Ø6 oc.	Washer Ø6 z.	18	
139	MZPP-008-002	Podkładka Ø8 oc.	Washer Ø8 z.	62	
140	MZPP-008-003	Podkładka pow. Ø8x28 oc.	Fender washer Ø8x28 z.	4	
141	MZPP-010-001	Podkładka Ø10 oc.	Washer Ø10 z.	24	
142	MZPP-012-002	Podkładka Ø12 oc.	Washer Ø12 z.	1	
143	MZPP-014-001	Podkładka Ø14 oc.	Washer Ø14 z.	4	
144	MZPP-016-001	Podkładka Ø16 oc.	Washer Ø16 z.	8	
145	MZPP-018-001	Podkładka Ø18 oc.	Washer Ø18 z.	4	
146	MZPP-024-001	Podkładka Ø24 oc. (82005)	Spacer fi 24 z.	10	
147	MZPP-036-002	Podkładka Ø36 oc.	Washer Ø36 z.	4	
148	MZPS-008-001	Podkładka spręż. Ø8,2 oc.	Spring washer Ø8.2 z.	4	
149	MZPS-012-001	Podkładka spręż. Ø12,2 oc.	Spring washer Ø12.2 z.	2	
150	MZPS-014-002	Podkładka spręż. Ø14,2 oc.	Spring washer Ø14.2 z.	4	
151	MZSE-045-001	Pierścień osad. Z 45	Circlip Z 45	4	
152	MZSE-050-001	Pierścień osad. Z 50	Circlip Z 50	12	
153	MZSI-005-009	Śruba M 5x 20 kl. 8.8 oc. IMB. WALC.	Bolt M 5x 20 cl. 8.8 z.	1	
154	MZSI-006-040	Śruba M 6x 40 kl. 8.8 oc. IMB. WALC.	Bolt M 6x 40 cl. 8.8 z. HEX CYL.	4	
155	MZSP-008-001	Śruba M 8x 20 kl. 8.8 oc. PODS.	Bolt M 8x20 cl. 8.8 z. sq. neck	8	
156	MZSS-040-000	Pokrętło z występami VC-192-30-p M8x20	Knob VC-192-30-p M8x20	8	
157	MZSZ-003-012	Śruba M 3x 12 kl. 8.8 oc. IMB. STOŻ.	Bolt M 4x 12 cl. 8.8 z.	4	
158	MZSZ-003-016	Sruba M 3x 16 kl. 8.8 A2 IMB. WALC	Bolt M 4x 20 Property Class 8.8 z. Allen socket	2	
159	MZSZ-004-000	Śruba M 4x 12 kl. 8.8 oc. IMB. STOŻ.	Bolt M 4x 12 cl. 8.8 z.	2	
160	MZSZ-006-004	Śruba M 6x 20 kl. 8.8 oc. (82105)	Bolt M 6x 20 cl. 8.8 z. (82105)	4	
161	MZSZ-006-005	Śruba M 6x 16 kl. 8.8 oc. (82105)	Bolt M 6x 16 cl. 8.8 z. (82105)	2	
162	MZSZ-006-006	Śruba M 6x 30 kl. 8.8 oc. (82105)	Bolt M 6x 30 cl. 8.8 z. (82105)	8	
163	MZSZ-006-070	Śruba M 6x 70 kl. 8.8 oc. (82101)	Bolt M 6x 70 cl. 8.8 z. (82101)	3	
164	MZSZ-008-001	Śruba M 8x 20 kl. 8.8 oc. (82105)	Bolt M 8x 20 cl. 8.8 z. (82105)	29	
165	MZSZ-008-007	Śruba M 8x 45 kl. 8.8 oc. (82105)	Bolt M 8x 45 cl. 8,8 z. (82105)	4	
166	MZSZ-008-009	Śruba M 8x 25 kl. 8.8 oc. (82105)	Bolt M 8x 25 cl. 8.8 z. (82105)	4	
167	MZSZ-008-011	Śruba M 8x 12 kl. 8.8 oc. (82105)	Bolt M 8x 12 cl. 8.8 z. (82105)	4	
168	MZSZ-008-013	Śruba M 8x 50 kl. 8.8 oc. (82105)	Bolt M 8x 50 cl. 8.8 z. (82105)	6	
169	MZSZ-008-016	Śruba M 8x 16 kl. 8.8 oc. (82105)	Bolt M 8x 20 cl. 8.8 z. (82105)	2	
170	MZSZ-008-110	Śruba M 8x 80 kl. 8.8 oc. IMB. WALC.	Bolt M 8x 80 cl. 8.8 z. HEX Cyl.	3	
171	MZSZ-010-001	Śruba M10x 25 kl. 8.8 oc. (82105)	Bolt M10x 25 cl. 8.8 z. (82105)	8	
172	MZSZ-010-005	Śruba M10x 30 kl. 8.8 oc. (82105)	Bolt M10x 30 cl. 8.8 z. (82105)	4	
173	MZSZ-010-010	Śruba M10x 20 kl. 8.8 oc. (82105)	Bolt M10x 20 cl. 8.8 z. (82105)	8	
174	MZSZ-010-070	Śruba M10x 70 kl. 8.8 oc. (82101)	Bolt M10x 70 cl. 8.8 z. (82101)	6	
175	MZSZ-012-010	Śruba M12x 25 kl. 8.8 oc. (82105)	Bolt M12x 25 cl. 8.8 z. (82105)	2	
176	MZSZ-014-004	Śruba M14x 50 kl. 8.8 oc. (82105)	Bolt M14x 50 cl. 8.8 z. (82105)	4	
177	MZSZ-016-007	Śruba M16x 40 kl. 8.8 oc. (82105)	Bolt M16x 40 cl. 8.8 z. (82105)	8	
178	MZSZ-018-001	Śruba M18x 70 kl. 8.8 oc. (82101)	Bolt M18x 70 cl. 8.8 z. (82101)	2	
179	MZSZ-020-122	Śruba M20x120 kl. 8.8 oc. Oczkowa	Eye bolt M20x160 cl. 8.8 z.	2	
180	MZUP-018-000	Uszczelka met-gum - 1/2"	Metal and rubber seal - 1/2"	6	
181	MZWD-012-040	Wkręt dociskowy M12x40 oc	Set screw	2	
182	MZZK-004-001	Kołek spręż. Ø4x 20 nierdz.	Spring pin Ø4x20 ss.	1	
183	MZZK-005-001	Kołek spręż. Ø5x 45 oc.	Spring pin Ø5x45 z.	10	
184	MZZK-005-007	Kołek spręż. Ø5x 60 oc.	Spring pin Ø5x60 z.	4	
185	MZZK-008-005	Kołek spręż. Ø8x 50 oc.	Spring pin Ø8x50 z.	2	
186	MZZK-008-013	Kołek spręż. Ø8x 80 oc.	Spring pin Ø8x80 z.	4	
187	MZZP-000-001	Zawleczka - Przetyczka A 11x45	Lynch pin A 11x45	7	

SaMASZ®

0616.02.00.006
Rama główna prawa
Main frame right

Tab. 3

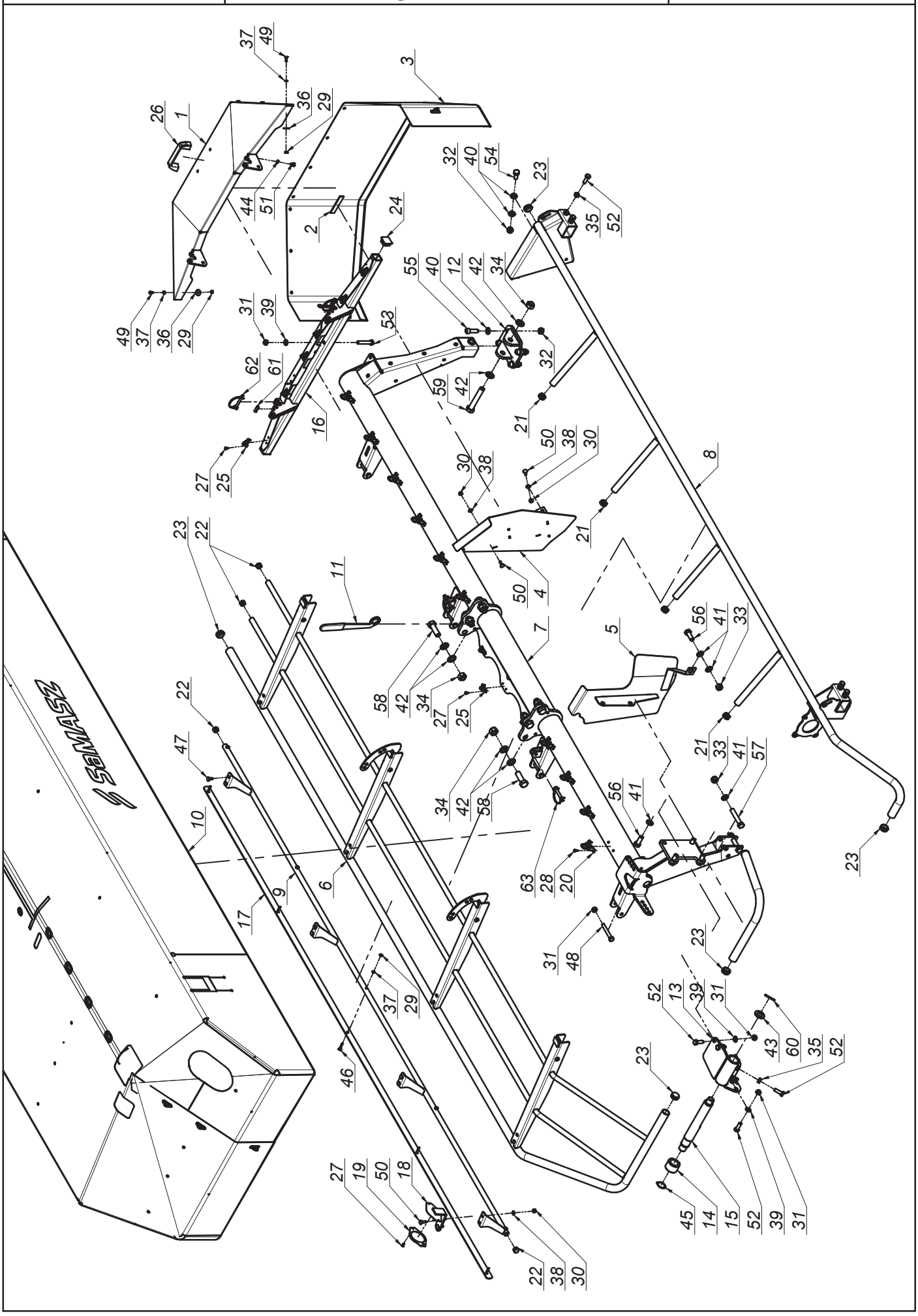

K0620PLEN008 - 2020-04-01 - KDD 941 H

SaMASZ®

0616.02.00.006
Rama główna prawa
Main frame right

Tab. 3

L.p. Item	Numer części Part No.	Nazwa części	Description	Ilość Quantity	Uwagi Notes
1	0575.04.03.000	Osłona boczna	Side guard	1	
2	0575.04.15.000	Taśma uszczelniająca	Band	2	
3	0575.04.24.002	Osłona brezentowa boczna prawa	Side curtain right	1	
4	0606.02.15.006	Osłona zgarniacza prawa	Right swath guide cover	1	
5	0606.02.16.006	Osłona zgarniacza lewa	Left swath guide cover	1	
6	0610.02.03.000	Osłona podnoszona główna - prawa	Lifted safety guard - right	1	
7	0616.02.01.006	Rama spawana prawa	Frame right	1	
8	0616.02.12.001	Wstawka osłony prawa	Guard's bracket	1	
9	0616.02.27.006	Wstawka osłony przedniej - prawa	Front guard, right	1	
10	0616.02.28.006	Osłona brezentowa główna prawa	Safety curtain	1	
11	0619.01.50.003	Klucz mocowania ram	Suspension frame mount key	1	
12	0619.02.03.000	Mocowanie stopy podporowej	Support leg mount	1	
13	0619.02.05.001	Blokada transportowa prawa	Transport latch, right	1	
14	0619.02.06.000	Tuleja blokady transportowej	Bushing	1	
15	0619.02.07.001	Sworzeń blokady transportowej	Pin	1	
16	2110.02.06.000	Wspornik osłony prawy	Side guard bracket - right	1	
17	2110.02.30.002	Osłona brezentu	Front guard	1	
18	2110.02.31.002	Wspornik odblasku	White reflection bracket	1	
19	MIEK-000-011	Odblask okrągły biały przykręcany	White reflection - round	1	
20	MIIC-000-000	Chwytka obrot-wahliwa	Curtain swivel clip	10	
21	MITZ-020-000	Zaślepka plastik Ø28x1.0-3.0 - 111041	Plastic plug Ø28x1.0-3.0 - 111041	4	
22	MITZ-021-000	Zaślepka plastik Ø21x0.8-2.0 - 465608	Plastic plug Ø21x0.8-2.0	4	
23	MITZ-034-000	Zaślepka plastik Ø34x1 - 111065	Plastic plug Ø34x1 - 111065	6	
24	MITZ-034-001	Zaślepka plastik kw. 38x38x3 - 111541	Plastic cap sq. 38x38x3	2	
25	MPIU-001-001	Uchwyt obrotowy	Swivel bracket	11	
26	MPIU-001-002	Uchwyt Standardowy 132xM8	Handle 132xM8	1	
27	MZIN-000-004	Nit zrywany Ø5x10	Rivet Ø5	24	
28	MZIN-005-014	Nit zrywany Ø5	Rivet Ø5	20	
29	MZNS-006-006	Nakrętka M 6 kl. 8 oc. samozab.	Nut M 6 cl. 8 z. self-lock.	15	
30	MZNS-008-006	Nakrętka M 8 kl. 8 oc. samozab.	Nut M 8 cl. 8 z. self-lock.	11	
31	MZNS-012-004	Nakrętka M12 kl. 8 oc. samozab.	Nut M12 cl. 8 z. self-lock.	10	
32	MZNS-014-004	Nakrętka M14 kl. 8 oc. samozab.	Nut M14 cl. 8 z. self-lock.	6	
33	MZNS-016-005	Nakrętka M16 kl. 8 oc. samozab.	Nut M16 cl. 8 z. self-lock.	3	
34	MZNS-020-000	Nakrętka M20 kl. 8 oc. samozab.	Nut M20 cl. 8.8 z self-lock.	7	
35	MZNZ-012-002	Nakrętka M12 kl. 8 oc.	Nut M12 cl. 8 z.	6	
36	MZPN-006-003	Podkładka pow. Ø6x25 oc.	Fender washer Ø6x25 z.	10	
37	MZPP-006-001	Podkładka Ø6 oc.	Washer Ø6 z.	15	
38	MZPP-008-002	Podkładka Ø8 oc.	Washer Ø8 z.	11	
39	MZPP-012-002	Podkładka Ø12 oc.	Washer Ø12 z.	6	
40	MZPP-014-001	Podkładka Ø14 oc.	Washer Ø14 z.	8	
41	MZPP-016-001	Podkładka Ø16 oc.	Washer Ø16 z.	8	
42	MZPP-020-001	Podkładka Ø20 oc.	Washer Ø20 z.	14	
43	MZPP-024-001	Podkładka Ø24 oc. (82005)	Spacer fi 24 z.	1	
44	MZPS-008-001	Podkładka spręż. Ø8,2 oc.	Spring washer Ø8.2 z.	2	
45	MZSE-035-001	Pierścień osad. Z 35	Circlip Z 35	1	
46	MZSP-006-0015	Śruba M 6x 35 kl. 4.8 oc. PODS.	Bolt M 6x 35 cl. 4.8 z. sq. neck	5	
47	MZSP-008-001	Śruba M 8x 20 kl. 8.8 oc. PODS.	Bolt M 8x20 cl. 8.8 z. sq. neck	6	
48	MZSS-012-014	Śruba specjalna M12x 85 kl. 8.8 oc.	Bolt M12x 85 cl. 8.8 z.	4	
49	MZSZ-006-005	Śruba M 6x 16 kl. 8.8 oc. (82105)	Bolt M 6x 16 cl. 8.8 z. (82105)	10	
50	MZSZ-008-002	Śruba M 8x 25 kl. 8.8 oc. PODS.	Bolt M 8x 25 cl. 8.8 z. sq. neck	5	
51	MZSZ-008-011	Śruba M 8x 12 kl. 8.8 oc. (82105)	Bolt M 8x 12 cl. 8.8 z. (82105)	2	
52	MZSZ-012-003	Śruba M12x 35 kl. 8.8 oc. (82105)	Bolt M12x 35 cl. 8.8 z. (82105)	10	
53	MZSZ-012-070	Śruba M12x 70 kl. 8.8 oc. (82101)	Bolt M12x 70 cl. 8.8 z. (82101)	2	
54	MZSZ-014-005	Śruba M14x 35 kl. 8.8 oc. (82105)	Bolt M14x 35 cl. 8.8 z. (82105)	2	
55	MZSZ-014-046	Śruba M14x 45 kl. 8.8 oc. IMB. WALC.	Bolt M14x 40 cl. 8.8 z. Allen. socket head	4	
56	MZSZ-016-007	Śruba M16x 40 kl. 8.8 oc. (82105)	Bolt M16x 40 cl. 8.8 z. (82105)	5	
57	MZSZ-016-009	Śruba M16x 90 kl. 8.8 oc. (82101)	Bolt M16x 90 cl. 8.8 z. (82101)	2	
58	MZSZ-020-061	Śruba M20x 60 kl. 10.9 oc. (82101)	Bolt M20x 60 cl. 10.9 z. (82101)	6	
59	MZSZ-020-120	Śruba M20x120 kl. 8.8 oc. (82101)	Bolt M 20x120 cl. 8.8 z. (82101)	1	
60	MZZK-005-001	Kołek spręż. Ø5x 45 oc.	Spring pin Ø5x45 z.	1	
61	MZZK-010-030	Kołek spręż. Ø10x 30 nierdz.	Spring pin Ø10x 45 ss.	2	
62	MZZZ-008-045	Zawleczka 8x70 oc. - do rur	Lynch pin 8x70 z. tube	2	
63	MZZZ-010-000	Zawleczka 10x70 oc. - do rur	Lynch pin 10x70 z. - for tubes	2	

SaMASZ

0616.03.00.006
Rama główna lewa
Main frame left

Tab. 4

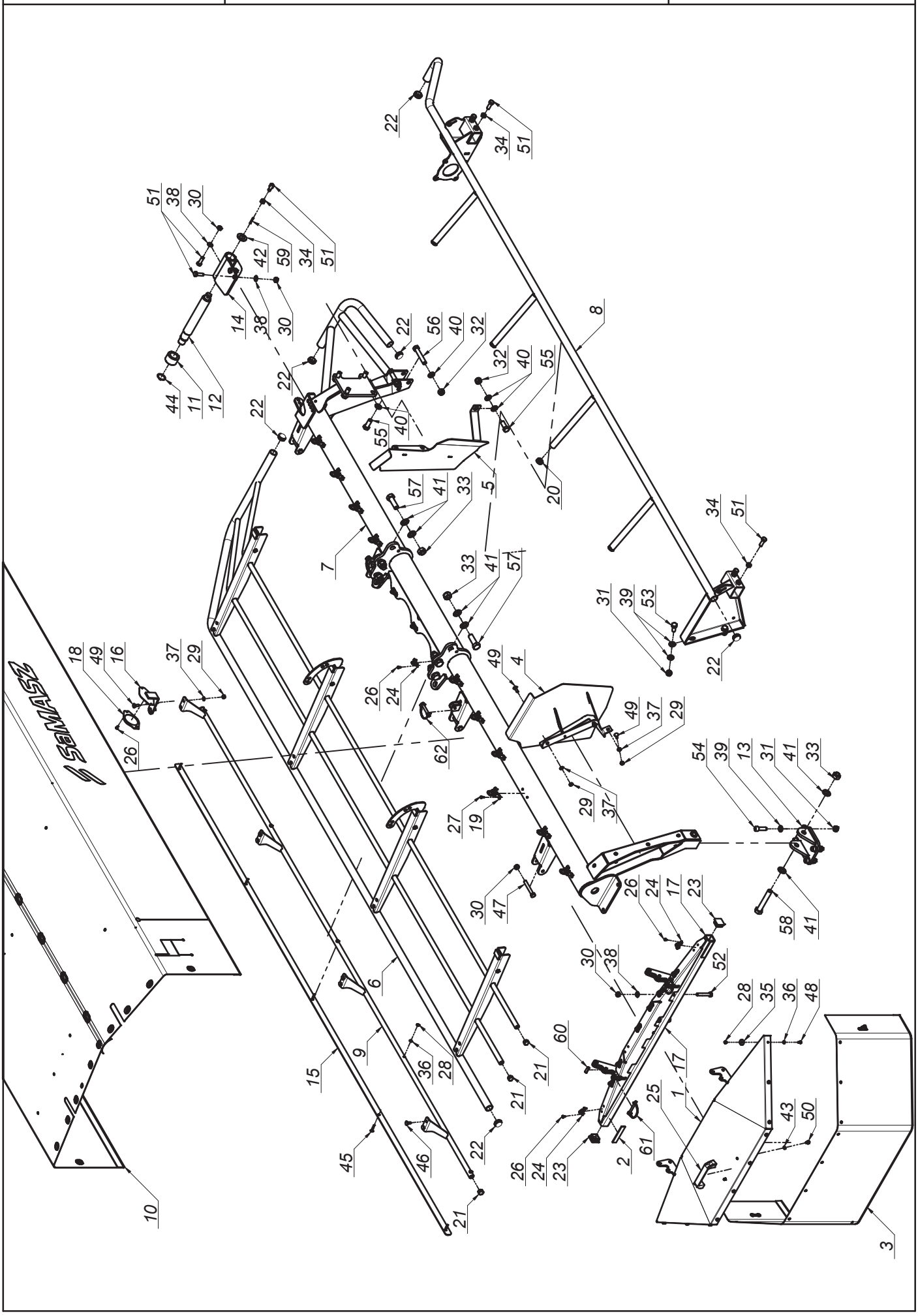

K0620PLEN008 - 2020-04-01 - KDD 941 H

SaMASZ®

0616.03.00.006
Rama główna lewa
Main frame left

Tab. 4

L.p. Item	Numer części Part No.	Nazwa części	Description	Ilość Quantity	Uwagi Notes
1	0575.04.03.000	Osłona boczna	Side guard	1	
2	0575.04.15.000	Taśma uszczelniająca	Band	2	
3	0575.04.25.002	Osłona brezentowa boczna lewa	Side curtain left	1	
4	0606.03.15.006	Osłona zgarniacza lewa	Left swath guide cover	1	
5	0606.03.16.006	Osłona zgarniacza prawa	Right swath guide cover	1	
6	0610.03.03.000	Osłona podnoszona lewa	Lited guard left	1	
7	0616.03.01.006	Rama spawana lewa	Frame left	1	
8	0616.03.12.001	Wstawka osłony lewa	Curtain's bracket	1	
9	0616.03.27.006	Wstawka osłony przedniej lewa	Front guard, right	1	
10	0616.03.28.006	Osłona brezentowa główna lewa	Safety curtain left	1	
11	0619.02.06.000	Tuleja blokady transportowej	Bushing	1	
12	0619.02.07.001	Sworzeń blokady transportowej	Pin	1	
13	0619.03.03.000	Mocowanie stopy podporowej lewej	Support leg mount	1	
14	0619.03.05.001	Blokada transportowa lewa	Transport latch, left	1	
15	2110.02.30.002	Osłona brezentu	Front guard	1	
16	2110.02.31.002	Wspornik odblasku	White reflection bracket	1	
17	2110.03.06.000	Wspornik osłony lewy	Left curtain bracket	1	
18	MIEK-000-011	Odblask okrągły biały przykręcany	White reflection - round	1	
19	MIIC-000-000	Chwytka obrot-wahliwa	Curtain swivel clip	10	
20	MITZ-020-000	Zaślepka plastik Ø28x1.0-3.0 - 111041	Plastic plug Ø28x1.0-3.0 - 111041	4	
21	MITZ-021-000	Zaślepka plastik Ø21x0.8-2.0 - 465608	Plastic plug Ø21x0.8-2.0	4	
22	MITZ-034-000	Zaślepka plastik Ø34x1 - 111065	Plastic plug Ø34x1 - 111065	6	
23	MITZ-034-001	Zaślepka plastik kw. 38x38x3 - 111541	Plastic cap sq. 38x38x3	2	
24	MPIU-001-001	Uchwyt obrotowy	Swivel bracket	11	
25	MPIU-001-002	Uchwyt Standardowy 132xM8	Handle 132xM8	1	
26	MZIN-000-004	Nit zrywany Ø5x10	Rivet Ø5	24	
27	MZIN-005-014	Nit zrywany Ø5	Rivet Ø5	20	
28	MZNS-006-006	Nakrętka M 6 kl. 8 oc. samozab.	Nut M 6 cl. 8 z. self-lock.	15	
29	MZNS-008-006	Nakrętka M 8 kl. 8 oc. samozab.	Nut M 8 cl. 8 z. self-lock.	11	
30	MZNS-012-004	Nakrętka M12 kl. 8 oc. samozab.	Nut M12 cl. 8 z. self-lock.	10	
31	MZNS-014-004	Nakrętka M14 kl. 8 oc. samozab.	Nut M14 cl. 8 z. self-lock.	6	
32	MZNS-016-005	Nakrętka M16 kl. 8 oc. samozab.	Nut M16 cl. 8 z. self-lock.	3	
33	MZNS-020-000	Nakrętka M20 kl. 8 oc. samozab.	Nut M20 cl. 8.8 z self-lock.	7	
34	MZNZ-012-002	Nakrętka M12 kl. 8 oc.	Nut M12 cl. 8 z.	6	
35	MZPN-006-003	Podkladka pow. Ø6x25 oc.	Fender washer Ø6x25 z.	10	
36	MZPP-006-001	Podkładka Ø6 oc.	Washer Ø6 z.	15	
37	MZPP-008-002	Podkładka Ø8 oc.	Washer Ø8 z.	11	
38	MZPP-012-002	Podkładka Ø12 oc.	Washer Ø12 z.	6	
39	MZPP-014-001	Podkładka Ø14 oc.	Washer Ø14 z.	8	
40	MZPP-016-001	Podkładka Ø16 oc.	Washer Ø16 z.	8	
41	MZPP-020-001	Podkładka Ø20 oc.	Washer Ø20 z.	14	
42	MZPP-024-001	Podkładka Ø24 oc. (82005)	Spacer fi 24 z.	1	
43	MZPS-008-001	Podkładka spręż. Ø8,2 oc.	Spring washer Ø8.2 z.	2	
44	MZSE-035-001	Pierścień osad. Z 35	Circlip Z 35	1	
45	MZSP-006-0015	Śruba M 6x 35 kl. 4.8 oc. PODS.	Bolt M 6x 35 cl. 4.8 z. sq. neck	5	
46	MZSP-008-001	Śruba M 8x 20 kl. 8.8 oc. PODS.	Bolt M 8x20 cl. 8.8 z. sq. neck	6	
47	MZSS-012-014	Śruba specjalna M12x 85 kl. 8.8 oc.	Bolt M12x 85 cl. 8.8 z.	4	
48	MZSZ-006-005	Śruba M 6x 16 kl. 8.8 oc. (82105)	Bolt M 6x 16 cl. 8.8 z. (82105)	10	
49	MZSZ-008-002	Śruba M 8x 25 kl. 8.8 oc. PODS.	Bolt M 8x 25 cl. 8.8 z. sq. neck	5	
50	MZSZ-008-011	Śruba M 8x 12 kl. 8.8 oc. (82105)	Bolt M 8x 12 cl. 8.8 z. (82105)	2	
51	MZSZ-012-003	Śruba M12x 35 kl. 8.8 oc. (82105)	Bolt M12x 35 cl. 8.8 z. (82105)	10	
52	MZSZ-012-070	Śruba M12x 70 kl. 8.8 oc. (82101)	Bolt M12x 70 cl. 8.8 z. (82101)	2	
53	MZSZ-014-005	Śruba M14x 35 kl. 8.8 oc. (82105)	Bolt M14x 35 cl. 8.8 z. (82105)	2	
54	MZSZ-014-046	Śruba M14x 45 kl. 8.8 oc. IMB. WALC.	Bolt M14x 40 cl. 8.8 z. Allen. socket head	4	
55	MZSZ-016-007	Śruba M16x 40 kl. 8.8 oc. (82105)	Bolt M16x 40 cl. 8.8 z. (82105)	5	
56	MZSZ-016-009	Śruba M16x 90 kl. 8.8 oc. (82101)	Bolt M16x 90 cl. 8.8 z. (82101)	2	
57	MZSZ-020-061	Śruba M20x 60 kl. 10.9 oc. (82101)	Bolt M20x 60 cl. 10.9 z. (82101)	6	
58	MZSZ-020-120	Śruba M20x120 kl. 8.8 oc. (82101)	Bolt M 20x120 cl. 8.8 z. (82101)	1	
59	MZZK-005-001	Kołek spręż. Ø5x 45 oc.	Spring pin Ø5x45 z.	1	
60	MZZK-010-030	Kołek spręż. Ø10x 30 nierdz.	Spring pin Ø10x 45 ss.	2	
61	MZZZ-008-045	Zawleczka 8x70 oc. - do rur	Lynch pin 8x70 z. tube	2	
62	MZZZ-010-000	Zawleczka 10x70 oc. - do rur	Lynch pin 10x70 z. - for tubes	2	

SaMASZ

0616.04.00.007
Zespół tnący prawy
Cutting unit right

Tab. 5a

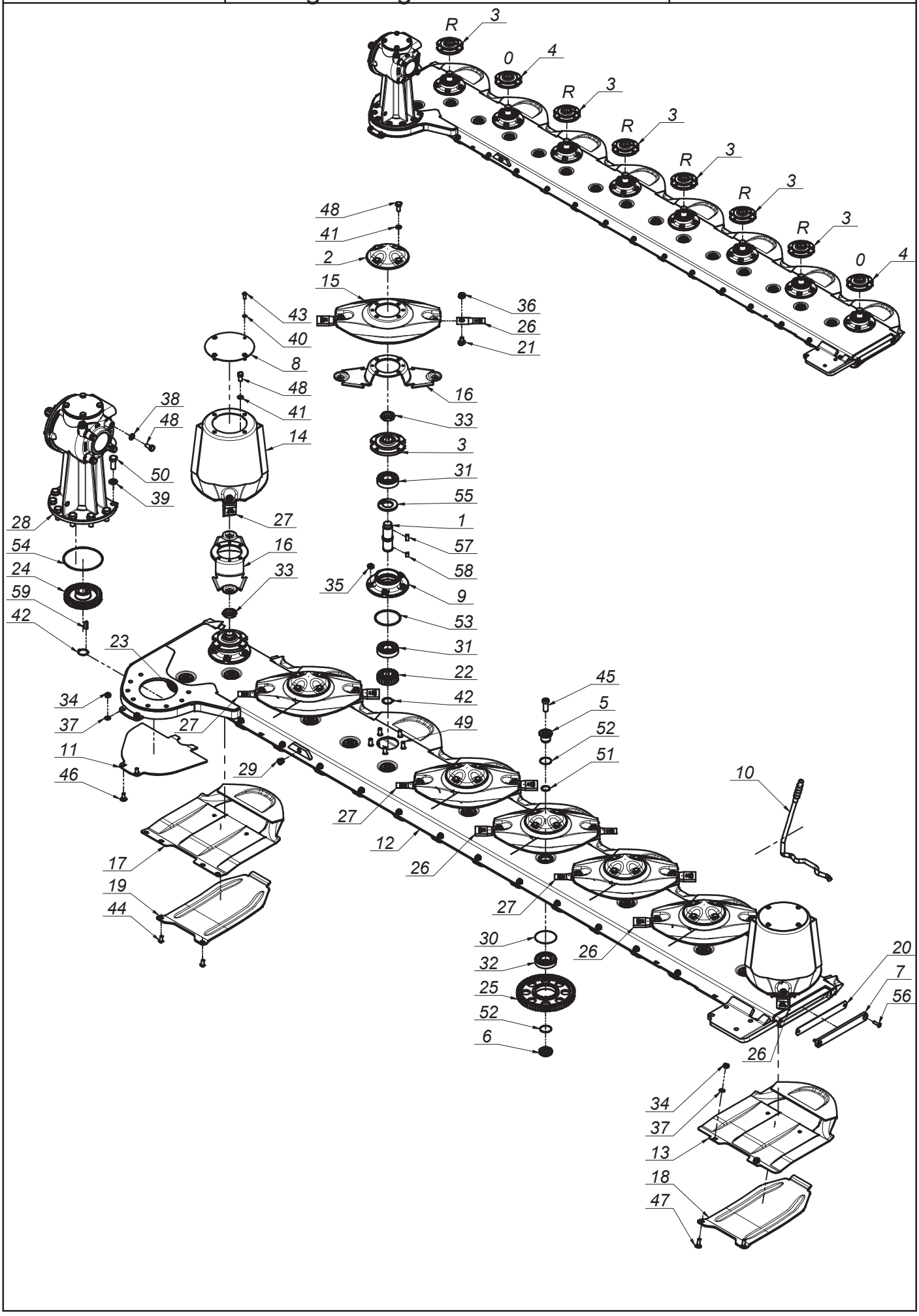

K0620PLEN008 - 2020-04-01 - KDD 941 H

SaMASZ®

0616.04.00.007
Zespół tnący prawy
Cutting unit right

Tab. 5a

L.p. Item	Numer części Part No.	Nazwa części	Description	Ilość Quantity	Uwagi Notes
1	0540.03.05.000	Wałek napędowy dysku L-120	Pinion shaft L=120	8	
2	0540.03.08.000	Pokrywka dysku	Disc	6	
3	0540.03.09.002	Piasta górna dysku prawa	Top hub - right	6	
4	0540.03.10.002	Piasta górna dysku	Top hub	2	
5	0540.03.11.000	Sworzeń koła pośredniego - górny	Idler holder - upper	15	
6	0540.03.12.000	Sworzeń koła pośredniego - dolny	Idler holder - lower	15	
7	0540.03.13.001	Zamknięcie listwy	Bar closure	1	
8	0540.03.22.001	Pokrywa bębna	Drum's cover	2	
9	0540.03.23.001	Piasta dolna	Lower hub	8	
10	0540.03.67.003	Klucz wymiany noży	Knife mounting lever	1	
11	0608.04.21.003	Płoza prawa	Skid - right	1	
12	0619.04.01.003	Listwa spawana prawa	Frame welded right	1	
13	0619.14.02.007	Ślizg	Sliding skid	7	
14	0619.14.03.007	Dysk roboczy z bębnem	Working disc with drum	2	
15	0619.14.04.007	Dysk roboczy	Working disc	6	
16	0619.14.06.007	Trzymak nożowy	Knife holder	8	
17	0619.14.11.007	Ślizg skrajny	Slide - outer	1	
18	0619.14.13.007	Nakładka ścieralna	Skid plate	7	
19	0619.14.14.007	Nakładka ścieralna skrajna	Skid plate - outer	1	
20	MIGZ-540-000	Zamknięcie listwy - Guma (0540.03.14.001)	Bar closure - rubber	1	
21	MIIO-003-012	Obsada M12 z pazurem - typ 2 (0619.14.05.007)	Knife holder pin M12 - flange	16	
22	MIKW-020-135	Koło zębate talerza roboczego Z20 (0540.03.07.000)	Cutting disc gear Z20	8	
23	MIKW-038-080	Koło zębate pośrednie Z38 (0229.05.02.000)	Gear Z38 - idler	1	
24	MIKW-038-138	Koło zębate napędowe Z38 (0540.03.06.000)	Gear Z38	1	
25	MIKW-060-080	Koło zębate pośrednie Z60 (0225.05.13.000)	Gear Z60 - idler	14	
26	MINO-000-005	Nóż skośny lewy 105x49x4 (0540.03.24.002)	Left slanted blade 105x49x4	8	
27	MINO-000-005	Nóż skośny prawy 105x49x4 (0540.03.25.002)	Right slanted blade 105x49x4	8	
28	MIPS-054-002	Przekładnia kątowa 054-02.100B.R	Gearbox 054-02.100B.R	1	
29	MITK-000-004	Korek 3/8" model 42A	Plug 3/8" model 42A	1	
30	MZIP-000-008	Pierścień zabez. fi.95 (łożysko 6307N fi.80)	Ring fi.95 (bearing 6307N fi.80)	15	
31	MZLZ-063-000	Łożysko 6307 2RS C3	Bearing 6307 2RS C3	16	
32	MZLZ-063-007	Łożysko 6307 2RS N C3	Bearing 6307 2RS N	15	
33	MZNN-030-000	Nakrętka M30x1,5 kl. 8 oc. niska	Nut M30x1.5 cl. 8 z. low	8	
34	MZNS-010-002	Nakrętka M10 kl. 8 oc. samozab.	Nut M10 cl. 8 z. self-lock.	16	
35	MZNS-012-004	Nakrętka M12 kl. 8 oc. samozab.	Nut M12 cl. 8 z. self-lock.	40	
36	MZNS-012-692	Nakrętka M12 kl.10 oc. kołnierzowa	Nut M12 cl. 10.9 z. collar	16	
37	MZPP-010-001	Podkładka Ø10 oc.	Washer Ø10 z.	16	
38	MZPP-012-002	Podkładka Ø12 oc.	Washer Ø12 z.	4	
39	MZPP-016-001	Podkładka Ø16 oc.	Washer Ø16 z.	8	
40	MZPS-008-001	Podkładka spręż. Ø8,2 oc.	Spring washer Ø8.2 z.	8	
41	MZPS-012-001	Podkładka spręż. Ø12,2 oc.	Spring washer Ø12.2 z.	32	
42	MZSE-035-001	Pierścień osad. Z 35	Circlip Z 35	9	
43	MZSI-008-101	Śruba M 8x 20 kl. 10.9 oc. GRZYB IMB (7380)	Bolt M 8x 20 cl. 10.9 z. Allen	8	
44	MZSI-010-009	Śruba M10x 20 kl. 10.9 oc. GRZYB IMB (7380)	Bolt M10x 20 cl. 10.9 z. Allen	2	
45	MZSI-016-041	Śruba M16x 40 kl. 10.9 oc. IMB. WALC. NISKI	Bolt M16x 40 cl. 10.9 z. Allen, low socket head	15	
46	MZSP-010-001	Śruba M10x 25 kl. 8.8 oc. PODS.	Bolt M10x 25 cl. 8.8 z. sq. neck	2	
47	MZSP-010-004	Śruba M10x 30 kl. 8.8 oc. PODS.	Bolt M10x 30 cl. 8.8 z. sq. neck	14	
48	MZSZ-012-010	Śruba M12x 25 kl. 8.8 oc. (82105)	Bolt M12x 25 cl. 8.8 z. (82105)	36	
49	MZSZ-012-030	Śruba specjalna M12x 32 kl.10.9 oc. (0540.03.18.000)	Knurled bolt M12x 30 cl. 10.9 z. (0540.03.18.000)	40	
50	MZSZ-016-007	Śruba M16x 40 kl. 8.8 oc. (82105)	Bolt M16x 40 cl. 8.8 z. (82105)	8	
51	MZUO-028-025	Oring - 28x2,5	Oring - 28x2.5	15	
52	MZUO-030-001	Oring - 30x2,5	Oring - 30x2.5	30	
53	MZUO-090-001	Oring - 90x4	Oring - 90x4	8	
54	MZUO-142-000	Oring - 142x4	Oring - 142x4	1	
55	MZUS-040-072	Simmering AO - 40x 72x 7	Simmering AO - 40x 72x 7	8	
56	MZWB-008-005	Śruba M 8x 30 kl. 8.8 oc. IMB. STOŻ.	Bolt M 8x 30 cl. 8.8 z. Allen countersunk	2	
57	MZWP-000-002	Wpust B 10x 8x 22	Cut off key B 10x8x22	8	
58	MZWP-010-016	Wpust B 10x 8x 14	Cut off key B 10x8x14	8	
59	MZWP-010-032	Wpust AB 10x8x32	Cut off key AB 10x8x32	1	

SaMASZ

0616.05.00.007
Zespół tnący lewy
Cutting unit left

Tab. 5b

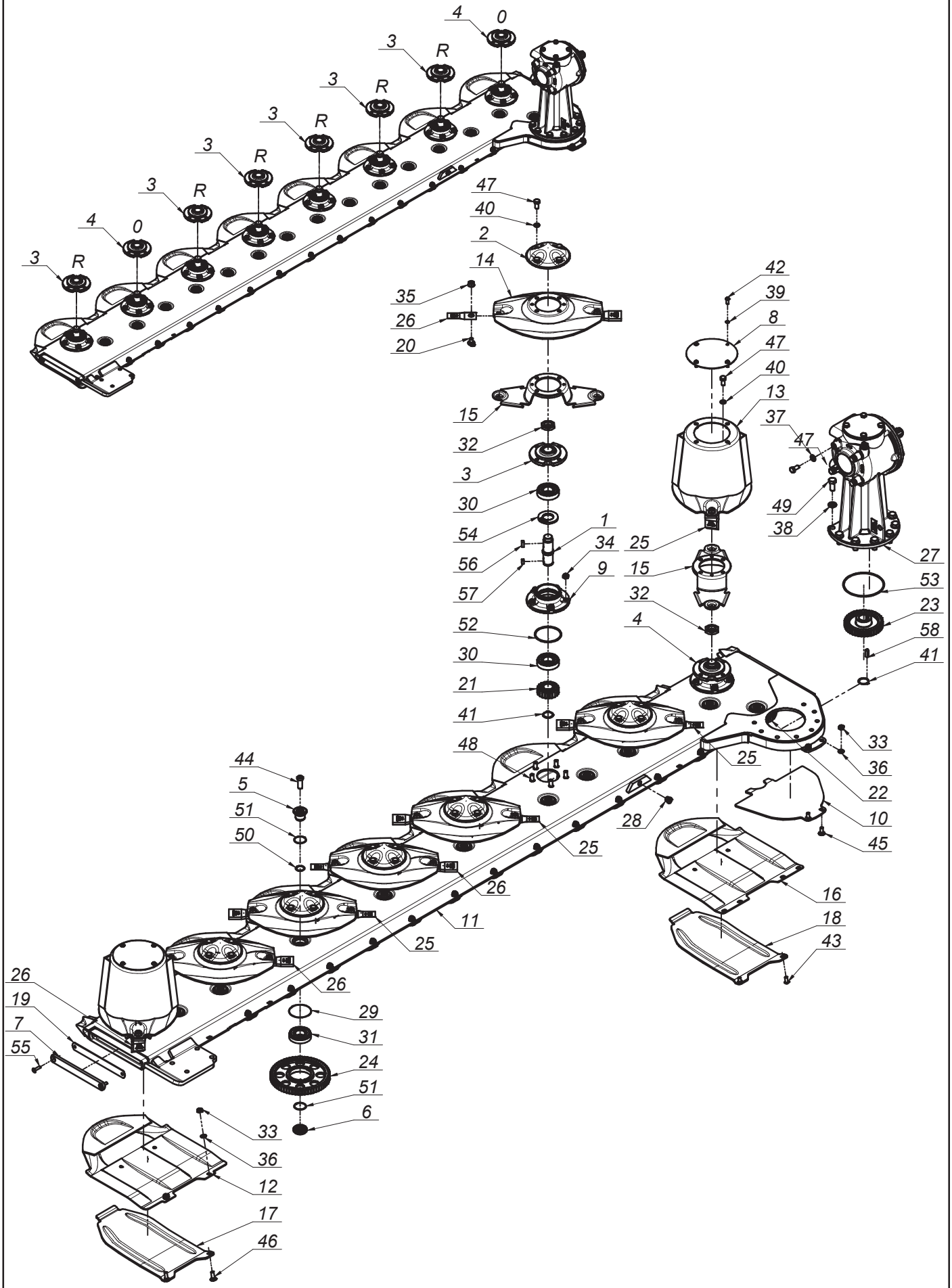

SaMASZ®

0616.05.00.007
Zespół tnący lewy
Cutting unit left

Tab. 5b

L.p. Item	Numer części Part No.	Nazwa części	Description	Ilość Quantity	Uwagi Notes
1	0540.03.05.000	Wałek napędowy dysku L-120	Pinion shaft L=120	8	
2	0540.03.08.000	Pokrywka dysku	Disc	6	
3	0540.03.09.002	Piasta górna dysku prawa	Top hub - right	6	
4	0540.03.10.002	Piasta górna dysku	Top hub	2	
5	0540.03.11.000	Sworzeń koła pośredniego - górny	Idler holder - upper	15	
6	0540.03.12.000	Sworzeń koła pośredniego - dolny	Idler holder - lower	15	
7	0540.03.13.001	Zamknięcie listwy	Bar closure	1	
8	0540.03.22.001	Pokrywa bębna	Drum's cover	2	
9	0540.03.23.001	Piasta dolna	Lower hub	8	
10	0608.05.21.003	Płoza lewa	Sliding skid	1	
11	0619.05.01.003	Listwa spawana lewa	Bar welded left	1	
12	0619.14.02.007	Ślizg	Sliding skid	7	
13	0619.14.03.007	Dysk roboczy z bębnem	Working disc with drum	2	
14	0619.14.04.007	Dysk roboczy	Working disc	6	
15	0619.14.06.007	Trzymak nożowy	Knife holder	8	
16	0619.14.11.007	Ślizg skrajny	Slide - outer	1	
17	0619.14.13.007	Nakładka ścieralna	Skid plate	7	
18	0619.14.14.007	Nakładka ścieralna skrajna	Skid plate - outer	1	
19	MIGZ-540-000	Zamknięcie listwy - Guma (0540.03.14.001)	Bar closure - rubber	1	
20	MIIO-003-012	Obsada M12 z pazurem - typ 2 (0619.14.05.007)	Knife holder pin M12 - flange	16	
21	MIKW-020-135	Koło zębate talerza roboczego Z20 (0540.03.07.000)	Cutting disc gear Z20	8	
22	MIKW-038-080	Koło zębate pośrednie Z38 (0229.05.02.000)	Gear Z38 - idler	1	
23	MIKW-038-138	Koło zębate napędowe Z38 (0540.03.06.000)	Gear Z38	1	
24	MIKW-060-080	Koło zębate pośrednie Z60 (0225.05.13.000)	Gear Z60 - idler	14	
25	MINO-000-005	Nóż skośny lewy 105x49x4 (0540.03.24.002)	Left slanted blade 105x49x4	8	
26	MINO-000-005	Nóż skośny prawy 105x49x4 (0540.03.25.002)	Right slanted blade 105x49x4	8	
27	MIPS-055-002	Przekładnia kątowa 055-02.100B.R	Gearbox 055-02.100B.R	1	
28	MITK-000-004	Korek 3/8" model 42A	Plug 3/8" model 42A	1	
29	MZIP-000-008	Pierścień zabez. fi.95 (łożysko 6307N fi.80)	Ring fi.95 (bearing 6307N fi.80)	15	
30	MZLZ-063-000	Łożysko 6307 2RS C3	Bearing 6307 2RS C3	16	
31	MZLZ-063-007	Łożysko 6307 2RS N C3	Bearing 6307 2RS N	15	
32	MZNN-030-000	Nakrętka M30x1,5 kl. 8 oc. niska	Nut M30x1.5 cl. 8 z. low	8	
33	MZNS-010-002	Nakrętka M10 kl. 8 oc. samozab.	Nut M10 cl. 8 z. self-lock.	16	
34	MZNS-012-004	Nakrętka M12 kl. 8 oc. samozab.	Nut M12 cl. 8 z. self-lock.	40	
35	MZNS-012-692	Nakrętka M12 kl.10 oc. kołnierzowa	Nut M12 cl. 10.9 z. collar	16	
36	MZPP-010-001	Podkładka Ø10 oc.	Washer Ø10 z.	16	
37	MZPP-012-002	Podkładka Ø12 oc.	Washer Ø12 z.	4	
38	MZPP-016-001	Podkładka Ø16 oc.	Washer Ø16 z.	8	
39	MZPS-008-001	Podkładka spręż. Ø8,2 oc.	Spring washer Ø8.2 z.	8	
40	MZPS-012-001	Podkładka spręż. Ø12,2 oc.	Spring washer Ø12.2 z.	32	
41	MZSE-035-001	Pierścień osad. Z 35	Circlip Z 35	9	
42	MZSI-008-101	Śruba M 8x 20 kl. 10.9 oc. GRZYB IMB (7380)	Bolt M 8x 20 cl. 10.9 z. Allen	8	
43	MZSI-010-009	Śruba M10x 20 kl. 10.9 oc. GRZYB IMB (7380)	Bolt M10x 20 cl. 10.9 z. Allen	2	
44	MZSI-016-041	Śruba M16x 40 kl. 10.9 oc. IMB. WALC. NISKI	Bolt M16x 40 cl. 10.9 z. Allen, low socket head	15	
45	MZSP-010-001	Śruba M10x 25 kl. 8.8 oc. PODS.	Bolt M10x 25 cl. 8.8 z. sq. neck	2	
46	MZSP-010-004	Śruba M10x 30 kl. 8.8 oc. PODS.	Bolt M10x 30 cl. 8.8 z. sq. neck	14	
47	MZSZ-012-010	Śruba M12x 25 kl. 8.8 oc. (82105)	Bolt M12x 25 cl. 8.8 z. (82105)	36	
48	MZSZ-012-030	Śruba specjalna M12x 32 kl.10.9 oc. (0540.03.18.000)	Knurled bolt M12x 30 cl. 10.9 z. (0540.03.18.000)	40	
49	MZSZ-016-001	Śruba M16x 35 kl. 8.8 oc. (82105)	Bolt M16x 35 cl. 8.8 z. (82105)	8	
50	MZUO-028-025	Oring - 28x2,5	Oring - 28x2.5	15	
51	MZUO-030-001	Oring - 30x2,5	Oring - 30x2.5	30	
52	MZUO-090-001	Oring - 90x4	Oring - 90x4	8	
53	MZUO-142-000	Oring - 142x4	Oring - 142x4	1	
54	MZUS-040-072	Simmering AO - 40x 72x 7	Simmering AO - 40x 72x 7	8	
55	MZWB-008-005	Śruba M 8x 30 kl. 8.8 oc. IMB. STOŻ.	Bolt M 8x 30 cl. 8.8 z. Allen countersunk	2	
56	MZWP-000-002	Wpust B 10x 8x 22	Cut off key B 10x8x22	8	
57	MZWP-010-016	Wpust B 10x 8x 14	Cut off key B 10x8x14	8	
58	MZWP-010-032	Wpust AB 10x8x32	Cut off key AB 10x8x32	1	

SaMASZ

0616.14.00.007
Zespół tnący prawy - obr. na przemian
Cutting unit right

Tab. 6a

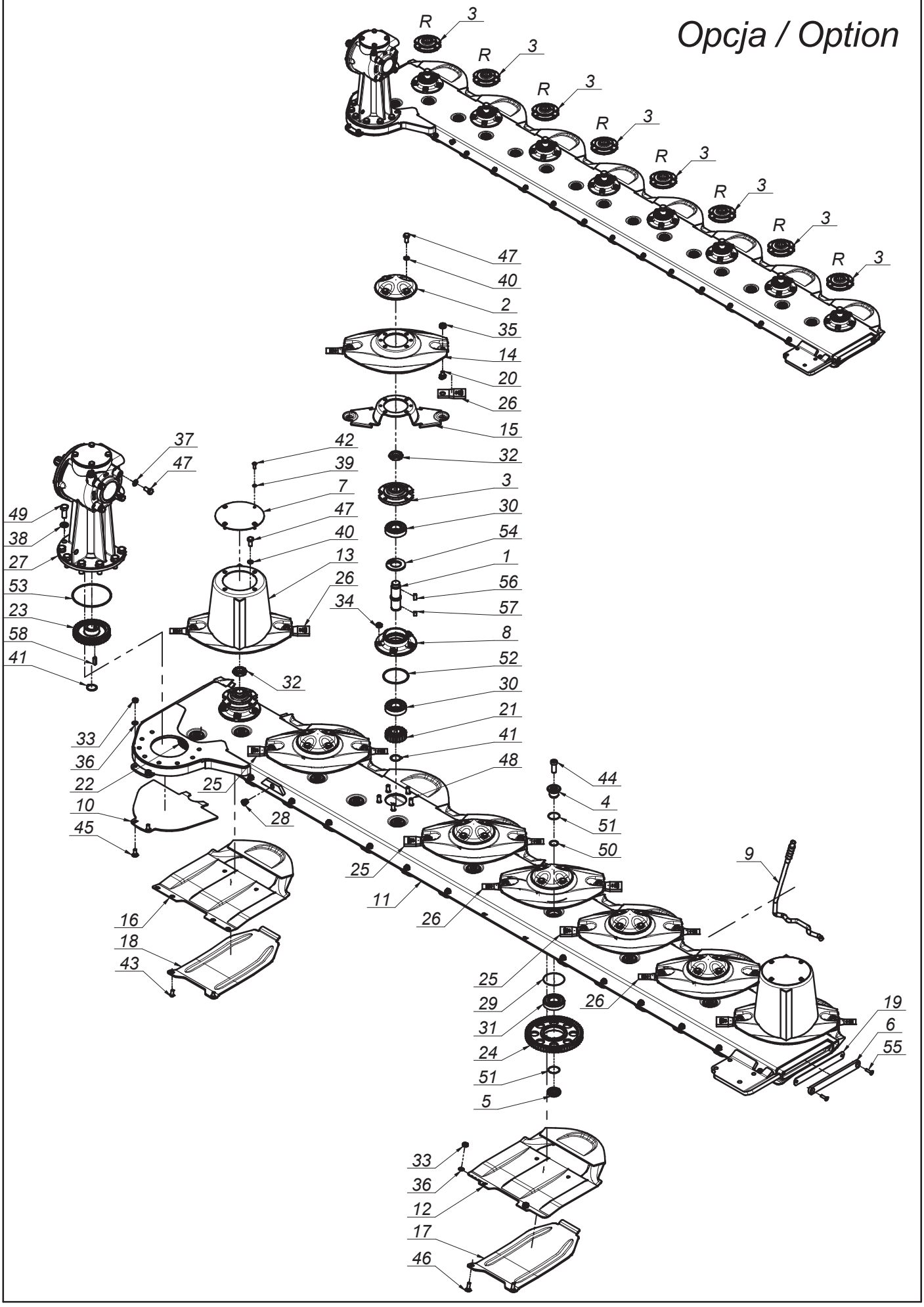

SaMASZ®

0616.14.00.007
Zespół tnący prawy - obr. na przemian
Cutting unit right

Tab. 6a

L.p. Item	Numer części Part No.	Nazwa części	Description	Ilość Quantity	Uwagi Notes
1	0540.03.05.000	Wałek napędowy dysku L-120	Pinion shaft L=120	8	
2	0540.03.08.000	Pokrywka dysku	Disc	6	
3	0540.03.09.002	Piasta górna dysku prawa	Top hub - right	8	
4	0540.03.11.000	Sworzeń koła pośredniego - górny	Idler holder - upper	15	
5	0540.03.12.000	Sworzeń koła pośredniego - dolny	Idler holder - lower	15	
6	0540.03.13.001	Zamknięcie listwy	Bar closure	1	
7	0540.03.22.001	Pokrywa bębna	Drum's cover	2	
8	0540.03.23.001	Piasta dolna	Lower hub	8	
9	0540.03.67.003	Klucz wymiany noży	Knife mounting lever	1	
10	0608.04.21.003	Płoza prawa	Skid - right	1	
11	0619.14.01.006	Listwa spawana prawa	Frame welded right	1	
12	0619.14.02.007	Ślizg	Sliding skid	7	
13	0619.14.03.007	Dysk roboczy z bębnem	Working disc with drum	2	
14	0619.14.04.007	Dysk roboczy	Working disc	6	
15	0619.14.06.007	Trzymak nożowy	Knife holder	8	
16	0619.14.11.007	Ślizg skrajny	Slide - outer	1	
17	0619.14.13.007	Nakładka ścieralna	Skid plate	7	
18	0619.14.14.007	Nakładka ścieralna skrajna	Skid plate - outer	1	
19	MIGZ-540-000	Zamknięcie listwy - Guma (0540.03.14.001)	Bar closure - rubber	1	
20	MIIO-003-012	Obsada M12 z pazurem - typ 2 (0619.14.05.007)	Knife holder pin M12 - flange	16	
21	MIKW-020-135	Koło zębate talerza roboczego Z20 (0540.03.07.000)	Cutting disc gear Z20	8	
22	MIKW-038-080	Koło zębate pośrednie Z38 (0229.05.02.000)	Gear Z38 - idler	1	
23	MIKW-038-138	Koło zębate napędowe Z38 (0540.03.06.000)	Gear Z38	1	
24	MIKW-060-080	Koło zębate pośrednie Z60 (0225.05.13.000)	Gear Z60 - idler	14	
25	MINO-000-005	Nóż skośny lewy 105x49x4 (0540.03.24.002)	Left slanted blade 105x49x4	8	
26	MINO-000-005	Nóż skośny prawy 105x49x4 (0540.03.25.002)	Right slanted blade 105x49x4	8	
27	MIPS-054-002	Przekładnia kątowa 054-02.100B.R	Gearbox 054-02.100B.R	1	
28	MITK-000-004	Korek 3/8" model 42A	Plug 3/8" model 42A	1	
29	MZIP-000-008	Pierścień zabez. fi.95 (łożysko 6307N fi.80)	Ring fi.95 (bearing 6307N fi.80)	15	
30	MZLZ-063-000	Łożysko 6307 2RS C3	Bearing 6307 2RS C3	16	
31	MZLZ-063-007	Łożysko 6307 2RS N C3	Bearing 6307 2RS N	15	
32	MZNN-030-000	Nakrętka M30x1,5 kl. 8 oc. niska	Nut M30x1.5 cl. 8 z. low	8	
33	MZNS-010-002	Nakrętka M10 kl. 8 oc. samozab.	Nut M10 cl. 8 z. self-lock.	16	
34	MZNS-012-004	Nakrętka M12 kl. 8 oc. samozab.	Nut M12 cl. 8 z. self-lock.	40	
35	MZNS-012-692	Nakrętka M12 kl.10 oc. kołnierzowa	Nut M12 cl. 10.9 z. collar	16	
36	MZPP-010-001	Podkładka Ø10 oc.	Washer Ø10 z.	16	
37	MZPP-012-002	Podkładka Ø12 oc.	Washer Ø12 z.	4	
38	MZPP-016-001	Podkładka Ø16 oc.	Washer Ø16 z.	8	
39	MZPS-008-001	Podkładka spręż. Ø8,2 oc.	Spring washer Ø8.2 z.	8	
40	MZPS-012-001	Podkładka spręż. Ø12,2 oc.	Spring washer Ø12.2 z.	32	
41	MZSE-035-001	Pierścień osad. Z 35	Circlip Z 35	9	
42	MZSI-008-101	Śruba M 8x 20 kl. 10.9 oc. GRZYB IMB (7380)	Bolt M 8x 20 cl. 10.9 z. Allen	8	
43	MZSI-010-009	Śruba M10x 20 kl. 10.9 oc. GRZYB IMB (7380)	Bolt M10x 20 cl. 10.9 z. Allen	2	
44	MZSI-016-041	Śruba M16x 40 kl. 10.9 oc. IMB. WALC. NISKI	Bolt M16x 40 cl. 10.9 z. Allen, low socket head	15	
45	MZSP-010-001	Śruba M10x 25 kl. 8.8 oc. PODS.	Bolt M10x 25 cl. 8.8 z. sq. neck	2	
46	MZSP-010-004	Śruba M10x 30 kl. 8.8 oc. PODS.	Bolt M10x 30 cl. 8.8 z. sq. neck	14	
47	MZSZ-012-010	Śruba M12x 25 kl. 8.8 oc. (82105)	Bolt M12x 25 cl. 8.8 z. (82105)	36	
48	MZSZ-012-030	Śruba specjalna M12x 32 kl.10.9 oc. (0540.03.18.000)	Knurled bolt M12x 30 cl. 10.9 z. (0540.03.18.000)	40	
49	MZSZ-016-007	Śruba M16x 40 kl. 8.8 oc. (82105)	Bolt M16x 40 cl. 8.8 z. (82105)	8	
50	MZUO-028-025	Oring - 28x2,5	Oring - 28x2.5	15	
51	MZUO-030-001	Oring - 30x2,5	Oring - 30x2.5	30	
52	MZUO-090-001	Oring - 90x4	Oring - 90x4	8	
53	MZUO-142-000	Oring - 142x4	Oring - 142x4	1	
54	MZUS-040-072	Simmering AO - 40x 72x 7	Simmering AO - 40x 72x 7	8	
55	MZWB-008-005	Śruba M 8x 30 kl. 8.8 oc. IMB. STOŻ.	Bolt M 8x 30 cl. 8.8 z. Allen countersunk	2	
56	MZWP-000-002	Wpust B 10x 8x 22	Cut off key B 10x8x22	8	
57	MZWP-010-016	Wpust B 10x 8x 14	Cut off key B 10x8x14	8	
58	MZWP-010-032	Wpust AB 10x8x32	Cut off key AB 10x8x32	1	

SaMASZ

0616.15.00.007
Zespół tnący lewy - obr. na przemian
Cutting unit left

Tab. 6b

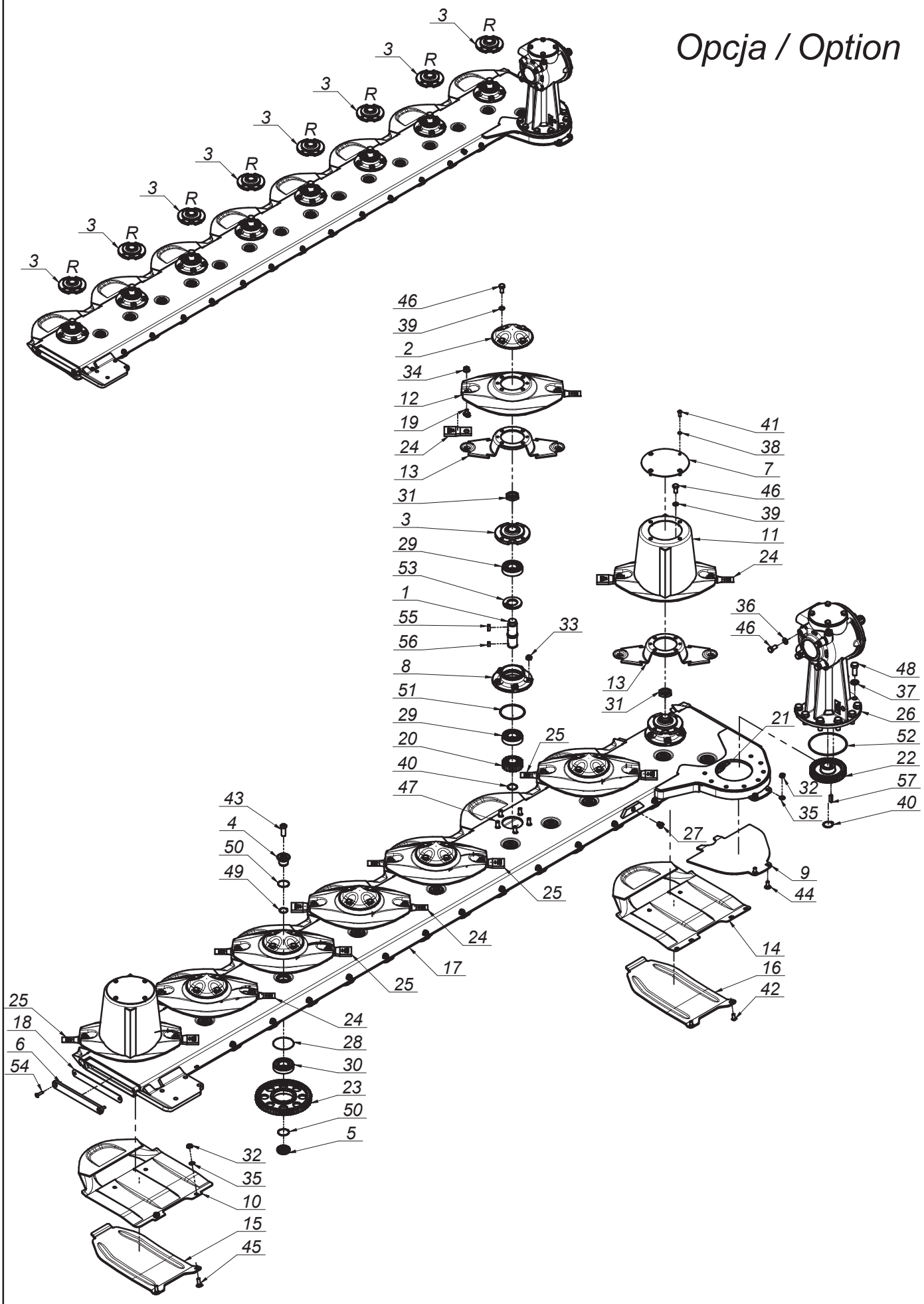

K0620PLEN008 - 2020-04-01 - KDD 941 H

SaMASZ®

0616.15.00.007
Zespół tnący lewy - obr. na przemian
Cutting unit left

Tab. 6b

L.p. Item	Numer części Part No.	Nazwa części	Description	Ilość Quantity	Uwagi Notes
1	0540.03.05.000	Wałek napędowy dysku L-120	Pinion shaft L=120	8	
2	0540.03.08.000	Pokrywka dysku	Disc	6	
3	0540.03.09.002	Piasta górna dysku prawa	Top hub - right	8	
4	0540.03.11.000	Sworzeń koła pośredniego - górny	Idler holder - upper	15	
5	0540.03.12.000	Sworzeń koła pośredniego - dolny	Idler holder - lower	15	
6	0540.03.13.001	Zamknięcie listwy	Bar closure	1	
7	0540.03.22.001	Pokrywa bębna	Drum's cover	2	
8	0540.03.23.001	Piasta dolna	Lower hub	8	
9	0608.05.21.003	Płoza lewa	Sliding skid	1	
10	0619.14.02.007	Ślizg	Sliding skid	7	
11	0619.14.03.007	Dysk roboczy z bębnem	Working disc with drum	2	
12	0619.14.04.007	Dysk roboczy	Working disc	6	
13	0619.14.06.007	Trzymak nożowy	Knife holder	8	
14	0619.14.11.007	Ślizg skrajny	Slide - outer	1	
15	0619.14.13.007	Nakładka ścieralna	Skid plate	7	
16	0619.14.14.007	Nakładka ścieralna skrajna	Skid plate - outer	1	
17	0619.15.01.006	Listwa spawana lewa	Bar welded left	1	
18	MIGZ-540-000	Zamknięcie listwy - Guma (0540.03.14.001)	Bar closure - rubber	1	
19	MIIO-003-012	Obsada M12 z pazurem - typ 2 (0619.14.05.007)	Knife holder pin M12 - flange	16	
20	MIKW-020-135	Koło zębate talerza roboczego Z20 (0540.03.07.000)	Cutting disc gear Z20	8	
21	MIKW-038-080	Koło zębate pośrednie Z38 (0229.05.02.000)	Gear Z38 - idler	1	
22	MIKW-038-138	Koło zębate napędowe Z38 (0540.03.06.000)	Gear Z38	1	
23	MIKW-060-080	Koło zębate pośrednie Z60 (0225.05.13.000)	Gear Z60 - idler	14	
24	MINO-000-005	Nóż skośny lewy 105x49x4 (0540.03.24.002)	Left slanted blade 105x49x4	8	
25	MINO-000-005	Nóż skośny prawy 105x49x4 (0540.03.25.002)	Right slanted blade 105x49x4	8	
26	MIPS-055-002	Przekładnia kątowa 055-02.100B.R	Gearbox 055-02.100B.R	1	
27	MITK-000-004	Korek 3/8" model 42A	Plug 3/8" model 42A	1	
28	MZIP-000-008	Pierścień zabez. fi.95 (łożysko 6307N fi.80)	Ring fi.95 (bearing 6307N fi.80)	15	
29	MZLZ-063-000	Łożysko 6307 2RS C3	Bearing 6307 2RS C3	16	
30	MZLZ-063-007	Łożysko 6307 2RS N C3	Bearing 6307 2RS N	15	
31	MZNN-030-000	Nakrętka M30x1,5 kl. 8 oc. niska	Nut M30x1.5 cl. 8 z. low	8	
32	MZNS-010-002	Nakrętka M10 kl. 8 oc. samozab.	Nut M10 cl. 8 z. self-lock.	16	
33	MZNS-012-004	Nakrętka M12 kl. 8 oc. samozab.	Nut M12 cl. 8 z. self-lock.	40	
34	MZNS-012-692	Nakrętka M12 kl.10 oc. kołnierzowa	Nut M12 cl. 10.9 z. collar	16	
35	MZPP-010-001	Podkładka Ø10 oc.	Washer Ø10 z.	16	
36	MZPP-012-002	Podkładka Ø12 oc.	Washer Ø12 z.	4	
37	MZPP-016-001	Podkładka Ø16 oc.	Washer Ø16 z.	8	
38	MZPS-008-001	Podkładka spręż. Ø8,2 oc.	Spring washer Ø8.2 z.	8	
39	MZPS-012-001	Podkładka spręż. Ø12,2 oc.	Spring washer Ø12.2 z.	32	
40	MZSE-035-001	Pierścień osad. Z 35	Circlip Z 35	9	
41	MZSI-008-101	Śruba M 8x 20 kl. 10.9 oc. GRZYB IMB (7380)	Bolt M 8x 20 cl. 10.9 z. Allen	8	
42	MZSI-010-009	Śruba M10x 20 kl. 10.9 oc. GRZYB IMB (7380)	Bolt M10x 20 cl. 10.9 z. Allen	2	
43	MZSI-016-041	Śruba M16x 40 kl. 10.9 oc. IMB. WALC. NISKI	Bolt M16x 40 cl. 10.9 z. Allen, low socket head	15	
44	MZSP-010-001	Śruba M10x 25 kl. 8.8 oc. PODS.	Bolt M10x 25 cl. 8.8 z. sq. neck	2	
45	MZSP-010-004	Śruba M10x 30 kl. 8.8 oc. PODS.	Bolt M10x 30 cl. 8.8 z. sq. neck	14	
46	MZSZ-012-010	Śruba M12x 25 kl. 8.8 oc. (82105)	Bolt M12x 25 cl. 8.8 z. (82105)	36	
47	MZSZ-012-030	Śruba specjalna M12x 32 kl.10.9 oc. (0540.03.18.000)	Knurled bolt M12x 30 cl. 10.9 z. (0540.03.18.000)	40	
48	MZSZ-016-007	Śruba M16x 40 kl. 8.8 oc. (82105)	Bolt M16x 40 cl. 8.8 z. (82105)	8	
49	MZUO-028-025	Oring - 28x2,5	Oring - 28x2.5	15	
50	MZUO-030-001	Oring - 30x2,5	Oring - 30x2.5	30	
51	MZUO-090-001	Oring - 90x4	Oring - 90x4	8	
52	MZUO-142-000	Oring - 142x4	Oring - 142x4	1	
53	MZUS-040-072	Simmering AO - 40x 72x 7	Simmering AO - 40x 72x 7	8	
54	MZWB-008-005	Śruba M 8x 30 kl. 8.8 oc. IMB. STOŻ.	Bolt M 8x 30 cl. 8.8 z. Allen countersunk	2	
55	MZWP-000-002	Wpust B 10x 8x 22	Cut off key B 10x8x22	8	
56	MZWP-010-016	Wpust B 10x 8x 14	Cut off key B 10x8x14	8	
57	MZWP-010-032	Wpust AB 10x8x32	Cut off key AB 10x8x32	1	

SaMASZ®

0229.06.00.005
Zgarniacz lewy
Swath guide left

Tab. 7

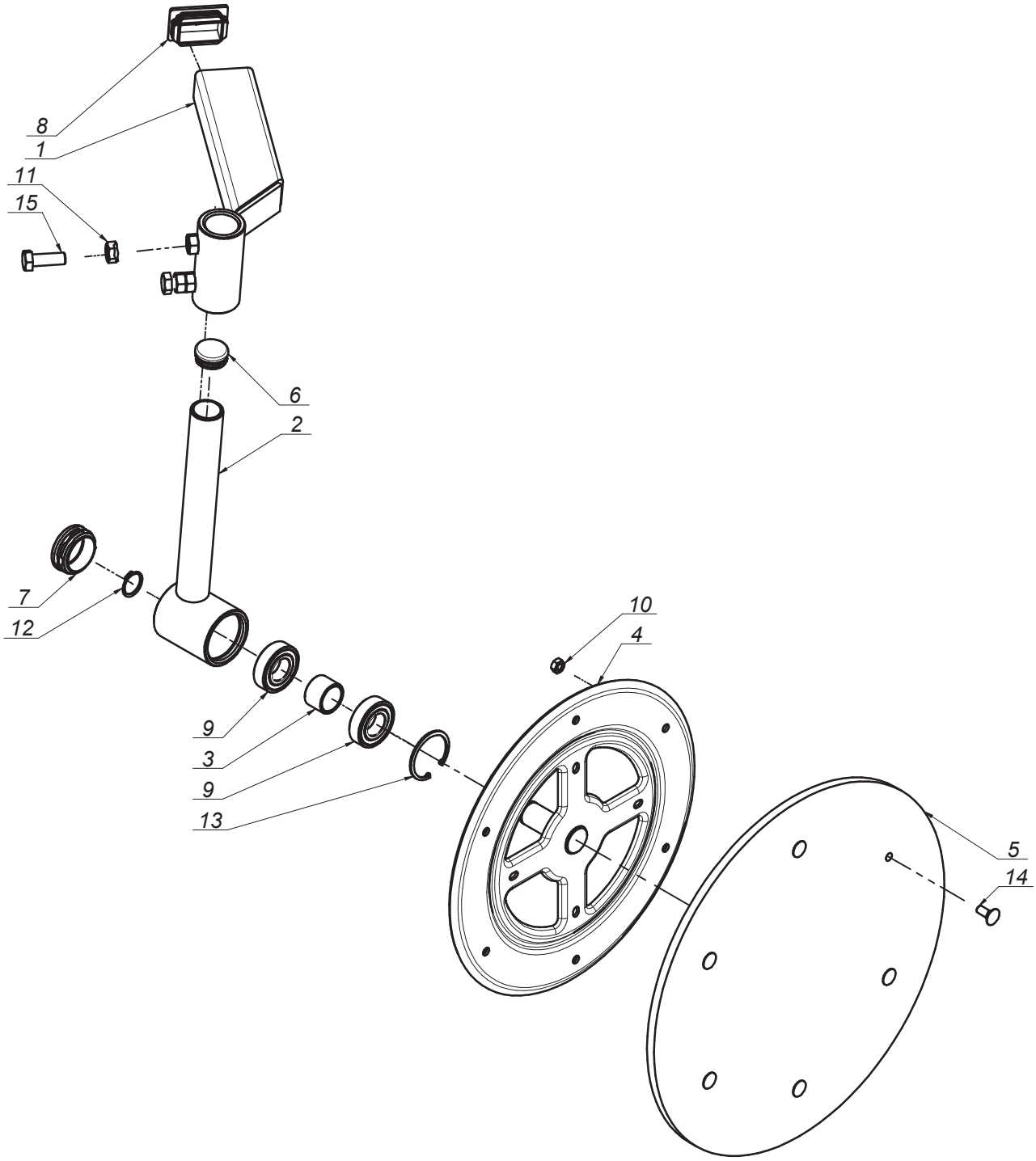

SaMASZ®

0229.06.00.005
Zgarniacz lewy
Swath guide left

Tab. 7

L.p. Item	Numer części Part No.	Nazwa części	Description	Ilość Quantity	Uwagi Notes
1	0229.06.01.000	Ramie przesuwne lewe	Swath guide bracket	1	
2	0229.06.02.000	Ramie talerza lewe	Swath guide arm left	1	
3	0229.06.06.000	Tuleja dystansowa Ø27,9	Distance bush Ø27,9	1	
4	0235.07.05.005	Tarcza zgarniacza Ø355	Swath guide plate Ø355	1	
5	MIHK-420-000	Tarcza gumowa Ø420x10 (0235.07.06.005)	Rubber plate Ø420x10 (0235.07.06.005)	1	
6	MITZ-034-000	Zaślepka plastik Ø34x1 - 111065	Plastic plug Ø34x1 - 111065	1	
7	MITZ-050-001	Zaślepka plastik Ø50x1.0-3.0 - 111068	Plastic cap round 50x1.0-3.0	1	
8	MITZ-060-003	Zaślepka plastik prost. 60x40x3-5 - 111368	Plastic plug rec. 60x40x3-5	1	
9	MZLZ-005-008	Łożysko 6205 2RS	Bearing 6205 2RS	2	
10	MZNZ-008-001	Nakrętka M 8 kl. 8 oc.	Nut M 8 cl. 8 z.	6	
11	MZNZ-012-002	Nakrętka M12 kl. 8 oc.	Nut M12 cl. 8 z.	2	
12	MZSE-025-001	Pierścień osad. Z 25	Circlip Z 25	1	
13	MZSE-052-001	Pierścień osad. W 52	Circlip W 52	1	
14	MZSP-008-001	Śruba M 8x 20 kl. 8.8 oc. PODS.	Bolt M 8x20 cl. 8.8 z. sq. neck	6	
15	MZSZ-012-003	Śruba M12x 35 kl. 8.8 oc. (82105)	Bolt M12x 35 cl. 8.8 z. (82105)	2	

SaMASZ®

0229.07.00.005
Zgarniaczprawy
Swath guide right

Tab. 8

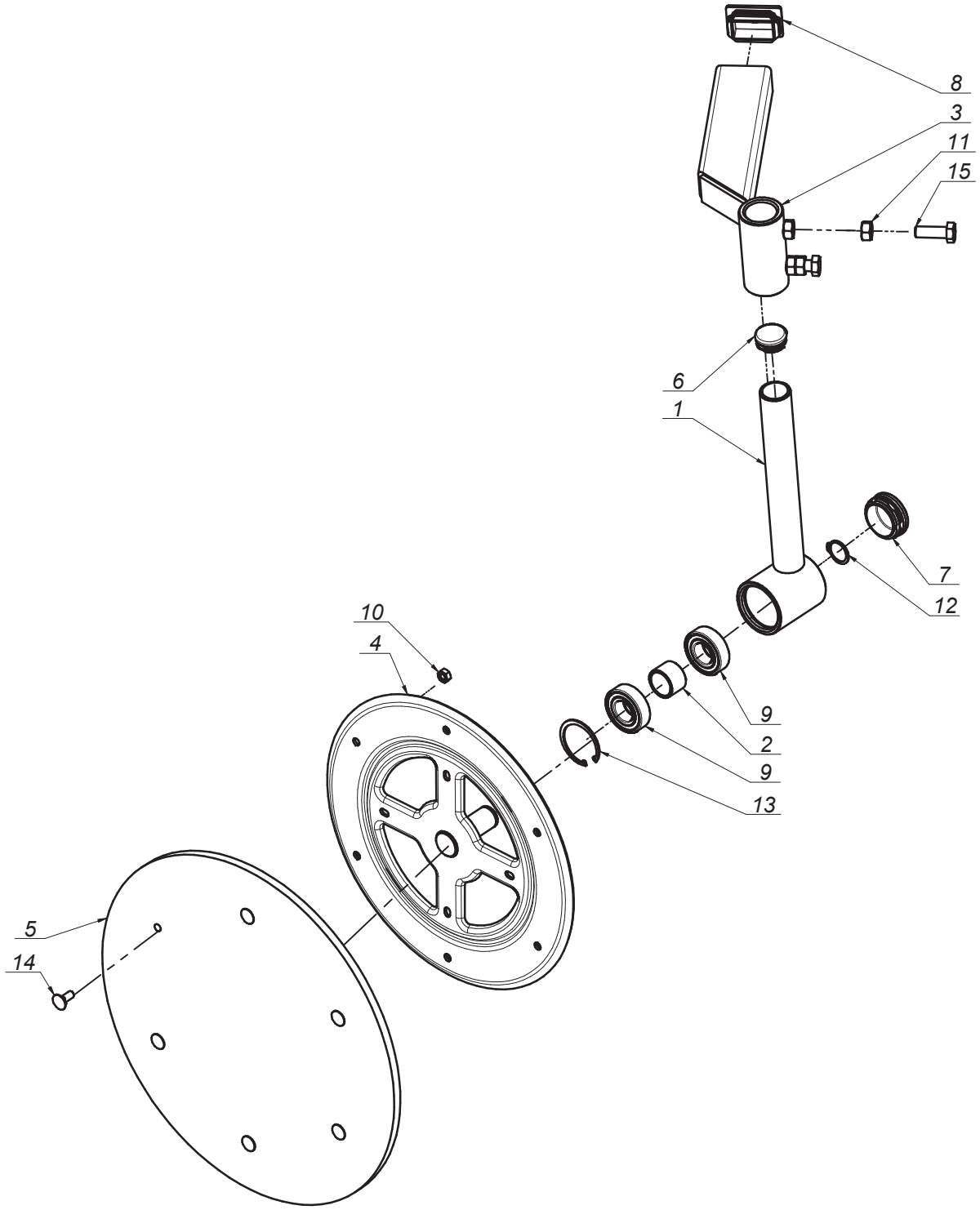

SaMASZ®

0229.07.00.005
Zgarniacz prawy
Swath guide right

Tab. 8

L.p. Item	Numer części Part No.	Nazwa części	Description	Ilość Quantity	Uwagi Notes
1	0229.06.02.000	Ramie talerza lewe	Swath guide arm left	1	
2	0229.06.06.000	Tuleja dystansowa Ø27,9	Distance bush Ø27,9	1	
3	0229.07.01.000	Ramie przesuwne prawe	Swath guide arm right	1	
4	0235.07.05.005	Tarcza zgarniacza Ø355	Swath guide plate Ø355	1	
5	MIHK-420-000	Tarcza gumowa Ø420x10 (0235.07.06.005)	Rubber plate Ø420x10 (0235.07.06.005)	1	
6	MITZ-034-000	Zaślepka plastik Ø34x1 - 111065	Plastic plug Ø34x1 - 111065	1	
7	MITZ-050-001	Zaślepka plastik Ø50x1.0-3.0 - 111068	Plastic cap round 50x1.0-3.0	1	
8	MITZ-060-003	Zaślepka plastik prost. 60x40x3-5 - 111368	Plastic plug rec. 60x40x3-5	1	
9	MZLZ-005-008	Łożysko 6205 2RS	Bearing 6205 2RS	2	
10	MZNZ-008-001	Nakrętka M 8 kl. 8 oc.	Nut M 8 cl. 8 z.	6	
11	MZNZ-012-002	Nakrętka M12 kl. 8 oc.	Nut M12 cl. 8 z.	2	
12	MZSE-025-001	Pierścień osad. Z 25	Circlip Z 25	1	
13	MZSE-052-001	Pierścień osad. W 52	Circlip W 52	1	
14	MZSP-008-001	Sruba M 8x 20 kl. 8.8 oc. PODS.	Bolt M 8x20 cl. 8.8 z. sq. neck	6	
15	MZSZ-012-003	Sruba M12x 35 kl. 8.8 oc. (82105)	Bolt M12x 35 cl. 8.8 z. (82105)	2	

SaMASZ

0227.06.00.000
Zgarniaczlewy
Swath guide left

Tab. 9

Opcja / Option

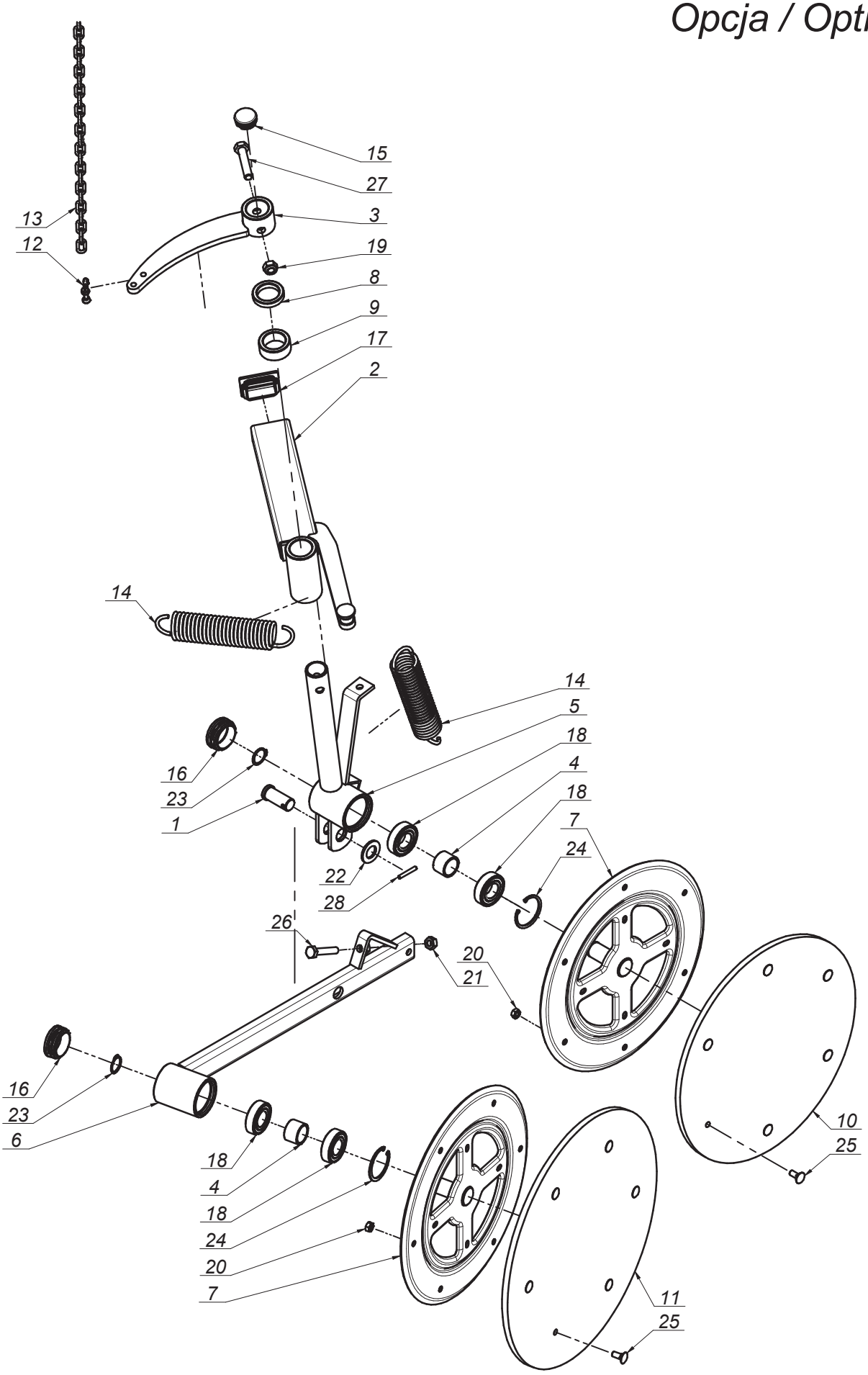

SaMASZ®

0227.06.00.000
Zgarniacz lewy
Swath guide left

Tab. 9

L.p. Item	Numer części Part No.	Nazwa części	Description	Ilość Quantity	Uwagi Notes
1	00SO.20.24.050	Sworzeń Ø20/24 (SO.20.24.050)	Pin Ø20/24 (SO.20.24.050)	1	
2	0227.06.01.000	Ramię przesuwne lewe	Swath guide arm left	1	
3	0227.06.02.000	Dźwignia napinacza lewa	Swath guide lever left	1	
4	0229.06.06.000	Tuleja dystansowa Ø27,9	Distance bush Ø27,9	2	
5	0235.06.02.000	Ramię talerza lewe	Swath guide arm - left	1	
6	0235.06.04.000	Ramie talerza tylnego lewe	Swath guide arm - rear	1	
7	0235.07.05.005	Tarcza zgarniacza Ø355	Swath guide plate Ø355	2	
8	0235.07.07.000	Podkładka dystansowa Ø34,5	Distance washer Ø34,5	1	
9	0235.07.08.000	Podkładka dystansowa Ø34,5 L-20	Distance washer Ø34,5 L-20	1	
10	MIHK-380-000	Tarcza gumowa Ø380x10 (0235.07.11.005)	Rubber plateØ380x10 (0235.07.11.005)	1	
11	MIHK-420-000	Tarcza gumowa Ø420x10 (0235.07.06.005)	Rubber plate Ø420x10 (0235.07.06.005)	1	
12	MIIS-006-001	Szekla Ø6	Shackle Ø6	1	
13	MILA-000-012	Łańcuch Ø4x20 - 31 ogniw (0235.07.09.000)	Chain Ø4	1	
14	MISP-005-004	Sprężyna Ø5 L= 174 (0235.07.10.000)	Spring Ø5 L= 174 (0235.07.10.000)	2	
15	MITZ-034-000	Zaślepka plastik Ø34x1 - 111065	Plastic plug Ø34x1 - 111065	1	
16	MITZ-050-001	Zaślepka plastik Ø50x1.0-3.0 - 111068	Plastic cap round 50x1.0-3.0	2	
17	MITZ-060-003	Zaślepka plastik prost. 60x40x3-5 - 111368	Plastic plug rec. 60x40x3-5	1	
18	MZLZ-005-008	Łożysko 6205 2RS	Bearing 6205 2RS	4	
19	MZNS-012-004	Nakrętka M12 kl. 8 oc. samozab.	Nut M12 cl. 8 z. self-lock.	1	
20	MZNZ-008-001	Nakrętka M 8 kl. 8 oc.	Nut M 8 cl. 8 z.	12	
21	MZNZ-010-001	Nakrętka M10 kl. 8 oc.	Nut M10 cl. 8 z.	1	
22	MZPP-020-001	Podkładka Ø20 oc.	Washer Ø20 z.	1	
23	MZSE-025-001	Pierścień osad. Z 25	Circlip Z 25	2	
24	MZSE-052-001	Pierścień osad. W 52	Circlip W 52	2	
25	MZSP-008-001	Śruba M 8x 20 kl. 8.8 oc. PODS.	Bolt M 8x20 cl. 8.8 z. sq. neck	12	
26	MZSZ-010-055	Śruba M10x 55 kl. 8.8 oc. (82105)	Bolt M10x 55 kl. 8.8 oc. (82105)	1	
27	MZSZ-012-006	Śruba M12x 60 kl. 8.8 oc. (82105)	Bolt M12x 60 kl. 8.8 oc. (82105)	1	
28	MZZK-005-006	Kołek spręż. Ø5x 36 nierdz.	Spring pin Ø5x36 ss.	1	

SaMASZ®

0227.07.00.000
Zgarniaczprawy
Swath guide right

Tab. 10

Opcja / Option

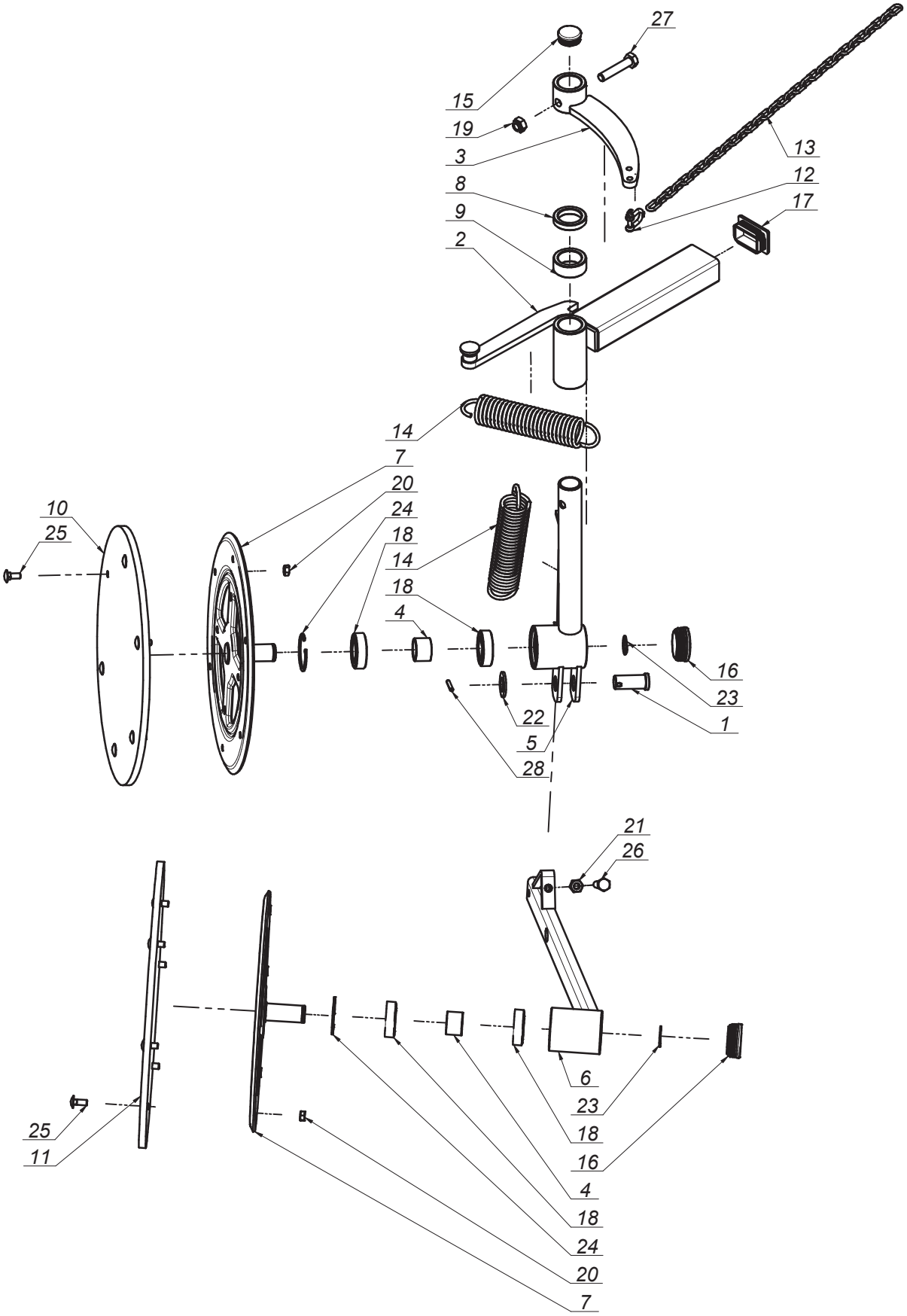

SaMASZ®

0227.07.00.000
Zgarniacz prawy
Swath guide right

Tab. 10

L.p. Item	Numer części Part No.	Nazwa części	Description	Ilość Quantity	Uwagi Notes
1	00SO.20.24.050	Sworzeń Ø20/24 (SO.20.24.050)	Pin Ø20/24 (SO.20.24.050)	1	
2	0227.07.01.000	Ramię przesuwne prawe	Swath guide arm right	1	
3	0227.07.02.000	Dźwignia napinacza prawa	Tensioner's lever right	1	
4	0229.06.06.000	Tuleja dystansowa Ø27,9	Distance bush Ø27,9	2	
5	0235.07.02.000	Ramię talerza prawe	Swath guide arm - right	1	
6	0235.07.04.000	Ramię talerza tylnego prawe	Swath guide arm - rear	1	
7	0235.07.05.005	Tarcza zgarniacza Ø355	Swath guide plate Ø355	2	
8	0235.07.07.000	Podkładka dystansowa Ø34,5	Distance washer Ø34,5	1	
9	0235.07.08.000	Podkładka dystansowa Ø34,5 L-20	Distance washer Ø34,5 L-20	1	
10	MIHK-380-000	Tarcza gumowa Ø380x10 (0235.07.11.005)	Rubber plateØ380x10 (0235.07.11.005)	1	
11	MIHK-420-000	Tarcza gumowa Ø420x10 (0235.07.06.005)	Rubber plate Ø420x10 (0235.07.06.005)	1	
12	MIIS-006-001	Szekla Ø6	Shackle Ø6	1	
13	MILA-000-012	Łańcuch Ø4x20 - 31 ogniw (0235.07.09.000)	Chain Ø4	1	
14	MISP-005-004	Sprężyna Ø5 L= 174 (0235.07.10.000)	Spring Ø5 L= 174 (0235.07.10.000)	2	
15	MITZ-034-000	Zaślepka plastik Ø34x1 - 111065	Plastic plug Ø34x1 - 111065	1	
16	MITZ-050-001	Zaślepka plastik Ø50x1.0-3.0 - 111068	Plastic cap round 50x1.0-3.0	2	
17	MITZ-060-003	Zaślepka plastik prost. 60x40x3-5 - 111368	Plastic plug rec. 60x40x3-5	1	
18	MZLZ-005-008	Łożysko 6205 2RS	Bearing 6205 2RS	4	
19	MZNS-012-004	Nakrętka M12 kl. 8 oc. samozab.	Nut M12 cl. 8 z. self-lock.	1	
20	MZNZ-008-001	Nakrętka M 8 kl. 8 oc.	Nut M 8 cl. 8 z.	12	
21	MZNZ-010-001	Nakrętka M10 kl. 8 oc.	Nut M10 cl. 8 z.	1	
22	MZPP-020-001	Podkładka Ø20 oc.	Washer Ø20 z.	1	
23	MZSE-025-001	Pierścień osad. Z 25	Circlip Z 25	2	
24	MZSE-052-001	Pierścień osad. W 52	Circlip W 52	2	
25	MZSP-008-001	Śruba M 8x 20 kl. 8.8 oc. PODS.	Bolt M 8x20 cl. 8.8 z. sq. neck	12	
26	MZSZ-010-055	Śruba M10x 55 kl. 8.8 oc. (82105)	Bolt M10x 55 kl. 8.8 oc. (82105)	1	
27	MZSZ-012-006	Śruba M12x 60 kl. 8.8 oc. (82105)	Bolt M12x 60 kl. 8.8 oc. (82105)	1	
28	MZZK-005-002	Kołek spręż. Ø5x 32 oc.	Spring pin Ø5x32 z.	1	

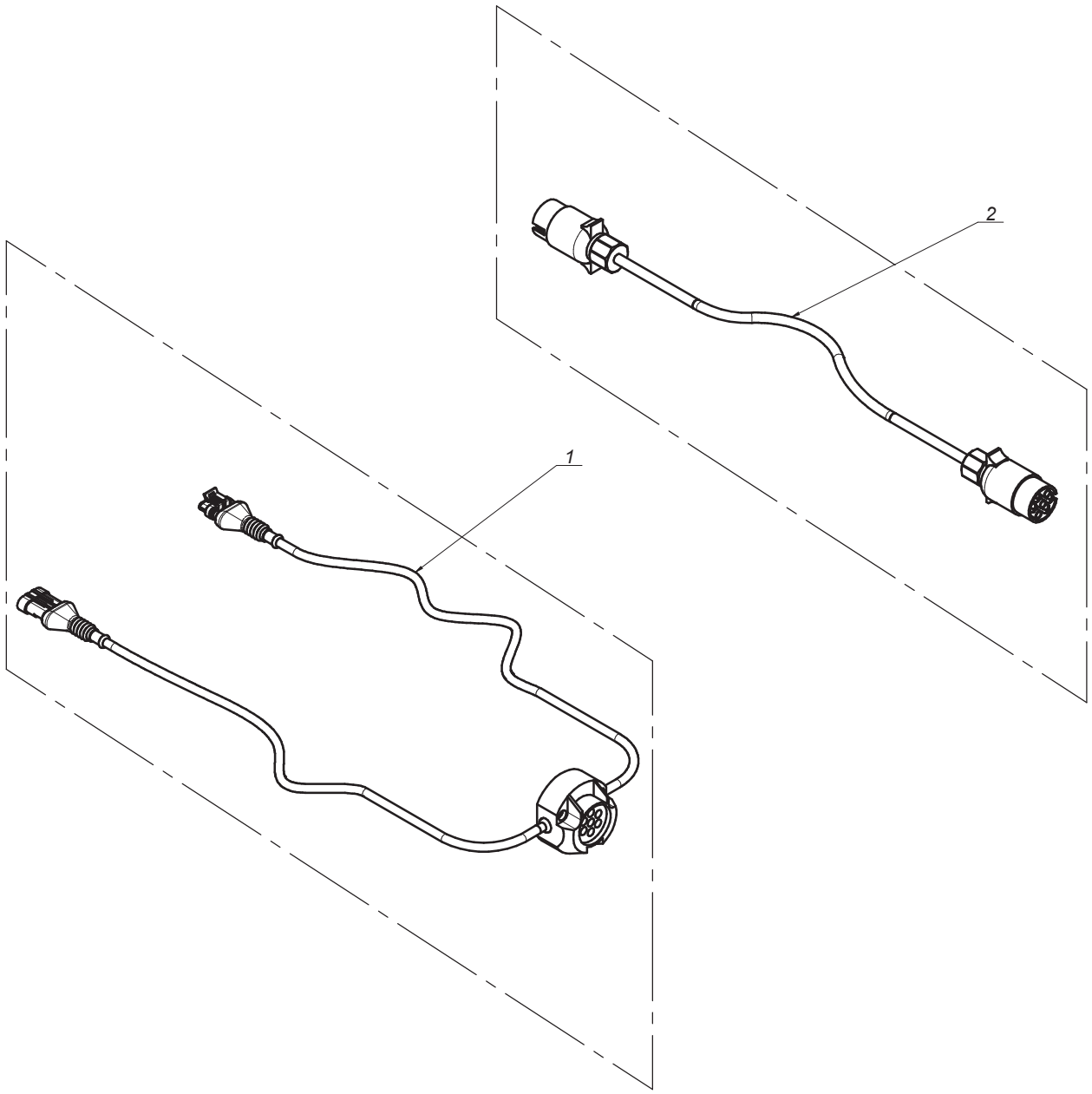
2
1

SaMASZ®

0598.07.00.003
Instalacja elektryczna
Electric installation

Tab. 11

L.p. Item	Numer części Part No.	Nazwa części	Description	Ilość Quantity	Uwagi Notes
1	MIEW-KDD-000	KDD 861/941 oświetlenie	KDD 861/941 lightning	1	
2	MIEW-OSW-001	Łącznik oświetlenia	Lightning connector	1	

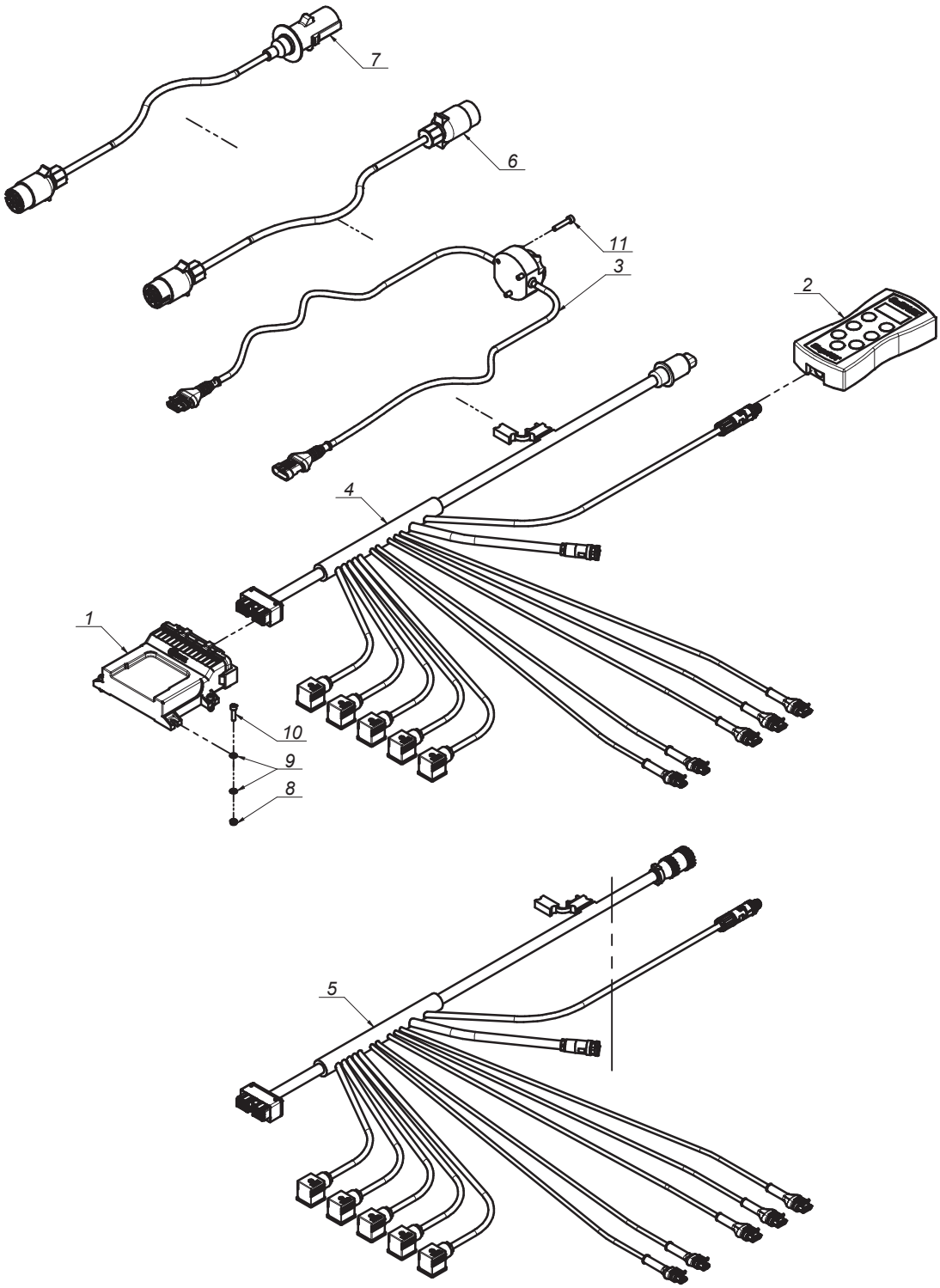
7
6
11
3
2
4
1
10
9
8
5

SaMASZ®

2110.17.00.002
Instalacja elektryczna - sterownik uproszczony
Electric installation

Tab. 12

L.p. Item	Numer części Part No.	Nazwa części	Description	Ilość Quantity	Uwagi Notes
1	MIES-KDD-004	Sterownik 911 H	Steering panel 941 STH	1	
2	MIES-KDD-005	Pulpit 911 H	Steering - panel 861/941 STH	1	
3	MIEW-KDD-000	KDD 861/941 oświetlenie	KDD 861/941 lightning	1	
4	MIEW-KDD-912	KDD 912 sterowanie-zasilanie	KDD 861/941 steering-power supply	1	
5	MIEW-KDD-913	KDD 912 sterowanie-zasilanie USA	KDD 861/941 steering-power supply	1	
6	MIEW-OSW-001	Łącznik oświetlenia	Lightning connector	1	
7	MIEW-OSW-002	Łącznik oświetlenia USA	Lightning connector USA	1	
8	MZNS-005-003	Nakrętka M 5 kl. 8 oc. samozab.	Nut M 5 cl. 8 z. self-lock.	4	
9	MZPP-005-001	Podkładka Ø5 oc.	Washer Ø5 z.	8	
10	MZSI-005-009	Śruba M 5x 20 kl. 8.8 oc. IMB. WALC.	Bolt M 5x 20 cl. 8.8 z.	4	
11	MZSI-006-005	Śruba M 6x 30 kl. 8.8 oc. IMB. WALC.	Bolt M 6x 30 cl. 8.8 z. Allen, socket head	3	

SaMASZ

Zamienność dysków roboczych
Optional working discs

A

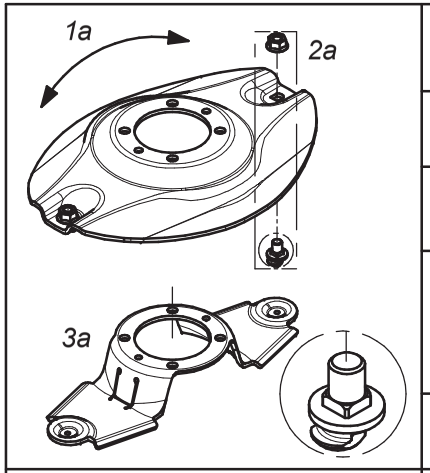

Dysk roboczy z obsadą noża M12 z pazurem i kwadratem			Working disc with knife holder M12 - flange square	
Lp. Item	Numer części Part No.	Nazwa części	Description	Ilość w kpl. Quantity for set
1a	0619.14.04.007	Dysk roboczy	Working disc	1
2a	MZNS-012-692	Nakrętka M12 kl.10 oc. kołnierzowa	Nut M12 cl. 10.9 z. collar	2
	MIIO-003-012	Obsada M12 z pazurem - typ 2 (0619.14.05.007)	Knife holder pin M12 - flange - type 2 (0619.14.05.007)	
3a	0619.14.06.007	Trzymak nożowy	Knife holder	1

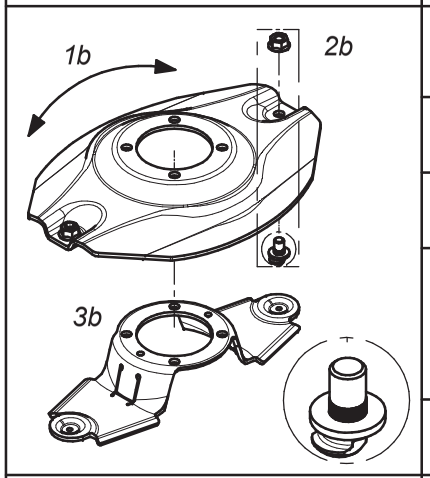

Dysk roboczy z obsadą noża M12 z pazurem i moletem			Working disc with knife holder M12 - flange	
Lp. Item	Numer części Part No.	Nazwa części	Description	Ilość w kpl. Quantity for set
1b	0540.03.04.002	Dysk roboczy	Working disc	1
2b	MZNS-012-692	Nakrętka M12 kl.10 oc. kołnierzowa	Nut M12 cl. 10.9 z. collar	2
	MIIO-002-012	Obsada M12 z pazurem (0540.03.24.003)	Knife holder pin M12 - flange (0540.03.24.003)	
3b	0619.14.06.007	Trzymak nożowy	Knife holder	1

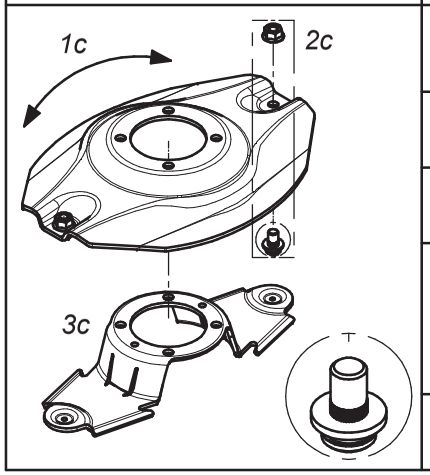

Dysk roboczy z obsadą noża M12 (kpl.)			Working disc with knife holder M12 (set)	
Lp. Item	Numer części Part No.	Nazwa części	Description	Ilość w kpl. Quantity for set
1c	0540.03.04.002	Dysk roboczy	Working disc	1
2c	MZNS-012-692	Nakrętka M12 kl.10 oc. kołnierzowa	Nut M12 cl. 10.9 z. collar	2
	MIIO-001-012	Obsada noża M12 (0225.05.20.001)	Knife holder pin M12 (0225.05.20.001)	
3c	0540.03.20.002	Trzymak nożowy	Knife holder	1

SaMASZ

Zamienność dysków roboczych
Optional working discs

B

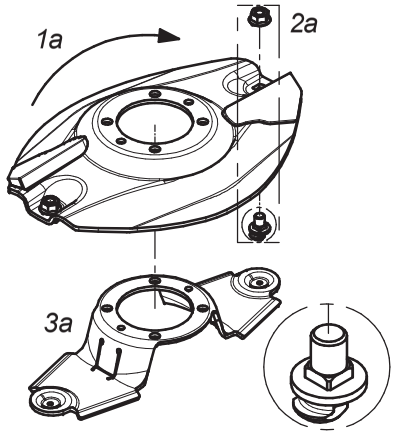

Dysk roboczy z z podbiciem, obsada noża M12 z pazurem i kwadratem - prawy (kpl.)			Working disc with instep, knife holder M12 flange square - right (set)	
Lp. Item	Numer części Part No.	Nazwa części	Description	Ilość w kpl. Quantity for set
1a	0619.14.30.007	Dysk roboczy z podbiciem - prawy	Working disc with instep - right	1
2a	MZNS-012-692	Nakrętka M12 kl.10 oc. kołnierzowa	Nut M12 cl. 10.9 z. collar	2
	MIIO-003-012	Obsada M12 z pazurem - typ 2 (0619.14.05.007)	Knife holder pin M12 - flange - type 2 (0619.14.05.007)	
3a	0619.14.06.007	Trzymak nożowy	Knife holder	1

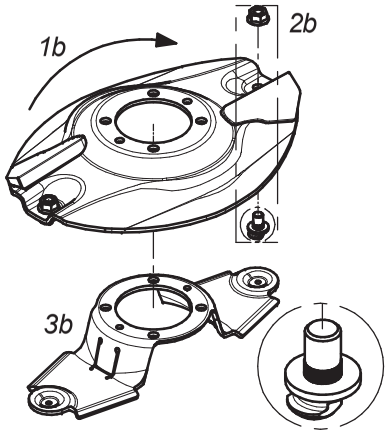

Dysk roboczy z z podbiciem, obsada noża M12 z pazurem i moletem - prawy (kpl.)			Working disc with instep, knife holder M12 flange - right (set)	
Lp. Item	Numer części Part No.	Nazwa części	Description	Ilość w kpl. Quantity for set
1b	0540.03.35.002	Dysk roboczy z podbiciem - prawy	Working disc with instep - right	1
2b	MZNS-012-692	Nakrętka M12 kl.10 oc. kołnierzowa	Nut M12 cl. 10.9 z. collar	2
	MIIO-002-012	Obsada M12 z pazurem (0540.03.24.003)	Knife holder pin M12 - flange (0540.03.24.003)	
3b	0619.14.06.007	Trzymak nożowy	Knife holder	1

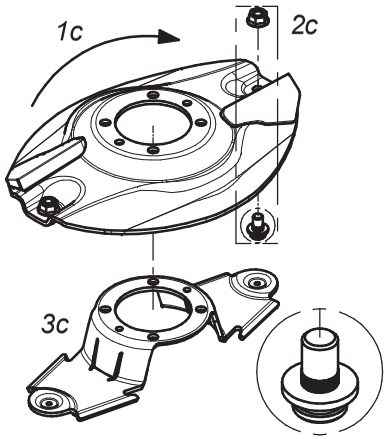

Dysk roboczy z podbiciem - prawy (kpl.)			Working disc with instep - right (set)	
Lp. Item	Numer części Part No.	Nazwa części	Description	Ilość w kpl. Quantity for set
1c	0540.03.35.002	Dysk roboczy z podbiciem - prawy	Working disc with instep - right	1
2c	MZNS-012-692	Nakrętka M12 kl.10 oc. kołnierzowa	Nut M12 cl. 10.9 z. collar	2
	MIIO-001-012	Obsada noża M12 (0225.05.20.001)	Knife holder pin M12 (0225.05.20.001)	
3c	0540.03.20.002	Trzymak nożowy	Knife holder	1

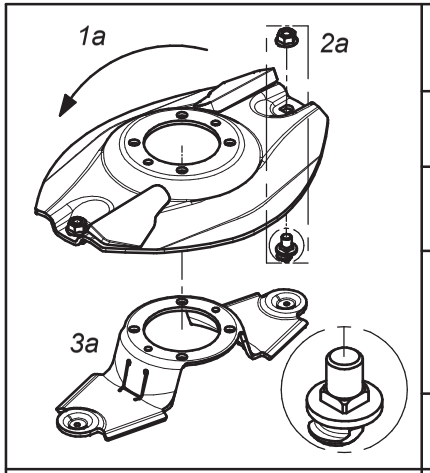

Dysk roboczy z z podbiciem, obsada noża M12 z pazurem i kwadratem - lewy (kpl.)			Working disc with instep, knife holder M12 flange square - left (set)	
Lp. Item	Numer części Part No.	Nazwa części	Description	Ilość w kpl. Quantity for set
1a	0619.14.31.007	Dysk roboczy z podbiciem - lewy	Working disc with instep - left	1
2a	MZNS-012-692	Nakrętka M12 kl.10 oc. kołnierzowa	Nut M12 cl. 10.9 z. collar	2
	MIIO-003-012	Obsada M12 z pazurem - typ 2 (0619.14.05.007)	Knife holder pin M12 - flange - type 2 (0619.14.05.007)	
3a	0619.14.06.007	Trzymak nożowy	Knife holder	1

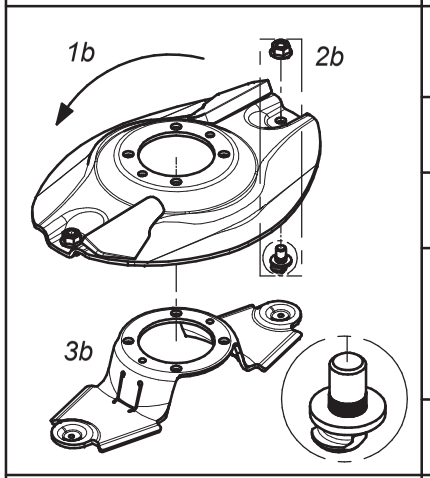

Dysk roboczy z z podbiciem, obsada noża M12 z pazurem i moletem - lewy (kpl.)			Working disc with instep, knife holder M12 flange - left (set)	
Lp. Item	Numer części Part No.	Nazwa części	Description	Ilość w kpl. Quantity for set
1b	0540.03.34.002	Dysk roboczy z podbiciem - lewy	Working disc with instep - left	1
2b	MZNS-012-692	Nakrętka M12 kl.10 oc. kołnierzowa	Nut M12 cl. 10.9 z. collar	2
	MIIO-002-012	Obsada M12 z pazurem (0540.03.24.003)	Knife holder pin M12 - flange (0540.03.24.003)	
3b	0619.14.06.007	Trzymak nożowy	Knife holder	1

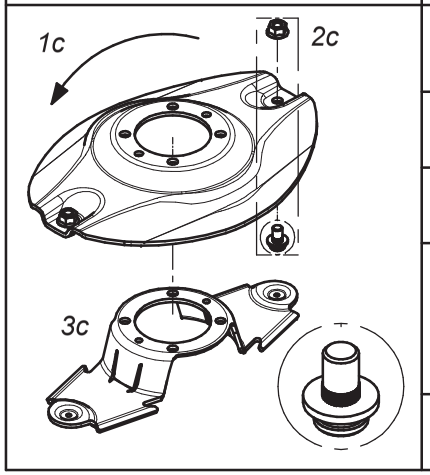

Dysk roboczy z podbiciem - lewy (kpl.)			Working disc with instep - left (set)	
Lp. Item	Numer części Part No.	Nazwa części	Description	Ilość w kpl. Quantity for set
1c	0540.03.34.002	Dysk roboczy z podbiciem - lewy	Working disc with instep - left	1
2c	MZNS-012-692	Nakrętka M12 kl.10 oc. kołnierzowa	Nut M12 cl. 10.9 z. collar	2
	MIIO-001-012	Obsada noża M12 (0225.05.20.001)	Knife holder pin M12 (0225.05.20.001)	
3c	0540.03.20.002	Trzymak nożowy	Knife holder	1

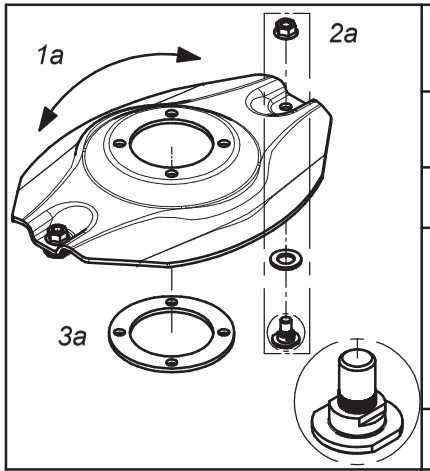

Opcjonalny dysk roboczy z obsadą na noże (bez szybkiej wymiany) (kpl.)			Optional working disc with fixed knife (no quick knife replacment) (set)	
Lp. Item	Numer części Part No.	Nazwa części	Description	Ilość w kpl. Quantity for set
1a	0540.03.04.002	Dysk roboczy	Working disc	1
2a	MZNS-012-692	Nakrętka M12 kl.10 oc. kołnierzowa	Nut M12 cl. 10.9 z. collar	2
	MZPP-018-001	Podkładka ∅18 oc.	Washer ∅18 z.	
	MIIO-001-013	Obsada noża M12 - obsady (0540.13.20.003)	Fixed knife holder M12 (0540.13.20.003)	
3a	0540.13.24.002	Dystans dysku	Spacer	1

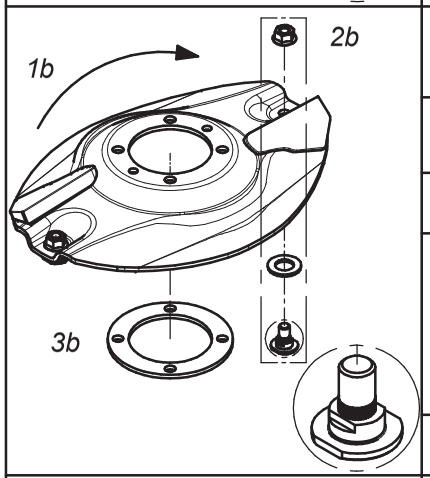

Opcjonalny dysk roboczy z podbiciem - obsady (bez szybkiej wymiany noży) (kpl.) - prawy			Optional working disc with instep and fixed knife (no quick knife replacment) (set) - right	
Lp. Item	Numer części Part No.	Nazwa części	Description	Ilość w kpl. Quantity for set
1b	0540.03.35.002	Dysk roboczy z podbiciem - prawy	Working disc with instep - right	1
2b	MZNS-012-692	Nakrętka M12 kl.10 oc. kołnierzowa	Nut M12 cl. 10.9 z. collar	2
	MZPP-018-001	Podkładka ∅18 oc.	Washer ∅18 z.	
	MIIO-001-013	Obsada noża M12 - obsady (0540.13.20.003)	Fixed knife holder M12 (0540.13.20.003)	
3b	0540.13.24.002	Dystans dysku	Spacer	1

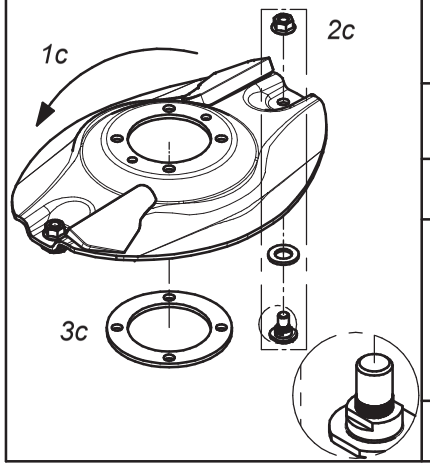

Opcjonalny dysk roboczy z podbiciem - obsady (bez szybkiej wymiany noży) (kpl.) - lewy			Optional working disc with instep and fixed knife (no quick knife replacment) (set) - left	
Lp. Item	Numer części Part No.	Nazwa części	Description	Ilość w kpl. Quantity for set
1c	0540.03.34.002	Dysk roboczy z podbiciem - lewy	Working disc with instep - left	1
2c	MZNS-012-692	Nakrętka M12 kl.10 oc. kołnierzowa	Nut M12 cl. 10.9 z. collar	2
	MZPP-018-001	Podkładka ∅18 oc.	Washer ∅18 z.	
	MIIO-001-013	Obsada noża M12 - obsady (0540.13.20.003)	Fixed knife holder M12 (0540.13.20.003)	
3c	0540.13.24.002	Dystans dysku	Spacer	1

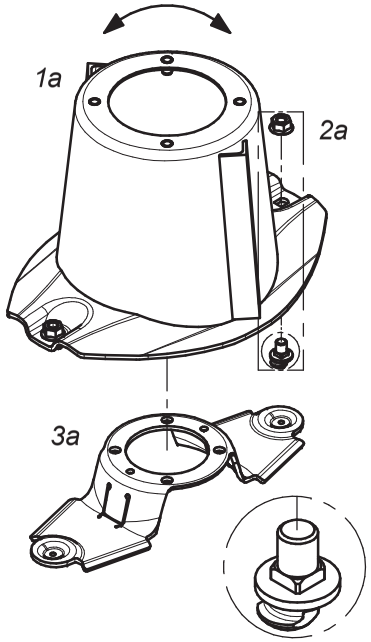

Dysk roboczy z bębnem, obsada noża M12 z pazurem i kwadratem			Working disc with drum, knife holder M12 - flange square (set)	
Lp. Item	Numer części Part No.	Nazwa części	Description	Ilość w kpl. Quantity for set
1a	0619.14.03.007	Dysk roboczy z bębnem	Working disc with drum	1
2a	MZNS-012-692	Nakrętka M12 kl.10 oc. kołnierzowa	Nut M12 cl. 10.9 z. collar	2
	MIIO-003-012	Obsada M12 z pazurem - typ 2 (0619.14.05.007)	Knife holder pin M12 - flange - type 2 (0619.14.05.007)	
3a	0619.14.06.007	Trzymak nożowy	Knife holder	1

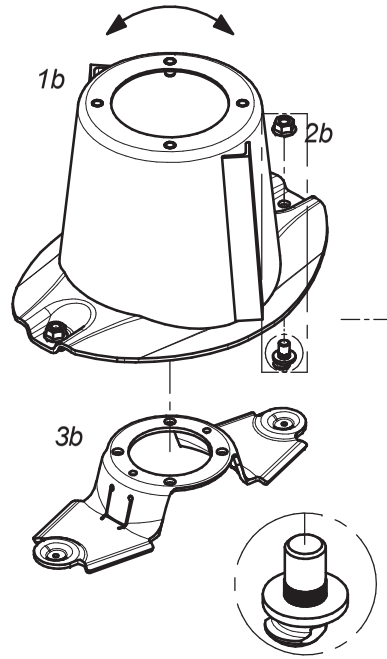

Dysk roboczy z bębnem, obsada noża M12 z pazurem i moletem			Workind disc with drum, knife holder M12 - flange (set)	
Lp. Item	Numer części Part No.	Nazwa części	Description	Ilość w kpl. Quantity for set
1b	0540.03.03.002	Dysk roboczy z bębnem	Working disc with drum	1
2b	MZNS-012-692	Nakrętka M12 kl.10 oc. kołnierzowa	Nut M12 cl. 10.9 z. collar	2
	MIIO-002-012	Obsada M12 z pazurem (0540.03.24.003)	Knife holder pin M12 - flange (0540.03.24.003)	
3b	0619.14.06.007	Trzymak nożowy	Knife holder	1

SaMASZ

Zamienność dysków roboczych
Optional working discs

E

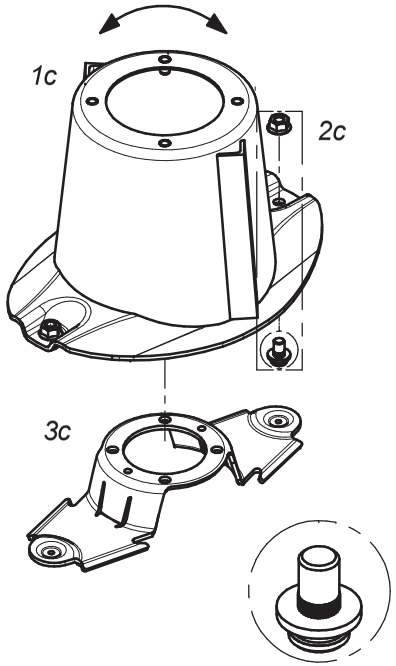

Dysk roboczy z bębnem (kpl.)			Working disc with drum (set)	
Lp. Item	Numer części Part No.	Nazwa części	Description	Ilość w kpl. Quantity for set
1c	0540.03.03.002	Dysk roboczy z bębnem	Working disc with drum	1
2c	MZNS-012-692	Nakrętka M12 kl.10 oc. kołnierzowa	Nut M12 cl. 10.9 z. collar	2
	MIIO-001-012	Obsada noża M12 - trzymak (0225.05.20.001)	Knife holder pin M12 (0225.05.20.001)	
3c	0540.03.20.002	Trzymak nożowy	Knife holder	1

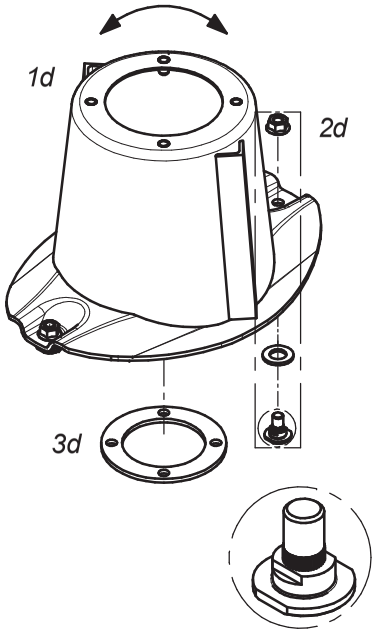

Dysk roboczy z bębnem, bez szybkiej wymiany noży (kpl.)			Workind disc with drum and fixed knife no quick knife replacment(set)	
Lp. Item	Numer części Part No.	Nazwa części	Description	Ilość w kpl. Quantity for set
1d	0540.03.03.002	Dysk roboczy z bębnem	Working disc with drum	1
2d	MZNS-012-692	Nakrętka M12 kl.10 oc. kołnierzowa	Nut M12 cl. 10.9 z. collar	2
	MZPP-018-001	Podkładka ∅18 oc.	Washer ∅18 z.	
	MIIO-001-013	Obsada noża M12 - obsady (0540.13.20.003)	Fixed knife holder M12 (0540.13.20.003)	
3d	0540.13.24.002	Dystans dysku	Spacer	1

SaMASZ

Zamienność dysków roboczych
Optional working discs

F

	Nakładki ścieralne			Topping plates	
	Lp. Item	Numer części Part No.	Nazwa części	Description	Ilość w kpl. Quantity for set
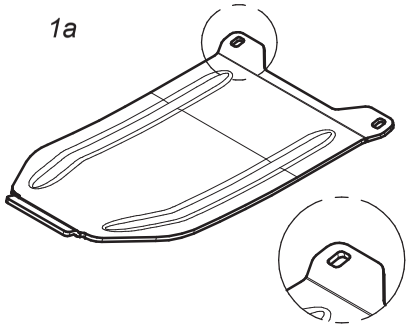	1a	0619.14.13.007	Nakładka ścieralna współpracuje ze ślizgiem: - 0619.14.02.007 - 2110.04.05.001 - 2110.05.05.001	Skid plate to be mounted together with: - 0619.14.12.007 sliding skid - 2110.04.05.001 sliding skid - 2110.05.05.001 sliding skid	1
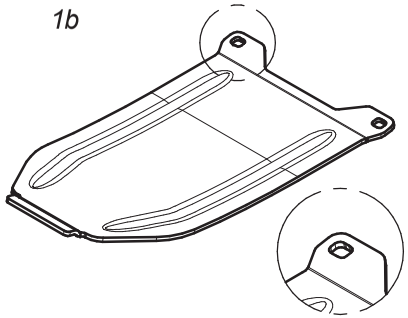	1b	0619.14.14.007	Nakładka ścieralna skrajna współpracuje ze ślizgiem nr: - 0619.14.11.007	Topping plate - outer to be mounted together with: - 0619.14.11.007	1
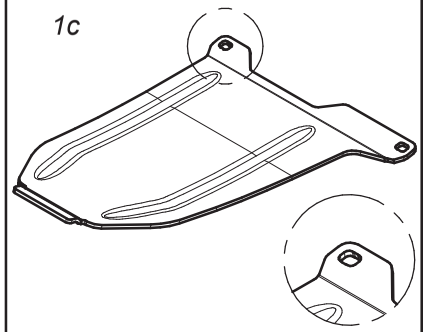	1c	0566.04.04.001	Nakładka ścieralna skrajna prawa współpracuje ze ślizgiem nr: - 0566.04.02.001	Right skid plate - outer to be mounted together with: - 0566.04.02.001 sliding skid	1
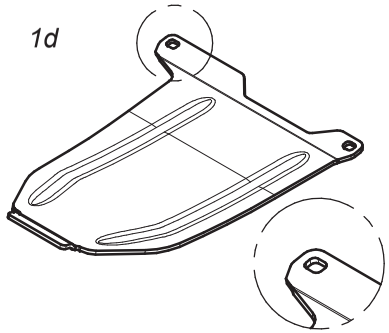	1d	0566.05.04.001	Nakładka ścieralna skrajna lewa współpracuje ze ślizgiem nr: - 0566.05.02.001	Left skid plate - outer to be mounted together with: - 0566.05.02.001 sliding skid	1

SaMASZ

Zamienność nakładek ścieralnych
Optional versions of skid plates

G

SaMASZ

Zamienność nakładek ścieralnych
Optional versions of skid plates

H

	Standardowe nakładki ścieralne			Standard skid plates	
	Lp. Item	Numer części Part No.	Nazwa części	Description	Ilość w kpl. Quantity for set
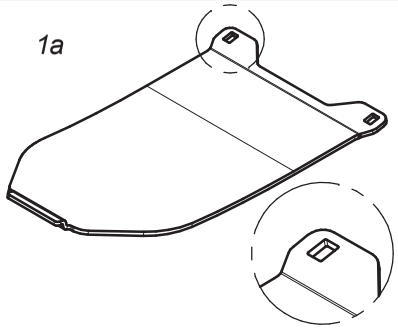 1a	1a	0566.04.03.000	Nakładka ścieralna współpracuje ze ślizgiem nr: - 0540.03.42.002 - 2110.04.05.000 - 2110.05.05.000	Skid plate to be mounted together with: - 0540.03.42.002 sliding skid - 2110.04.05.000 sliding skid - 2110.05.05.000 sliding skid	1
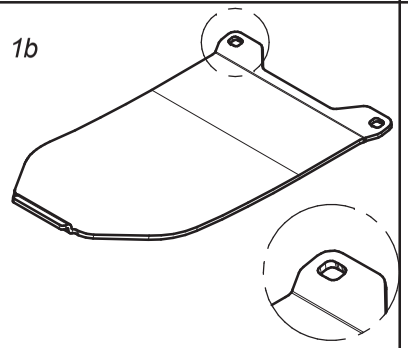 1b	1c	0575.05.07.000	Nakładka ścieralna skrajna współpracuje ze ślizgiem nr. 0540.03.52.002	Skid plate - outer to be mounted together with 0540.03.52.002 sliding skid	1
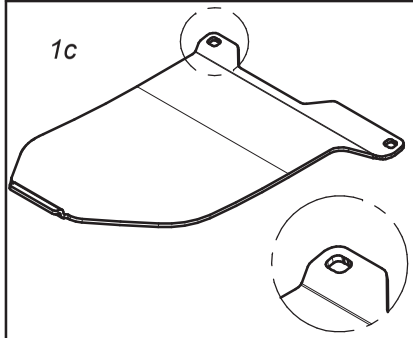 1c	1b	0566.04.04.000	Nakładka ścieralna skrajna prawa współpracuje ze ślizgiem nr. 0566.04.02.000	Right skid plate - outer to be mounted together with 0566.04.02.000 sliding skid	1
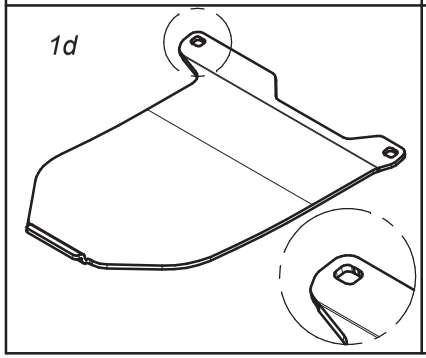 1d	1d	0566.05.04.000	Nakładka ścieralna skrajna lewa współpracuje ze ślizgiem nr. 0566.05.02.000	Left skid plate - outer to be mounted together with 0566.05.02.000 sliding skid	1

	Opcjonalne płozy wyskoiego koszenia			Optional topping plates	
	Lp. Item	Numer części Part No.	Nazwa części	Description	Ilość w kpl. Quantity for set
1a 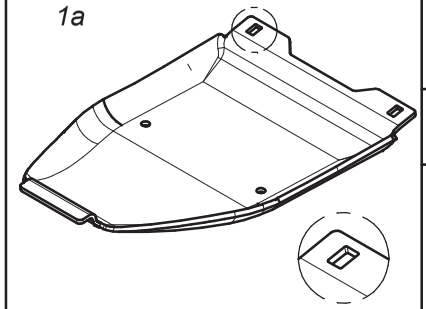	1a	0619.14.15.007	Płoza wysokiego koszenia współpracuje ze ślizgiem nr: - 0619.14.02.007 - 2110.04.05.001 - 2110.05.05.001	Topping plate to be mounted together with: - 0619.14.02.007 sliding skid - 2110.04.05.001 sliding skid - 2110.05.05.001 sliding skid	1
1b 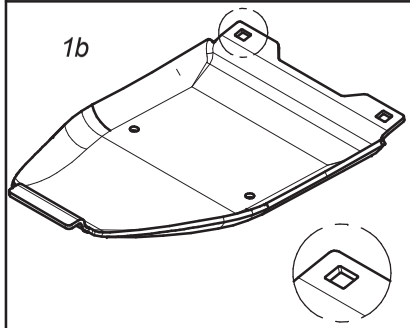	1b	0619.14.16.007	Płoza skrajna wysokiego koszenia współpracuje ze ślizgiem nr: - 0619.14.11.007 - 0566.04.02.001 - 0566.05.02.001	Topping plate - outer to be mounted together with: - 0619.14.11.007 sliding skid - 0566.04.02.001 sliding skid - 0566.05.02.001 sliding skid	1
1c 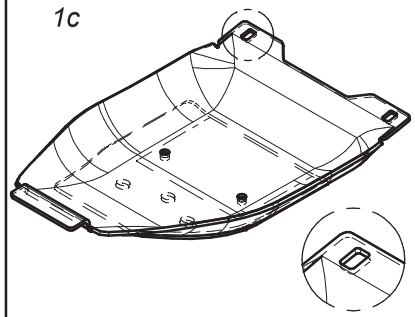	1c	0619.14.17.007	Podwójna płoza wysokiego koszenia współpracuje ze ślizgiem nr: - 0619.14.02.007 - 2110.04.05.001 - 2110.05.05.001	Double topping plate to be mounted together with: - 0619.14.02.007 sliding skid - 2110.04.05.001 sliding skid - 2110.05.05.001 sliding skid	1
1d 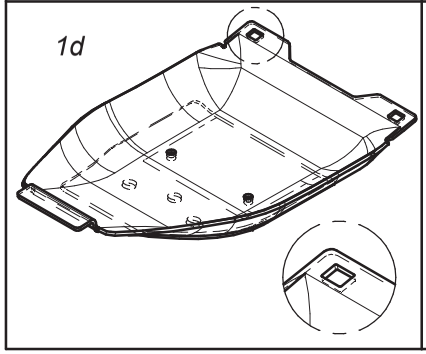	1d	0619.14.18.007	Podwójna płoza skrajna wysokiego koszenia współpracuje ze ślizgiem nr: - 0619.14.11.007 - 0566.04.02.001 - 0566.05.02.001	Double topping plate - outer to be mounted together with: - 0619.14.11.007 sliding skid - 0566.04.02.001 sliding skid - 0566.05.02.001 sliding skid	1

	Opcjonalne płozy wyskoiego koszenia			Optional topping plates	
	Lp. Item	Numer części Part No.	Nazwa części	Description	Ilość w kpl. Quantity for set
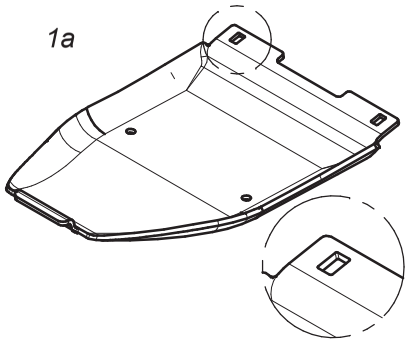 1a	1a	0540.03.74.003	Płoza wysokiego koszenia współpracuje ze ślizgiem nr: - 0540.03.42.002 - 2110.04.05.000 - 2110.05.05.000	Topping plate to be mounted together with: - 0540.03.42.002 sliding skid - 2110.04.05.000 sliding skid - 2110.05.05.000 sliding skid	1
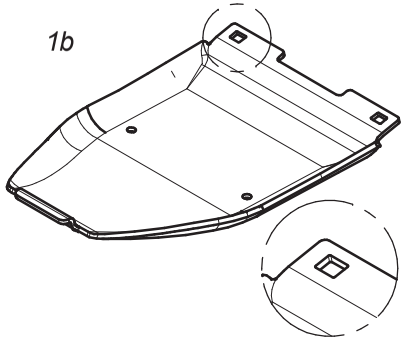 1b	1b	0540.03.75.003	Płoza skrajna wysokiego koszenia współpracuje ze ślizgiem nr. 0540.03.52.002	Topping plate - outer to be mounted together with 0540.03.52.002 sliding skid	1
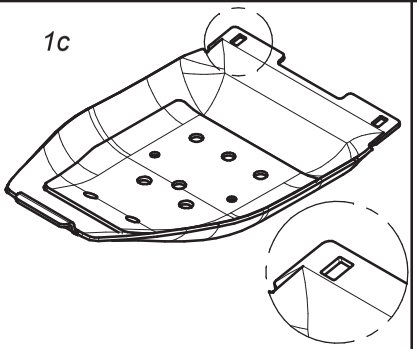 1c	1c	0540.03.44.003	Podwójna płoza wysokiego koszenia współpracuje ze ślizgiem nr: - 0540.03.42.002 - 2110.04.05.000 - 2110.05.05.000	Double topping plate to be mounted together with: - 0540.03.42.002 sliding skid - 2110.04.05.000 sliding skid - 2110.05.05.000 sliding skid	1
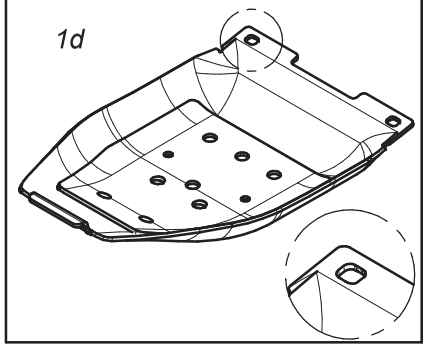 1d	1d	0540.03.68.003	Podwójna płoza skrajna wysokiego koszenia współpracuje ze ślizgiem nr. 0540.03.52.002	Double topping plate - outer to be mounted together with 0540.03.52.002 sliding skid	1

SaMASZ

Opcjonalne płozy wyskiego koszenia
Optional versions of topping plates

J

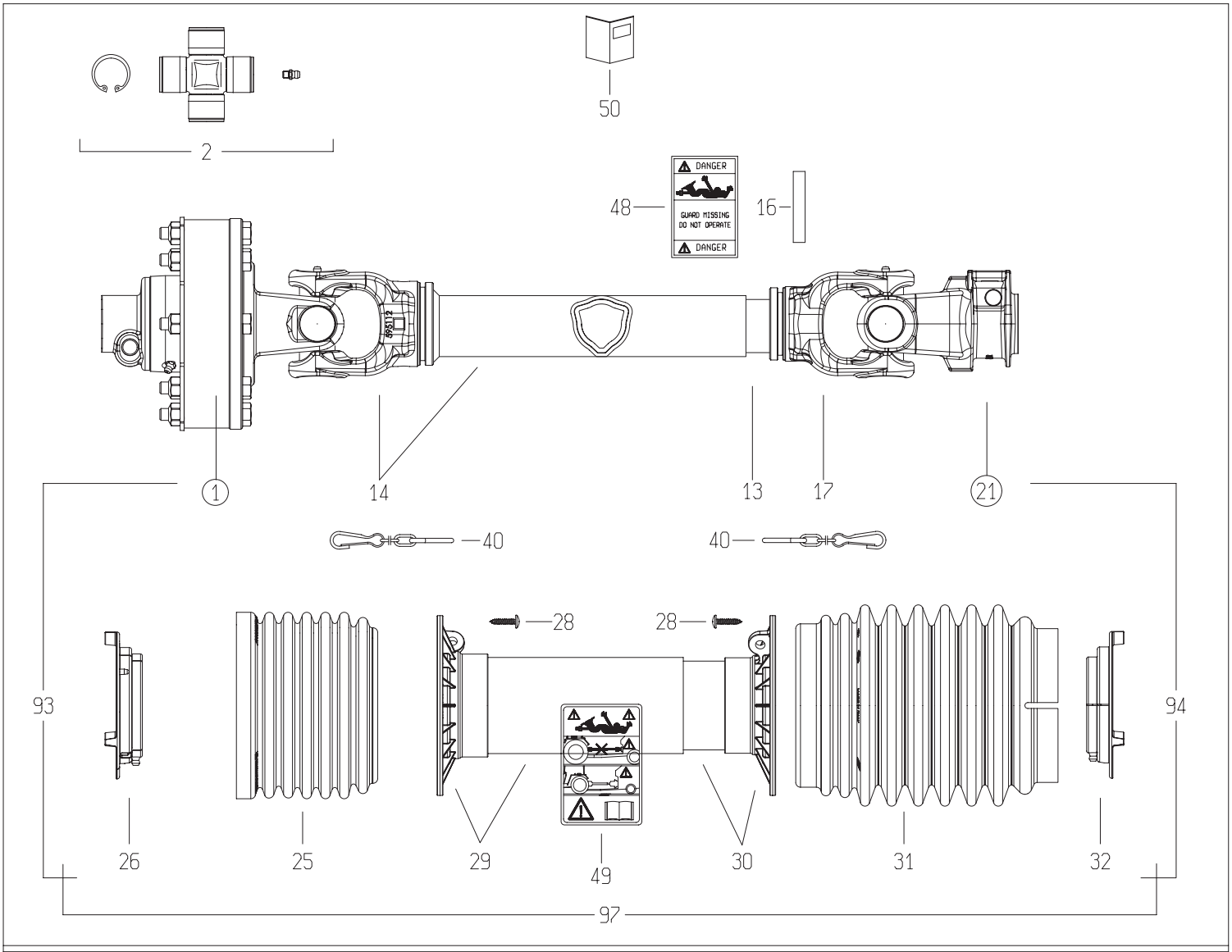

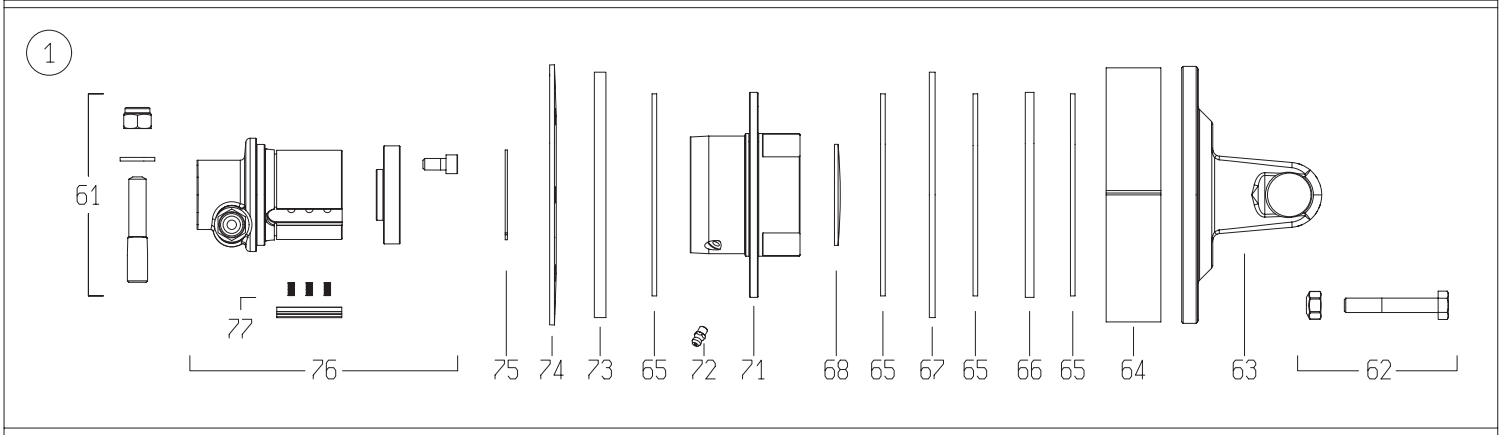

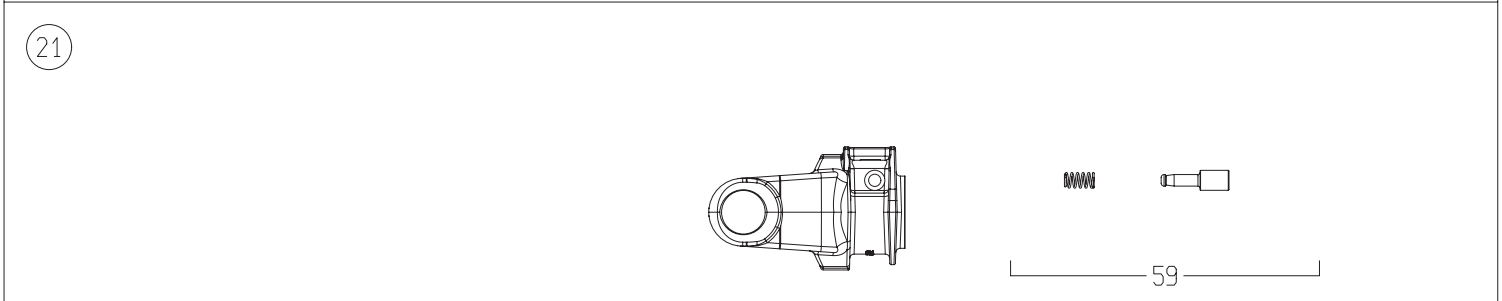

	DISEGNATO / *DESIGNED BY*	DATA / *DATE*	CODICE / *CODE*	REV.
	C.Stramieri	13/2/2014	8G5U074FX1A1001	A

BONDIOLI & PAVESI

LISTA RICAMBI

Codice	8G5U074FX1A1001

Rif.	Codice	Q.ta	Descrizione SAP
1	658G48103R	1	FNT34/S6 1200NM 1 3/8Z6 P.ECC.
2	4120G0012R40	2	CROC.COMPL.S6 INGR.CUSC.2 LAB.CONF.40PZ
13	270110670	1	T.C.I.12597 L=670 TENIFER
14	504M50642R	1	FORC. 204056810 + T.C.E. 125100590
16	341002000R10	1	SPINA ELASTICA 10X60 DIN1481
17	204056861	1	FORC.5 TUBO CARD.INT.* D 5N7R
21	5070G0355	1	FORC.S6 1 3/8Z6 PULS. IN OMBRA -GHISA-
25	219051001R	1	FASCIA GLOBAL PER G5-7-8
26	255051002R02	1	GHIERA ESTERNA GLOBAL G5
28	310001431R30	6	VITE AUT.TMTL TC 4,8X22 ZINCATA
29	5TNN1G5074F	1	IMB.+T.P.E. PER ALB. G5 *074* FX
30	5MNN1G5074F	1	IMB.+T.P.I. PER ALB. G5 *074* FX
31	219051202R	1	FASCIA MEDIA BOCCA LARGA GLOBAL G5
32	255051001R02	1	GHIERA INTERNA GLOBAL G5
40	252000050R02	2	CATENA COMPLETA DI ATTACCHI MOSCH.L=60
48	399143000	1	ETICH.*USA*X T.CARD.EST.*DANGER*
49	399CEE051	1	ETIC.ATTENZ.NORM.CEE MINI 125X70
50	399USAG01	1	LIBRETTO ISTRUZIONI NOR.USA SERIE GLOBAL
59	403000001R10	1	PULSANTE
61	408000047R02	1	PERNO 310002161+DADO E RONDELLA
62	432000045R08	8	V10X65+DA10A *991026* CL.8.8
63	2530G1L01R	1	FORC.S6 CON FLANGIA FNT34
64	240000218R02	1	FASCIA DI REGOLAZIONE FT34 37,9
65	247000054R08	4	DISCO ATTRITO 140X85X3,2
66	2481L0003R02	1	DISCO DI TRASCINAMENTO D.142 PER FNT34
67	2481L0001R02	1	DISCO PORTA FERODI D.170 PER FNT34 SP.4
68	240000746R05	1	TAPPO AD ESPANSIONE D.70x1.5
71	4271L0101R	1	CORPO ESTERNO FNT/FNV/FFNV-34
72	348017000R20	1	INGRAS.M 6X1X6 DIRITTO
73	2481L0002R02	1	DISCO PORTA FERODI D.170 PER FNT34 SP.8
74	367FT340A	1	MOLLA A TAZZA FT34 1200NM
75	339002060R20	1	ANELLO ELAST. SW60 E.60
76	5151L0351R	1	MOZZO 1 3/8Z6 FNT34 P.ECC.VITI+TAPPO
77	4211L0001R06	4	KIT NASELLO + MOLLE FNT44
93	7G5U074FX1A1EST	1	MEZZA TRASMISSIONE EST. PROTETTA
94	7G5U074FX007IST	1	MEZZA TRASMISSIONE INT. PROTETTA
97	5CG5074FXST	1	PROTEZIONE COMPLETA

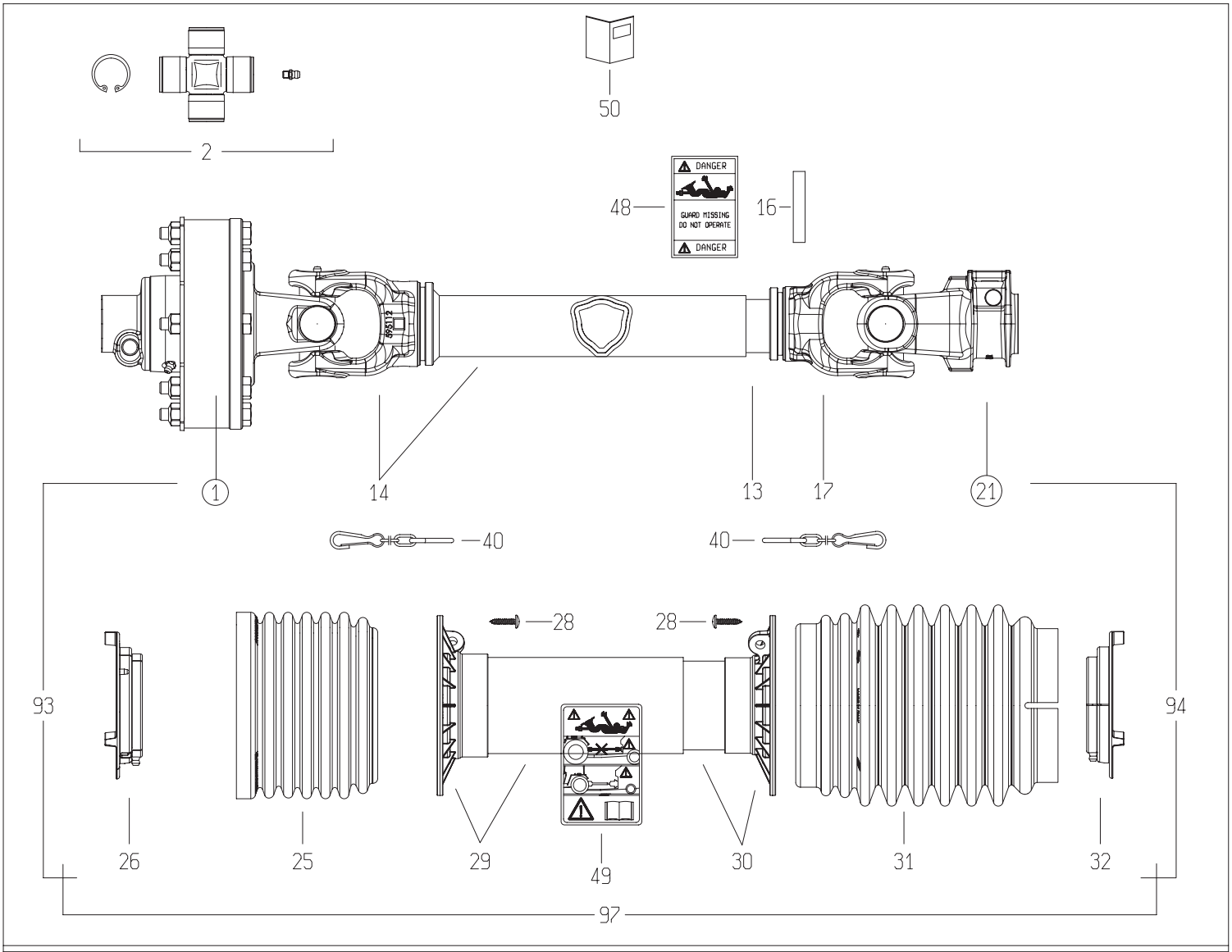

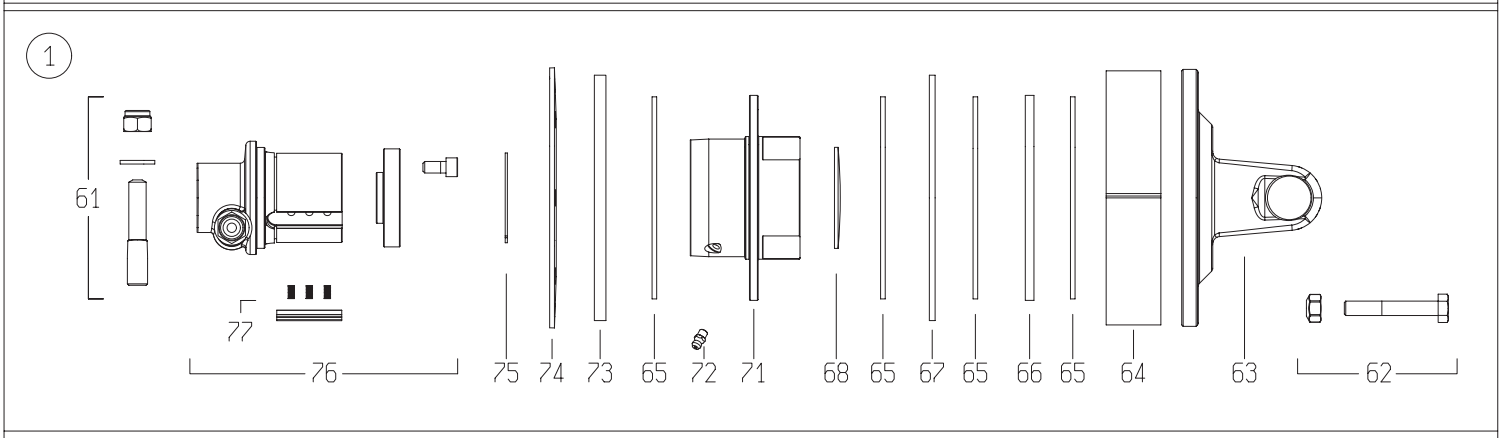

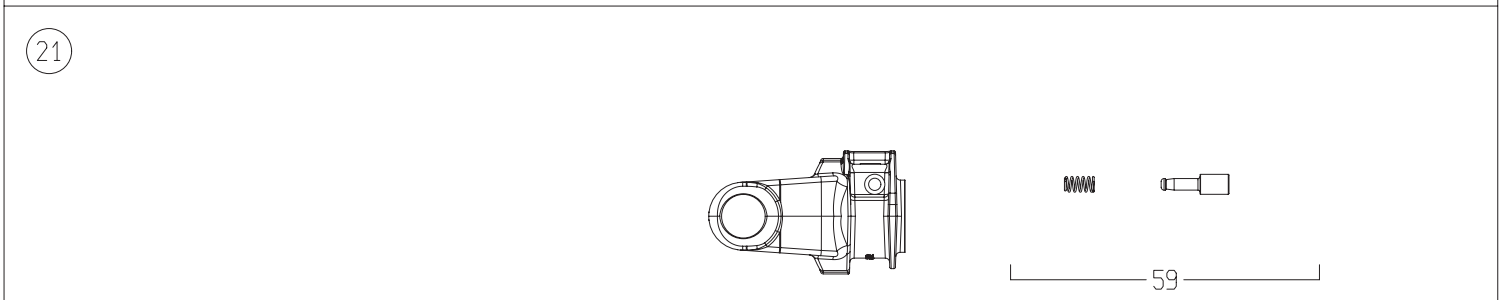

	DISEGNATO / *DESIGNED BY*	DATA / *DATE*	CODICE / *CODE*	REV.
	C.Stramieri	12/2/2014	8G5U074FX000001	A

BONDIOLI & PAVESI

LISTA RICAMBI

Codice	8G5U074FX000001

Rif.	Codice	Q.ta	Descrizione SAP
1	658G48603R	1	FNT34/S6 1200NM 1 3/8Z6 P.ECC. SX
2	4120G0012R40	2	CROC.COMPL.S6 INGR.CUSC.2 LAB.CONF.40PZ
13	270110670	1	T.C.I.12597 L=670 TENIFER
14	504M50642R	1	FORC. 204056810 + T.C.E. 125100590
16	341002000R10	1	SPINA ELASTICA 10X60 DIN1481
17	204056861	1	FORC.5 TUBO CARD.INT.* D 5N7R
21	5070G0355	1	FORC.S6 1 3/8Z6 PULS. IN OMBRA -GHISA-
25	219051001R	1	FASCIA GLOBAL PER G5-7-8
26	255051002R02	1	GHIERA ESTERNA GLOBAL G5
28	310001431R30	6	VITE AUT.TMTL TC 4,8X22 ZINCATA
29	5TNN1G5074F	1	IMB.+T.P.E. PER ALB. G5 *074* FX
30	5MNN1G5074F	1	IMB.+T.P.I. PER ALB. G5 *074* FX
31	219051202R	1	FASCIA MEDIA BOCCA LARGA GLOBAL G5
32	255051001R02	1	GHIERA INTERNA GLOBAL G5
40	252000050R02	2	CATENA COMPLETA DI ATTACCHI MOSCH.L=60
48	399143000	1	ETICH.*USA*X T.CARD.EST.*DANGER*
49	399CEE051	1	ETIC.ATTENZ.NORM.CEE MINI 125X70
50	399USAG01	1	LIBRETTO ISTRUZIONI NOR.USA SERIE GLOBAL
59	403000001R10	1	PULSANTE
61	408000047R02	1	PERNO 310002161+DADO E RONDELLA
62	432000100R08	8	SACCH.8 BUL. V.TE M10X 70X1,5+DADO AUT.
63	2530G1L01R	1	FORC.S6 CON FLANGIA FNT34
64	240000218R02	1	FASCIA DI REGOLAZIONE FT34 37,9
65	247000054R08	4	DISCO ATTRITO 140X85X3,2
66	2481L0003R02	1	DISCO DI TRASCINAMENTO D.142 PER FNT34
67	2481L0001R02	1	DISCO PORTA FERODI D.170 PER FNT34 SP.4
68	240000746R05	1	TAPPO AD ESPANSIONE D.70x1.5
71	4271L5101R	1	CORPO ESTERNO FNT/FNV/FFNV34 - SX
72	348017000R20	1	INGRAS.M 6X1X6 DIRITTO
73	2481L0002R02	1	DISCO PORTA FERODI D.170 PER FNT34 SP.8
74	367FT340A	1	MOLLA A TAZZA FT34 1200NM
75	339002060R20	1	ANELLO ELAST. SW60 E.60
76	5151L0352R	1	MOZZO FNT34 SX 1 3/8Z=6
77	4211L0001R06	4	KIT NASELLO + MOLLE FNT44
93	8G5U074FXE001	1	MEZZA TRASMISSIONE EST. PROTETTA
94	7G5U074FX007IST	1	MEZZA TRASMISSIONE INT. PROTETTA
97	5CG5074FXST	1	PROTEZIONE COMPLETA

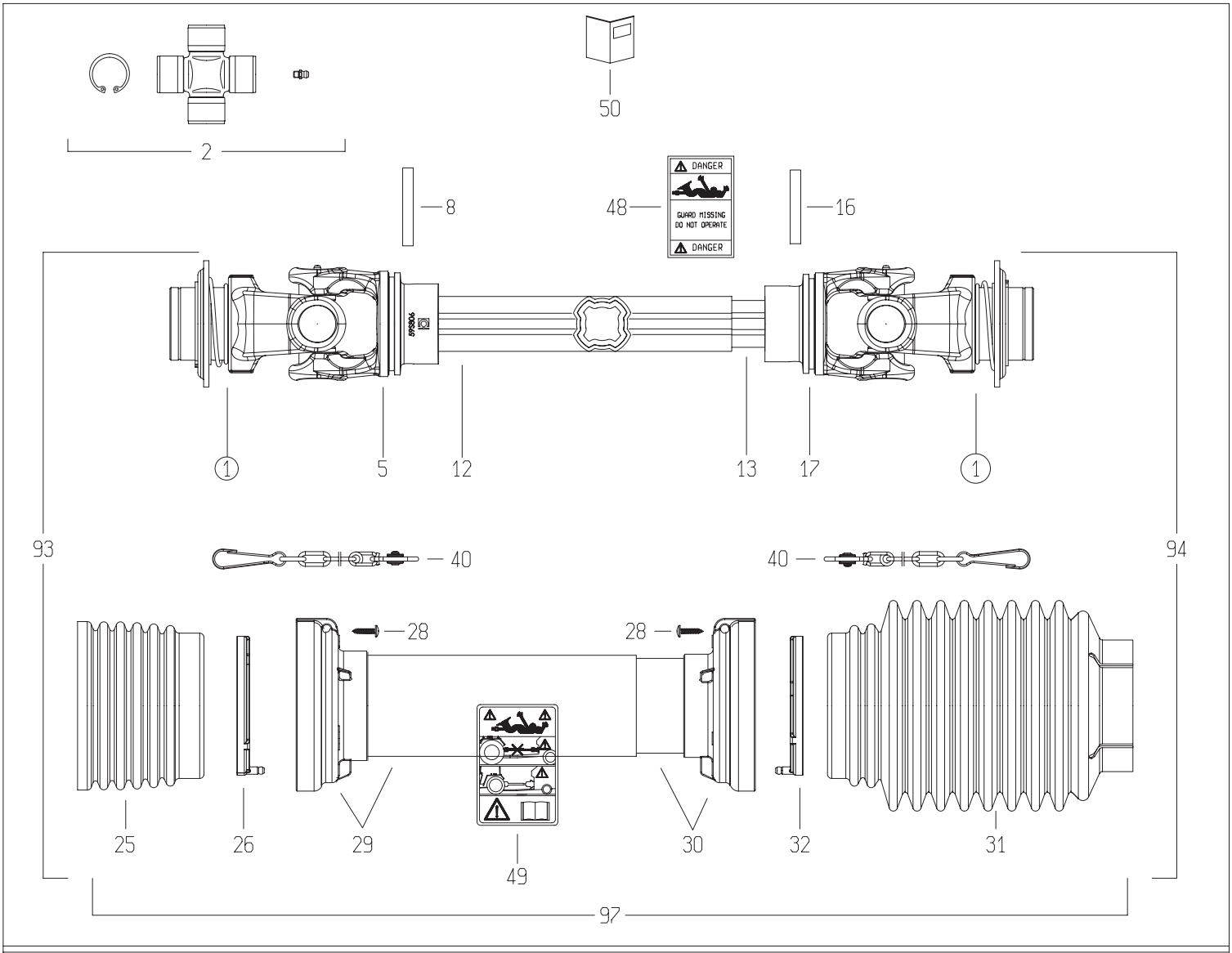

1

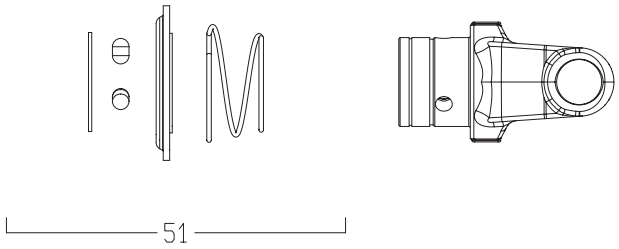

21

DISEGNATO / *DESIGNED BY*	DATA / *DATE*	CODICE / *CODE*	REV.
A.Caffagni	16/5/2014	CS8N121CER07R07LA	A

BONDIOLI & PAVESI

LISTA RICAMBI

Codice	CS8N121CER07R07LA

Rif.	Codice	Q.ta	Descrizione SAP
1	5720L0355	2	FORC.S8 *1 3/8Z6* RT
2	4120L0012R24	2	CROC.COMPL.S8 INGR.CUSC.2 LAB CONF.24PZ
5	204S86853	1	FORC.S8 PER T.C.E.12211-27 -GHISA-
8	341042000R10	1	SPINA ELASTICA 10X75 DIN1481
12	2253S1035R	1	T.C.E.12209 L=1035
13	2254D1055R	1	T.C.I.12251 L=1055
16	341053000R10	1	SPINA ELASTICA 10X70 DIN1481
17	204S86854	1	FORC.S8 PER T.C.I.12237 -GHISA-
25	2190L0201R	1	FASCIA A ONDE SFT S8-H8-G9
26	2550G0001R02	1	GHIERA PER IMB.EST.SFT 60
28	310001431R30	6	VITE AUT.TMTL TC 4,8X22 ZINCATA
29	5TNN1S8121FR	1	IMB. T.P.E. PER ALB. S8 *121* FX
30	5MNN1S8121FR	1	IMB. T.P.I. PER ALB. S8 *121* FX
31	2190G0132R	1	FASCIA 2190G0123 CON FORO D.25 A 78
32	2550G0002R02	1	GHIERA PER IMB.INT.SFT 60
40	252000101R02	2	CATENA COMPL.DI SGANCIO AUTOM.MOSCH.L=50
48	399143000	1	ETICH.*USA*X T.CARD.EST.*DANGER*
49	399CEE051	1	ETIC.ATTENZ.NORM.CEE MINI 125X70
50	399CEE011	1	LIBRETTO ISTRUZIONI NORM.CEE SERIE SFT
51	435000322R	2	KIT BLOCC."RT"D.69.3 3/8" S8/S9 RICAMBI
93	CS8N121FXR07ESL	1	MEZZA TRASMISSIONE EST. PROTETTA
94	CS8N121FXR07ISL	1	MEZZA TRASMISSIONE INT. PROTETTA
97	5CS8121FXSL	1	PROTEZIONE COMPLETA

054-02.100B.R

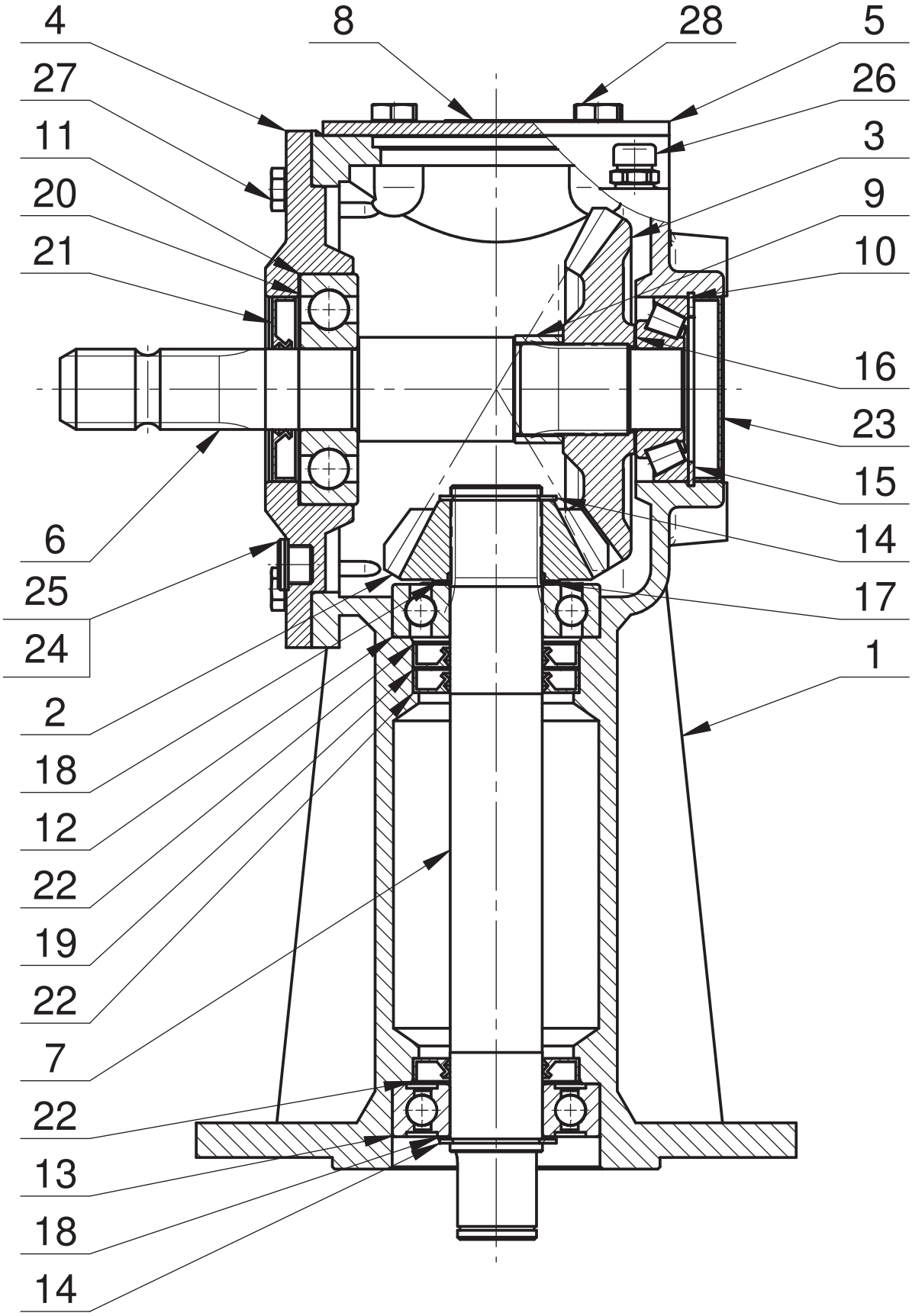
4
8
28
5
27
26
11
3
20
9
21
10
16
23
15
6
14
25
17
24
1
2
18
12
22
19
22
7
22
13
18
14

054-02.100B.R

Lp.	Nazwa części	Part name	Nr rys./normy	Wer.	Ilość	Uwagi
1	Korpus	Body	054-01.01.01		1	
2	Koło z=15	Gear z=15	095-07.02.01		1	
3	Koło z=25	Gear z=25	052-02.04.00		1	
4	Pokrywa	Cover	054-01.02.00		1	
5	Pokrywka	Cover	052-01.10.01		1	
6	Wał	Shaft	054-01.15.03	0	1	
7	Wałek 3	Shaft 3	052-01.16.01		1	
8	Tabliczka znam.	Identification plate	054-02.32.01	0	1	
9	Tuleja dystansowa	Sleeve spacer	F.005-044-045.4		1	
10	Łożysko stożkowe 31307	Cone bearing 31307	DIN 720		1	klasa B
11	Łożysko kulkowe 6407	Ball bearing 6407	DIN 625		1	klasa B
12	Łożysko kulkowe 6308	Ball bearing 6308	DIN 625		1	klasa B
13	Łożysko kulk. 6308 2RS1	Ball bearing 6308 2RS1	DIN 625		1	klasa B
14	Pierścień osadczy Z 40	Retainer ring Z40	DIN 471		2	
15	Pierścień osadczy W 80	Retainer ring W80	DIN 472		1	
16	Podkł. dyst. PS35x45x(0.5)0.1/0.2/0.5	Spacer washer PS35x45x0,5	DIN 988		1	
17	Podkł. dyst. PS40x50x(0.5)0.1/0.2/0.5	Spacer washer PS40x50x0,5	DIN 988		1	
18	Podkł. dyst. PS40x50x(1)0.1/0.2/0.5/1	Spacer washer PS40x50x1	DIN 988		2	
19	Podkł. dyst. PS56x72x(1)0.1/0.2/0.3/0.5	Spacer washer PS56x72x1	DIN 988		1	
20	Podkł. dyst. PS80x100x(0.5)0.1/0.2/0.5	Spacer washer PS80x100x0,5	DIN 988		1	
21	Pierścień uszcz. AS 35/80/10	Sealing ring AS 35/80/10	DIN 3760		1	
22	Pierścień uszcz. AS 40\72\10	Sealing ring AS 40/72/10	DIN 3760		3	
23	Zaślepka 80x12	Stopper 80x12	YJ38000800		1	Busak
24	Podkładka aluminiowa	Aluminium pad	1.5x17x22		2	
25	Korek G 3/8"	Plug G 3/8"	DIN 908		2	
26	Odpowietrznik R 3/8"	Breather R 3/8"	model 33A		1	N&A
27	Śruba z łbem sześć. M10x 30-8.8 Fe/Zn5	Hexagon bolt M10x30-8.8 Fe/Zn5	DIN 933		6	
28	Śruba z łbem sześć. M12x 25-8.8 Fe/Zn5	Hexagon bolt M12x25-8.8 Fe/Zn5	DIN 933		4	

055-02.100B.R

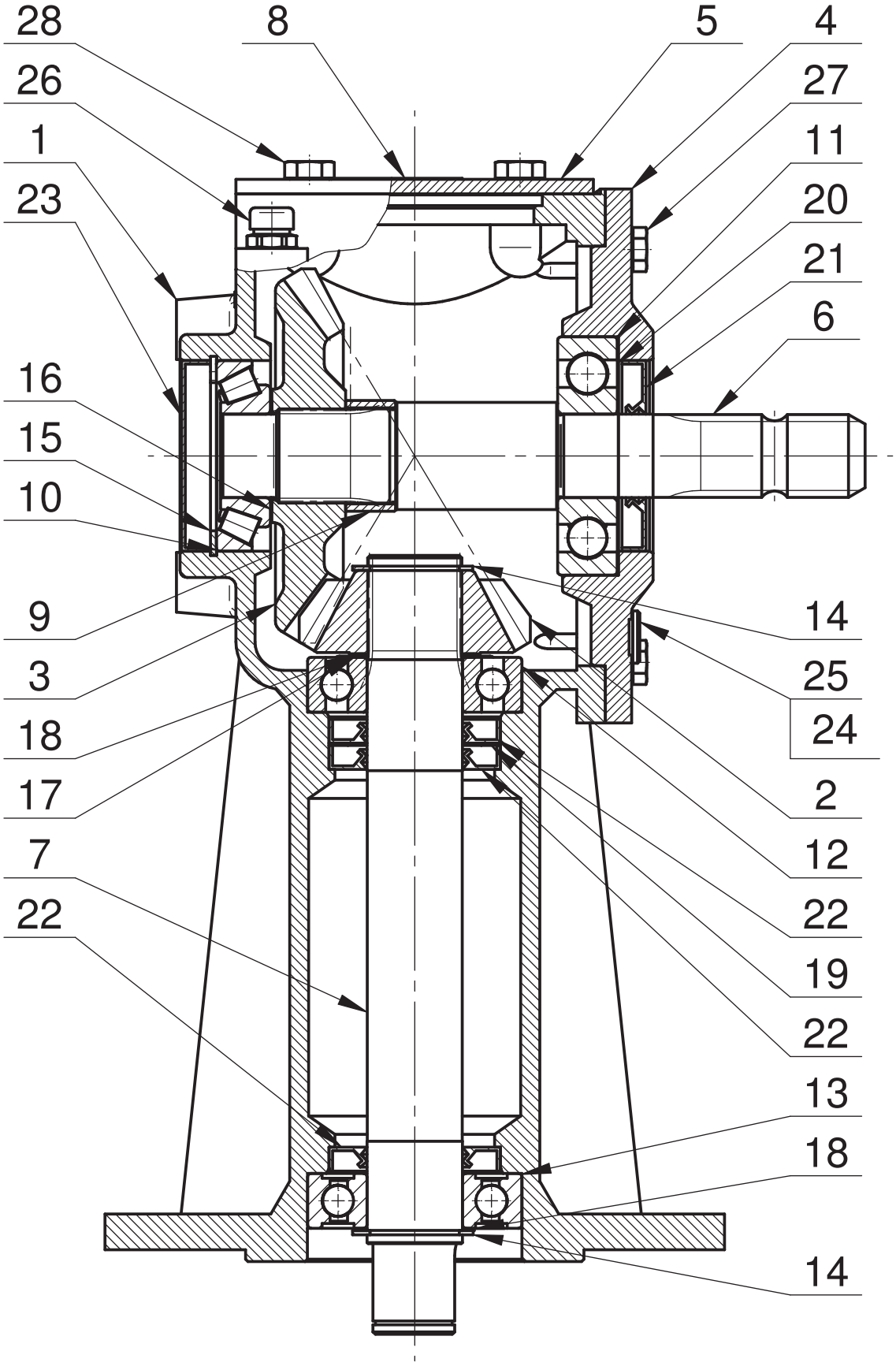
28
8
5
4
26
27
1
11
23
20
21
6
16
15
10
9
14
3
25
18
24
17
2
12
7
22
22
19
22
13
18
14

055-02.100B.R

Lp.	Nazwa części	Part name	Nr rys./normy	Wer.	Ilość	Uwagi
1	Korpus	Body	055-01.01.01		1	
2	Koło z=15	Gear z=15	095-07.02.01		1	
3	Koło z=25	Gear z=25	052-02.04.00		1	
4	Pokrywa	Cover	054-01.02.00		1	
5	Pokrywka	Cover	052-01.10.01		1	
6	Wał	Shaft	054-01.15.03	0	1	
7	Wałek 3	Shaft 3	052-01.16.01		1	
8	Tabliczka znam.	Identification plate	055-02.32.01	0	1	
9	Tuleja dystansowa	Sleeve spacer	F.005-044-045.4		1	
10	Łożysko stożkowe 31307	Cone bearing 31307	DIN 720		1	klasa B
11	Łożysko kulkowe 6407	Ball bearing 6407	DIN 625		1	klasa B
12	Łożysko kulkowe 6308	Ball bearing 6308	DIN 625		1	klasa B
13	Łożysko kulk. 6308 2RS1	Ball bearing 6308 2RS1	DIN 625		1	klasa B
14	Pierścień osadczy Z 40	Retainer ring Z40	DIN 471		2	
15	Pierścień osadczy W 80	Retainer ring W80	DIN 472		1	
16	Podkł. dyst. PS35x45x(0.5)0.1/0.2/0.5	Spacer washer PS35x45x0,5	DIN 988		1	
17	Podkł. dyst. PS40x50x(0.5)0.1/0.2/0.5	Spacer washer PS40x50x0,5	DIN 988		1	
18	Podkł. dyst. PS40x50x(1)0.1/0.2/0.5/1	Spacer washer PS40x50x1	DIN 988		2	
19	Podkł. dyst. PS56x72x(1)0.1/0.2/0.3/0.5	Spacer washer PS56x72x1	DIN 988		1	
20	Podkł. dyst. PS80x100x(0.5)0.1/0.2/0.5	Spacer washer PS80x100x0,5	DIN 988		1	
21	Pierścień uszcz. AS 35/80/10	Sealing ring AS35/80/10	DIN 3760		1	
22	Pierścień uszcz. AS 40\72\10	Sealing ring AS40/70/10	DIN 3760		3	
23	Zaślepka 80x12	Stopper 80x12	YJ38000800		1	Busak
24	Podkładka aluminiowa	Aluminium pad	1.5x17x22		2	
25	Korek G 3/8"	Plug G 3/8"	DIN 908		2	
26	Odpowietrznik R 3/8"	Breather R 3/8"	model 33A		1	N&A
27	Śruba z łbem sześć. M10x 30-8.8 Fe/Zn5	Hexagon bolt M10x30-8.8 Fe/Zn5	DIN 933		6	
28	Śruba z łbem sześć. M12x 25-8.8 Fe/Zn5	Hexagon bolt M12x25-8.8 Fe/Zn5	DIN 933		4	

G118-03.111.LS

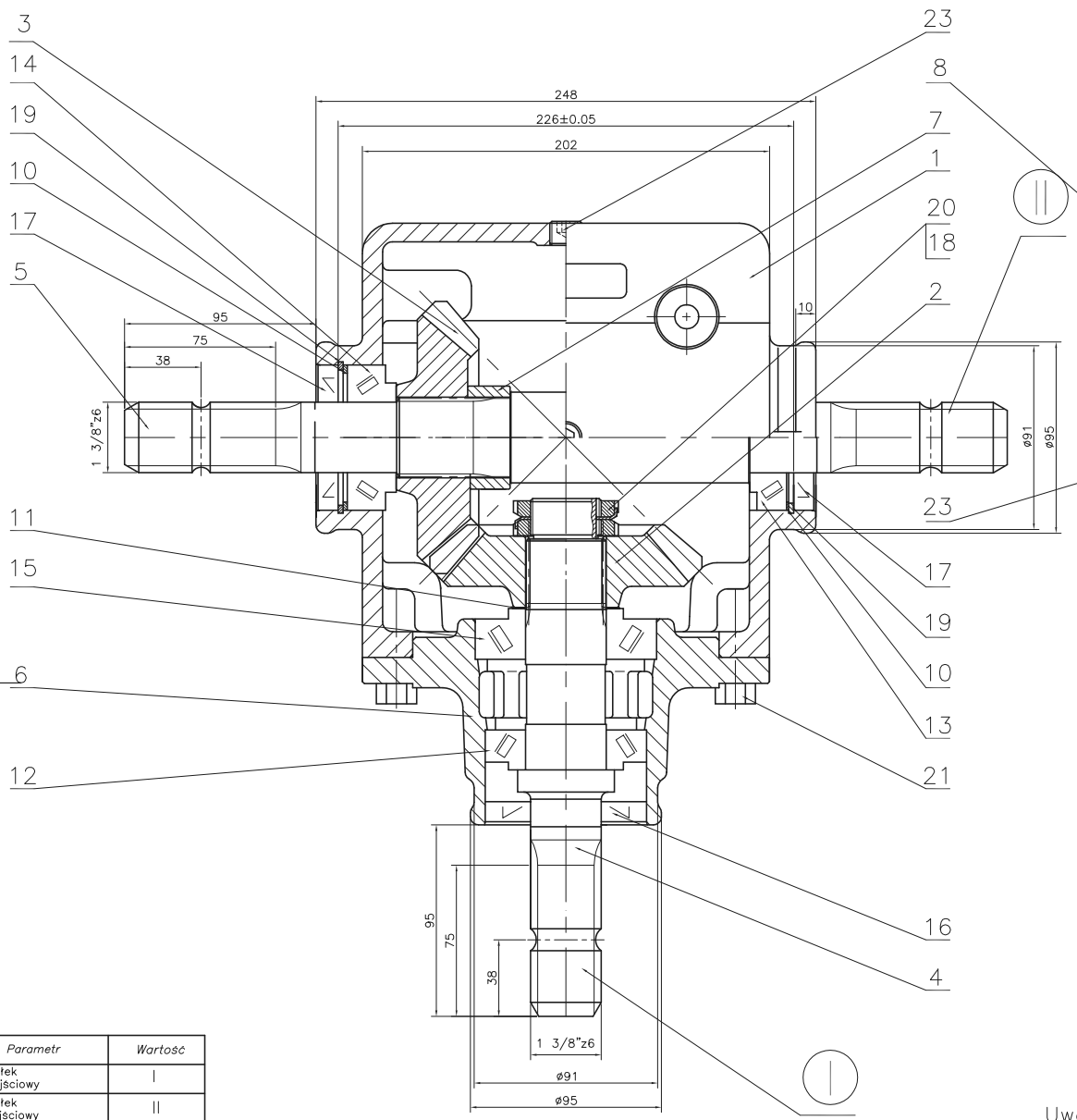

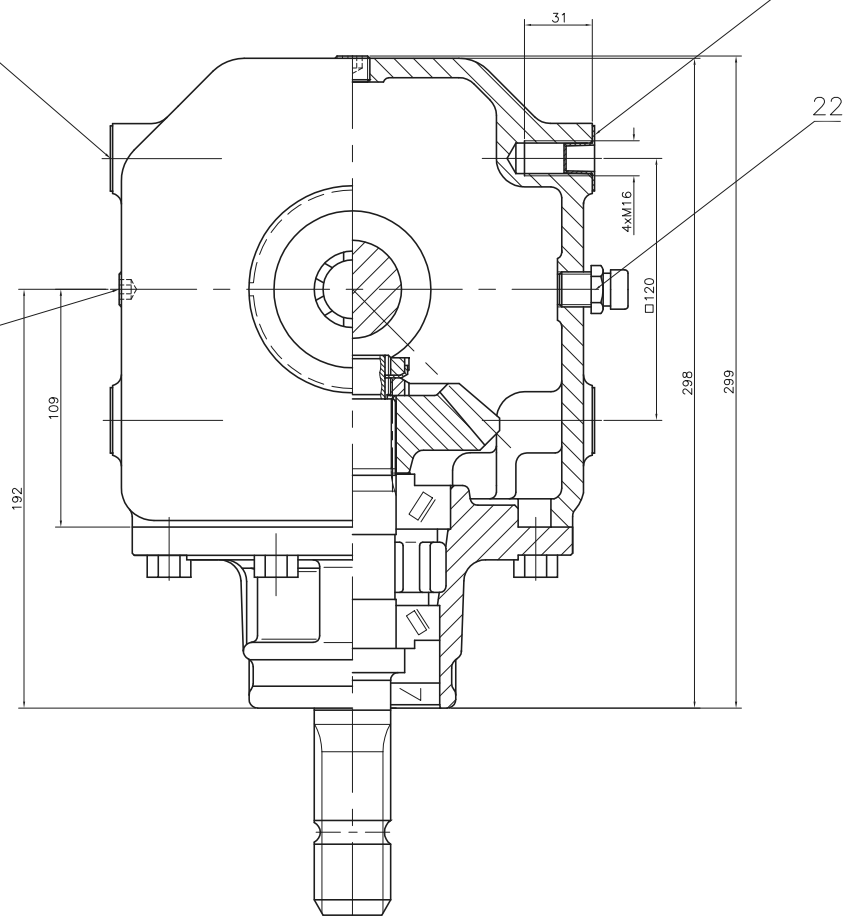

Parametr	Wartość	
Wałek wejściowy	I	
Wałek wyjściowy	II	
Przełożenie	1:1	
Obroty – wejście (1/min)	540	1000
Obroty – wyjście (1/min)	540	1000
Moc – wejście (kW)	55	83
Moment obr. nom. –wyjście (Nm)	973	793
Masa (kg)	~32	
Ilość oleju (l)	ok. 2.6	
Gatunek oleju	SAE 90 API/GL-4	

Rysunek stanowi własność Fabryki Przekładni Kątowych w Bielsku-Białej i nie przeznaczony jest do użytku służbowego. Zabrania się rozmnażania poprzez kopiowanie, fotokopiowanie i fotografowanie. Na żądanie każdy rysunek wszystkimi zwrócić.

Uwaga:

1.Przekładnię napełniać olejem przekładniowym SAE 80W/90 API GL-4 w ilości 2,6l.

Lp.	Nazwa części	Nr rysunku-normy	Materiał	Ilość	Uwagi	Format
15	Łożysko stożkowe 30308	PN/M-86220		1	(DIN 720)	
14	Łożysko stożkowe 32207	PN/M-86220		1	(DIN 720)	
13	Łożysko stożkowe 30207	PN/M-86220		1	(DIN 720)	
12	Łożysko stożkowe 30208	PN/M-86220		1	(DIN 720)	
11	Podkładka dyst. PS 40x50xg	DIN 988	g=0.1,0,2,0.5,1		wg. potrzeb	
10	Podkładka dyst. PS 56x72xg	DIN 988	g=0.1,0,2,0.5,1		wg. potrzeb	
9						
8	Tabliczka znamionowa	118-03.08.08	–	1		A4
7	Tulejka dystansowa	118-03.07.00	18G2A	1		A4
6	Pokrywa łożyskowa	118-01.06.00	250	1		A2
5	Wałek długi	118-01.05.00	18HGT	1		A3
4	Wałek krótki	118-01.04.00	18HGT	1		A3
3	Koło zębate z=21 (lewe)	118-03.03.00G	20HG	1		
2	Koło zębate z=21 (prawe)	118-03.02.00G	20HG	1		
1	Korpus	118-01.01.08	250	1		A1

24	Zaślepka N41	nr kat. 410018	8	DBI Plastics		
23	Korek 3/8"	DIN 906 (NOSTRALI & ARNALDO)	2	modello 42C		
22	Odpowietrznik 3/8"	(NOSTRALI & ARNALDO)	1	modello 33A		
21	Śruba M10x35-8.8-B-Fe/Zn8c	PN/M-82105	8			
20	Nakrętka łożyskowa KM7	PN/M-86478	2			
19	Pierścień osadczy spręż. W72	PN/M-85111	2			
18	Podkładka zebata MB7	PN/M-86482	1			
17	Pierścień uszczel. AS 35x72x10	DIN 3760	2			
16	Pierścień uszczel. AS 35x80x10	DIN 3760	1			