Firma SaMASZ
inż. Antoni stolarski
Poland, 15-161 Białystok, ul. Trawiasta 30
Rok założenia – 1984

NIP PL-542-010-21-58
centrala +48 85 664 70 31
fax +48 85 664 70 41
e-mail: samasz@samasz.pl
www.samasz.pl

KATALOG CZĘŚCI

KOSIARKA ROTACYJNA DOLNONAPĘDOWA TYLNA ZE SPULCHNIACZEM POKOSU

Z108/8 – 2,5m

Sposób zamawiania części

UWAGA:

W zamówieniu wysyłanym do producenta lub do punktu sprzedaży należy każdorazowo podać:

- **dokładny adres zamawiającego,**
- **dokładny adres wysyłkowy (miejsce odbioru części),**
- **typ i nr fabryczny kosiarki oraz rok produkcji (wg tabliczki na maszynie),**
- **tabelę, pozycję, nazwę i nr katalogowy danej części (podany w tabelach niniejszego katalogu),**
- **liczbę sztuk zamawianej części.**

Białystok 2003-04-01
Wydanie 002

K061PL002

Na wyrób został wydany certyfikat nr ..... z okresem ważności od ..... do ..... przez Jednostkę Certyfikującą Wyroby IBMER Warszawa.

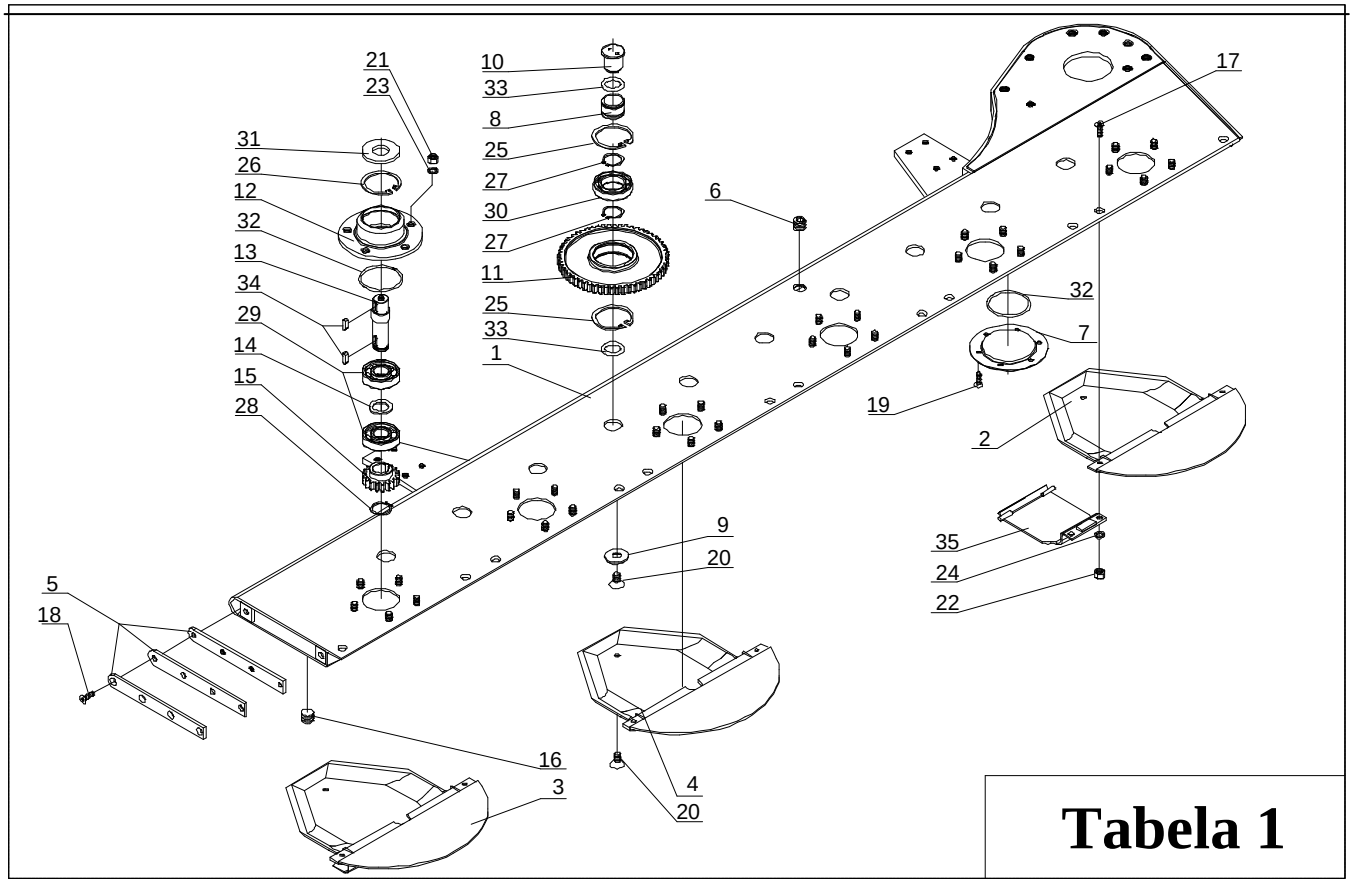

Tabela 1 – listwa robocza

Tabela 1		Nr katalogowy lub PN	Liczba części	Uwagi
Poz.	**Nazwa części**	**Z108/8 2.5m**	**Z108/8**	
	Listwa robocza kpl. Zawiera: tab.1. poz.: 1-35 tab.2. poz.: 1, 2, 5-10.	**5108/16-000**		
	Zespół tnący Zawiera: tab.1. poz. 12-15, 26, 28, 29, 31, 32, 34. tab.3. typ 1. poz. 1, 2, 4, 5, 7-12.	**5108/23-020/1**		
	Zespół tnący z bębnem Zawiera: tab.1. poz. 12-15, 26, 28, 29, 31, 32, 34. tab.3. typ 1. poz. 1, 3-13.	**5108/23-096/1**		
	Zespół tnący (opcja z trzymakiem) Zawiera: tab.1. poz. 8, 9,10, 11, 20, 25, 27, 30, 33. tab.3. typ 1. poz. 1, 4, 5, 7-9,1. tab.3. typ 2. poz. 1, 2, 4.	**5108/24-094/1**		
	Zespół tnący z bębnem (opcja z trzymakiem) Zawiera: tab.1. poz. 8, 9,10, 11, 20, 25, 27, 30, 33. tab.3. typ 1. poz. 1, 4, 5, 7-9,1. tab.3. typ 2. poz. 1, 3, 4.	**5108/24-095/1**		
	Piasta dolna kpl. Zawiera: 12-15,26,28,29,31,32.	**5108/23-097**		
1	Listwa spawana	5108/16-001	1	
2	Ślizg zewnętrzny lewy	5108/23-008	1	
3	Ślizg zewnętrzny prawy	5108/23-007	1	
4	Ślizg środkowy	5108/23-006	4	

5	Zamknięcie belki	5108/23-011	1	
6	Korek wlewowy	5108/23-012	1	
7	Pokrywa koła napędowego	5108/23-013	1	
8	Obsada łożyska koła pośredniego	5108/23-015	11	
9	Podkładka tulei zaciskowej	5108/23-016	11	
10	Tuleja zaciskowa	5108/23-017	11	
11	Koło zębate pośrednie z=58	5108/23-001	11	
12	Piasta dolna	5108/23-021/1	6	
13	Oś talerza roboczego	5108/23-022/1	6	
14	Podkładka dystansowa	5108/23-023	6	
15	Koło zęb. talerza rob. z=18	5108/23-003/1	6	
16	Korek spustowy	5108/23-012	1	
17	Śruba M10×25-8,8-B-Fe/Zn 8	DIN 7991	12	
18	Wkręt M8×30-5,8-B-Fe/Zn8	DIN 7991	4	
19	Wkręt M8×20-8,8-B-Fe/Zn8	DIN 7991	6	
20	Śruba M12×25-8,8-B-Fe/Zn8	5036-01-0515	12	
21	Nakrętka M12-8-B-Fe/Zn8	PN/M-82144	30	
22	Nakrętka M10-8-B-Fe/Zn8	PN/M-82144	12	
23	Podkładka sprężysta 12,2-Fe/Zn 8	PN/M-82008	30	
24	Podkładka sprężysta 10,2-Fe/Zn8	PN/M-82008	12	
25	Pierścień osadczy 75w	PN/M-85111	22	
26	Pierścień osadczy 72w	PN/M-85 111	6	
27	Pierścień osadczy 45z	PN/M-85111	22	
28	Pierścień osadczy 30z	PN/M-86111	6	
29	Łożysko 6306	PN/M-86100	12	
30	Łożysko 6009	PN/M-86100	11	
31	Pierścień uszczelniający AO 35×72×7	PN/M-86964	6	
32	Pierścień uszczelniający OS 80×4	PN/M-73093	1	
33	Pierścień uszczelniający OS 30×2,5	PN/M-73093	22	
34	Wpust A8×7×22	PN/M-85200	12	
35	Ślizg mały	5108/23-095	5	

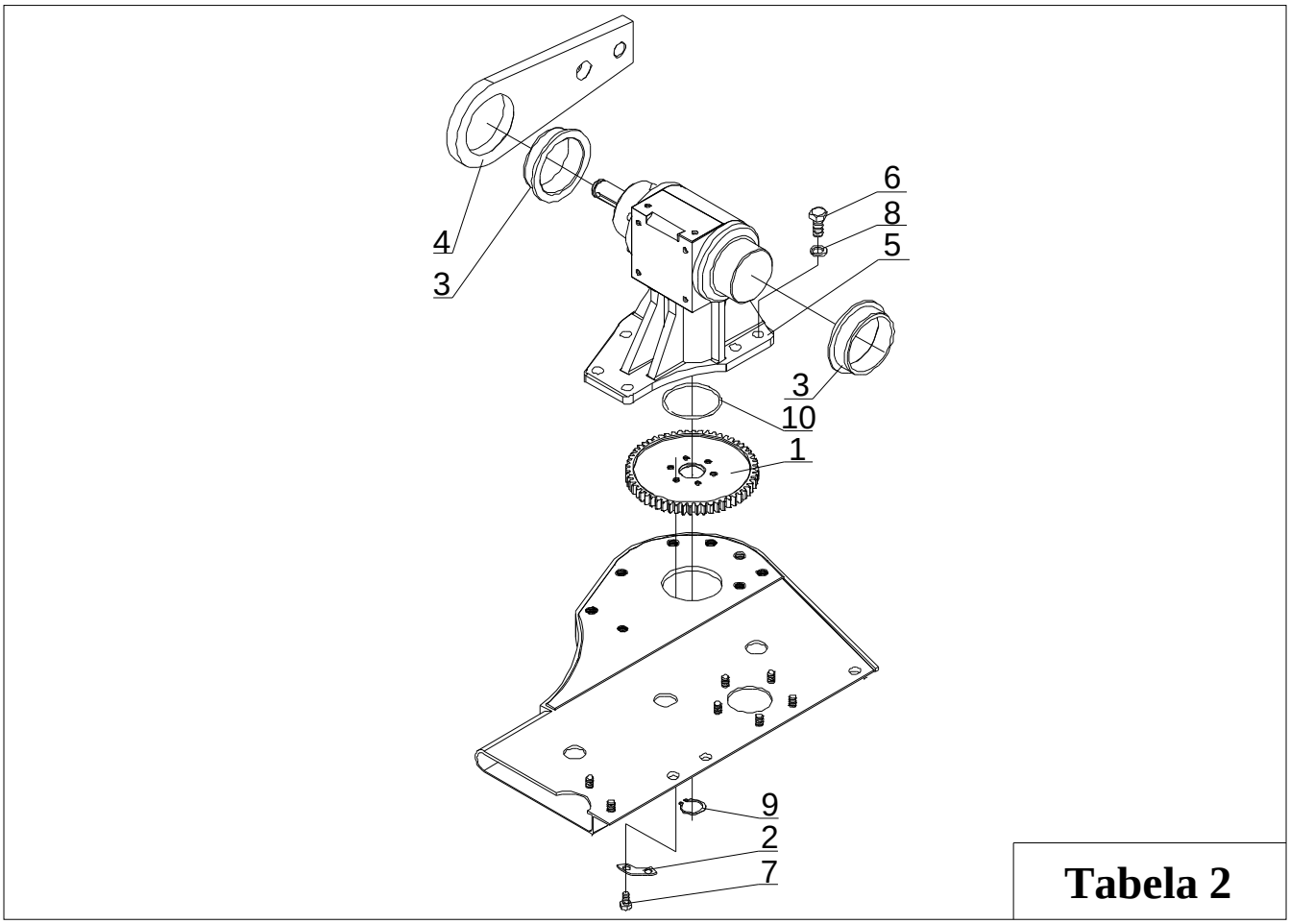

Tabela 2 – napęd listwy roboczej

Tabela 2		Nr katalogowy lub PN	Liczba części	Uwagi
Poz.	Nazwa części	Z108/8 2.5m	Z108/8	
1	2	3	4	5
1	Koło napędowe z=58	5108/23-002		
2	Podkładka odginana	5108/23-004		
3	Tuleja ślizgowa	5108/23-035		
4	Obejma (Łapa)	5108/23-034		
5	Przekładnia kątowa	5108/23-005		
6	Śruba M16x35-8,8-B-Fe/Zn8	PN/M-82105		
7	Śruba M10x20x1,25-12,9-B	PN/M-82105		
8	Podkładka sprężysta 16,4-Fe/Zn8	PN/M-82008		
9	Pierścień osadczy 30z	PN/M-85111		
10	Pierścień uszczelniający OS 90×4	PN/M-73093		

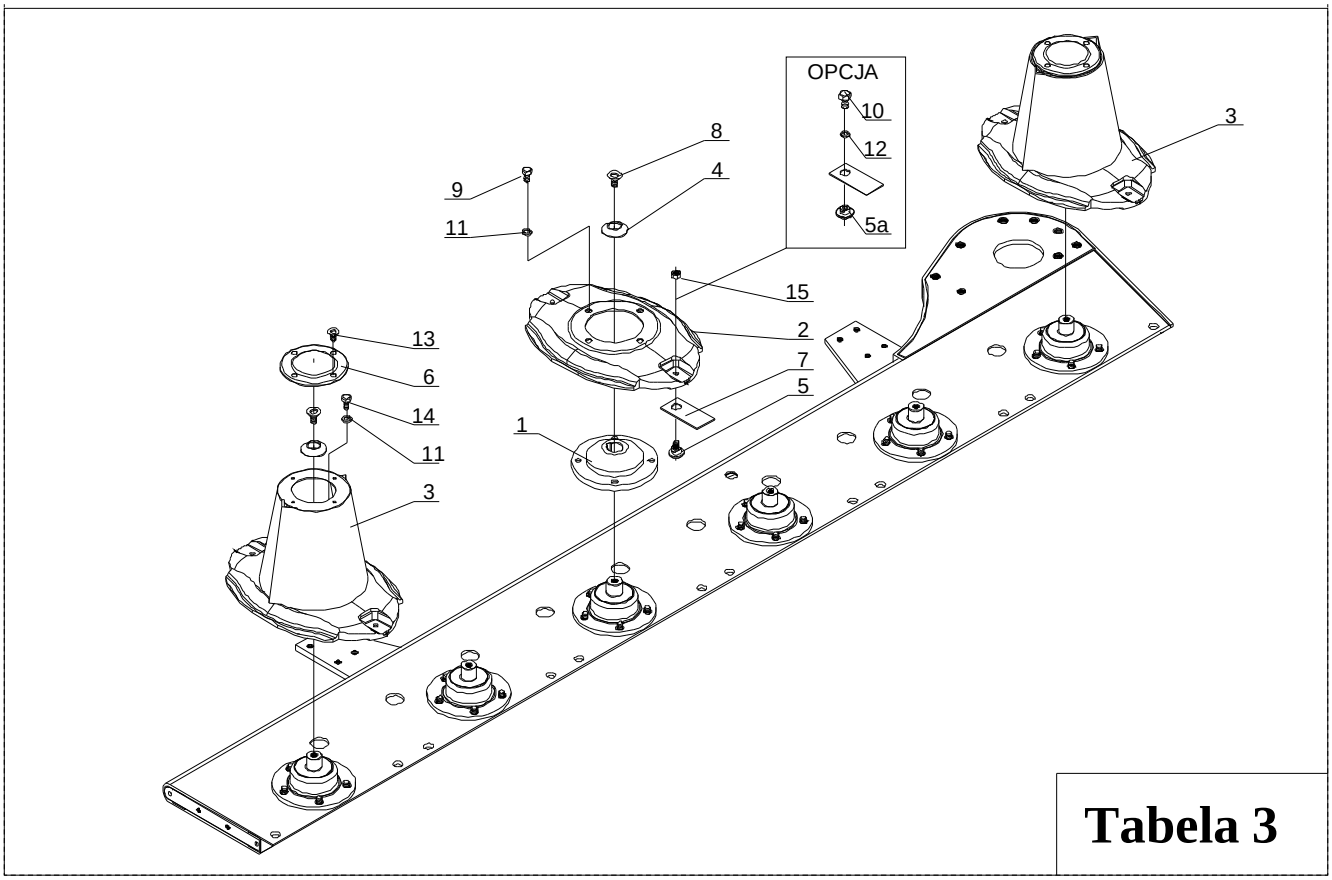

Tabela 3 – zespół tnący

Tabela 3		Nr katalogowy lub PN	Liczba części	Uwagi
Poz.	**Nazwa części**	**Z108/8 2.5m**	**Z108/8**	
1	Piasta (dysku) talerza roboczego	5108/23-024/1	6	
2	Talerz roboczy (dysk)	5108/23-025	4	
3	Talerz roboczy z bębnem	5108/23-026	2	
4	Pokrywa piasty talerza roboczego	5108/23-029	6	
5	Obsada noża	5108/25-0209	12	
5a	Obsada noża	5108/23-028	12	Opcja
6	Pokrywa bębna	5108/23-027	2	
7	Nóż L-lewy	5108/23-009L	6	
	Nóż P-prawy	5108/23-009P	6	
8	Śruba M12×25-8,8-B-Fe/Zn8	5036-01-0515	6	
9	Śruba M12×25-8,8-B-Fe/Zn8	PN/M-82105	24	
10	Śruba M10×20×1,25-12,9-B-Fe/Zn8	PN/M-82105	12	Opcja
11	Podkładka sprężysta 12,2-Fe/Zn8	PN/M-82008	24	
12	Podkładka sprężysta 10,2-Fe/Zn8	PN/M-82008	12	Opcja
13	Wkręt stożkowy z gniazdem sześciokątnym M6×20-8,8-B-Fe/Zn8	DIN7991	8	
14	Śruba M12×30-8,8-B-Fe/Zn8	PN/M-82105	8	
15	Nakrętka samozabezpieczjaca M10-8-B-Fe/Zn	PN-85/M-82175	12	

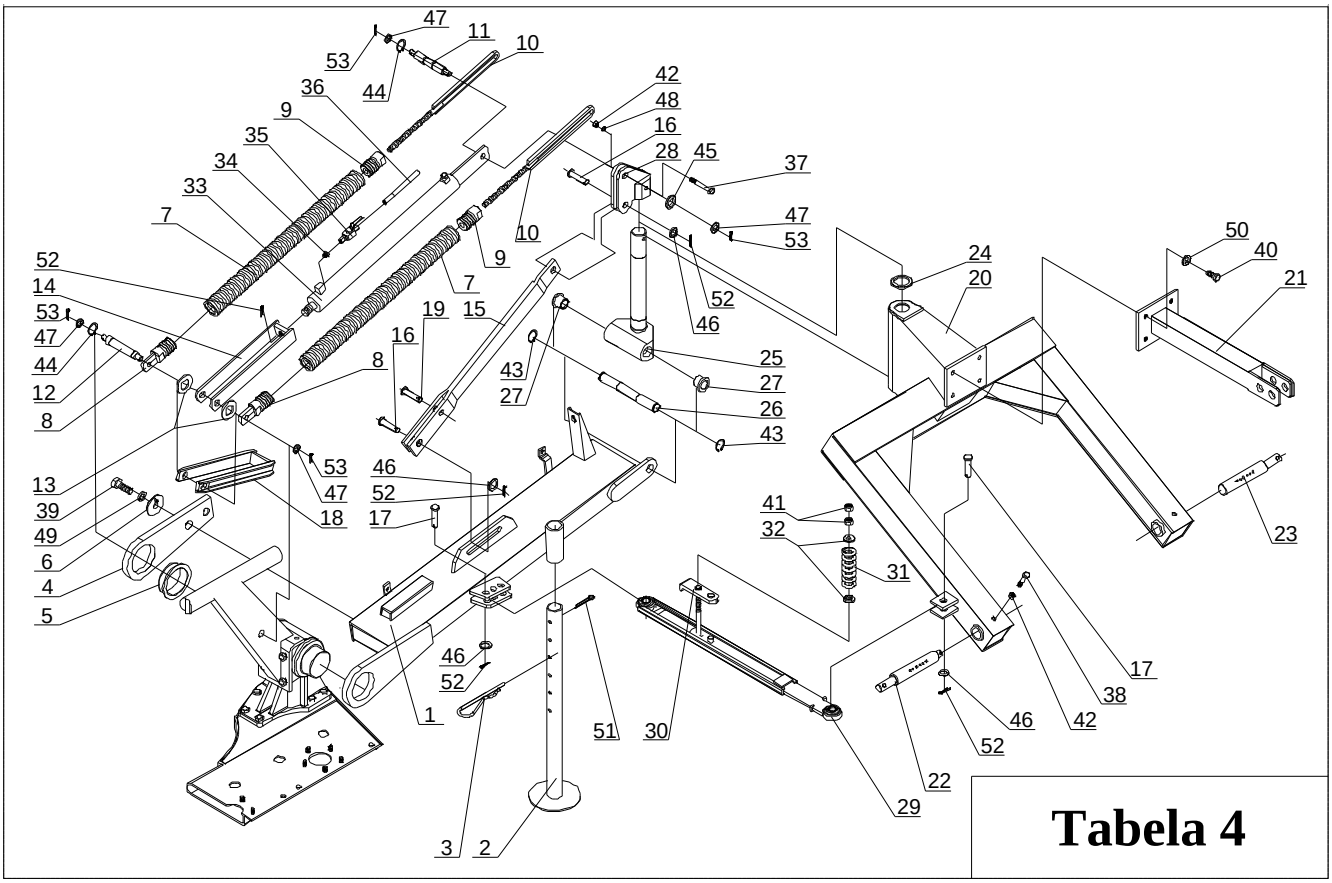

Tabela 4

Tabela 4 – układ zawieszenia

Tabela 4		Nr katalogowy lub PN	Liczba części	Uwagi
Poz.	**Nazwa części**	**Z108/8 2.5m**	**Z108/8**	
	Sprężyna odciążająca kpl. Zawiera poz.: 7-10.	5108/16-002	2	
	Bezpiecznik kpl. Zawiera poz.: 29-32,41.	5108/24-090	1	
1	Belka spawana	5108/23-031/1	1	
2	Podpora belki	5108/23-032	1	
3	Sprężyna podpory	5108/23-033	1	
4	Obejma (Łapa)	5108/23-034/1	1	
5	Tuleja ślizgowa	5108/23-035	2	
6	Podkładka zabezpieczająca	5108/23-036	1	
7	Sprężyna odciążająca	5108/16-003	2	
8	Naciąg sprężyny odciążającej	5108/23-039	2	
9	Gwint sprężyny odciążającej	5108/23-040	2	
10	Śruba naciągu sprężyny odc.	5108/23-041	2	
11	Sworzeń naciągu sprężyny odc.	5108/23-042	1	
12	Sworzeń zapadki	5108/23-043	1	
13	Podkładka regulacyjna	5108/23-095	2	
14	Przedłużka przykręcana	5108/23-044	1	
15	Ramię ukośne	5108/23-046	1	
16	Sworzeń ∅22 l=56	5108/23-047	2	
17	Sworzeń bezpiecznika	5108/23-048	2	
18	Zapadka	5108/23-049	1	
19	Sworzeń ∅14 l=53	5108/23-050	1	
20	Rama zawieszenia	5108/16-004	1	
21	Zaczep	5108/24-072	1	
22	Sworzeń zaczepu I	5108/23-073	1	

23	Sworzeń zaczepu II	5108/23-074	1	
24	Podkładka dystansowa ∅50	5108/23-075	1	
25	Oś pionowa	5108/24-076/1	1	
26	Wałek poziomy	5108/23-078/1	1	
27	Tuleja przegubu	5108/23-079/1	2	
28	Głowica spawana	5108/24-080	1	
29	Listwa wysuwna bezpiecznika	5108/23-091	1	
30	Zamek bezpiecznika	5108/23-092	1	
31	Sprężyna bezpiecznika	5108/23-093	1	
32	Podkładka centrująca	5108/23-094	2	
33	Siłownik	5108/23-045	1	
34	Złączka	15-28/L8MD	1	
35	Zawór M14×1,5	NW6	1	
36	Przewód L=2500	AA-13-2500 13/13	1	
37	Śruba M12×100-8,8-B-Fe/Zn8	PN/M-82105	1	
38	Śruba M12×60-8,8-B-Fe/Zn8	PN/M-82105	2	
39	Śruba M20×70-8,8-B-Fe/Zn8	PN/M-82105	1	
40	Śruba M14×35-8,8-B-Fe/Zn8	PN/M-82105	4	
41	Nakrętka M14-8-B-Fe/Zn8	PN/M-82144	2	
42	Nakrętka M12-8-B-Fe/Zn8	PN/M-82144	3	
43	Pierścień osadczy 35z	PN/M-85111	2	
44	Pierścień osadczy 24z	PN/M-85111	2	
45	Podkładka 24 Fe/Zn8	PN/M-82004	1	
46	Podkładka 22-Fe/Zn8	PN/M-82004	4	
47	Podkładka 16-Fe/Zn8	PN/M-82004	4	
48	Podkładka 13-Fe/Zn8	PN/M-82005	1	
49	Podkładka sprężysta 20,6	PN/M-82008	1	
50	Podkładka sprężysta 14,4	PN/M-82008	4	
51	Zawleczka S-Zn-6,3×70	PN/M82001	1	
52	Zawleczka S-Zn-5×45	PN/M82001	5	
53	Zawleczka S-Zn-5×25	PN/M82001	4	

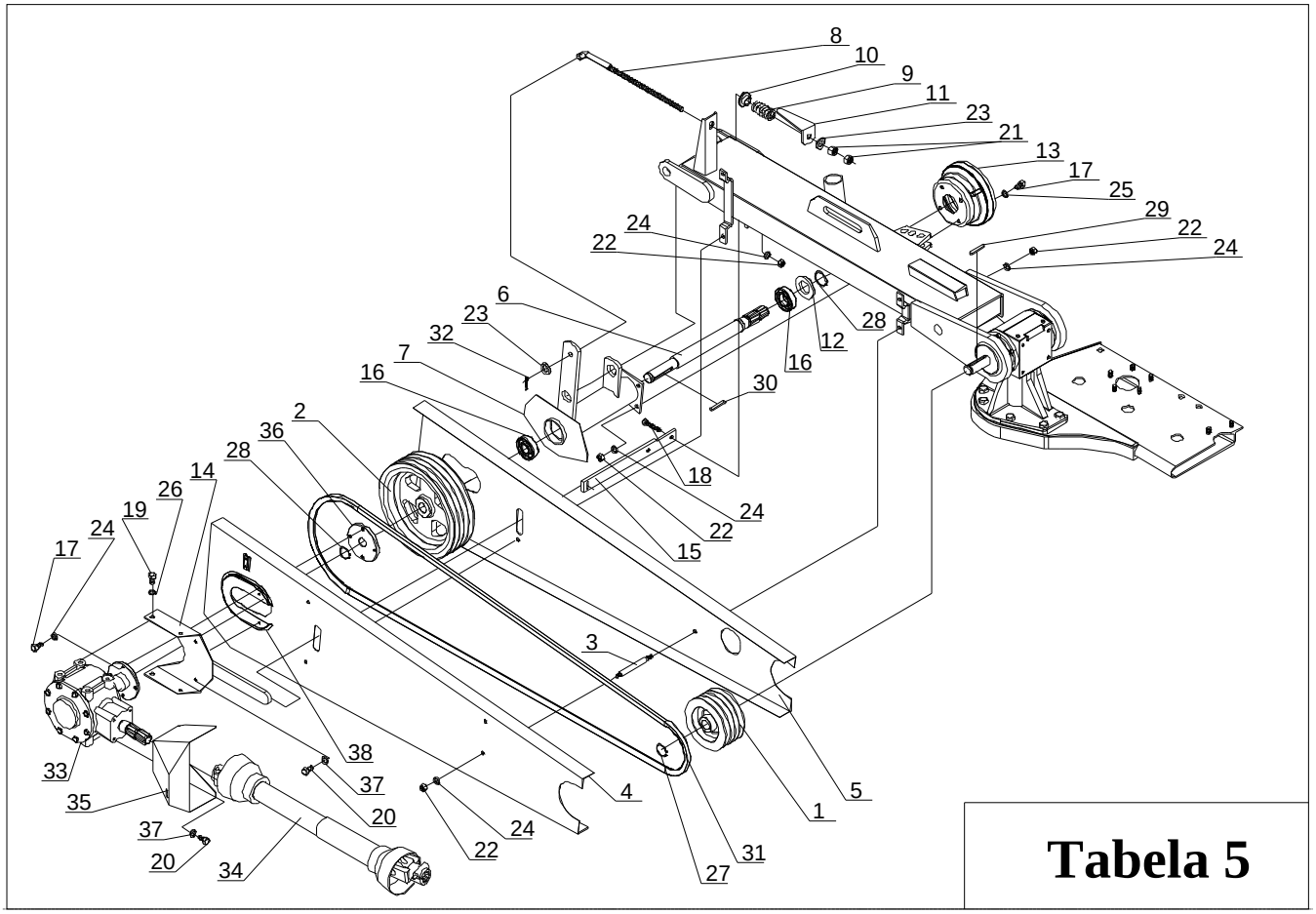
8
10
9
11
23
21
13
17
25
29
22
24
24
22
6
23
32
7
16
28
12
16
30
2
36
28
14
26
19
24
17
18
24
22
15
3
38
37
20
33
35
37
20
34
22
24
4
5
1
31
27

Tabela 5

Tabela 5 – przekładnia pasowa

Tabela 5		Nr katalogowy lub PN	Liczba części	Uwagi
Poz.	**Nazwa części**	**Z108/8 2.5m**	**Z108/8**	
1	Koło pasowe ∅167	5108/23-057	1	
2	Koło pasowe ∅305	5108/23-056/1	1	
3	Śruba szpilka	5108/23-065	4	
4	Osłona boczna przednia	5108/16-005	1	
5	Osłona boczna tylna	5108/16-006	1	
6	Wałek wielowypustowy	5010/42-000/1	1	
7	Obudowa wałka wielowypustowego	5108/21-053	1	
8	Śruba napinacza	5108/23-061	1	
9	Sprężyna naciągu pasa	5108/23-062	1	
10	Podkładka centrująca	5108/23-064	1	
11	Wskaźnik naciągu pasa	5108/23-063	1	
12	Podkładka ochronna	5108/23-055	1	
13	Osłona wałka wielowypustowego	21903	1	
14	Mocowanie przekładni	5108/16-007	1	
15	Listwa krótka	5108/16-008	1	
16	Łożysko 6207	PN/M-86100	2	
17	Śruba M10×25-8,8-B-Fe/Zn8	PN/M-82105	8	
18	Śruba M10×35-8,8-B-Fe/Zn8	PN/M-82105	2	
19	Śruba M12×25-8,8-B-Fe/Zn8	PN/M-82105	4	
20	Śruba M8×20-8,8-B-Fe/Zn8	PN/M-82105	6	
21	Nakrętka M16-8-B-Fe/Zn8	PN/M-82144	2	
22	Nakrętka M10-8-B-Fe/Zn8	PN/M-82144	14	
23	Podkładka 17 Fe/Zn8	PN/M-82005	2	
24	Podkładka sprężysta 10,2 Fe/Zn8	PN/M-82008	18	
25	Podkładka 10,5 Fe/Zn8	PN/M-82005	4	
26	Podkładka sprężysta 12,2 Fe/Zn8	PN/M-82008	4	
27	Pierścień osadczy 30z	PN/M-85111	1	
28	Pierścień osadczy 35z	PN/M-85111	2	
29	Wpust A8×7×70	PN-70/M-85005	1	
30	Wpust A8×7×85	PN-70/M-85005	1	
31	Pasek klinowy HB 3350	PN/M-85200	4	
32	Zawleczka S-Zn-5×36	PN-76/M-82001	1	
33	Przekładnia kątowa	090-02.E01.R	1	FPK Starosielski
34	Wał przegubowo-teleskopowy	C-51160	1	
35	Osłona wału przekładni	5010/43-010	1	
36	Piasta napędu	5010/42-001	1	
37	Podkładka sprężysta 8,2 Fe/Zn8	PN/M-82008	6	
38	Osłona piasty	5108/16-033	1	

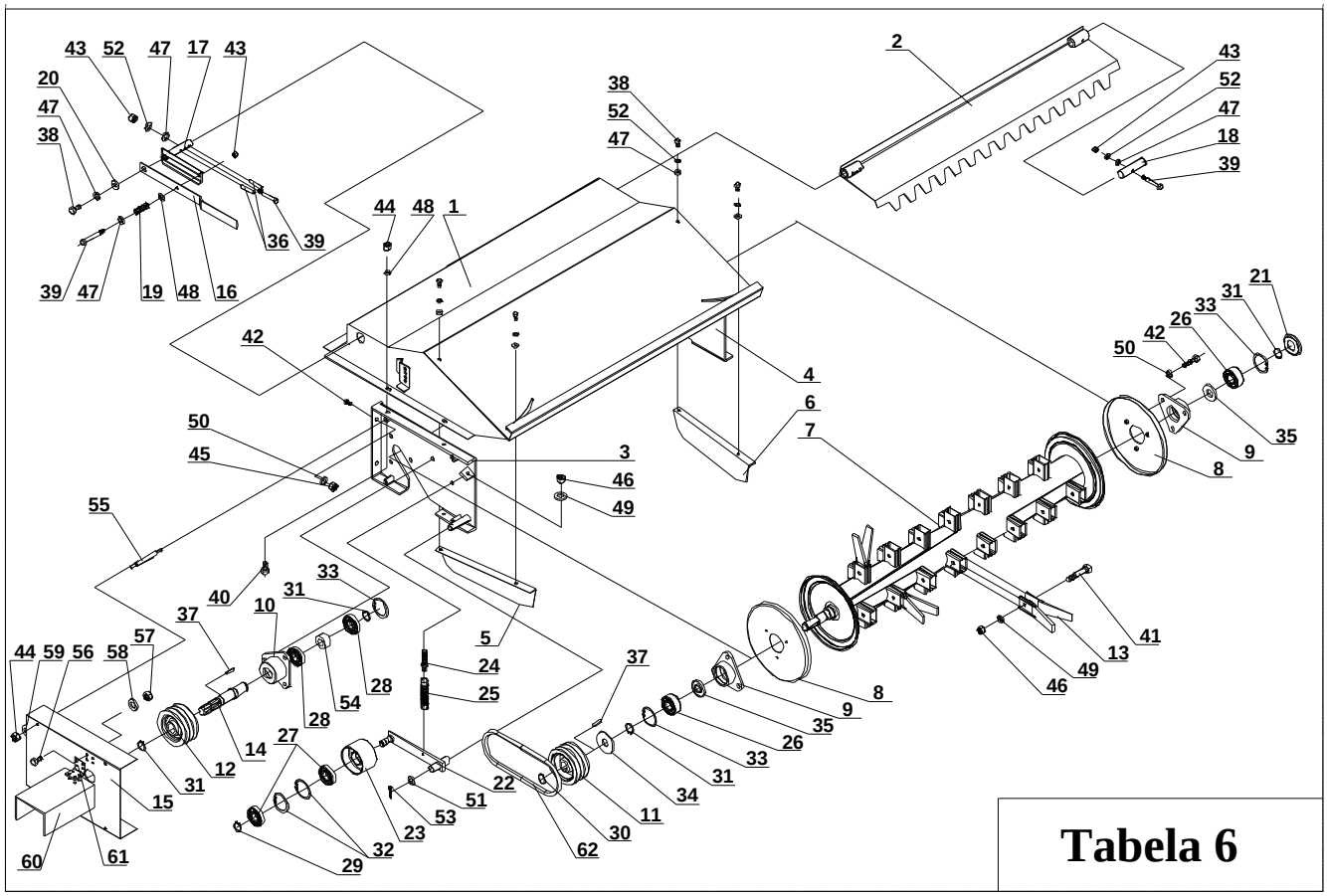

Tabela 6 – spulchniacz (z osłonami)

Tabela 6		Nr katalogowy lub PN	Liczba części	Uwagi
Poz.	Nazwa części	Z108/8 2.5m	Z108/8	
	Spulchniacza kpl.	5108/16-009		
	Wał spulchniacza kpl. Zawiera: tab.6. poz.: 10-21, 23, 29, 32, 36, 39	5108/16-010		
	Napinacz kpl. Zawiera: tab. 6. poz.: 22-25, 27, 29, 32, 51, 53	5108/16-011		
1	Osłona spulchniacza	5108/27-018	1	
2	Grzebień spulchniacza	5108/27-019	1	
3	Boczek lewy	5108/16-012	1	
4	Boczek prawy	5108/27-021	1	
5	Kierownica lewa	5108/27-022	1	
6	Kierownica prawa	5108/27-023	1	
7	Wał spulchniacza	5108/16-013	1	
8	Osłona wału zewnętrzna	5010/44-003	1	
9	Obudowa łożyska I	5010/44-001	2	
10	Obudowa łożyska II	5108/16-014	1	
11	Koło pasowe ϕ141 x ϕ30	5108/16-015	1	
12	Koło pasowe ϕ141 x ϕ35	5108/16-016	1	
13	Bijaki plastikowe	5010/45-001	60	
14	Wałek wielowypustowy L= 216	5108/16-017	1	
15	Osłona przekładni pasowej kpl.	5108/16-018	1	
16	Dźwignia regulacyjna kpl.	5010/46-004	1	
17	Sworzeń I regulacyjny	5108/27-024	1	
18	Sworzeń II	5010/46-007	1	
19	Sprężyna dociskowa	5010/46-008	1	
20	Podkładka specjalna	5010/46-009	1	

21	Pokrywa łożyska	5010/44-002	1	
22	Ramię napinacza kpl.	5108/16-019	1	
23	Rolka napinacza ϕ108	5108/27-013	1	
24	Śruba regulacyjna napinacza	5108/16-020	1	
25	Sprężyna napinacza	5108/27-015	1	
26	Łożysko 1207	PN-79/M-86130	2	
27	Łożysko 6204ZZ	PN-79/M-86100	2	
28	Łożysko 6207ZZ	PN-79/M-86100	2	
29	Pierścień osadczy 20z	PN-81/M-85111	1	
30	Pierścień osadczy 30z	PN-81/M-85111	1	
31	Pierścień osadczy 35z	PN-81/M-85111	4	
32	Pierścień osadczy 47z	PN-81/M-85111	2	
33	Pierścień osadczy 72w	PN-81/M-85111	3	
34	Pierścień uszczelniający A35x72x10	PN-81/M-86964	1	
35	Pierścień uszczelniający A45x65x10	PN-81/M-86964	2	
36	Kołek sprężysty 8x40	PN-89/M-85023	2	
37	Wpust A 8x7x50	PN-70/M-85005	2	
38	Śruba M8x20-8.8-B-Fe/Zn8	PN-85/M-82105	5	
39	Śruba M8x60-8.8-B-Fe/Zn8	PN-85/M-82105	3	
40	Śruba M10x30-8.8-B-Fe/Zn8	PN-85/M-82105	4	
41	Śruba M12x50-8.8-B-Fe/Zn8	PN-85/M-82105	30	
42	Śruba M14x35-8.8-B-Fe/Zn8	PN-85/M-82105	13	
43	Nakrętka M8-8-B-Fe/Zn8	PN-85/M-82144	3	
44	Nakrętka M10-8-B-Fe/Zn8	PN-85/M-82144	8	
45	Nakrętka M14-8-B-Fe/Zn8	PN-85/M-82144	4	
46	Nakrętka samozabezpieczająca M12-8-B-Fe/Zn8	PN-85/M-82175	31	
47	Podkładka 8.4 Fe/Zn8	PN-78/M-82005	8	
48	Podkładka 10.5 Fe/Zn8	PN-78/M-82005	5	
49	Podkładka 13 Fe/Zn8	PN-78/M-82005	31	
50	Podkładka 15 Fe/Zn8	PN-78/M-82005	13	
51	Podkładka 22 Fe/Zn8	PN-78/M-82005	1	
52	Podkładka sprężysta 8.2 Fe/Zn8	PN-77/M-82008	6	
53	Zawleczka S-Zn 5x45	PN-76/M-82001	1	
54	Tuleja dystansowa	5108/16-021	1	
55	Szpilki	5108/16-022	4	
56	Śruba M6x12-8.8-B-Fe/Zn8	PN-85/M-82105	8	
57	Nakrętka M6-8-B-Fe/Zn8	PN-85/M-82144	8	
58	Podkładka sprężysta 6.2 Fe/Zn8	PN-77/M-82008	8	
59	Podkładka sprężysta 10.2 Fe/Zn8	PN-77/M-82008	4	
60	Osłona blaszana WOM	5108/16-023	1	
61	Zawias 50x100	5108/16-024	1	
62	Pasek klinowy HB 945	PN/M-85200	3	

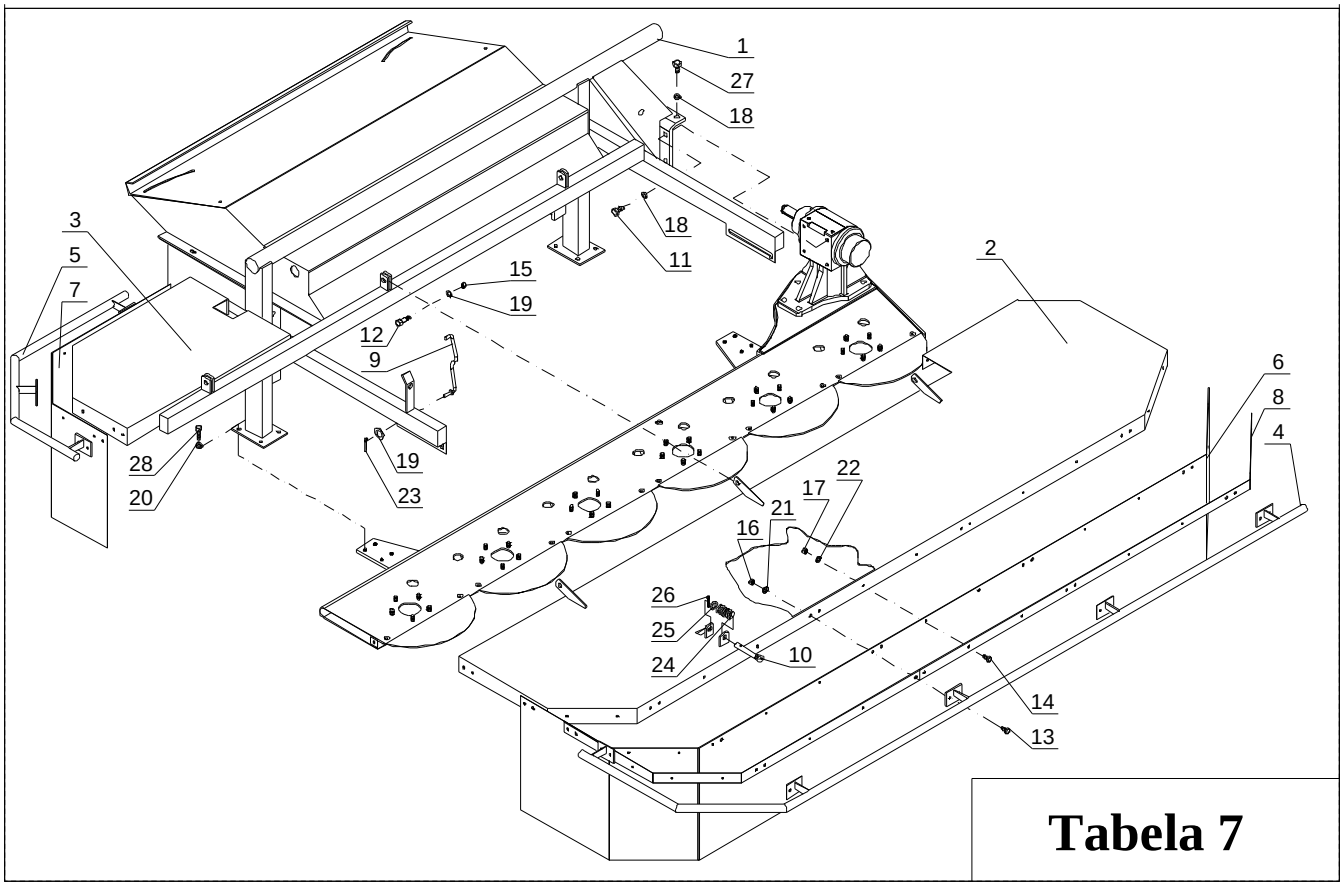
1
27
18
3
5
7
18
11
15
19
12
9
2
6
8
4
28
20
19
23
22
17
21
16
26
25
24
10
14
13

Tabela 7

Tabela 7 – rama z osłonami

Tabela 7		Nr katalogowy lub PN	Liczba części	Uwagi
Poz.	**Nazwa części**	**Z108/8 2.5m**	**Z108/8**	
1	Rama	5108/16-025	1	
2	Osłona przednia	5108/16-026	1	
3	Osłona tylna	5108/16-027	1	
4	Barierka przednia	5108/16-028	1	
5	Barierka tylna	5108/16-029	1	
6	Fartuch przedni	5108/16-030	1	
7	Fartuch tylny	5108/16-031	1	
8	Listwa dociskowa przednia	5108/16-032	1	
9	Podpora osłony	5108/26-046	2	
10	Sworzeń zatrzasku	5108/23-112	1	
11	Śruba M14x35-8.8-B-Fe/Zn8	PN-85/M-82105	4	
12	Śruba M10x35-8.8-B-Fe/Zn8	PN-85/M-82105	3	
13	Śruba M8x20-5.6-B-Fe/Zn8	PN-85/M-82105	20	
14	Śruba M6x12-6-B-Fe/Zn8	PN-85/M-82105	20	
15	Nakrętka samozabezpieczająca z wkładką poliamidową M10-8-A-Fe/Zn5	PN-85/M-82175	3	
16	Nakrętka M8-6-B-Fe/Zn8	PN-86/M-82144	16	
17	Nakrętka M6-5-B-Fe/Zn8	PN-86/M-82144	20	
18	Podkładka sprężysta 14,4 Fe/Zn8	PN/M-82008	6	
19	Podkładka 10.5 Fe/Zn8	PN-78/M82-005	3	
20	Podkładka sprężysta 10.2 Fe/Zn8	PN-77/M82-008	8	
21	Podkładka 8.5 Fe/Zn8	PN-78/M82-005	20	
22	Podkładka 6.5 Fe/Zn8	PN-59/M82-030	20	
23	Zawleczka S–Zn 4X25	PN-76/M-82001	2	
24	Sprężyna zatrzasku	5108/26-044	1	
25	Podkładka 17 Fe/Zn8	PN-78/M-82005	1	
26	Zawleczka S-Zn 5x25	PN-76/M-82001	1	
27	Śruba M14x30-8.8-B-Fe/Zn8	PN-85/M-82105	2	
28	Śruba M10x25-8.8-B-Fe/Zn8	PN-85/M-82105	8	