SaMASZ Sp. z o.o.
ul. Trawiasta 1
16-060 Zabłudów - Poland
Rok założenia / Established in - 1984
centrala / phone +48 85 664-70-31
fax +48 85 664-70-41
e-mail: samasz@samasz.pl / export@samasz.com
www.samasz.pl / www.samasz.com

Katalog części / Spare parts list

KOSIARKA DYSKOWA DWUSTRONNA
DOUBLE-SIDED DISC MOWER
KDD 941 - 9,40 m / 30'10" (0616)

Wersja / Edition: 7

Nr seryjny / Serial no.

2019.05.07

K0616PLEN007

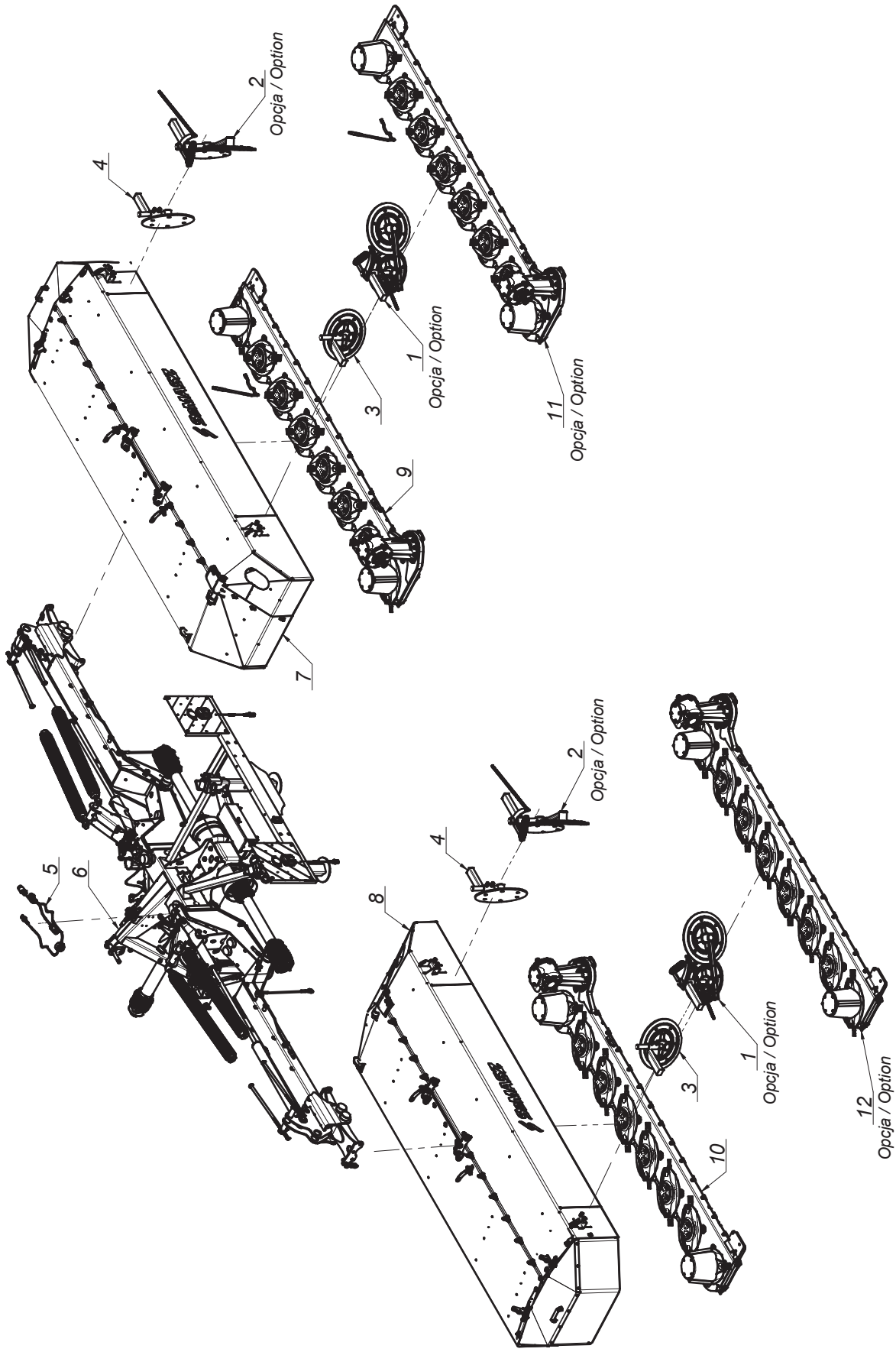
2
Opcja / Option
4
1
Opcja / Option
3
11
Opcja / Option
9
7
5
6
8
2
Opcja / Option
4
1
Opcja / Option
3
12
Opcja / Option
10

SaMASZ®

0616.00.00.007
KDD 941

Tab. 1a

L.p. Item	Numer części Part No.	Nazwa części	Description	Ilość Quantity	Uwagi Notes
1	0227.06.00.000	Zgarniacz lewy	Swath guide left	2	
2	0227.07.00.000	Zgarniacz prawy	Swath guide right	2	
3	0229.06.00.005	Zgarniacz lewy	Swath guide left	2	
4	0229.07.00.005	Zgarniacz prawy	Swath guide right	2	
5	0598.07.00.003	Instalacja elektryczna	Electric installation	1	
6	0616.01.00.006	Układ zawieszenia	Suspension unit	1	
7	0616.02.00.006	Rama główna prawa	Main frame right	1	
8	0616.03.00.006	Rama główna lewa	Main frame left	1	
9	0616.04.00.007	Zespół tnący prawy	Cutting unit right	1	
10	0616.05.00.007	Zespół tnący lewy	Cutting unit left	1	
11	0616.14.00.007	Zespół tnący prawy - obr. na przemian	Cutting unit right	1	
12	0616.15.00.007	Zespół tnący lewy - obr. na przemian	Cutting unit left	1	

SaMASZ®

0616.00.00.017
KDD 941 - ze sterownikiem
KDD 941 - with steering

Tab. 1b

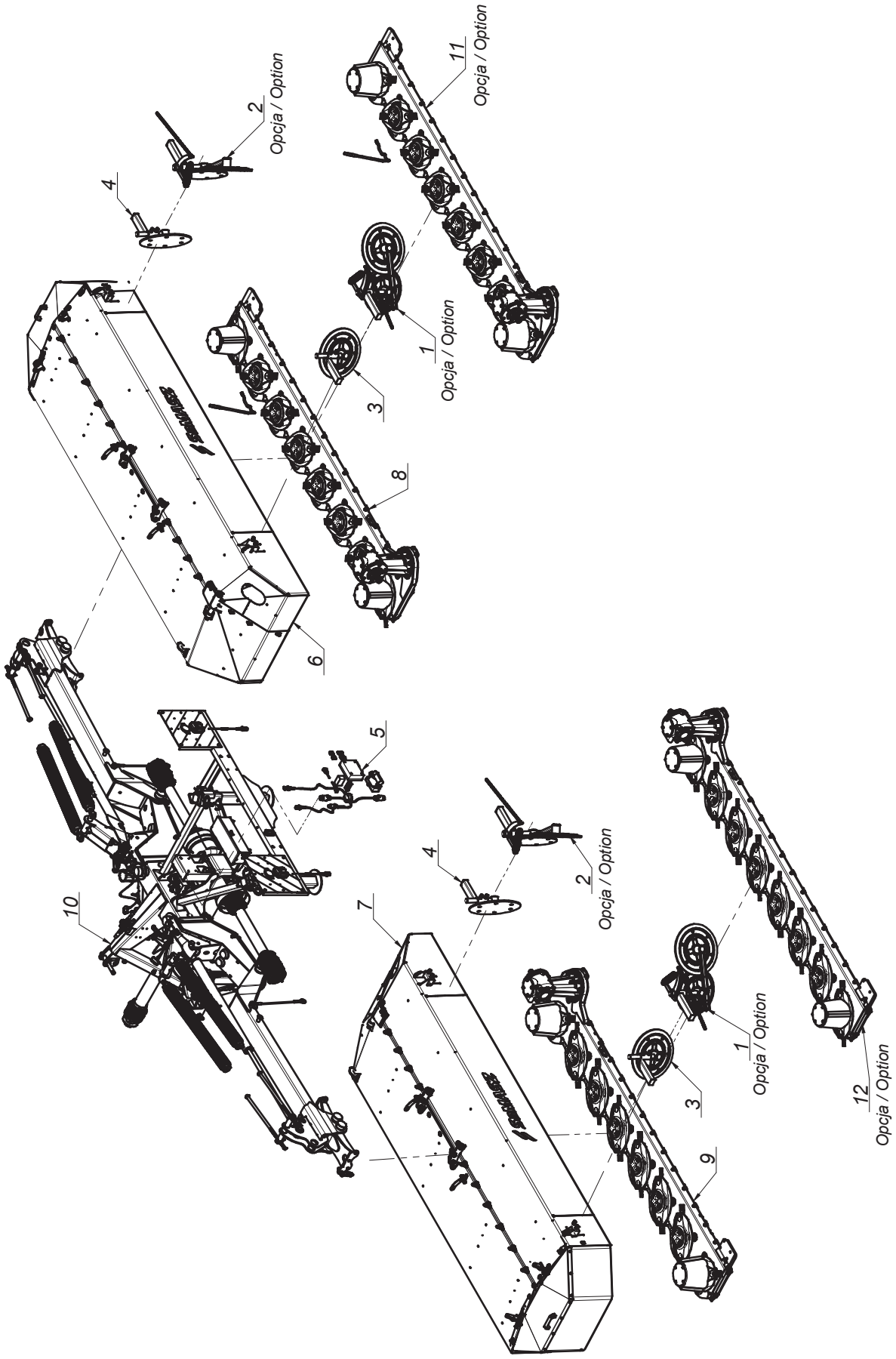

SaMASZ®

0616.00.00.017
KDD 941 - ze sterownikiem
KDD 941 - with steering

Tab. 1b

L.p. Item	Numer części Part No.	Nazwa części	Description	Ilość Quantity	Uwagi Notes
1	0227.06.00.000	Zgarniacz lewy	Swath guide left	2	
2	0227.07.00.000	Zgarniacz prawy	Swath guide right	2	
3	0229.06.00.005	Zgarniacz lewy	Swath guide left	2	
4	0229.07.00.005	Zgarniacz prawy	Swath guide right	2	
5	0610.07.00.001	Instalacja elektryczna	Electric installation	1	
6	0616.02.00.006	Rama główna prawa	Main frame right	1	
7	0616.03.00.006	Rama główna lewa	Main frame left	1	
8	0616.04.00.007	Zespół tnący prawy	Cutting unit right	1	
9	0616.05.00.007	Zespół tnący lewy	Cutting unit left	1	
10	0616.08.00.006	Układ zawieszenia ze sterownikiem	Suspension unit with steering	1	
11	0616.14.00.007	Zespół tnący prawy - obr. na przemian	Cutting unit right	1	
12	0616.15.00.007	Zespół tnący lewy - obr. na przemian	Cutting unit left	1	

Tab. 2a

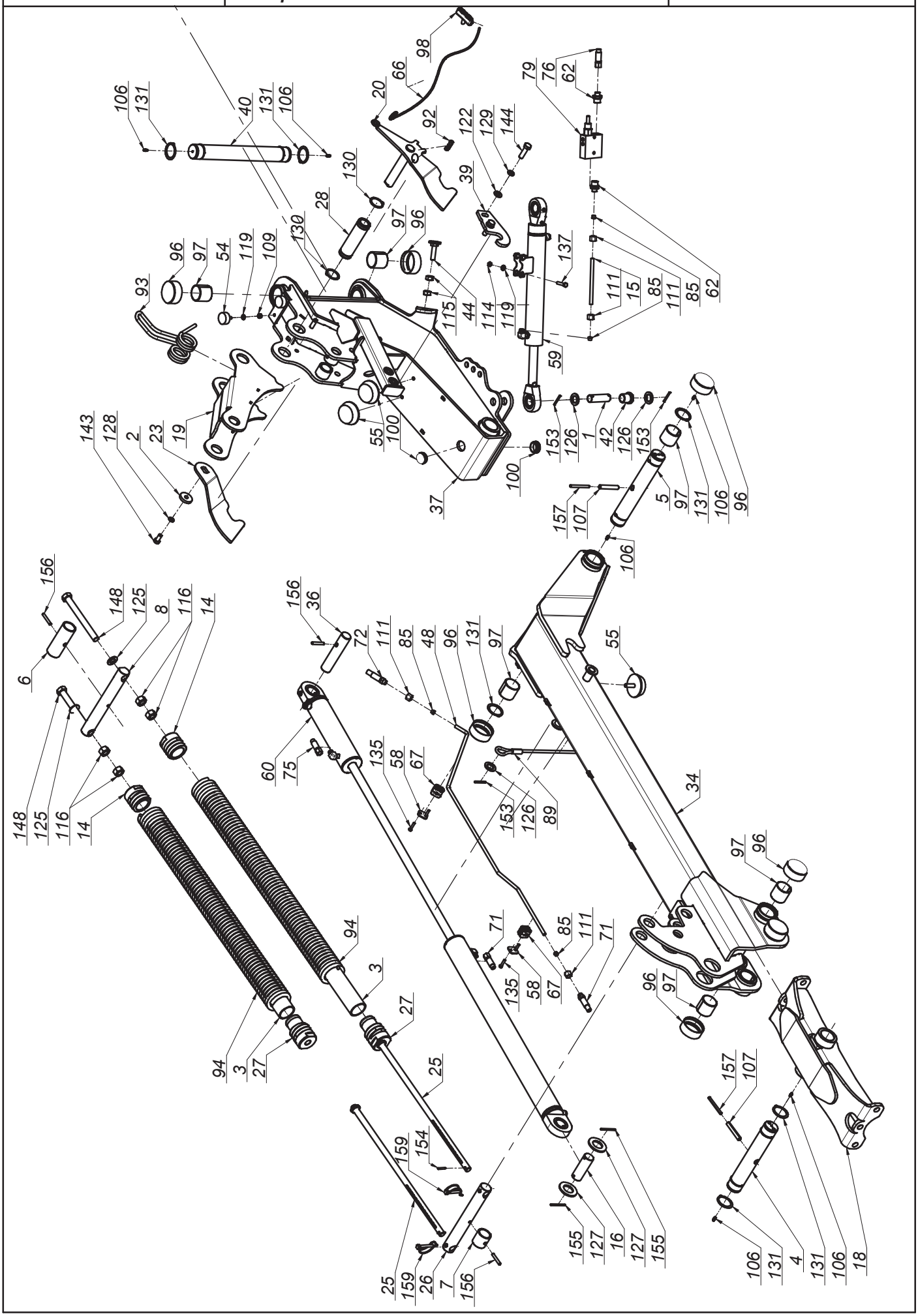
106
131
40
131
106
98
66
20
92
130
28
97
96
130
122
129
144
39
79
76
62
137
93
96
97
54
119
109
115
44
114
119
111
15
85
111
85
62
59
143
128
2
23
19
55
100
37
100
153
126
1
42
126
153
5
97
131
106
96
157
107
106
156
148
125
8
116
14
6
156
36
72
111
85
48
96
131
97
55
60
75
135
58
67
153
126
89
34
148
125
116
14
97
96
94
3
27
71
85
111
71
135
58
67
96
97
94
3
27
25
157
107
159
154
155
127
16
127
155
106
131
4
131
106
18
25
159
26
7
156

SaMASZ®

0616.01.00.006
Układ zawieszenia
Suspension unit

Tab. 2a

L.p. Item	Numer części Part No.	Nazwa części	Description	Ilość Quantity	Uwagi Notes
1	00SO.25.00.085	Sworzeń fi.25 L= 85 (SO.25.00.085)	Pin fi 25 L=85	4	
2	0108.02.08.000	Podkładka dociskająca	Washer	2	
3	0112.10.28.000	Usztywnienie sprężyny	Spring insert	4	
4	0271.01.16.003	Sworzeń zawieszenia ramy	Suspension frame pin	2	
5	0271.01.20.003	Sworzeń ramienia ruchomego	Frame pin	2	
6	0271.01.22.003	Tuleja dystansowa	Distance bush	2	
7	0271.01.23.003	Tuleja dystansowa I	Distance bush I	2	
8	0271.01.33.003	Sworzeń sprężyn odciążających	Support springs pin	2	
9	0272.01.19.000	Sworzeń zaczepu - kat. II - III	Hitch pin cat. II and III	2	
10	0272.01.20.000	Sworzeń górny zaczepu - kat. II - III	Upper hitch pin - cat. III	1	
11	0272.01.26.001	Stopa podporowa	Support leg	4	
12	0272.01.28.001	Sworzeń blokady stopy	Stand latch pin	4	
13	0272.01.36.001	Mocowanie świateł	Warning ligths mouting	1	
14	0272.01.40.002	Zaczep sprężyny dp-fi75x13 L-65	Spring catch dp-fi75x13 L-65	4	
15	0272.01.42.001	Rura hydrauliczna fi10x1,5	Hydraulic tube	2	
16	0272.01.48.002	Sworzeń siłownika	Hydraulic cylinder pin	2	
17	0272.01.52.002	Podkładka osłony stożkowej	Conical guard washer	2	
18	0541.01.03.001	Mocowanie ramy	Suspension frame mount	1	
19	0600.01.05.001	Dźwignia sprężyn	Lever	2	
20	0600.01.07.001	Zapadka prawa	Transport latch - right	1	
21	0600.01.08.001	Zapadka lewa	Transport latch - left	1	
22	0600.01.09.000	Wspornik oświetlenia	Lightning bracket	2	
23	0600.01.17.000	Hak zapadki prawej	Transport latch right	1	
24	0600.01.18.000	Hak zapadki lewej	Transport latch left	1	
25	0600.01.21.000	Pręt naciągu sprężyn (Fujarka)	Spring tensioning rod	4	
26	0600.01.22.000	Sworzeń sprężyn odciążających	Pin	2	
27	0600.01.24.000	Zaczep sprężyny dp-fi70x13 L-65	Spring mount dp-fi70x13 L-65	4	
28	0600.01.26.001	Tuleja dźwigni sprężyn	Srings lever, bushuing	2	
29	0600.01.41.001	Osłona wału napędowego	Drive shaft's guard	1	
30	0606.01.01.006	Zaczep	Hitch	1	
31	0606.01.02.006	Mocowanie ramy	Suspension frame mount	1	
32	0606.01.57.006	Wspornik loga	Logo bracket	1	
33	0606.01.58.006	Wspornik wtyków euro	Euro plug bracket	1	
34	0611.01.04.002	Ramię nośne prawe	Suspension arm right	1	
35	0611.01.05.002	Ramię nośne lewe	Suspension arm left	1	
36	0618.01.25.001	Sworzeń siłownika	Hydraulic cylinder pin	2	
37	0619.01.02.004	Ramię ruchome prawe	Moving arm right	1	
38	0619.01.03.004	Ramię ruchome lewe	Moving arm left	1	
39	0619.01.31.002	Hak blokady transportowej	Transport lock hook	2	
40	0619.01.42.002	Sworzeń główny zawieszenia	Main suspension pin	2	
41	0619.01.51.003	Wspornik tuby	Tube's bracket	1	
42	0619.01.52.003	Tuleja dystansowa	Distance bush	4	
43	0619.01.55.004	Łańcuch zabezpieczający	Support chain L=660	2	
44	0619.01.56.004	Śruba regulacyjna zaworu	Bolt special - end valve	2	
45	0640.03.15.003	Wspornik trójkąta	Triangle bracket	1	
46	0927.01.04.000	Wspornik wału	Shaft support	1	-
47	2114.06.02.000	Skrzynka narzędziowa	Toolbox	1	
48	MHRO-010-118	Rura cylindra hydraulicznego prawa (0598.08.26.003)	Tube right	1	
49	MHRO-010-119	Rura cylindra hydraulicznego lewego (0598.08.27.003)	Tube left	1	
50	MIEK-000-102	Gniazdo KENNFIXX	Socket - KENNFIXX	3	
51	MIEK-100-000	Odblask okrągły czerwony przykręcany	Red reflection - round	2	
52	MIET-000-003	Tablica ostrzeg. jednost. oświetl.-prawa- W145	Warning plate - right	1	
53	MIET-000-004	Tablica ostrzeg. jednost. oświetl.-lewa- W145	Warning plate - left	1	
54	MIGA-040-018	Amortyzator gumowo-metalowy 40x18 typ D	Rubber-metal damper 40x18 type D	4	
55	MIGA-080-000	Amortyzator gumowo-metalowy 80x25 typ K	Rubber-metal damper 80x25 type K	6	
56	MIGN-000-001	Nasada gumowa wałka fi35	Shaft stub sleeve	1	

Tab. 2a

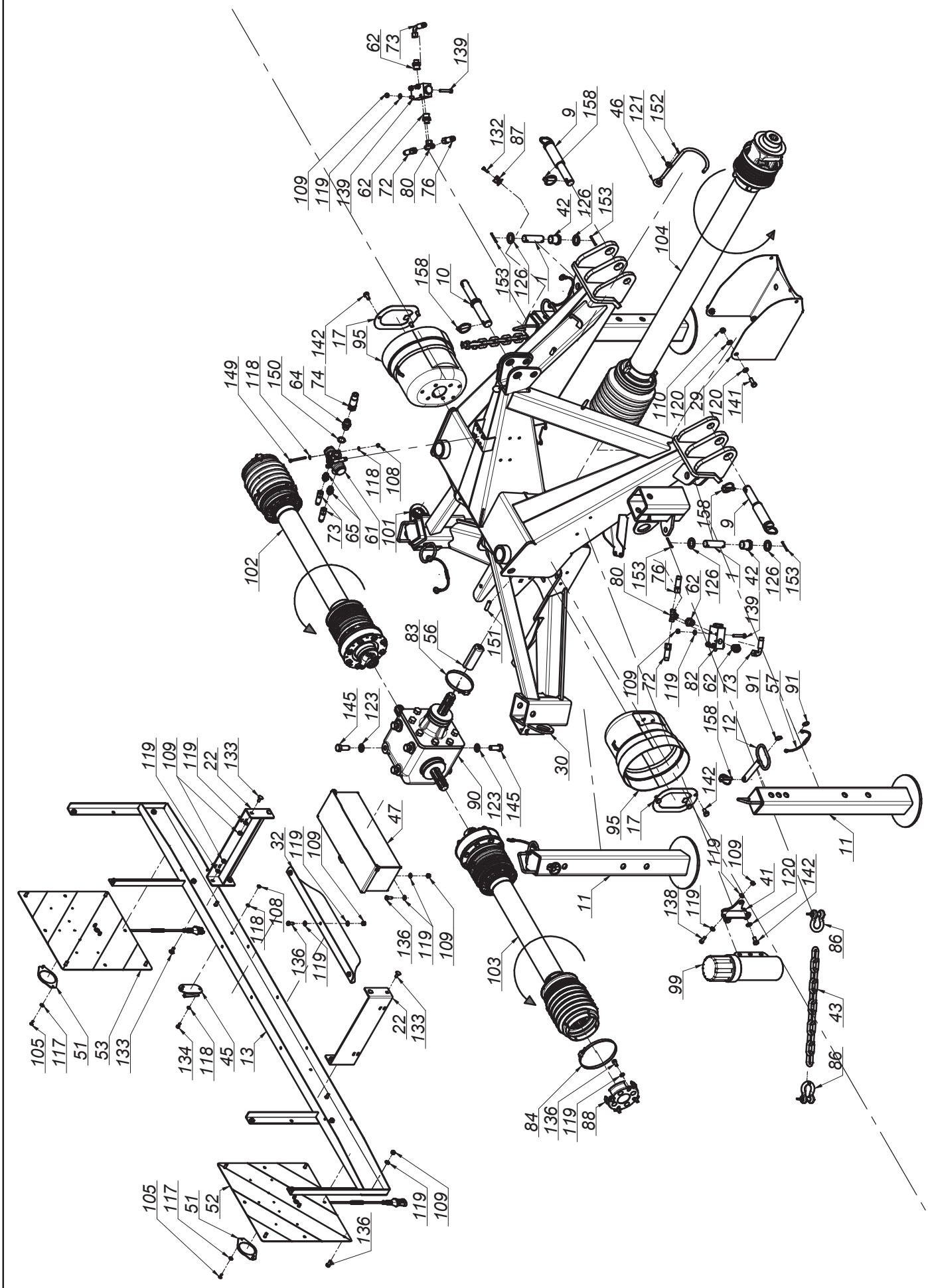
62 73 139
109 119 139 62 72 80 76
132 87
9 158
46 121 152
42 126 153
104
158 10
153 126 1
142 17 95
149 118 150 64 74
118 108
73 65 61 101
102
110 120 29 120 141
158 9
80 153 76 62 126 1 42 126 153
139
151
83 56
109 72 119 82 62 73 91 57 91
145 123
158 12
30
90 123 145
142
95 17
11
47
32 119 109
119 109 41 120 142
138 119
86
99
43
86
103
84 136 119 88
105 117 51 53 133
134 118 45 13
22 133
105 117 51 52
136
119 109
119 109 119 22 133
108 118
136 119
136 119 109

SaMASZ®

0616.01.00.006
Układ zawieszenia
Suspension unit

Tab. 2a

L.p. Item	Numer części Part No.	Nazwa części	Description	Ilość Quantity	Uwagi Notes
57	MIGZ-007-001	Zawieszka gumowa (0225.01.20.000)	Rubber key chain	4	-
58	MIHB-010-002	Obejma rury 10/12 Blaszka Górna DP-A1/CRVIF	Tube clamp cover 12	4	
59	MIHC-300-001	Siłownik 50x28x300 (0272.01.38.000)	Hydraulic cylinder 50x28x300 (0272.01.38.000)	2	
60	MIHC-610-000	Siłownik 63x28x200-740 (0610.01.25.001)	Hydraulic cylinder 63x28x200-740 (0610.01.25.001)	2	
61	MIHD-040-060	Dzielnik strumienia 40-60 L/min V-EQ 30	Flow dividor 40-60 L/min V-EQ 30	1	
62	MIHK-012-004	Złączka M16 x 1/2"	Straight connector M16 x 1/2"	8	
63	MIHK-012-038	Złączka 1/2" x 3/8"	Straigth connector 1/2" x 3/8"	2	
64	MIHK-012-120	Złączka 1/2" x 1/2"	Straight connector 1/2" x 1/2"	3	
65	MIHK-034-000	Złączka M16x3/8"	Straight connector M16 x 3/8"	4	
66	MIHL-000-007.001	Linka fi 5 L=4000 zielona (Standard)	Cord fi 5 L=4000 green	2	
67	MIHO-010-003	Obejma rury 10 Plast. RAPR-110	Tube clamp 10	4	
68	MIHP-022-010	KENNFIXX M22x1/2" BG3 CZERWONY +	KENNFIXX M22x1/2" BG3 Red +	1	
69	MIHP-022-014	KENNFIXX M22x1/2" BG3 Zielony +	KENNFIXX M22x1/2" BG3 Green +	1	
70	MIHP-022-016	KENNFIXX M22x1/2" BG3 Żółty +	KENNFIXX M22x1/2" BG3 Yellow +	1	
71	MIHP-065-010	Przewód M16x1,5 L= 650 A-B	Hydraulic hose M16x1,5 L= 650 A-B	2	
72	MIHP-100-019	Przewód M16x1,5 L= 1000 A-B	Hydraulic hose M16x1,5 L= 1000 A-B	2	
73	MIHP-120-002	Przewód M16x1,5 L= 1200 A90-A	Hydraulic hose M16x1,5 L= 1200 A90-A	2	
74	MIHP-180-016	Przewód G1_2" L= 1800 A-A	Hydraulic hose G1_2" L= 1800 A-A	1	
75	MIHP-310-001	Przewód M16x1,5 L= 3000 A-A	Hydraulic hose M16x1,5 L= 3000 A-A	2	
76	MIHP-900-012	Przewód M16x1,5 L= 900 A-A	Hydraulic hose M16x1,5 L= 900 A-A	2	
77	MIHW-022-000	Wtyczka EURO M22x15	Plug NV 12 GAS M EURO TYP 12,5	3	
78	MIHZ-000-013	Zawór kulowy BKR 1/2" RS2	Ball valve BKR 1/2" RS2	1	
79	MIHZ-012-000	Zawór sekwencyjny bezpośredni VS2C 1/2" V0660	Sequence valve VS2C 1/2" V0660	2	
80	MIHZ-016-002	Złączka trójnik M16x1,5 nastawna symetryczna	Tee, compression M16x16x16 TN420-10	2	
81	MIHZ-056-582	Zawór dławiąco-zwrotny C056-V0582 - 3/8"	Choke valve C056-V0582 - 3/8"	2	
82	MIHZ-056-828	Zawór krańcowy V-121 1/2" NC - V0828	End valve V-121 1/2" NC - V0828	2	
83	MIIO-100-000	Opaska zaciskowa 100-120	Clamp band 100-120	1	
84	MIIO-130-000	Opaska zaciskowa 130-150	Clamp band 130-150	2	
85	MIIP-016-000	Pierścień zacinajacy fi 10	Olive fi 10	8	
86	MIIS-014-001	Szekla fi 14 - 2T	Shackle fi 14 - 2T	4	
87	MIIU-015-000	Uchwyt fi 15	Clamp fi 15	1	
88	MIIU-261-000	Uchwyt mocowania osłony 395011261R	PTO guard holder 395011261R	2	
89	MILS-006-500	Linka stalowa	Cable	2	
90	MIPS-118-000	Przekładnia kątowa G118-03.111.LS	Gearbox G118-03.111.LS	1	
91	MISK-000-001	Kółko sprężyste zawieszki	Rubber key chain ring	8	-
92	MISP-001-002	Sprężyna zapadki fi 1,6 L=72 (0105.01.09.000)	Spring fi 1,6 L=72 (0105.01.09.000)	2	
93	MISP-010-011	Sprężyna dźwigni fi10 (0544.01.64.002)	Lever's spring	2	
94	MISP-013-930	Sprężyna fi.13 L= 930 (0540.01.26.000)	Spring fi.13 - dp.fi75 - L-930 (0540.01.26.000)	4	
95	MITO-000-005	Osłona stożkowa D4170 401	PTO guard	2	
96	MITP-073-000	Pokrywa rur fi 73 x 30	Plastic cover 73 x 30	16	
97	MITS-000-0018	Tuleja ślizgowa 50x 55x 50 PCM	Sliding bush 50x 55x 50 PCM	16	
98	MITS-005-000	Rączka do linki fi 5 (FGP 455795)	Pull cord handle	2	
99	MITT-001-000	Tuba duża	Tube	1	
100	MITZ-040-00	Zaślepka plastik ok 40x1 - 111067	Plastic cap round 40x1	4	
101	MITZ-043-040	Zaślepka plastik ok 43x1,5	Cap plastic round 43x1.5	2	
102	MIWB-074-000	Wał B&P - 8G5U074FX1A1001	PTO shaft B&P - 8G5U074FX1A1001	1	
103	MIWB-074-001	Wał B&P - 8G5U074FX000001	PTO shaft B&P - 8G5U074FX000001	1	

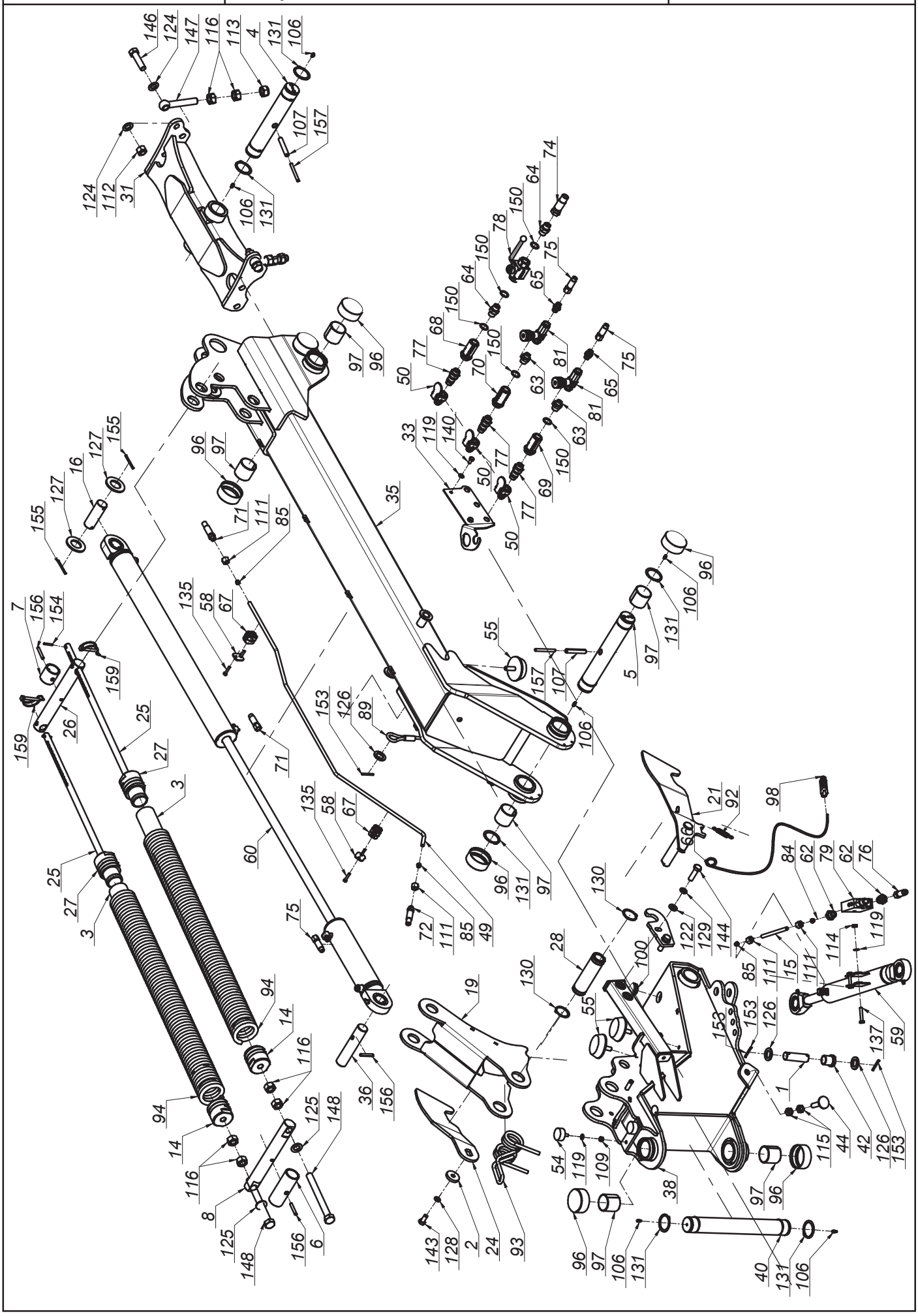

K0616PLEN007 - 2019-05-07 - KDD 941

SaMASZ®

0616.01.00.006
Układ zawieszenia
Suspension unit

Tab. 2a

L.p. Item	Numer części Part No.	Nazwa części	Description	Ilość Quantity	Uwagi Notes
104	MIWB-121-005	Wał B&P - CS8N121CER07R07LA	PTO shaft B&P - CS8N121CER07R07LA	1	
105	MZIN-005-014	Nit zrywany fi 5 L= 14	Rivet fi5 L=14	4	
106	MZIS-000-003	Smarowniczka M6x1	Grease nipple M6x1	12	
107	MZKK-013-080	Kołek spręż. fi13x 80 nierdz.	Spring pin fi 13x80	4	
108	MZNS-006-006	Nakrętka M 6 kl. 8 oc. samozab.	Nut M 6 cl. 8 z. self-lock.	5	
109	MZNS-008-006	Nakretka M 8 kl. 8 oc. samozab.	Nut M 8 cl. 8 z. self-lock.	33	
110	MZNS-010-002	Nakrętka M10 kl. 8 oc. samozab.	Nut M10 cl. 8 z. self-lock.	4	
111	MZNS-016-002	Nakrętka złączna M16x1,5	Compression nut M16x1,5	8	
112	MZNS-018-003	Nakrętka M18 oc. samozab.	Nut M18 cl. 8.8 z. self-lock.	2	
113	MZNS-020-000	Nakrętka M20 kl. 8 oc. samozab.	Nut M20 cl. 8.8 z self-lock.	2	
114	MZNZ-008-001	Nakrętka M 8 kl. 8 oc.	Nut M 8 cl. 8 z.	4	
115	MZNZ-014-002	Nakrętka M14 kl. 8 oc.	Nut M14 cl. 8 z.	4	
116	MZNZ-020-002	Nakrętka M20 kl. 8 oc.	Nut M20 cl. 8 z.	12	
117	MZPD-005-000	Podkladka pow. fi 5x14 oc	Washer fi 5x14 z.	4	
118	MZPP-006-001	Podkładka fi 6 oc.	Washer fi 6 z.	10	
119	MZPP-008-002	Podkladka fi 8 oc.	Washer fi 8 z.	54	
120	MZPP-010-001	Podkładka fi10 oc.	Washer fi10 z.	10	
121	MZPP-012-002	Podkładka fi12 oc.	Washer fi12 z.	1	
122	MZPP-014-001	Podkładka fi14 oc.	Washer fi14 z.	4	
123	MZPP-016-001	Podkładka fi 16 oc.	Washer fi16 z.	8	
124	MZPP-018-001	Podkładka fi 18 oc.	Washer fi18 z.	4	
125	MZPP-020-001	Podkładka fi20 oc.	Washer fi20 z.	4	
126	MZPP-024-001	Podkładka fi 24 oc. pod sworzeń	Spacer fi 24 z.	10	
127	MZPP-036-002	Podkładka fi36 oc.	Washer fi36 z.	4	
128	MZPS-012-001	Podkładka spręż. fi12,2 oc.	Spring washer fi12.2 z.	2	
129	MZPS-014-002	Podkładka spręż. fi14,2 oc.	Spring washer fi 14.2 z.	4	
130	MZSE-045-001	Pierścień osad. Z 45	Circlip Z 45	4	
131	MZSE-050-001	Pierścień osad. Z 50	Circlip Z 50	12	
132	MZSI-005-009	Śruba M 5x 20 kl. 8.8 oc. IMB. WALC.	Bolt M 5x 20 cl. 8.8 z.	1	
133	MZSP-008-001	Śruba M 8x 20 kl. 8.8 oc. PODS.	Bolt M 8x20 cl. 8.8 z. sq. neck	8	
134	MZSZ-006-005	Śruba M 6x 16 kl. 8.8 oc. (82105)	Bolt M 6x 16 cl. 8.8 z. (82105)	2	
135	MZSZ-006-006	Śruba M 6x 30 kl. 8.8 oc. (82105)	Bolt M 6x 30 cl. 8.8 z. (82105)	8	
136	MZSZ-008-001	Śruba M 8x 20 kl. 8.8 oc. (82105)	Bolt M 8x 20 cl. 8.8 z. (82105)	21	
137	MZSZ-008-007	Śruba M 8x 45 kl. 8.8 oc. (82105)	Bolt M 8x 45 cl. 8,8 z. (82105)	4	
138	MZSZ-008-009	Śruba M 8x 25 kl. 8.8 oc. (82105)	Bolt M 8x 25 cl. 8.8 z. (82105)	2	
139	MZSZ-008-013	Śruba M 8x 50 kl. 8.8 oc. (82105)	Bolt M 8x 50 cl. 8.8 z. (82105)	6	
140	MZSZ-008-016	Śruba M 8x 16 kl. 8.8 oc. (82105)	Bolt M 8x 20 cl. 8.8 z. (82105)	2	
141	MZSZ-010-005	Śruba M10x 30 kl. 8.8 oc. (82105)	Bolt M10x 30 cl. 8.8 z. (82105)	4	
142	MZSZ-010-010	Śruba M10x 20 kl. 8.8 oc. (82105)	Bolt M10x 20 cl. 8.8 z. (82105)	8	
143	MZSZ-012-010	Śruba M12x 25 kl. 8.8 oc. (82105)	Bolt M12x 25 cl. 8.8 z. (82105)	2	
144	MZSZ-014-004	Śruba M14x 50 kl. 8.8 oc. (82105)	Bolt M14x 50 cl. 8.8 z. (82105)	4	
145	MZSZ-016-007	Śruba M16x 40 kl. 8.8 oc. (82105)	Bolt M16x 40 cl. 8.8 z. (82105)	8	
146	MZSZ-018-001	Śruba M18x 70 kl. 8.8 oc. (82101)	Bolt M18x 70 cl. 8.8 z. (82101)	2	
147	MZSZ-020-122	Śruba M20x120 kl. 8.8 oc. Oczkowa	Eye bolt M20x160 cl. 8.8 z.	2	
148	MZSZ-020-200	Śruba M20x200 kl. 8.8 oc. (82105)	Bolt M20x 200 cl. 8.8 z. (82105)	4	
149	MZSZ-060-002	Śruba M 6x 60 kl. 8.8 oc. IMB. WALC.	Bolt M 6x 60 cl. 8.8 z.	3	
150	MZUP-018-000	Uszczelka met-gum - 1/2"	Metal and rubber seal - 1/2"	6	
151	MZWD-012-040	Wkręt dociskowy M12x40 oc	Set screw	2	
152	MZZK-004-001	Kołek spręż. fi 4x 20 nierdz.	Spring pin fi 4x20 ss.	1	
153	MZZK-005-001	Kołek spręż. fi 5x 45 oc.	Spring pin fi 5x45 z.	10	
154	MZZK-005-002	Kołek spręż. fi 5x 32 oc.	Spring pin fi 5x32 z.	4	-
155	MZZK-005-007	Kołek spręż. fi 5x 60 oc.	Spring pin fi 5x60 z.	4	
156	MZZK-008-005	Kołek spręż. fi 8x 50 oc.	Spring pin fi 8x50 z.	6	
157	MZZK-008-013	Kołek spręż. fi 8x 80 oc.	Spring pin fi 8x80 z.	4	
158	MZZP-000-001	Zawleczka - Przetyczka A 11x45	Lynch pin A 11x45	7	
159	MZZZ-008-060	Zawleczka 8x60 oc. - do rur	Lynch pin 8x60 z. tube	4	

SaMASZ®

0616.08.00.006
Układ zawieszenia ze sterownikiem
Suspension unit with steering

Tab. 2b

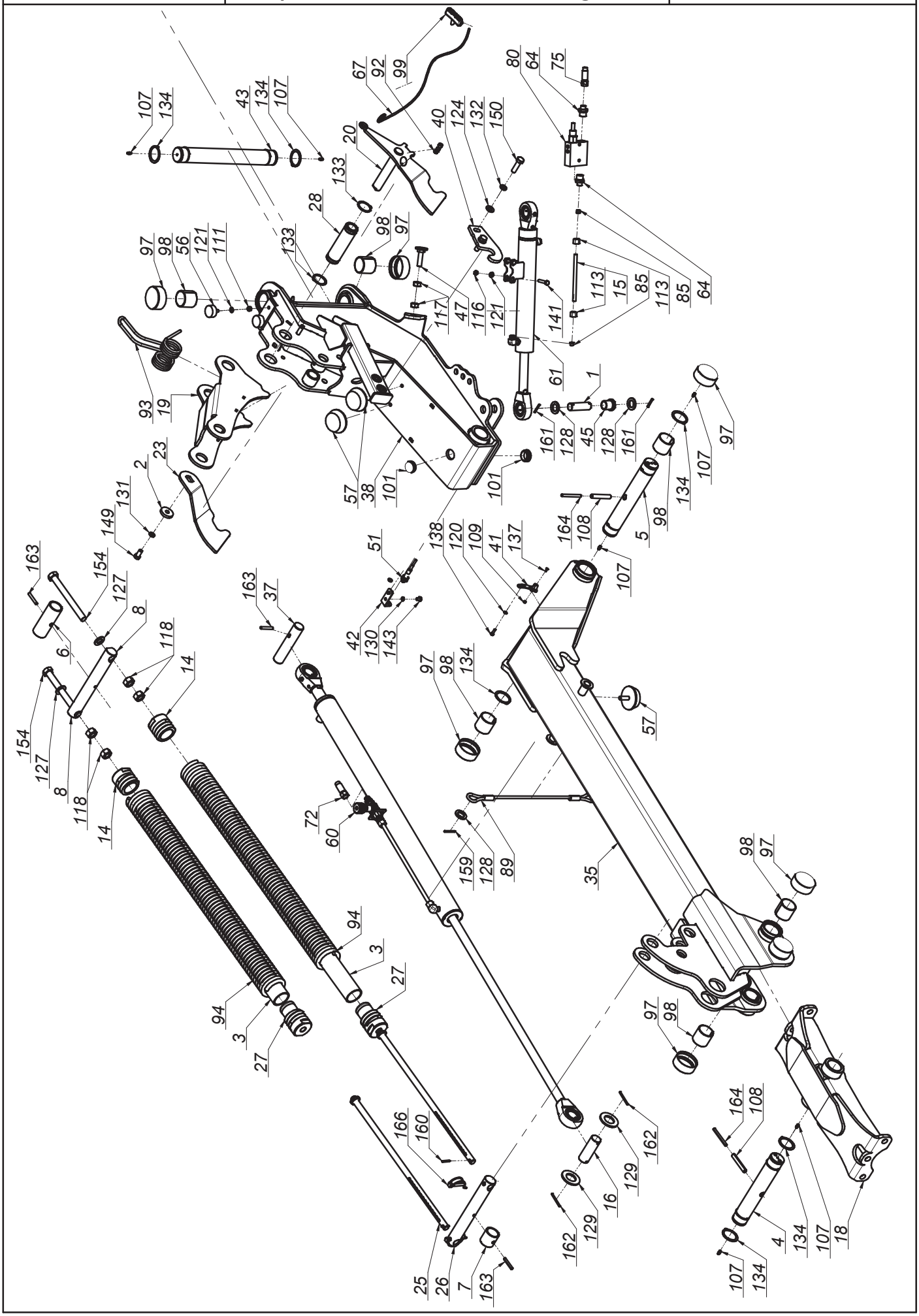

K0616PLEN007 - 2019-05-07 - KDD 941

SaMASZ®

0616.08.00.006
Układ zawieszenia ze sterownikiem
Suspension unit with steering

Tab. 2b

L.p. Item	Numer części Part No.	Nazwa części	Description	Ilość Quantity	Uwagi Notes
1	00SO.25.00.085	Sworzeń fi.25 L= 85 (SO.25.00.085)	Pin fi 25 L=85	4	
2	0108.02.08.000	Podkładka dociskająca	Washer	2	
3	0112.10.28.000	Usztywnienie sprężyny	Spring insert	4	
4	0271.01.16.003	Sworzeń zawieszenia ramy	Suspension frame pin	2	
5	0271.01.20.003	Sworzeń ramienia ruchomego	Frame pin	2	
6	0271.01.22.003	Tuleja dystansowa	Distance bush	2	
7	0271.01.23.003	Tuleja dystansowa I	Distance bush I	2	
8	0271.01.33.003	Sworzeń sprężyn odciążających	Support springs pin	2	
9	0272.01.19.000	Sworzeń zaczepu - kat. II - III	Hitch pin cat. II and III	2	
10	0272.01.20.000	Sworzeń górny zaczepu - kat. II - III	Upper hitch pin - cat. III	1	
11	0272.01.26.001	Stopa podporowa	Support leg	4	
12	0272.01.28.001	Sworzeń blokady stopy	Stand latch pin	4	
13	0272.01.36.001	Mocowanie świateł	Warning ligths mouting	1	
14	0272.01.40.002	Zaczep sprężyny dp-fi75x13 L-65	Spring catch dp-fi75x13 L-65	4	
15	0272.01.42.001	Rura hydrauliczna fi10x1,5	Hydraulic tube	2	
16	0272.01.48.002	Sworzeń siłownika	Hydraulic cylinder pin	2	
17	0272.01.52.002	Podkładka osłony stożkowej	Conical guard washer	2	
18	0541.01.03.001	Mocowanie ramy	Suspension frame mount	1	
19	0600.01.05.001	Dźwignia sprężyn	Lever	2	
20	0600.01.07.001	Zapadka prawa	Transport latch - right	1	
21	0600.01.08.001	Zapadka lewa	Transport latch - left	1	
22	0600.01.09.000	Wspornik oświetlenia	Lightning bracket	2	
23	0600.01.17.000	Hak zapadki prawej	Transport latch right	1	
24	0600.01.18.000	Hak zapadki lewej	Transport latch left	1	
25	0600.01.21.000	Pręt naciągu sprężyn (Fujarka)	Spring tensioning rod	4	
26	0600.01.22.000	Sworzeń sprężyn odciążających	Pin	2	
27	0600.01.24.000	Zaczep sprężyny dp-fi70x13 L-65	Spring mount dp-fi70x13 L-65	4	
28	0600.01.26.001	Tuleja dźwigni sprężyn	Srings lever, bushuing	2	
29	0600.01.41.001	Osłona wału napędowego	Drive shaft's guard	1	
30	0601.01.42.001	Wspornik sterownika	Steering's bracket	1	
31	0606.01.01.006	Zaczep	Hitch	1	
32	0606.01.02.006	Mocowanie ramy	Suspension frame mount	1	
33	0606.01.57.006	Wspornik loga	Logo bracket	1	
34	0606.01.58.006	Wspornik wtyków euro	Euro plug bracket	1	
35	0610.01.04.002	Ramię nośne prawe	Suspension arm right	1	
36	0610.01.05.002	Ramię nośne lewe	Suspension arm left	1	
37	0618.01.25.001	Sworzeń siłownika	Hydraulic cylinder pin	2	
38	0619.01.02.004	Ramię ruchome prawe	Moving arm right	1	
39	0619.01.03.004	Ramię ruchome lewe	Moving arm left	1	
40	0619.01.31.002	Hak blokady transportowej	Transport lock hook	2	
41	0619.01.34.001	Ogranicznik unoszenia	Lifting block	2	
42	0619.01.36.001	Uchwyt czujnika zbliżeniowego	Sensor holder	2	
43	0619.01.42.002	Sworzeń główny zawieszenia	Main suspension pin	2	
44	0619.01.51.003	Wspornik tuby	Tube's bracket	1	
45	0619.01.52.003	Tuleja dystansowa	Distance bush	4	
46	0619.01.55.004	Łańcuch zabezpieczający	Support chain L=660	2	
47	0619.01.56.004	Śruba regulacyjna zaworu	Bolt special - end valve	2	
48	0640.03.15.003	Wspornik trójkąta	Triangle bracket	1	
49	0927.01.04.000	Wspornik wału	Shaft support	1	-
50	2114.06.02.000	Skrzynka narzędziowa	Toolbox	1	
51	MIEC-000-001	Czujnik zbliżeniowy ARK-AMP	Close-up sensor ARK-AMP	2	
52	MIEK-000-102	Gniazdo KENNFIXX	Socket - KENNFIXX	1	
53	MIEK-100-000	Odblask okrągły czerwony przykręcany	Red reflection - round	2	
54	MIET-000-003	Tablica ostrzeg. jednost. oświetl.-prawa-W145	Warning plate - right	1	
55	MIET-000-004	Tablica ostrzeg. jednost. oświetl.-lewa-W145	Warning plate - left	1	
56	MIGA-040-018	Amortyzator gumowo-metalowy 40x18 typ D	Rubber-metal damper 40x18 type D	4	
57	MIGA-080-000	Amortyzator gumowo-metalowy 80x25 typ K	Rubber-metal damper 80x25 type K	6	
58	MIGN-000-001	Nasada gumowa wałka fi35	Shaft stub sleeve	1	
59	MIGZ-007-001	Zawieszka gumowa (0225.01.20.000)	Rubber key chain	4	-
60	MIHC-063-600	Siłownik 63x28x920 (0600.01.31.001)	Hydraulic cylinder 63x28x920 (0600.01.31.001)	2	
61	MIHC-300-001	Siłownik 50x28x300 (0272.01.38.000)	Hydraulic cylinder 50x28x300 (0272.01.38.000)	2	
62	MIHD-040-060	Dzielnik strumienia 40-60 L/min V-EQ 30	Flow dividor 40-60 L/min V-EQ 30	1	
63	MIHF-012-040	Filtr In-Line B640-IL1240R	In-Line filter B640-IL1240R	1	
64	MIHK-012-004	Złączka M16 x 1/2"	Straight connector M16 x 1/2"	8	
65	MIHK-012-120	Złączka 1/2" x 1/2"	Straight connector 1/2" x 1/2"	3	
66	MIHK-034-000	Złączka M16x3/8"	Straight connector M16 x 3/8"	6	
67	MIHL-000-007.001	Linka fi 5 L=4000 zielona (Standard)	Cord fi 5 L=4000 green	2	
68	MIHP-022-010	KENNFIXX M22x1/2" BG3 CZERWONY +	KENNFIXX M22x1/2" BG3 Red +	1	

SaMASZ®

0616.08.00.006
Układ zawieszenia ze sterownikiem
Suspension unit with steering

Tab. 2b

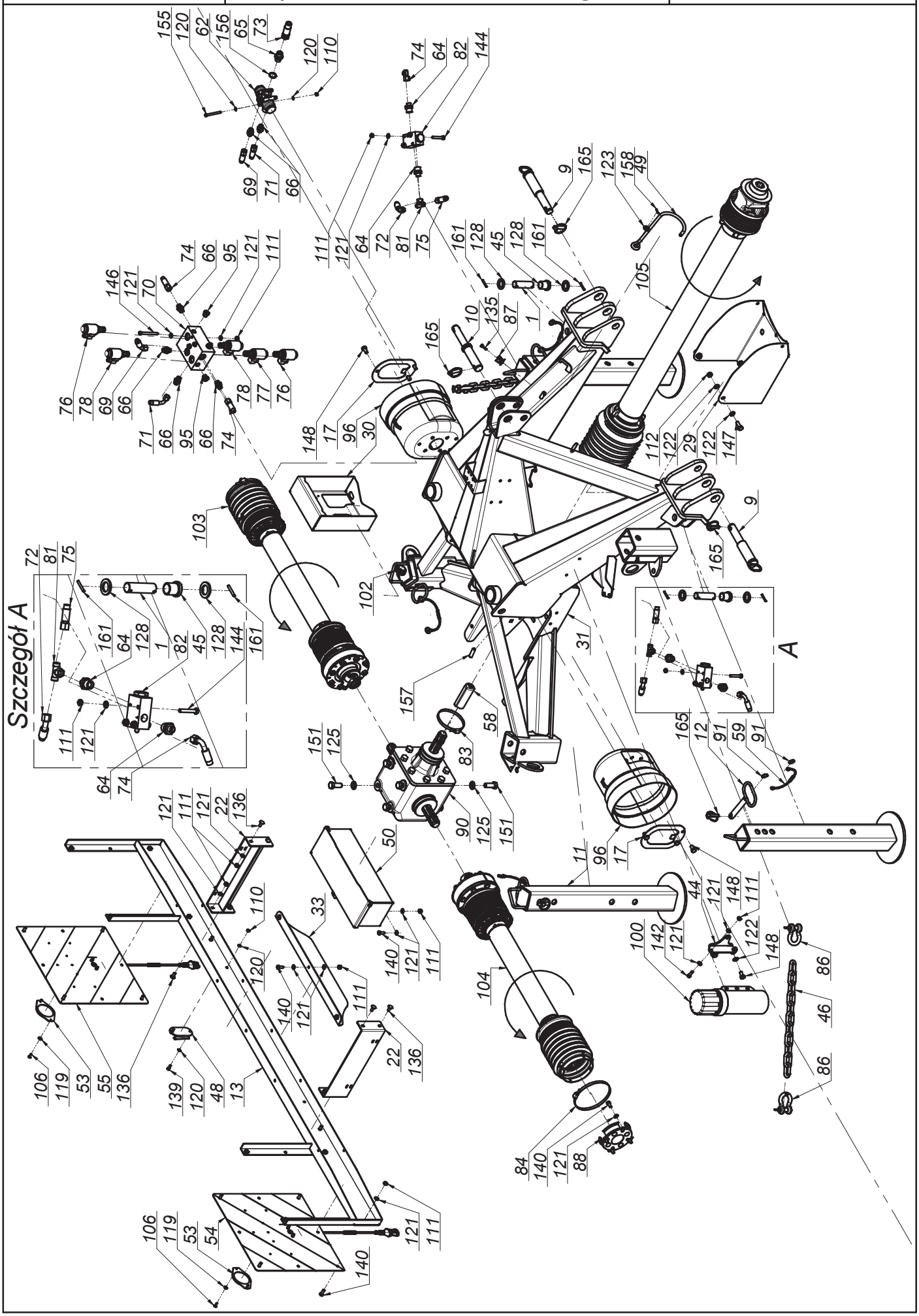

K0616PLEN007 - 2019-05-07 - KDD 941

SaMASZ®

0616.08.00.006
Układ zawieszenia ze sterownikiem
Suspension unit with steering

Tab. 2b

L.p. Item	Numer części Part No.	Nazwa części	Description	Ilość Quantity	Uwagi Notes
69	MIHP-054-001	Przewód M16x1,5 L= 540 A45-A	Hydraulic hose M16x1,5 L= 540 A45-A	1	
70	MIHP-060-100	Płyta przyłączeniowa (0619.01.37.001)	Hydraulic connecting plate 4 UL06/5 - G2	1	
71	MIHP-068-002	Przewód M16x1,5 L= 680 A90-A (P12P11/11/08 L-680)	Hydraulic hose M16x1,5 L= 680 A90-A	1	
72	MIHP-160-018	Przewód M18x1,5 M16x1,5 L= 1600 A-A45	Hydraulic hose M18x1,5 M16x1,5 L= 1600 A-A45	2	
73	MIHP-180-016	Przewód G1_2" L= 1800 A-A	Hydraulic hose G1_2" L= 1800 A-A	1	
74	MIHP-900-010	Przewód M16x1,5 L= 900 A90-A	Hydraulic hose M16x1,5 L= 900 A90-A	2	
75	MIHP-900-012	Przewód M16x1,5 L= 900 A-A	Hydraulic hose M16x1,5 L= 900 A-A	2	
76	MIHR-000-012	Rozdzielacz 2URED-6-C1-16/2-M1-G12Z4	Divider 2URED-6-C1-16/2-M1-G12Z4	2	
77	MIHR-000-013	Rozdzielacz 2URED-6-C5-12/2-M1-G12Z4	Divider, 2URED-6-C5-12/2-M1-G12Z4	1	
78	MIHR-000-11	Rozdzielacz 2URES-6-A3-12/2-M1-G12Z4	Divider 2URES-6-A3-12/2-M1-G12Z4	2	
79	MIHW-022-000	Wtyczka EURO M22x15	Plug NV 12 GAS M EURO TYP 12,5	1	
80	MIHZ-012-000	Zawór sekwencyjny bezpośredni VS2C 1/2" V0660	Sequence valve VS2C 1/2" V0660	2	
81	MIHZ-016-002	Złączka trójnik M16x1,5 nastawna symetryczna	Tee, compression M16x16x16 TN420-10	2	
82	MIHZ-056-828	Zawór krańcowy V-121 1/2" NC - V0828	End valve V-121 1/2" NC - V0828	2	
83	MIIO-100-000	Opaska zaciskowa 100-120	Clamp band 100-120	1	
84	MIIO-130-000	Opaska zaciskowa 130-150	Clamp band 130-150	2	
85	MIIP-016-000	Pierścień zacinajacy fi 10	Olive fi 10	4	
86	MIIS-014-001	Szekla fi 14 - 2T	Shackle fi 14 - 2T	4	
87	MIIU-015-000	Uchwyt fi 15	Clamp fi 15	1	
88	MIIU-261-000	Uchwyt mocowania osłony 395011261R	PTO guard holder 395011261R	2	
89	MILS-006-500	Linka stalowa	Cable	2	
90	MIPS-118-000	Przekładnia kątowa G118-03.111.LS	Gearbox G118-03.111.LS	1	
91	MISK-000-001	Kółko sprężyste zawieszki	Rubber key chain ring	8	-
92	MISP-001-002	Sprężyna zapadki fi 1,6 L=72 (0105.01.09.000)	Spring fi 1,6 L=72 (0105.01.09.000)	2	
93	MISP-008-008	Sprężyna dźwigni fi8 (0540.01.14.000)	Spring fi8 (0540.01.14.000)	2	
94	MISP-013-930	Sprężyna fi.13 L= 930 (0540.01.26.000)	Spring fi.13 - dp.fi75 - L-930 (0540.01.26.000)	4	
95	MITK-000-004	Korek 3/8" model 42A	Plug 3/8" model 42A	4	
96	MITO-000-005	Osłona stożkowa D4170 401	PTO guard	2	
97	MITP-073-000	Pokrywa rur fi 73 x 30	Plastic cover 73 x 30	16	
98	MITS-000-0018	Tuleja ślizgowa 50x 55x 50 PCM	Sliding bush 50x 55x 50 PCM	16	
99	MITS-005-000	Rączka do linki fi 5 (FGP 455795)	Pull cord handle	2	
100	MITT-001-000	Tuba duża	Tube	1	
101	MITZ-040-00	Zaślepka plastik ok 40x1 - 111067	Plastic cap round 40x1	4	
102	MITZ-043-040	Zaślepka plastik ok 43x1,5	Cap plastic round 43x1.5	2	
103	MIWB-074-000	Wał B&P - 8G5U074FX1A1001	PTO shaft B&P - 8G5U074FX1A1001	1	
104	MIWB-074-001	Wał B&P - 8G5U074FX000001	PTO shaft B&P - 8G5U074FX000001	1	
105	MIWB-121-005	Wał B&P - CS8N121CER07R07LA	PTO shaft B&P - CS8N121CER07R07LA	1	
106	MZIN-005-014	Nit zrywany fi 5 L= 14	Rivet fi5 L=14	4	
107	MZIS-000-003	Smarowniczka M6x1	Grease nipple M6x1	12	
108	MZKK-013-080	Kołek spręż. fi13x 80 nierdz.	Spring pin fi 13x80	4	
109	MZNS-004-000	Nakretka M 4 kl. 8 oc. samozab.	Nut M 4 cl. 8 z. self-locking.	2	
110	MZNS-006-006	Nakrętka M 6 kl. 8 oc. samozab.	Nut M 6 cl. 8 z. self-lock.	5	
111	MZNS-008-006	Nakretka M 8 kl. 8 oc. samozab.	Nut M 8 cl. 8 z. self-lock.	36	
112	MZNS-010-002	Nakrętka M10 kl. 8 oc. samozab.	Nut M10 cl. 8 z. self-lock.	4	
113	MZNS-016-002	Nakrętka złączna M16x1,5	Compression nut M16x1,5	4	
114	MZNS-018-003	Nakrętka M18 oc. samozab.	Nut M18 cl. 8.8 z. self-lock.	2	
115	MZNS-020-000	Nakrętka M20 kl. 8 oc. samozab.	Nut M20 cl. 8.8 z self-lock.	2	
116	MZNZ-008-001	Nakrętka M 8 kl. 8 oc.	Nut M 8 cl. 8 z.	4	
117	MZNZ-014-002	Nakrętka M14 kl. 8 oc.	Nut M14 cl. 8 z.	4	
118	MZNZ-020-002	Nakrętka M20 kl. 8 oc.	Nut M20 cl. 8 z.	12	
119	MZPD-005-000	Podkladka pow. fi 5x14 oc	Washer fi 5x14 z.	4	
120	MZPP-006-001	Podkładka fi 6 oc.	Washer fi 6 z.	14	
121	MZPP-008-002	Podkladka fi 8 oc.	Washer fi 8 z.	60	
122	MZPP-010-001	Podkładka fi10 oc.	Washer fi10 z.	10	
123	MZPP-012-002	Podkładka fi12 oc.	Washer fi12 z.	1	
124	MZPP-014-001	Podkładka fi14 oc.	Washer fi14 z.	4	
125	MZPP-016-001	Podkładka fi 16 oc.	Washer fi16 z.	8	
126	MZPP-018-001	Podkładka fi 18 oc.	Washer fi18 z.	4	
127	MZPP-020-001	Podkładka fi20 oc.	Washer fi20 z.	4	
128	MZPP-024-001	Podkładka fi 24 oc. pod sworzeń	Spacer fi 24 z.	10	
129	MZPP-036-002	Podkładka fi36 oc.	Washer fi36 z.	4	
130	MZPS-008-001	Podkładka spręż. fi 8,2 oc.	Spring washer fi 8.2 z.	4	
131	MZPS-012-001	Podkładka spręż. fi12,2 oc.	Spring washer fi12.2 z.	2	
132	MZPS-014-002	Podkładka spręż. fi14,2 oc.	Spring washer fi 14.2 z.	4	
133	MZSE-045-001	Pierścień osad. Z 45	Circlip Z 45	4	
134	MZSE-050-001	Pierścień osad. Z 50	Circlip Z 50	12	
135	MZSI-005-009	Śruba M 5x 20 kl. 8.8 oc. IMB. WALC.	Bolt M 5x 20 cl. 8.8 z.	1	
136	MZSP-008-001	Śruba M 8x 20 kl. 8.8 oc. PODS.	Bolt M 8x20 cl. 8.8 z. sq. neck	8	

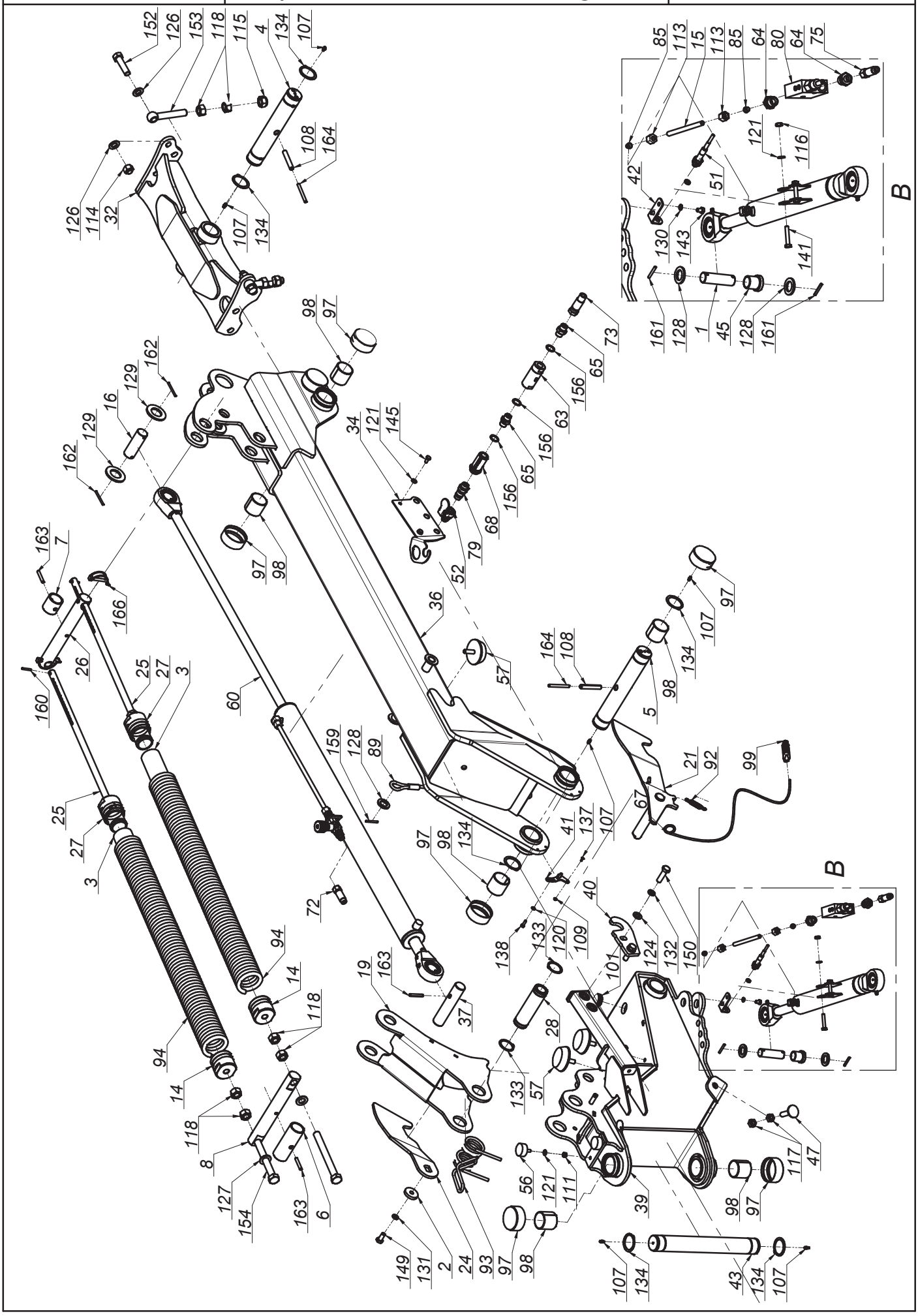

K0616PLEN007 - 2019-05-07 - KDD 941

SaMASZ®

0616.08.00.006
Układ zawieszenia ze sterownikiem
Suspension unit with steering

Tab. 2b

L.p. Item	Numer części Part No.	Nazwa części	Description	Ilość Quantity	Uwagi Notes
137	MZSZ-004-000	Śruba M 4x 12 kl. 8.8 oc. IMB. STOŻ.	Bolt M 4x 12 cl. 8.8 z.	2	
138	MZSZ-006-004	Śruba M 6x 20 kl. 8.8 oc. (82105)	Bolt M 6x 20 cl. 8.8 z. (82105)	4	
139	MZSZ-006-005	Śruba M 6x 16 kl. 8.8 oc. (82105)	Bolt M 6x 16 cl. 8.8 z. (82105)	2	
140	MZSZ-008-001	Śruba M 8x 20 kl. 8.8 oc. (82105)	Bolt M 8x 20 cl. 8.8 z. (82105)	21	
141	MZSZ-008-007	Śruba M 8x 45 kl. 8.8 oc. (82105)	Bolt M 8x 45 cl. 8,8 z. (82105)	4	
142	MZSZ-008-009	Śruba M 8x 25 kl. 8.8 oc. (82105)	Bolt M 8x 25 cl. 8.8 z. (82105)	2	
143	MZSZ-008-011	Śruba M 8x 12 kl. 8.8 oc. (82105)	Bolt M 8x 12 cl. 8.8 z. (82105)	4	
144	MZSZ-008-013	Śruba M 8x 50 kl. 8.8 oc. (82105)	Bolt M 8x 50 cl. 8.8 z. (82105)	6	
145	MZSZ-008-016	Śruba M 8x 16 kl. 8.8 oc. (82105)	Bolt M 8x 20 cl. 8.8 z. (82105)	2	
146	MZSZ-008-110	Śruba M 8x 80 kl. 8.8 oc. IMB. WALC.	Bolt M 8x 80 cl. 8.8 z. HEX Cyl.	3	
147	MZSZ-010-005	Śruba M10x 30 kl. 8.8 oc. (82105)	Bolt M10x 30 cl. 8.8 z. (82105)	4	
148	MZSZ-010-010	Śruba M10x 20 kl. 8.8 oc. (82105)	Bolt M10x 20 cl. 8.8 z. (82105)	8	
149	MZSZ-012-010	Śruba M12x 25 kl. 8.8 oc. (82105)	Bolt M12x 25 cl. 8.8 z. (82105)	2	
150	MZSZ-014-004	Śruba M14x 50 kl. 8.8 oc. (82105)	Bolt M14x 50 cl. 8.8 z. (82105)	4	
151	MZSZ-016-007	Śruba M16x 40 kl. 8.8 oc. (82105)	Bolt M16x 40 cl. 8.8 z. (82105)	8	
152	MZSZ-018-001	Śruba M18x 70 kl. 8.8 oc. (82101)	Bolt M18x 70 cl. 8.8 z. (82101)	2	
153	MZSZ-020-122	Śruba M20x120 kl. 8.8 oc. Oczkowa	Eye bolt M20x160 cl. 8.8 z.	2	
154	MZSZ-020-200	Śruba M20x200 kl. 8.8 oc. (82105)	Bolt M20x 200 cl. 8.8 z. (82105)	4	
155	MZSZ-060-002	Śruba M 6x 60 kl. 8.8 oc. IMB. WALC.	Bolt M 6x 60 cl. 8.8 z.	3	
156	MZUP-018-000	Uszczelka met-gum - 1/2"	Metal and rubber seal - 1/2"	4	
157	MZWD-012-040	Wkręt dociskowy M12x40 oc	Set screw	2	
158	MZZK-004-001	Kołek spręż. fi 4x 20 nierdz.	Spring pin fi 4x20 ss.	1	
159	MZZK-005-001	Kołek spręż. fi 5x 45 oc.	Spring pin fi 5x45 z.	2	
160	MZZK-005-002	Kołek spręż. fi 5x 32 oc.	Spring pin fi 5x32 z.	4	-
161	MZZK-005-006	Kołek spręż. fi 5x 36 nierdz.	Spring pin fi 5x36 ss.	8	
162	MZZK-005-007	Kołek spręż. fi 5x 60 oc.	Spring pin fi 5x60 z.	4	
163	MZZK-008-005	Kołek spręż. fi 8x 50 oc.	Spring pin fi 8x50 z.	6	
164	MZZK-008-013	Kołek spręż. fi 8x 80 oc.	Spring pin fi 8x80 z.	4	
165	MZZP-000-001	Zawleczka - Przetyczka A 11x45	Lynch pin A 11x45	7	
166	MZZZ-008-060	Zawleczka 8x60 oc. - do rur	Lynch pin 8x60 z. tube	4	

SaMASZ®

0616.02.00.006
Rama główna prawa
Main frame right

Tab. 3

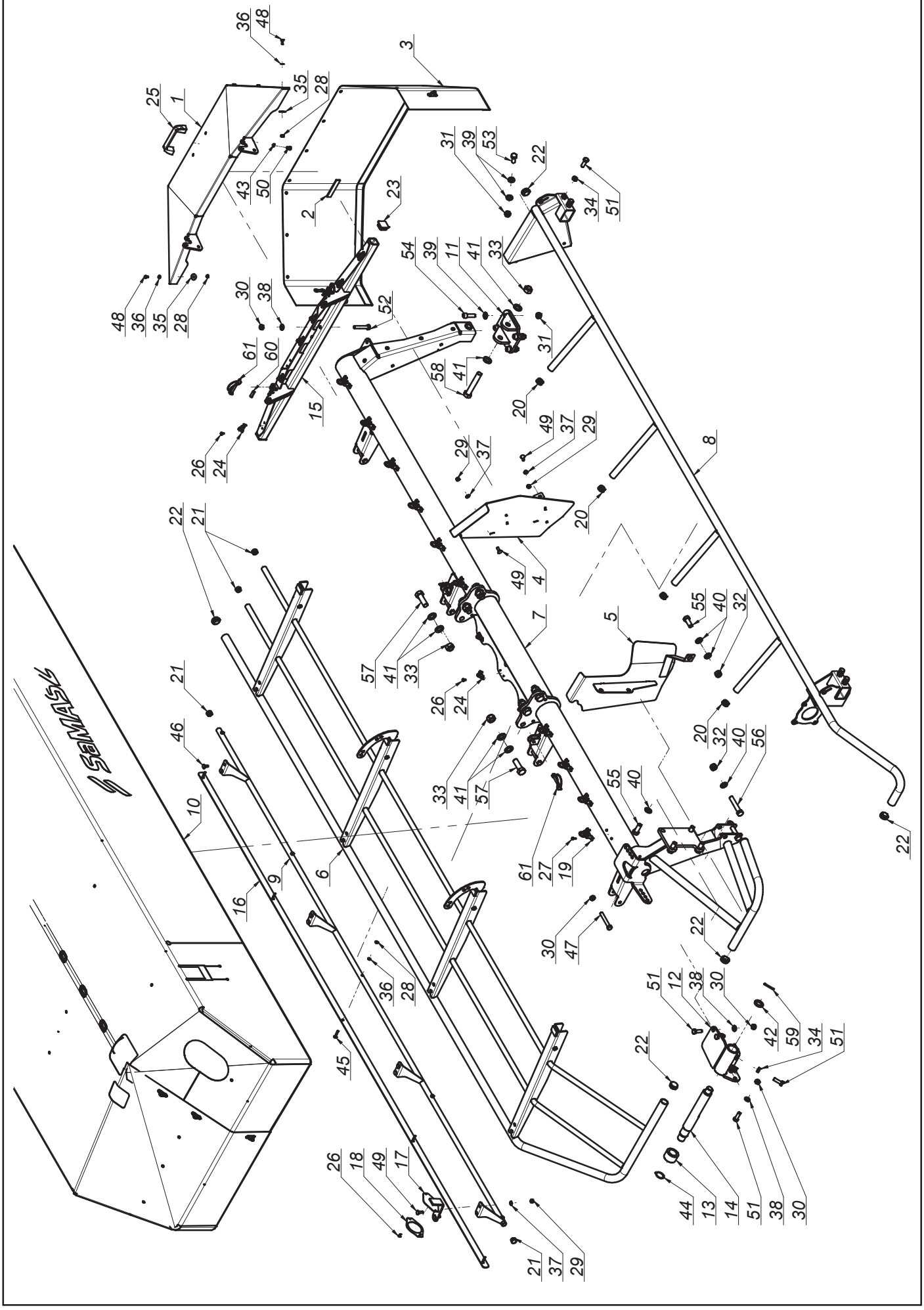

K0616PLEN007 - 2019-05-07 - KDD 941

SaMASZ®

0616.02.00.006
Rama główna prawa
Main frame right

Tab. 3

L.p. Item	Numer części Part No.	Nazwa części	Description	Ilość Quantity	Uwagi Notes
1	0575.04.03.000	Osłona boczna	Side guard	1	
2	0575.04.15.000	Taśma uszczelniająca	Band	2	
3	0575.04.24.002	Osłona brezentowa boczna prawa	Side curtain right	1	
4	0606.02.15.006	Osłona zgarniacza prawa	Right swath guide cover	1	
5	0606.02.16.006	Osłona zgarniacza lewa	Left swath guide cover	1	
6	0610.02.03.000	Osłona podnoszona główna - prawa	Lifted safety guard - right	1	
7	0616.02.01.006	Rama spawana prawa	Frame right	1	
8	0616.02.12.001	Wstawka osłony prawa	Guard's bracket	1	
9	0616.02.27.006	Wstawka osłony przedniej - prawa	Front guard, right	1	
10	0616.02.28.006	Osłona brezentowa główna prawa	Safety curtain	1	
11	0619.02.03.000	Mocowanie stopy podporowej	Support leg mount	1	
12	0619.02.05.001	Blokada transportowa prawa	Transport latch, right	1	
13	0619.02.06.000	Tuleja blokady transportowej	Bushing	1	
14	0619.02.07.001	Sworzeń blokady transportowej	Pin	1	
15	2110.02.06.000	Wspornik osłony prawy	Side guard bracket - right	1	
16	2110.02.30.002	Osłona brezentu	Front guard	1	
17	2110.02.31.002	Wspornik odblasku	White reflection bracket	1	
18	MIEK-000-011	Odblask okrągły biały przykręcany	White reflection - round	1	
19	MIIC-000-000	Chwytka obrot-wahliwa	Curtain swivel clip	10	
20	MITZ-020-000	Zaślepka plastik ok 28x1.0-3.0 - 111041	Plastic cap round 28x1.0-3.0	4	
21	MITZ-021-000	Zaślepka plastik ok 21x0.8-2.0 - 465608	Plastic cap round 21x0.8-2.0	4	
22	MITZ-034-000	Zaślepka plastik ok 34x1 - 111065	Plastic cap round 34x1	6	
23	MITZ-034-001	Zaślepka plastik kw 38x38x3 - 111541	Plastic cap sq. 38x38x3	2	
24	MPIU-001-001	Uchwyt obrotowy	Swivel bracket	11	
25	MPIU-001-002	Uchwyt Standardowy 132xM8	Handle 132xM8	1	
26	MZIN-000-004	Nit zrywany fi 5 L= 10	Rivet fi 5 L=10	24	
27	MZIN-005-014	Nit zrywany fi 5 L= 14	Rivet fi5 L=14	20	
28	MZNS-006-006	Nakrętka M 6 kl. 8 oc. samozab.	Nut M 6 cl. 8 z. self-lock.	15	
29	MZNS-008-006	Nakretka M 8 kl. 8 oc. samozab.	Nut M 8 cl. 8 z. self-lock.	11	
30	MZNS-012-004	Nakrętka M12 kl. 8 oc. samozab.	Nut M12 cl. 8 z. self-lock.	10	
31	MZNS-014-004	Nakrętka M14 kl. 8 oc. samozab.	Nut M14 cl. 8 z. self-lock.	6	
32	MZNS-016-005	Nakrętka M16 kl. 8 oc. samozab.	Nut M16 cl. 8 z. self-lock.	3	
33	MZNS-020-000	Nakrętka M20 kl. 8 oc. samozab.	Nut M20 cl. 8.8 z self-lock.	7	
34	MZNZ-012-002	Nakrętka M12 kl. 8 oc.	Nut M12 cl. 8 z.	6	
35	MZPN-006-003	Podkladka pow. fi 6x25 oc.	Washer fi 6x25 z.	10	
36	MZPP-006-001	Podkładka fi 6 oc.	Washer fi 6 z.	15	
37	MZPP-008-002	Podkladka fi 8 oc.	Washer fi 8 z.	11	
38	MZPP-012-002	Podkładka fi12 oc.	Washer fi12 z.	6	
39	MZPP-014-001	Podkładka fi14 oc.	Washer fi14 z.	8	
40	MZPP-016-001	Podkładka fi 16 oc.	Washer fi16 z.	8	
41	MZPP-020-001	Podkładka fi20 oc.	Washer fi20 z.	14	
42	MZPP-024-001	Podkładka fi 24 oc. pod sworzeń	Spacer fi 24 z.	1	
43	MZPS-008-001	Podkładka spręż. fi 8,2 oc.	Spring washer fi 8.2 z.	2	
44	MZSE-035-001	Pierścień osad. Z 35	Circlip Z 35	1	
45	MZSP-006-0015	Śruba M 6x 35 kl. 4.8 oc. PODS.	Bolt M 6x 35 cl. 4.8 z. sq. neck	5	
46	MZSP-008-001	Śruba M 8x 20 kl. 8.8 oc. PODS.	Bolt M 8x20 cl. 8.8 z. sq. neck	6	
47	MZSS-012-014	Śruba specjalna M12x 85 kl. 8.8 oc.	Bolt M12x 85 cl. 8.8 z.	4	
48	MZSZ-006-005	Śruba M 6x 16 kl. 8.8 oc. (82105)	Bolt M 6x 16 cl. 8.8 z. (82105)	10	
49	MZSZ-008-002	Śruba M 8x 25 kl. 8.8 oc. PODS.	Bolt M 8x 25 cl. 8.8 z. sq. neck	5	
50	MZSZ-008-011	Śruba M 8x 12 kl. 8.8 oc. (82105)	Bolt M 8x 12 cl. 8.8 z. (82105)	2	
51	MZSZ-012-003	Śruba M12x 35 kl. 8.8 oc. (82105)	Bolt M12x 35 cl. 8.8 z. (82105)	10	
52	MZSZ-012-070	Śruba M12x 70 kl. 8.8 oc. (82101)	Bolt M12x 70 cl. 8.8 z. (82101)	2	
53	MZSZ-014-005	Śruba M14x 35 kl. 8.8 oc. (82105)	Bolt M14x 35 cl. 8.8 z. (82105)	2	
54	MZSZ-014-046	Śruba M14x 45 kl. 8.8 oc. IMB. WALC.	Bolt M14x 40 cl. 8.8 z. Allen. socket head	4	
55	MZSZ-016-007	Śruba M16x 40 kl. 8.8 oc. (82105)	Bolt M16x 40 cl. 8.8 z. (82105)	5	
56	MZSZ-016-009	Śruba M16x 90 kl. 8.8 oc. (82101)	Bolt M16x 90 cl. 8.8 z. (82101)	2	
57	MZSZ-020-061	Śruba M20x 60 kl. 10.9 oc. (82101)	Bolt M20x 60 cl. 10.9 z. (82101)	6	
58	MZSZ-020-120	Śruba M20x120 kl. 8.8 oc. (82101)	Bolt M 20x120 cl. 8.8 z. (82101)	1	
59	MZZK-005-001	Kołek spręż. fi 5x 45 oc.	Spring pin fi 5x45 z.	1	
60	MZZK-010-030	Kołek spręż. fi10x 30 nierdz.	Spring pin fi 10x 45 ss.	2	
61	MZZZ-008-060	Zawleczka 8x60 oc. - do rur	Lynch pin 8x60 z. tube	4	

SaMASZ®

0616.03.00.006
Rama główna lewa
Main frame left

Tab. 4

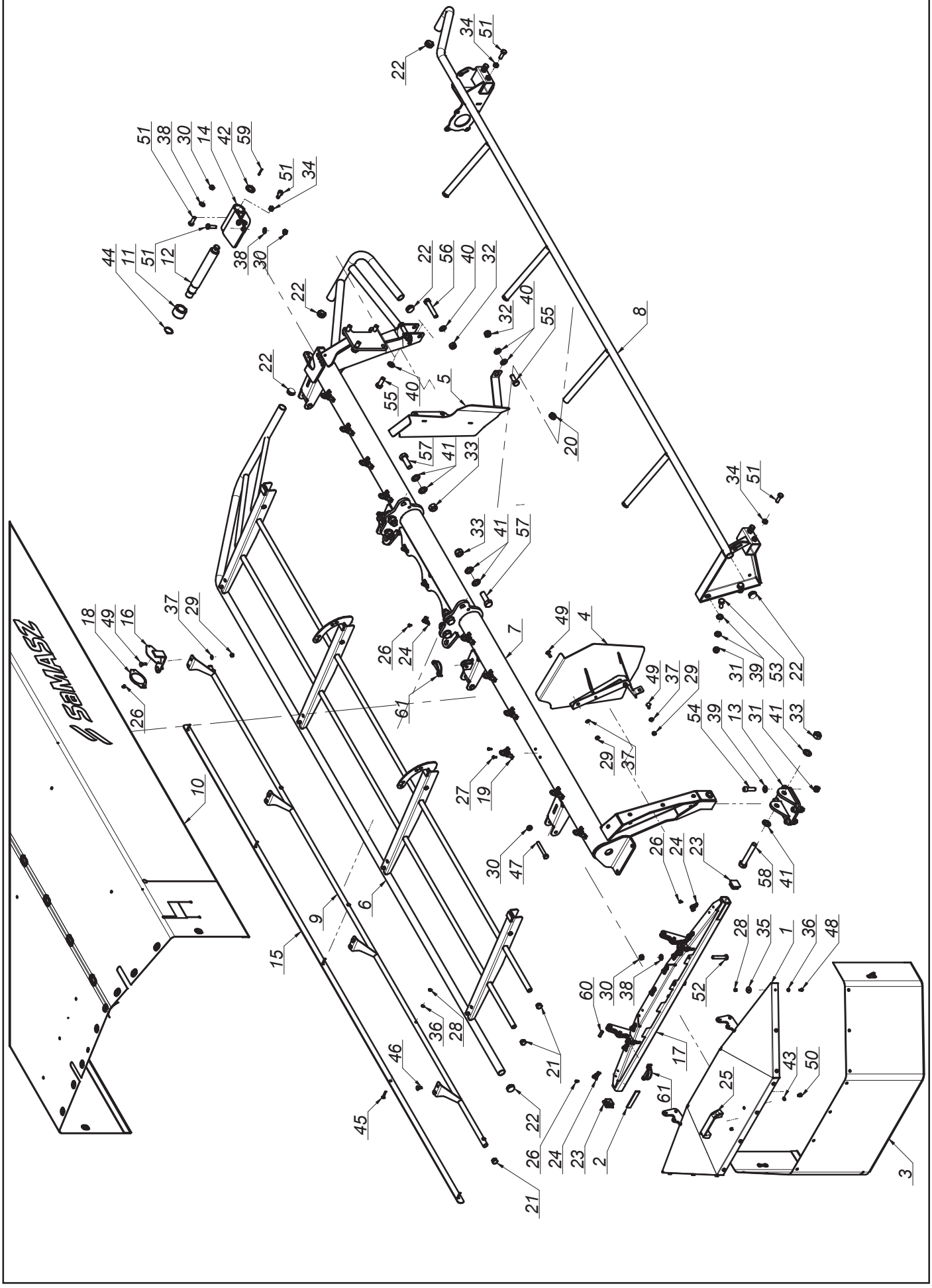

K0616PLEN007 - 2019-05-07 - KDD 941

SaMASZ®

0616.03.00.006
Rama główna lewa
Main frame left

Tab. 4

L.p. Item	Numer części Part No.	Nazwa części	Description	Ilość Quantity	Uwagi Notes
1	0575.04.03.000	Osłona boczna	Side guard	1	
2	0575.04.15.000	Taśma uszczelniająca	Band	2	
3	0575.04.25.002	Osłona brezentowa boczna lewa	Side curtain	1	
4	0606.03.15.006	Osłona zgarniacza lewa	Left swath guide cover	1	
5	0606.03.16.006	Osłona zgarniacza prawa	Right swath guide cover	1	
6	0610.03.03.000	Osłona podnoszona lewa	Lited guard left	1	
7	0616.03.01.006	Rama spawana lewa	Frame left	1	
8	0616.03.12.001	Wstawka osłony lewa	Curtain's bracket	1	
9	0616.03.27.006	Wstawka osłony przedniej lewa	Front guard, right	1	
10	0616.03.28.006	Osłona brezentowa główna lewa	Safety curtain left	1	
11	0619.02.06.000	Tuleja blokady transportowej	Bushing	1	
12	0619.02.07.001	Sworzeń blokady transportowej	Pin	1	
13	0619.03.03.000	Mocowanie stopy podporowej lewej	Support leg mount	1	
14	0619.03.05.001	Blokada transportowa lewa	Transport latch, left	1	
15	2110.02.30.002	Osłona brezentu	Front guard	1	
16	2110.02.31.002	Wspornik odblasku	White reflection bracket	1	
17	2110.03.06.000	Wspornik osłony lewy	Left curtain bracket	1	
18	MIEK-000-011	Odblask okrągły biały przykręcany	White reflection - round	1	
19	MIIC-000-000	Chwytka obrot-wahliwa	Curtain swivel clip	10	
20	MITZ-020-000	Zaślepka plastik ok 28x1.0-3.0 - 111041	Plastic cap round 28x1.0-3.0	4	
21	MITZ-021-000	Zaślepka plastik ok 21x0.8-2.0 - 465608	Plastic cap round 21x0.8-2.0	4	
22	MITZ-034-000	Zaślepka plastik ok 34x1 - 111065	Plastic cap round 34x1	6	
23	MITZ-034-001	Zaślepka plastik kw 38x38x3 - 111541	Plastic cap sq. 38x38x3	2	
24	MPIU-001-001	Uchwyt obrotowy	Swivel bracket	11	
25	MPIU-001-002	Uchwyt Standardowy 132xM8	Handle 132xM8	1	
26	MZIN-000-004	Nit zrywany fi 5 L= 10	Rivet fi 5 L=10	24	
27	MZIN-005-014	Nit zrywany fi 5 L= 14	Rivet fi5 L=14	20	
28	MZNS-006-006	Nakrętka M 6 kl. 8 oc. samozab.	Nut M 6 cl. 8 z. self-lock.	15	
29	MZNS-008-006	Nakretka M 8 kl. 8 oc. samozab.	Nut M 8 cl. 8 z. self-lock.	11	
30	MZNS-012-004	Nakrętka M12 kl. 8 oc. samozab.	Nut M12 cl. 8 z. self-lock.	10	
31	MZNS-014-004	Nakrętka M14 kl. 8 oc. samozab.	Nut M14 cl. 8 z. self-lock.	6	
32	MZNS-016-005	Nakrętka M16 kl. 8 oc. samozab.	Nut M16 cl. 8 z. self-lock.	3	
33	MZNS-020-000	Nakrętka M20 kl. 8 oc. samozab.	Nut M20 cl. 8.8 z self-lock.	7	
34	MZNZ-012-002	Nakrętka M12 kl. 8 oc.	Nut M12 cl. 8 z.	6	
35	MZPN-006-003	Podkladka pow. fi 6x25 oc.	Washer fi 6x25 z.	10	
36	MZPP-006-001	Podkładka fi 6 oc.	Washer fi 6 z.	15	
37	MZPP-008-002	Podkladka fi 8 oc.	Washer fi 8 z.	11	
38	MZPP-012-002	Podkładka fi12 oc.	Washer fi12 z.	6	
39	MZPP-014-001	Podkładka fi14 oc.	Washer fi14 z.	8	
40	MZPP-016-001	Podkładka fi 16 oc.	Washer fi16 z.	8	
41	MZPP-020-001	Podkładka fi20 oc.	Washer fi20 z.	14	
42	MZPP-024-001	Podkładka fi 24 oc. pod sworzeń	Spacer fi 24 z.	1	
43	MZPS-008-001	Podkładka spręż. fi 8,2 oc.	Spring washer fi 8.2 z.	2	
44	MZSE-035-001	Pierścień osad. Z 35	Circlip Z 35	1	
45	MZSP-006-0015	Śruba M 6x 35 kl. 4.8 oc. PODS.	Bolt M 6x 35 cl. 4.8 z. sq. neck	5	
46	MZSP-008-001	Śruba M 8x 20 kl. 8.8 oc. PODS.	Bolt M 8x20 cl. 8.8 z. sq. neck	6	
47	MZSS-012-014	Śruba specjalna M12x 85 kl. 8.8 oc.	Bolt M12x 85 cl. 8.8 z.	4	
48	MZSZ-006-005	Śruba M 6x 16 kl. 8.8 oc. (82105)	Bolt M 6x 16 cl. 8.8 z. (82105)	10	
49	MZSZ-008-002	Śruba M 8x 25 kl. 8.8 oc. PODS.	Bolt M 8x 25 cl. 8.8 z. sq. neck	5	
50	MZSZ-008-011	Śruba M 8x 12 kl. 8.8 oc. (82105)	Bolt M 8x 12 cl. 8.8 z. (82105)	2	
51	MZSZ-012-003	Śruba M12x 35 kl. 8.8 oc. (82105)	Bolt M12x 35 cl. 8.8 z. (82105)	10	
52	MZSZ-012-070	Śruba M12x 70 kl. 8.8 oc. (82101)	Bolt M12x 70 cl. 8.8 z. (82101)	2	
53	MZSZ-014-005	Śruba M14x 35 kl. 8.8 oc. (82105)	Bolt M14x 35 cl. 8.8 z. (82105)	2	
54	MZSZ-014-046	Śruba M14x 45 kl. 8.8 oc. IMB. WALC.	Bolt M14x 40 cl. 8.8 z. Allen. socket head	4	
55	MZSZ-016-007	Śruba M16x 40 kl. 8.8 oc. (82105)	Bolt M16x 40 cl. 8.8 z. (82105)	5	
56	MZSZ-016-009	Śruba M16x 90 kl. 8.8 oc. (82101)	Bolt M16x 90 cl. 8.8 z. (82101)	2	
57	MZSZ-020-061	Śruba M20x 60 kl. 10.9 oc. (82101)	Bolt M20x 60 cl. 10.9 z. (82101)	6	
58	MZSZ-020-120	Śruba M20x120 kl. 8.8 oc. (82101)	Bolt M 20x120 cl. 8.8 z. (82101)	1	
59	MZZK-005-001	Kołek spręż. fi 5x 45 oc.	Spring pin fi 5x45 z.	1	
60	MZZK-010-030	Kołek spręż. fi10x 30 nierdz.	Spring pin fi 10x 45 ss.	2	
61	MZZZ-008-060	Zawleczka 8x60 oc. - do rur	Lynch pin 8x60 z. tube	4	

SaMASZ

0616.04.00.007
Zespół tnący prawy
Cutting unit right

Tab. 5a

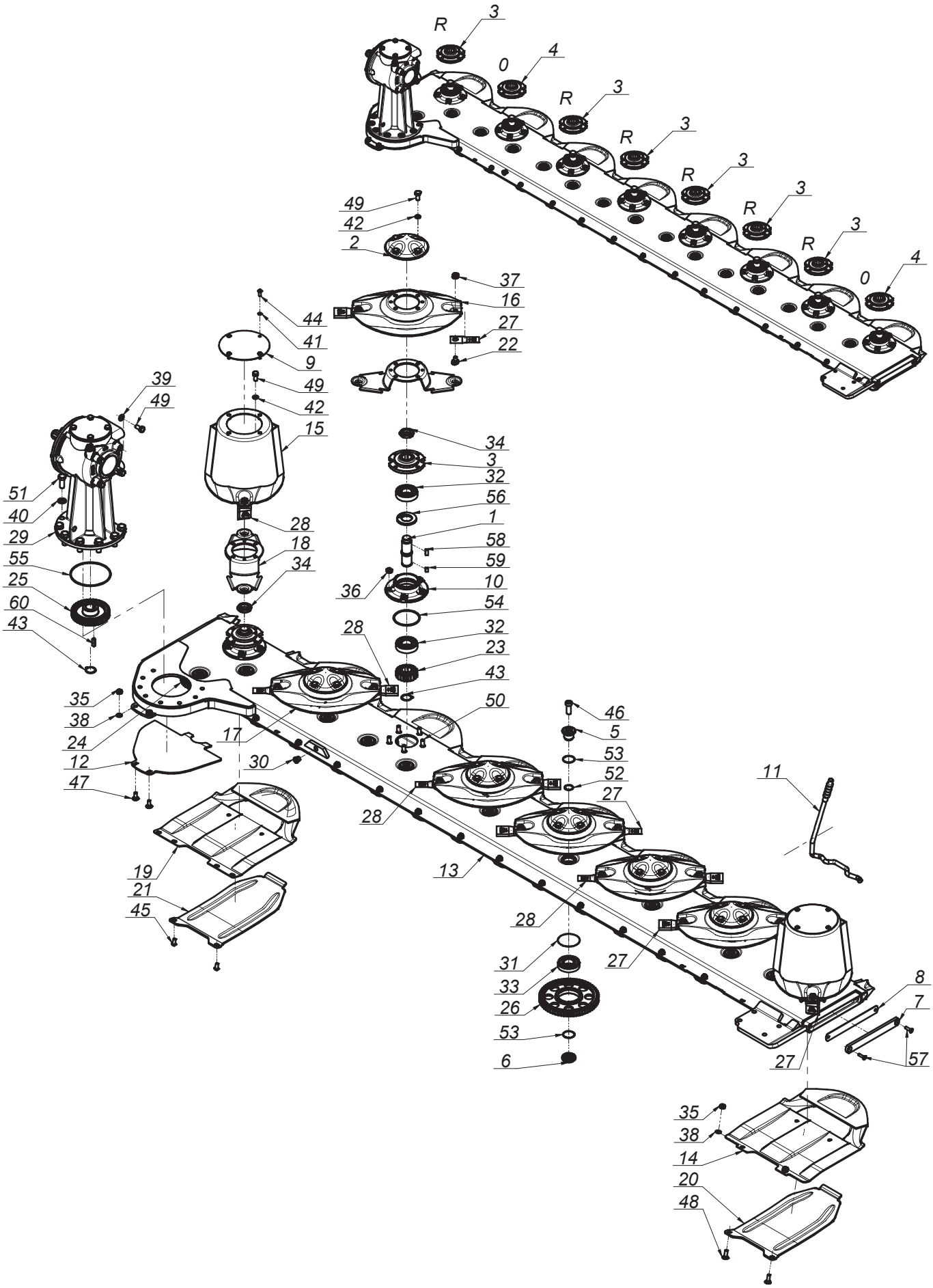

K0616PLEN007 - 2019-05-07 - KDD 941

SaMASZ®

0616.04.00.007
Zespół tnący prawy
Cutting unit right

Tab. 5a

L.p. Item	Numer części Part No.	Nazwa części	Description	Ilość Quantity	Uwagi Notes
1	0540.03.05.000	Wałek napędowy dysku L-120	Pinion shaft L=120	8	
2	0540.03.08.000	Pokrywka dysku	Disc	6	
3	0540.03.09.002	Piasta górna dysku prawa	Top hub - right	6	
4	0540.03.10.002	Piasta górna dysku	Top hub	2	
5	0540.03.11.000	Sworzeń koła pośredniego - górny	Idler holder - upper	15	
6	0540.03.12.000	Sworzeń koła pośredniego - dolny	Idler holder - lower	15	
7	0540.03.13.001	Zamknięcie listwy	Bar closure	1	
8	0540.03.14.001	Zamknięcie listwy - Guma	Bar closure - rubber	1	
9	0540.03.22.001	Pokrywa bębna	Drum's cover	2	
10	0540.03.23.001	Piasta dolna	Lower hub	8	
11	0540.03.67.003	Klucz wymiany noży	Knife mounting lever	1	
12	0608.04.21.003	Płoza prawa	Skid - right	1	
13	0619.04.01.003	Listwa spawana prawa	Frame welded right	1	
14	0619.14.02.007	Ślizg	Sliding skid	7	
15	0619.14.03.007	Dysk roboczy z bębnem	Working disc with drum	2	
16	0619.14.04.007	Dysk roboczy	Working disc	5	
17	0619.14.04.007	Dysk roboczy	Working disc	1	
18	0619.14.06.007	Trzymak nożowy	Knife holder	8	
19	0619.14.11.007	Ślizg skrajny	Slide - outer	1	
20	0619.14.13.007	Nakładka ścieralna	Skid plate	7	
21	0619.14.14.007	Nakładka ścieralna skrajna	Skid plate - outer	1	
22	MIIO-003-012	Obsada M12 z pazurem - typ 2 (0619.14.05.007)	Knife holder pin M12 - flange	16	
23	MIKW-020-135	Koło zębate talerza roboczego Z20 (0540.03.07.000)	Cutting disc gear Z20	8	
24	MIKW-038-080	Koło zębate pośrednie Z38 (0229.05.02.000)	Gear Z38 - idler	1	
25	MIKW-038-138	Koło zębate napędowe Z38 (0540.03.06.000)	Gear Z38	1	
26	MIKW-060-080	Koło zębate pośrednie Z60 (0225.05.13.000)	Gear Z60 - idler	14	
27	MINO-000-005	Nóż skośny lewy 105x49x4 (0540.03.24.002)	Left slanted blade 105x49x4	8	
28	MINO-000-005	Nóż skośny prawy 105x49x4 (0540.03.25.002)	Right slanted blade 105x49x4	8	
29	MIPS-054-002	Przekładnia kątowa 054-02.100B.R	Gearbox 054-02.100B.R	1	
30	MITK-000-004	Korek 3/8" model 42A	Plug 3/8" model 42A	1	
31	MZIP-000-008	Pierścień zabez. fi.95 (łożysko 6307N fi.80)	Ring fi.95 (bearing 6307N fi.80)	15	
32	MZLZ-063-000	Łożysko 6307 2RS C3	Bearing 6307 2RS C3	16	
33	MZLZ-063-007	Łożysko 6307 2RS N C3	Bearing 6307 2RS N	15	
34	MZNN-030-000	Nakrętka M30x1,5 kl. 8 oc. niska	Nut M30x1.5 cl. 8 z. low	8	
35	MZNS-010-002	Nakrętka M10 kl. 8 oc. samozab.	Nut M10 cl. 8 z. self-lock.	16	
36	MZNS-012-004	Nakrętka M12 kl. 8 oc. samozab.	Nut M12 cl. 8 z. self-lock.	40	
37	MZNS-012-692	Nakrętka M12 kl.10 oc. kołnierzowa	Nut M12 cl. 10.9 z. collar	16	
38	MZPP-010-001	Podkładka fi10 oc.	Washer fi10 z.	16	
39	MZPP-012-002	Podkładka fi12 oc.	Washer fi12 z.	4	
40	MZPP-016-001	Podkładka fi 16 oc.	Washer fi16 z.	8	
41	MZPS-008-001	Podkładka spręż. fi 8,2 oc.	Spring washer fi 8.2 z.	8	
42	MZPS-012-001	Podkładka spręż. fi12,2 oc.	Spring washer fi12.2 z.	32	
43	MZSE-035-001	Pierścień osad. Z 35	Circlip Z 35	9	
44	MZSI-008-101	Śruba M 8x 20 kl. 10.9 oc. GRZYB IMB (7380)	Bolt M 8x 20 cl. 10.9 z. Allen	8	
45	MZSI-010-009	Śruba M10x 20 kl. 10.9 oc. GRZYB IMB (7380)	Bolt M10x 20 cl. 10.9 z. Allen	2	

SaMASZ

0616.04.00.007
Zespół tnący prawy
Cutting unit right

Tab. 5a

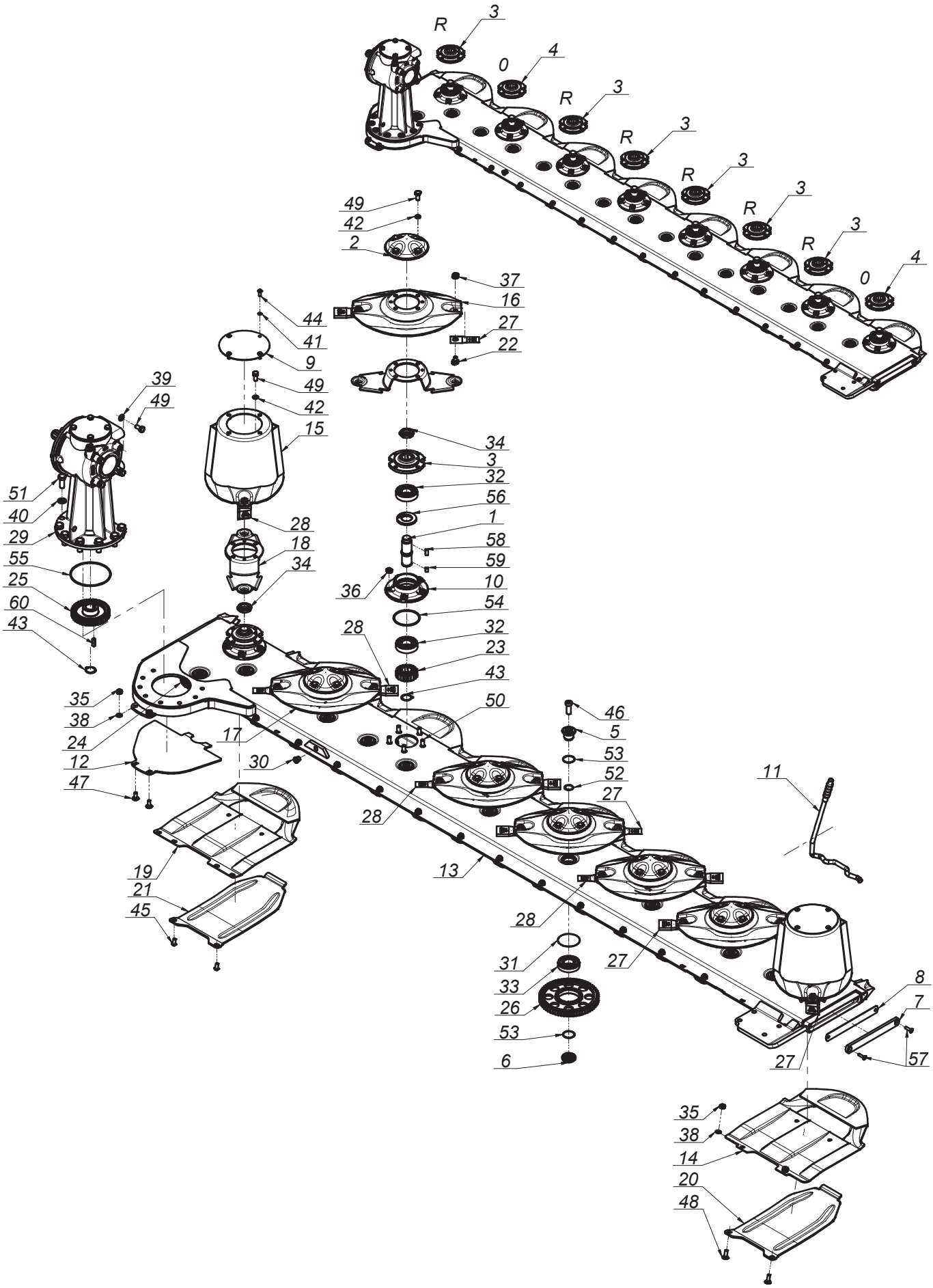

K0616PLEN007 - 2019-05-07 - KDD 941

SaMASZ®

0616.04.00.007
Zespół tnący prawy
Cutting unit right

Tab. 5a

L.p. Item	Numer części Part No.	Nazwa części	Description	Ilość Quantity	Uwagi Notes
46	MZSI-016-041	Śruba M16x 40 kl. 10.9 oc. IMB. WALC. NISKI	Bolt M16x 40 cl. 10.9 z. Allen, low socket head	15	
47	MZSP-010-001	Śruba M10x 25 kl. 8.8 oc. PODS.	Bolt M10x 25 cl. 8.8 z. sq. neck	2	
48	MZSP-010-004	Śruba M10x 30 kl. 8.8 oc. PODS.	Bolt M10x 30 cl. 8.8 z. sq. neck	14	
49	MZSZ-012-010	Śruba M12x 25 kl. 8.8 oc. (82105)	Bolt M12x 25 cl. 8.8 z. (82105)	36	
50	MZSZ-012-030	Śruba specjalna M12x 30 kl.10.9 oc. (0540.03.18.000)	Knurled bolt M12x 30 cl. 10.9 z. (0540.03.18.000)	40	
51	MZSZ-016-007	Śruba M16x 40 kl. 8.8 oc. (82105)	Bolt M16x 40 cl. 8.8 z. (82105)	8	
52	MZUO-028-025	Oring - 28x2,5	Oring - 28x2.5	15	
53	MZUO-030-001	Oring - 30x2,5	Oring - 30x2.5	30	
54	MZUO-090-001	Oring - 90x4	Oring - 90x4	8	
55	MZUO-142-000	Oring - 142x4	Oring - 142x4	1	
56	MZUS-040-072	Simmering AO - 40x 72x 7	Simmering AO - 40x 72x 7	8	
57	MZWB-008-005	Śruba M 8x 30 kl. 8.8 oc. IMB. STOŻ.	Bolt M 8x 30 cl. 8.8 z. Allen countersunk	2	
58	MZWP-000-002	Wpust B 10x 8x 22	Cut off key B 10x8x22	8	
59	MZWP-010-016	Wpust B 10x 8x 14	Cut off key B 10x8x14	8	
60	MZWP-010-032	Wpust AB 10x8x32	Cut off key AB 10x8x32	1	

SaMASZ

0616.05.00.007
Zespół tnący lewy
Cutting unit left

Tab. 5b

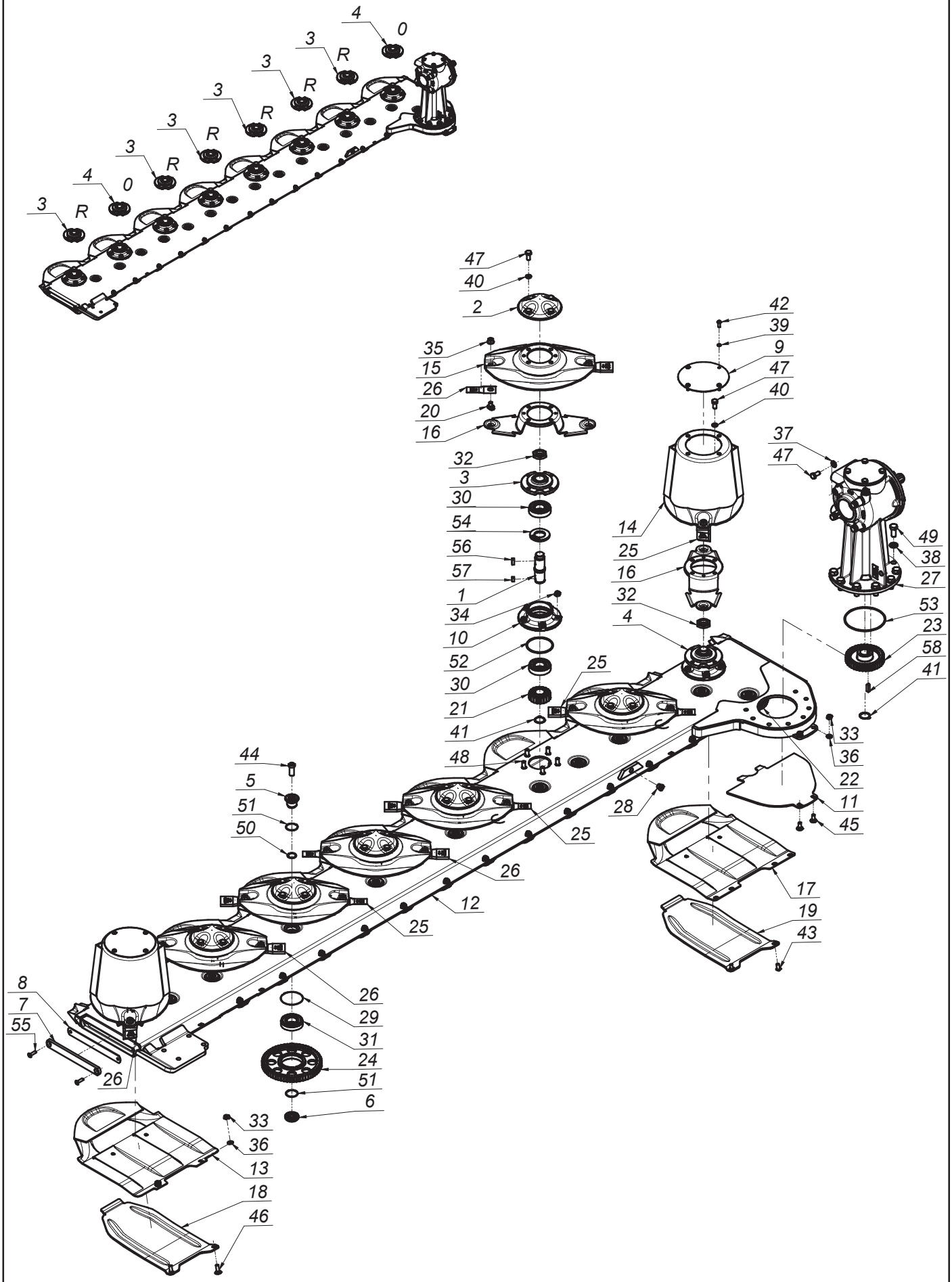

SaMASZ®

0616.05.00.007
Zespół tnący lewy
Cutting unit left

Tab. 5b

L.p. Item	Numer części Part No.	Nazwa części	Description	Ilość Quantity	Uwagi Notes
1	0540.03.05.000	Wałek napędowy dysku L-120	Pinion shaft L=120	8	
2	0540.03.08.000	Pokrywka dysku	Disc	6	
3	0540.03.09.002	Piasta górna dysku prawa	Top hub - right	6	
4	0540.03.10.002	Piasta górna dysku	Top hub	2	
5	0540.03.11.000	Sworzeń koła pośredniego - górny	Idler holder - upper	15	
6	0540.03.12.000	Sworzeń koła pośredniego - dolny	Idler holder - lower	15	
7	0540.03.13.001	Zamknięcie listwy	Bar closure	1	
8	0540.03.14.001	Zamknięcie listwy - Guma	Bar closure - rubber	1	
9	0540.03.22.001	Pokrywa bębna	Drum's cover	2	
10	0540.03.23.001	Piasta dolna	Lower hub	8	
11	0608.05.21.003	Płoza lewa	Sliding skid	1	
12	0619.05.01.003	Listwa spawana lewa	Bar welded left	1	
13	0619.14.02.007	Ślizg	Sliding skid	7	
14	0619.14.03.007	Dysk roboczy z bębnem	Working disc with drum	2	
15	0619.14.04.007	Dysk roboczy	Working disc	6	
16	0619.14.06.007	Trzymak nożowy	Knife holder	8	
17	0619.14.11.007	Ślizg skrajny	Slide - outer	1	
18	0619.14.13.007	Nakładka ścieralna	Skid plate	7	
19	0619.14.14.007	Nakładka ścieralna skrajna	Skid plate - outer	1	
20	MIIO-003-012	Obsada M12 z pazurem - typ 2 (0619.14.05.007)	Knife holder pin M12 - flange	16	
21	MIKW-020-135	Koło zębate talerza roboczego Z20 (0540.03.07.000)	Cutting disc gear Z20	8	
22	MIKW-038-080	Koło zębate pośrednie Z38 (0229.05.02.000)	Gear Z38 - idler	1	
23	MIKW-038-138	Koło zębate napędowe Z38 (0540.03.06.000)	Gear Z38	1	
24	MIKW-060-080	Koło zębate pośrednie Z60 (0225.05.13.000)	Gear Z60 - idler	14	
25	MINO-000-005	Nóż skośny lewy 105x49x4 (0540.03.24.002)	Left slanted blade 105x49x4	8	
26	MINO-000-005	Nóż skośny prawy 105x49x4 (0540.03.25.002)	Right slanted blade 105x49x4	8	
27	MIPS-055-002	Przekładnia kątowa 055-02.100B.R	Gearbox 055-02.100B.R	1	
28	MITK-000-004	Korek 3/8" model 42A	Plug 3/8" model 42A	1	
29	MZIP-000-008	Pierścień zabez. fi.95 (łożysko 6307N fi.80)	Ring fi.95 (bearing 6307N fi.80)	15	
30	MZLZ-063-000	Łożysko 6307 2RS C3	Bearing 6307 2RS C3	16	
31	MZLZ-063-007	Łożysko 6307 2RS N C3	Bearing 6307 2RS N	15	
32	MZNN-030-000	Nakrętka M30x1,5 kl. 8 oc. niska	Nut M30x1.5 cl. 8 z. low	8	
33	MZNS-010-002	Nakrętka M10 kl. 8 oc. samozab.	Nut M10 cl. 8 z. self-lock.	16	
34	MZNS-012-004	Nakrętka M12 kl. 8 oc. samozab.	Nut M12 cl. 8 z. self-lock.	40	
35	MZNS-012-692	Nakrętka M12 kl.10 oc. kołnierzowa	Nut M12 cl. 10.9 z. collar	16	
36	MZPP-010-001	Podkładka fi10 oc.	Washer fi10 z.	16	
37	MZPP-012-002	Podkładka fi12 oc.	Washer fi12 z.	4	
38	MZPP-016-001	Podkładka fi 16 oc.	Washer fi16 z.	8	
39	MZPS-008-001	Podkładka spręż. fi 8,2 oc.	Spring washer fi 8.2 z.	8	
40	MZPS-012-001	Podkładka spręż. fi12,2 oc.	Spring washer fi12.2 z.	32	
41	MZSE-035-001	Pierścień osad. Z 35	Circlip Z 35	9	
42	MZSI-008-101	Śruba M 8x 20 kl. 10.9 oc. GRZYB IMB (7380)	Bolt M 8x 20 cl. 10.9 z. Allen	8	
43	MZSI-010-009	Śruba M10x 20 kl. 10.9 oc. GRZYB IMB (7380)	Bolt M10x 20 cl. 10.9 z. Allen	2	
44	MZSI-016-041	Śruba M16x 40 kl. 10.9 oc. IMB. WALC. NISKI	Bolt M16x 40 cl. 10.9 z. Allen, low socket head	15	
45	MZSP-010-001	Śruba M10x 25 kl. 8.8 oc. PODS.	Bolt M10x 25 cl. 8.8 z. sq. neck	2	

SaMASZ

0616.05.00.007
Zespół tnący lewy
Cutting unit left

Tab. 5b

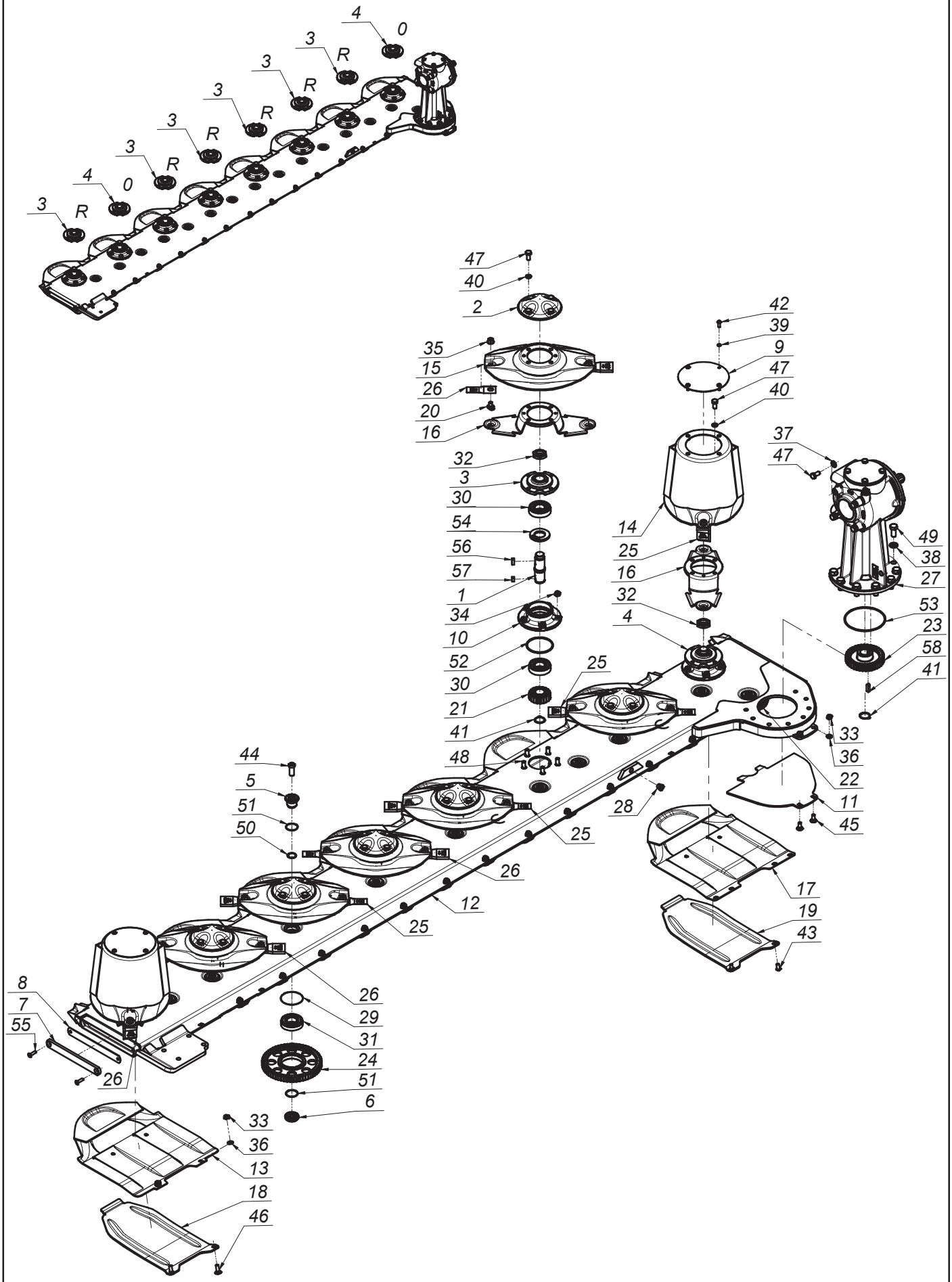

SaMASZ®

0616.05.00.007
Zespół tnący lewy
Cutting unit left

Tab. 5b

L.p. Item	Numer części Part No.	Nazwa części	Description	Ilość Quantity	Uwagi Notes
46	MZSP-010-004	Śruba M10x 30 kl. 8.8 oc. PODS.	Bolt M10x 30 cl. 8.8 z. sq. neck	14	
47	MZSZ-012-010	Śruba M12x 25 kl. 8.8 oc. (82105)	Bolt M12x 25 cl. 8.8 z. (82105)	36	
48	MZSZ-012-030	Śruba specjalna M12x 30 kl.10.9 oc. (0540.03.18.000)	Knurled bolt M12x 30 cl. 10.9 z. (0540.03.18.000)	40	
49	MZSZ-016-001	Śruba M16x 35 kl. 8.8 oc. (82105)	Bolt M16x 35 cl. 8.8 z. (82105)	8	
50	MZUO-028-025	Oring - 28x2,5	Oring - 28x2.5	15	
51	MZUO-030-001	Oring - 30x2,5	Oring - 30x2.5	30	
52	MZUO-090-001	Oring - 90x4	Oring - 90x4	8	
53	MZUO-142-000	Oring - 142x4	Oring - 142x4	1	
54	MZUS-040-072	Simmering AO - 40x 72x 7	Simmering AO - 40x 72x 7	8	
55	MZWB-008-005	Śruba M 8x 30 kl. 8.8 oc. IMB. STOŻ.	Bolt M 8x 30 cl. 8.8 z. Allen countersunk	2	
56	MZWP-000-002	Wpust B 10x 8x 22	Cut off key B 10x8x22	8	
57	MZWP-010-016	Wpust B 10x 8x 14	Cut off key B 10x8x14	8	
58	MZWP-010-032	Wpust AB 10x8x32	Cut off key AB 10x8x32	1	

Opcja / Option

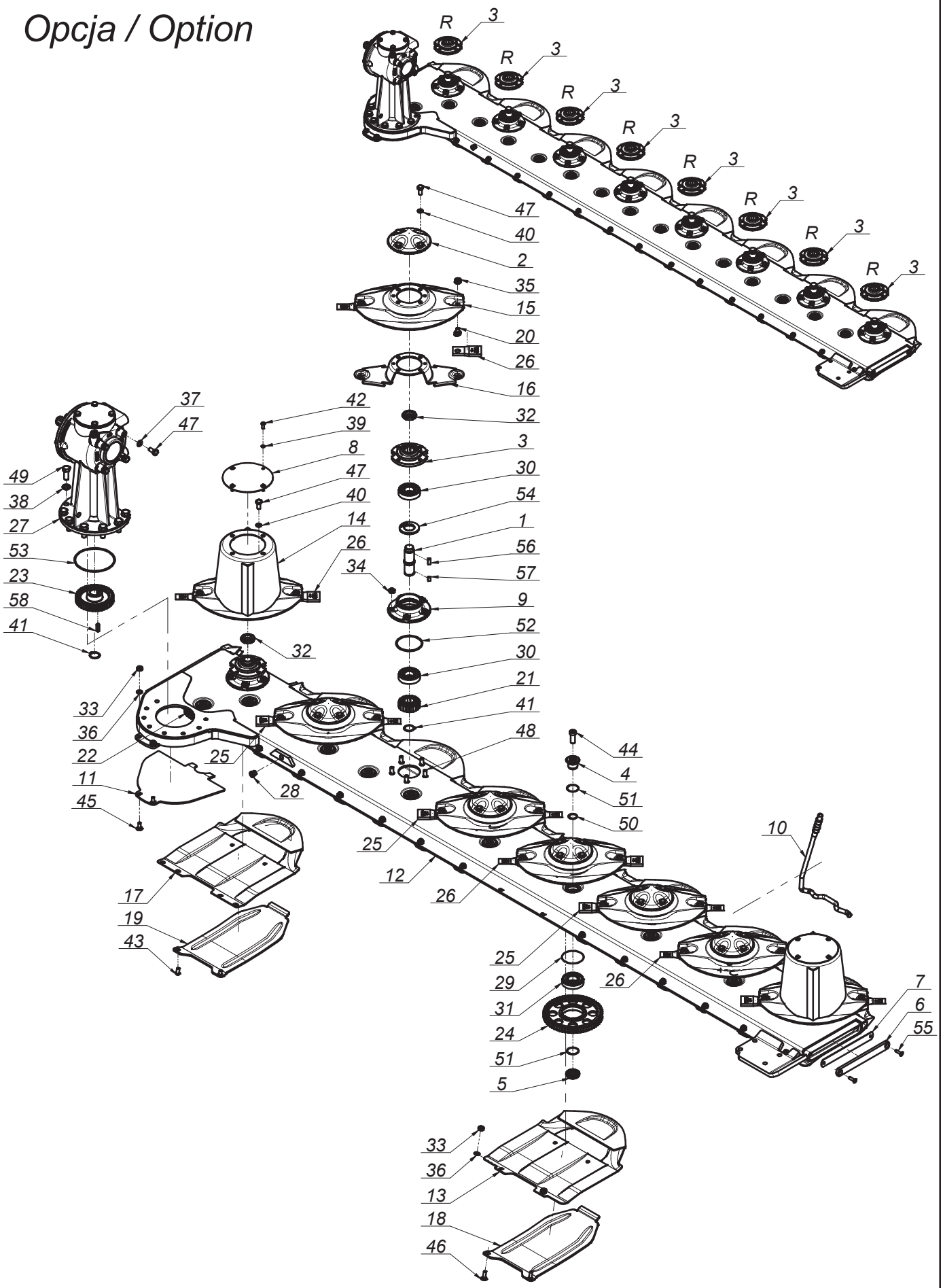

SaMASZ®

0616.14.00.007
Zespół tnący prawy - obr. na przemian
Cutting unit right

Tab. 6a

L.p. Item	Numer części Part No.	Nazwa części	Description	Ilość Quantity	Uwagi Notes
1	0540.03.05.000	Wałek napędowy dysku L-120	Pinion shaft L=120	8	
2	0540.03.08.000	Pokrywka dysku	Disc	6	
3	0540.03.09.002	Piasta górna dysku prawa	Top hub - right	8	
4	0540.03.11.000	Sworzeń koła pośredniego - górny	Idler holder - upper	15	
5	0540.03.12.000	Sworzeń koła pośredniego - dolny	Idler holder - lower	15	
6	0540.03.13.001	Zamknięcie listwy	Bar closure	1	
7	0540.03.14.001	Zamknięcie listwy - Guma	Bar closure - rubber	1	
8	0540.03.22.001	Pokrywa bębna	Drum's cover	2	
9	0540.03.23.001	Piasta dolna	Lower hub	8	
10	0540.03.67.003	Klucz wymiany noży	Knife mounting lever	1	
11	0608.04.21.003	Płoza prawa	Skid - right	1	
12	0619.14.01.006	Listwa spawana prawa	Frame welded right	1	
13	0619.14.02.007	Ślizg	Sliding skid	7	
14	0619.14.03.007	Dysk roboczy z bębnem	Working disc with drum	2	
15	0619.14.04.007	Dysk roboczy	Working disc	6	
16	0619.14.06.007	Trzymak nożowy	Knife holder	8	
17	0619.14.11.007	Ślizg skrajny	Slide - outer	1	
18	0619.14.13.007	Nakładka ścieralna	Skid plate	7	
19	0619.14.14.007	Nakładka ścieralna skrajna	Skid plate - outer	1	
20	MIIO-003-012	Obsada M12 z pazurem - typ 2 (0619.14.05.007)	Knife holder pin M12 - flange	16	
21	MIKW-020-135	Koło zębate talerza roboczego Z20 (0540.03.07.000)	Cutting disc gear Z20	8	
22	MIKW-038-080	Koło zębate pośrednie Z38 (0229.05.02.000)	Gear Z38 - idler	1	
23	MIKW-038-138	Koło zębate napędowe Z38 (0540.03.06.000)	Gear Z38	1	
24	MIKW-060-080	Koło zębate pośrednie Z60 (0225.05.13.000)	Gear Z60 - idler	14	
25	MINO-000-005	Nóż skośny lewy 105x49x4 (0540.03.24.002)	Left slanted blade 105x49x4	8	
26	MINO-000-005	Nóż skośny prawy 105x49x4 (0540.03.25.002)	Right slanted blade 105x49x4	8	
27	MIPS-054-002	Przekładnia kątowa 054-02.100B.R	Gearbox 054-02.100B.R	1	
28	MITK-000-004	Korek 3/8" model 42A	Plug 3/8" model 42A	1	
29	MZIP-000-008	Pierścień zabez. fi.95 (łożysko 6307N fi.80)	Ring fi.95 (bearing 6307N fi.80)	15	
30	MZLZ-063-000	Łożysko 6307 2RS C3	Bearing 6307 2RS C3	16	
31	MZLZ-063-007	Łożysko 6307 2RS N C3	Bearing 6307 2RS N	15	
32	MZNN-030-000	Nakrętka M30x1,5 kl. 8 oc. niska	Nut M30x1.5 cl. 8 z. low	8	
33	MZNS-010-002	Nakrętka M10 kl. 8 oc. samozab.	Nut M10 cl. 8 z. self-lock.	16	
34	MZNS-012-004	Nakrętka M12 kl. 8 oc. samozab.	Nut M12 cl. 8 z. self-lock.	40	
35	MZNS-012-692	Nakrętka M12 kl.10 oc. kołnierzowa	Nut M12 cl. 10.9 z. collar	16	
36	MZPP-010-001	Podkładka fi10 oc.	Washer fi10 z.	16	
37	MZPP-012-002	Podkładka fi12 oc.	Washer fi12 z.	4	
38	MZPP-016-001	Podkładka fi 16 oc.	Washer fi16 z.	8	
39	MZPS-008-001	Podkładka spręż. fi 8,2 oc.	Spring washer fi 8.2 z.	8	
40	MZPS-012-001	Podkładka spręż. fi12,2 oc.	Spring washer fi12.2 z.	32	
41	MZSE-035-001	Pierścień osad. Z 35	Circlip Z 35	9	
42	MZSI-008-101	Śruba M 8x 20 kl. 10.9 oc. GRZYB IMB (7380)	Bolt M 8x 20 cl. 10.9 z. Allen	8	
43	MZSI-010-009	Śruba M10x 20 kl. 10.9 oc. GRZYB IMB (7380)	Bolt M10x 20 cl. 10.9 z. Allen	2	
44	MZSI-016-041	Śruba M16x 40 kl. 10.9 oc. IMB. WALC. NISKI	Bolt M16x 40 cl. 10.9 z. Allen, low socket head	15	
45	MZSP-010-001	Śruba M10x 25 kl. 8.8 oc. PODS.	Bolt M10x 25 cl. 8.8 z. sq. neck	2	

Opcja / Option

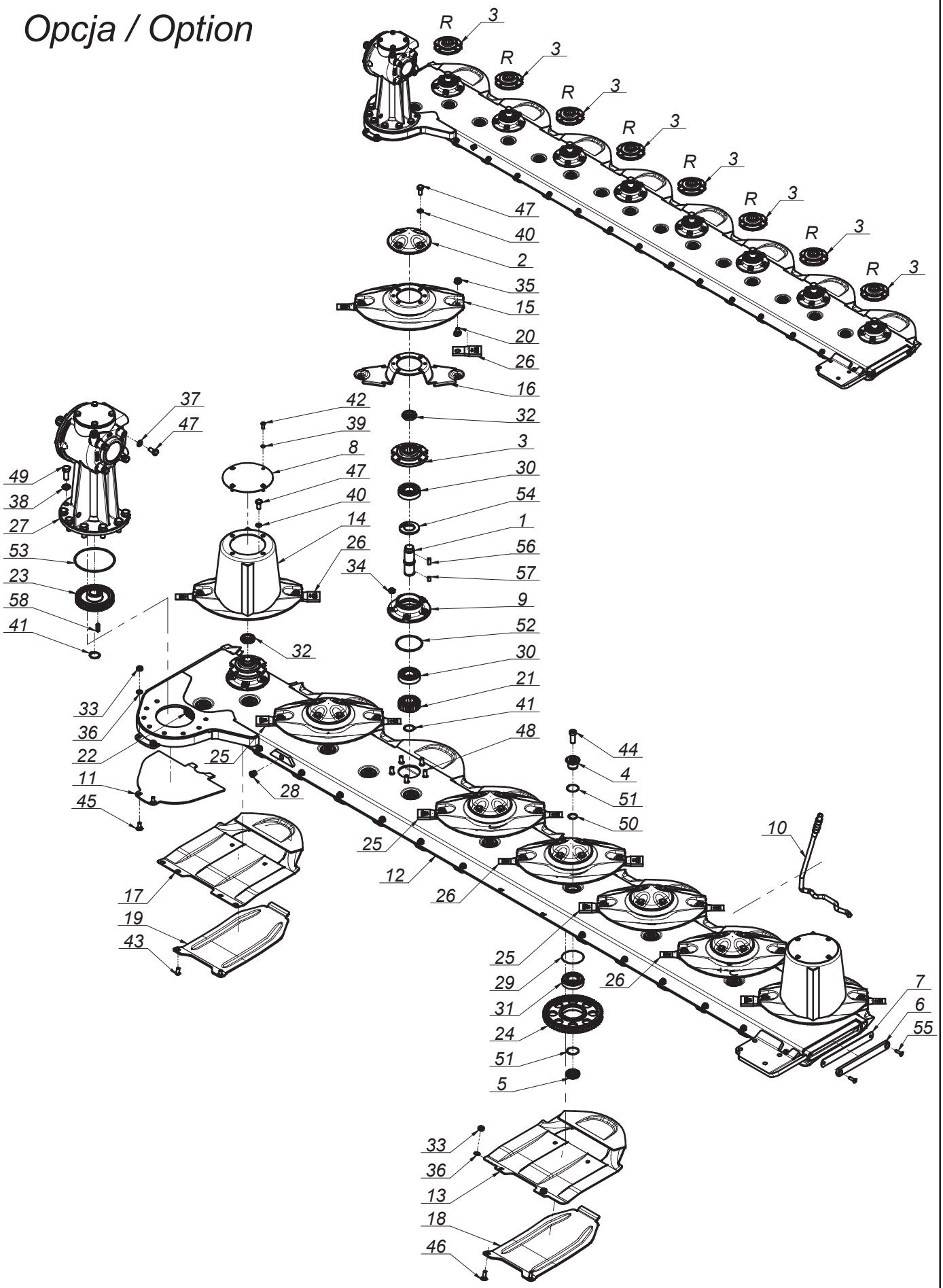

SaMASZ®

0616.14.00.007
Zespół tnący prawy - obr. na przemian
Cutting unit right

Tab. 6a

L.p. Item	Numer części Part No.	Nazwa części	Description	Ilość Quantity	Uwagi Notes
46	MZSP-010-004	Śruba M10x 30 kl. 8.8 oc. PODS.	Bolt M10x 30 cl. 8.8 z. sq. neck	14	
47	MZSZ-012-010	Śruba M12x 25 kl. 8.8 oc. (82105)	Bolt M12x 25 cl. 8.8 z. (82105)	36	
48	MZSZ-012-030	Śruba specjalna M12x 30 kl.10.9 oc. (0540.03.18.000)	Knurled bolt M12x 30 cl. 10.9 z. (0540.03.18.000)	40	
49	MZSZ-016-007	Śruba M16x 40 kl. 8.8 oc. (82105)	Bolt M16x 40 cl. 8.8 z. (82105)	8	
50	MZUO-028-025	Oring - 28x2,5	Oring - 28x2.5	15	
51	MZUO-030-001	Oring - 30x2,5	Oring - 30x2.5	30	
52	MZUO-090-001	Oring - 90x4	Oring - 90x4	8	
53	MZUO-142-000	Oring - 142x4	Oring - 142x4	1	
54	MZUS-040-072	Simmering AO - 40x 72x 7	Simmering AO - 40x 72x 7	8	
55	MZWB-008-005	Śruba M 8x 30 kl. 8.8 oc. IMB. STOŻ.	Bolt M 8x 30 cl. 8.8 z. Allen countersunk	2	
56	MZWP-000-002	Wpust B 10x 8x 22	Cut off key B 10x8x22	8	
57	MZWP-010-016	Wpust B 10x 8x 14	Cut off key B 10x8x14	8	
58	MZWP-010-032	Wpust AB 10x8x32	Cut off key AB 10x8x32	1	

SaMASZ

0616.15.00.007
Zespół tnący lewy - obr. na przemian
Cutting unit left

Tab. 6b

Opcja / Option

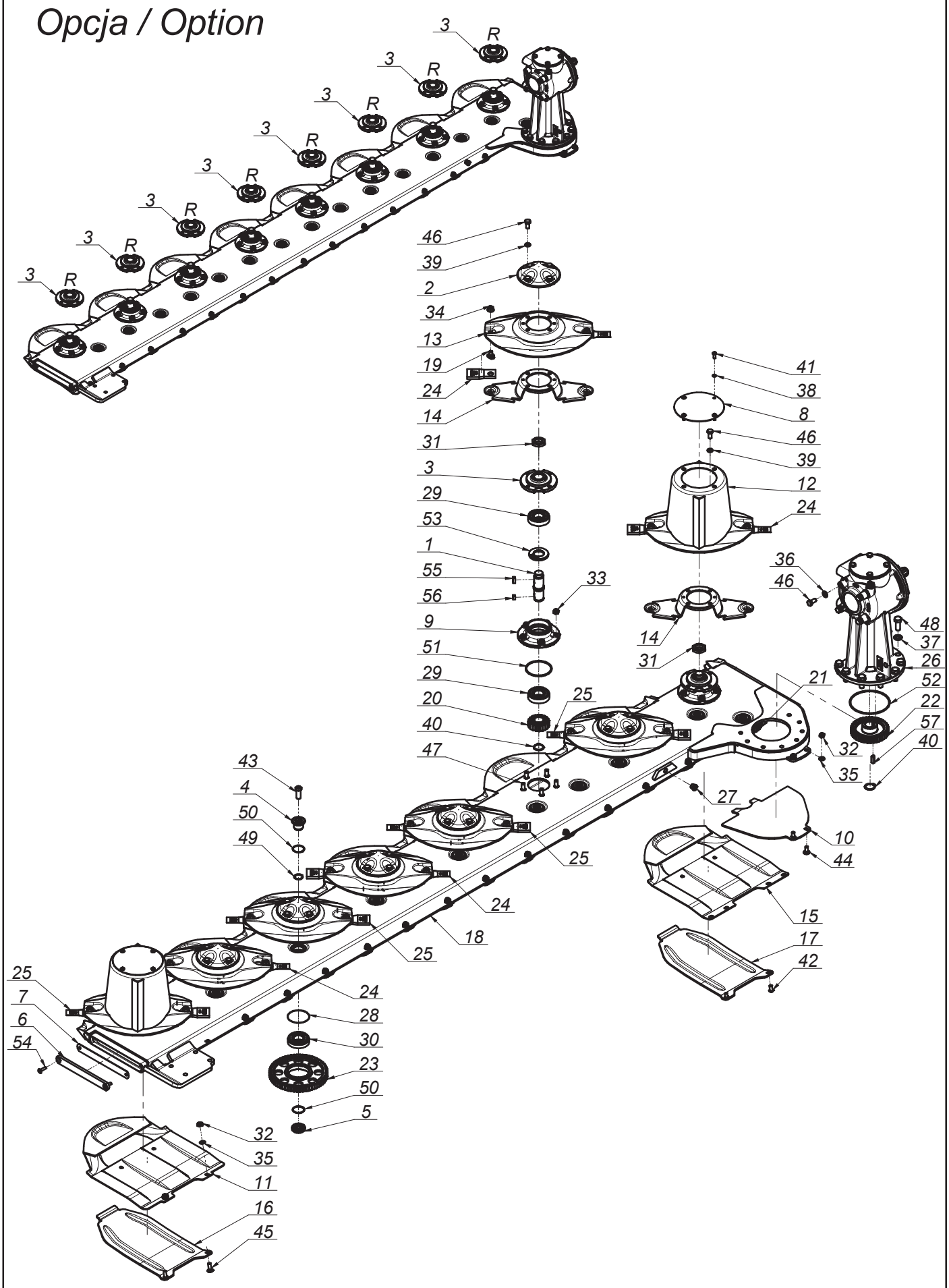

K0616PLEN007 - 2019-05-07 - KDD 941

SaMASZ®

0616.15.00.007
Zespół tnący lewy - obr. na przemian
Cutting unit left

Tab. 6b

L.p. Item	Numer części Part No.	Nazwa części	Description	Ilość Quantity	Uwagi Notes
1	0540.03.05.000	Wałek napędowy dysku L-120	Pinion shaft L=120	8	
2	0540.03.08.000	Pokrywka dysku	Disc	6	
3	0540.03.09.002	Piasta górna dysku prawa	Top hub - right	8	
4	0540.03.11.000	Sworzeń koła pośredniego - górny	Idler holder - upper	15	
5	0540.03.12.000	Sworzeń koła pośredniego - dolny	Idler holder - lower	15	
6	0540.03.13.001	Zamknięcie listwy	Bar closure	1	
7	0540.03.14.001	Zamknięcie listwy - Guma	Bar closure - rubber	1	
8	0540.03.22.001	Pokrywa bębna	Drum's cover	2	
9	0540.03.23.001	Piasta dolna	Lower hub	8	
10	0608.05.21.003	Płoza lewa	Sliding skid	1	
11	0619.14.02.007	Ślizg	Sliding skid	7	
12	0619.14.03.007	Dysk roboczy z bębnem	Working disc with drum	2	
13	0619.14.04.007	Dysk roboczy	Working disc	6	
14	0619.14.06.007	Trzymak nożowy	Knife holder	8	
15	0619.14.11.007	Ślizg skrajny	Slide - outer	1	
16	0619.14.13.007	Nakładka ścieralna	Skid plate	7	
17	0619.14.14.007	Nakładka ścieralna skrajna	Skid plate - outer	1	
18	0619.15.01.006	Listwa spawana lewa	Bar welded left	1	
19	MIIO-003-012	Obsada M12 z pazurem - typ 2 (0619.14.05.007)	Knife holder pin M12 - flange	16	
20	MIKW-020-135	Koło zębate talerza roboczego Z20 (0540.03.07.000)	Cutting disc gear Z20	8	
21	MIKW-038-080	Koło zębate pośrednie Z38 (0229.05.02.000)	Gear Z38 - idler	1	
22	MIKW-038-138	Koło zębate napędowe Z38 (0540.03.06.000)	Gear Z38	1	
23	MIKW-060-080	Koło zębate pośrednie Z60 (0225.05.13.000)	Gear Z60 - idler	14	
24	MINO-000-005	Nóż skośny lewy 105x49x4 (0540.03.24.002)	Left slanted blade 105x49x4	8	
25	MINO-000-005	Nóż skośny prawy 105x49x4 (0540.03.25.002)	Right slanted blade 105x49x4	8	
26	MIPS-055-002	Przekładnia kątowa 055-02.100B.R	Gearbox 055-02.100B.R	1	
27	MITK-000-004	Korek 3/8" model 42A	Plug 3/8" model 42A	1	
28	MZIP-000-008	Pierścień zabez. fi.95 (łożysko 6307N fi.80)	Ring fi.95 (bearing 6307N fi.80)	15	
29	MZLZ-063-000	Łożysko 6307 2RS C3	Bearing 6307 2RS C3	16	
30	MZLZ-063-007	Łożysko 6307 2RS N C3	Bearing 6307 2RS N	15	
31	MZNN-030-000	Nakrętka M30x1,5 kl. 8 oc. niska	Nut M30x1.5 cl. 8 z. low	8	
32	MZNS-010-002	Nakrętka M10 kl. 8 oc. samozab.	Nut M10 cl. 8 z. self-lock.	16	
33	MZNS-012-004	Nakrętka M12 kl. 8 oc. samozab.	Nut M12 cl. 8 z. self-lock.	40	
34	MZNS-012-692	Nakrętka M12 kl.10 oc. kołnierzowa	Nut M12 cl. 10.9 z. collar	16	
35	MZPP-010-001	Podkładka fi10 oc.	Washer fi10 z.	16	
36	MZPP-012-002	Podkładka fi12 oc.	Washer fi12 z.	4	
37	MZPP-016-001	Podkładka fi 16 oc.	Washer fi16 z.	8	
38	MZPS-008-001	Podkładka spręż. fi 8,2 oc.	Spring washer fi 8.2 z.	8	
39	MZPS-012-001	Podkładka spręż. fi12,2 oc.	Spring washer fi12.2 z.	32	
40	MZSE-035-001	Pierścień osad. Z 35	Circlip Z 35	9	
41	MZSI-008-101	Śruba M 8x 20 kl. 10.9 oc. GRZYB IMB (7380)	Bolt M 8x 20 cl. 10.9 z. Allen	8	
42	MZSI-010-009	Śruba M10x 20 kl. 10.9 oc. GRZYB IMB (7380)	Bolt M10x 20 cl. 10.9 z. Allen	2	
43	MZSI-016-041	Śruba M16x 40 kl. 10.9 oc. IMB. WALC. NISKI	Bolt M16x 40 cl. 10.9 z. Allen, low socket head	15	
44	MZSP-010-001	Śruba M10x 25 kl. 8.8 oc. PODS.	Bolt M10x 25 cl. 8.8 z. sq. neck	2	
45	MZSP-010-004	Śruba M10x 30 kl. 8.8 oc. PODS.	Bolt M10x 30 cl. 8.8 z. sq. neck	14	

Tab. 6b

Opcja / Option

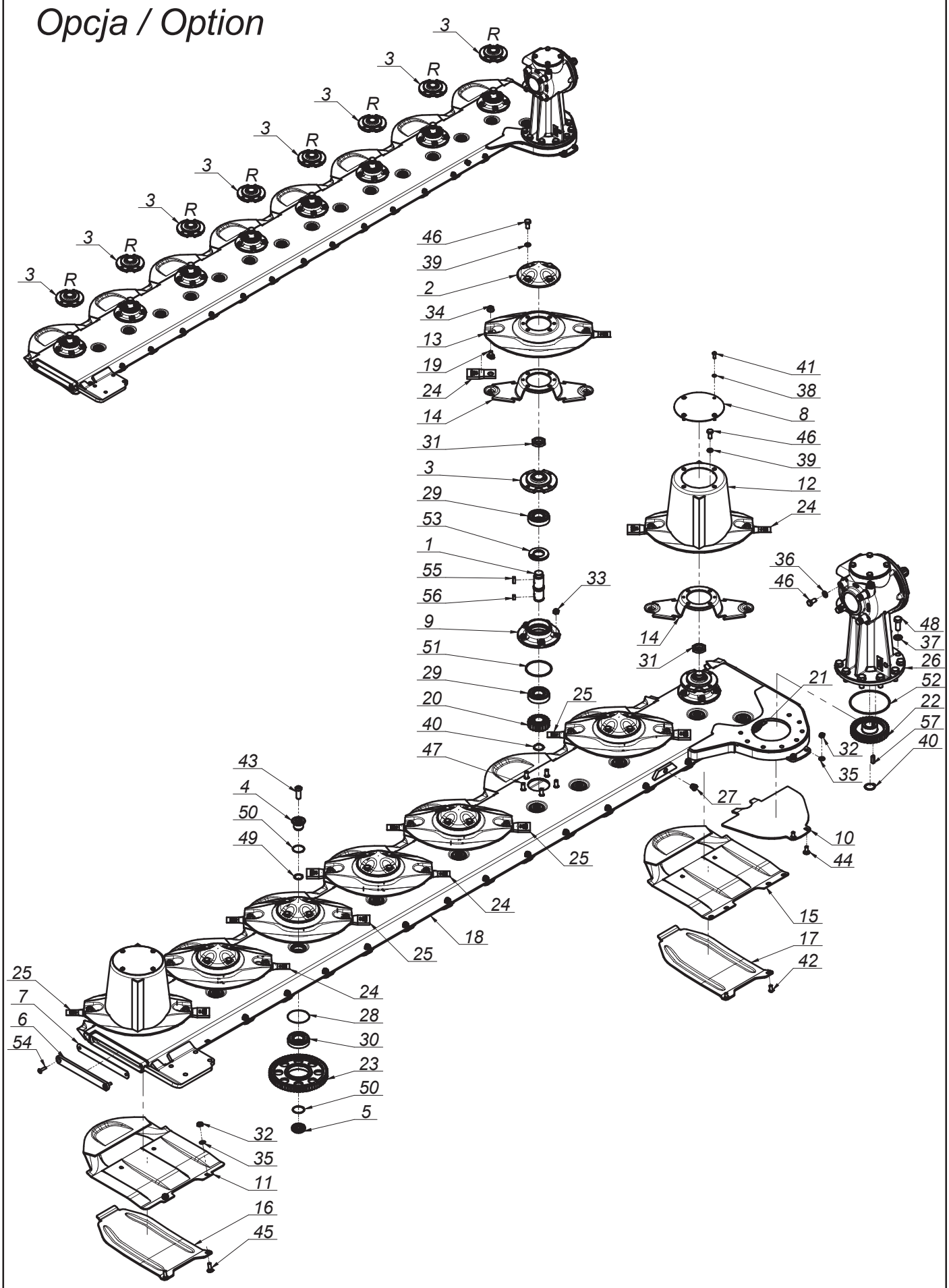

SaMASZ®

0616.15.00.007
Zespół tnący lewy - obr. na przemian
Cutting unit left

Tab. 6b

L.p. Item	Numer części Part No.	Nazwa części	Description	Ilość Quantity	Uwagi Notes
46	MZSZ-012-010	Śruba M12x 25 kl. 8.8 oc. (82105)	Bolt M12x 25 cl. 8.8 z. (82105)	36	
47	MZSZ-012-030	Śruba specjalna M12x 30 kl.10.9 oc. (0540.03.18.000)	Knurled bolt M12x 30 cl. 10.9 z. (0540.03.18.000)	40	
48	MZSZ-016-007	Śruba M16x 40 kl. 8.8 oc. (82105)	Bolt M16x 40 cl. 8.8 z. (82105)	8	
49	MZUO-028-025	Oring - 28x2,5	Oring - 28x2.5	15	
50	MZUO-030-001	Oring - 30x2,5	Oring - 30x2.5	30	
51	MZUO-090-001	Oring - 90x4	Oring - 90x4	8	
52	MZUO-142-000	Oring - 142x4	Oring - 142x4	1	
53	MZUS-040-072	Simmering AO - 40x 72x 7	Simmering AO - 40x 72x 7	8	
54	MZWB-008-005	Śruba M 8x 30 kl. 8.8 oc. IMB. STOŻ.	Bolt M 8x 30 cl. 8.8 z. Allen countersunk	2	
55	MZWP-000-002	Wpust B 10x 8x 22	Cut off key B 10x8x22	8	
56	MZWP-010-016	Wpust B 10x 8x 14	Cut off key B 10x8x14	8	
57	MZWP-010-032	Wpust AB 10x8x32	Cut off key AB 10x8x32	1	

Tab. 7a

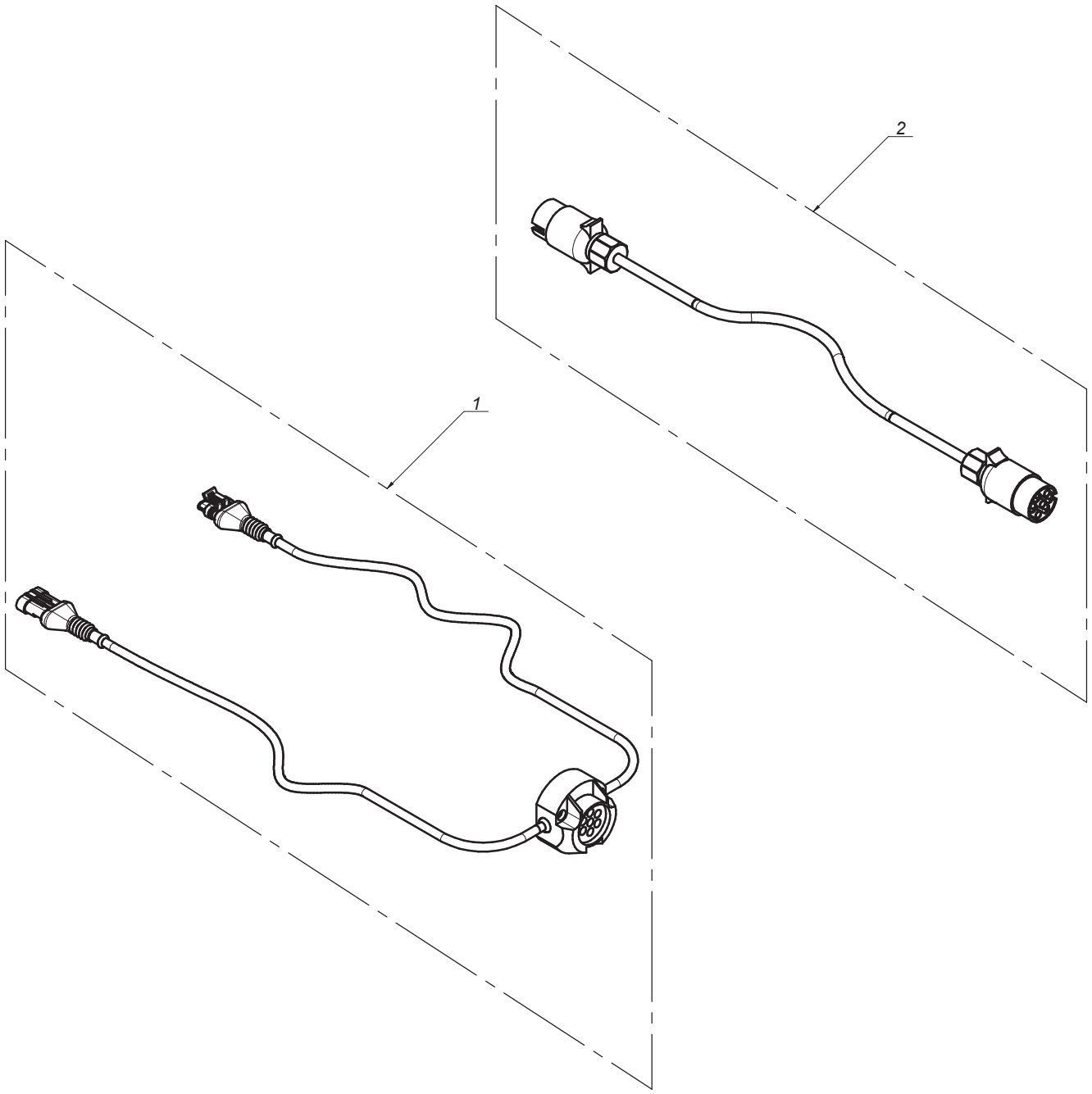

Tab. 7a

L.p. Item	Numer części Part No.	Nazwa części	Description	Ilość Quantity	Uwagi Notes
1	MIEW-KDD-000	KDD 861/941 oświetlenie	KDD 861/941 lightning	1	
2	MIEW-OSW-001	Łącznik oświetlenia	Lightning connector	1	

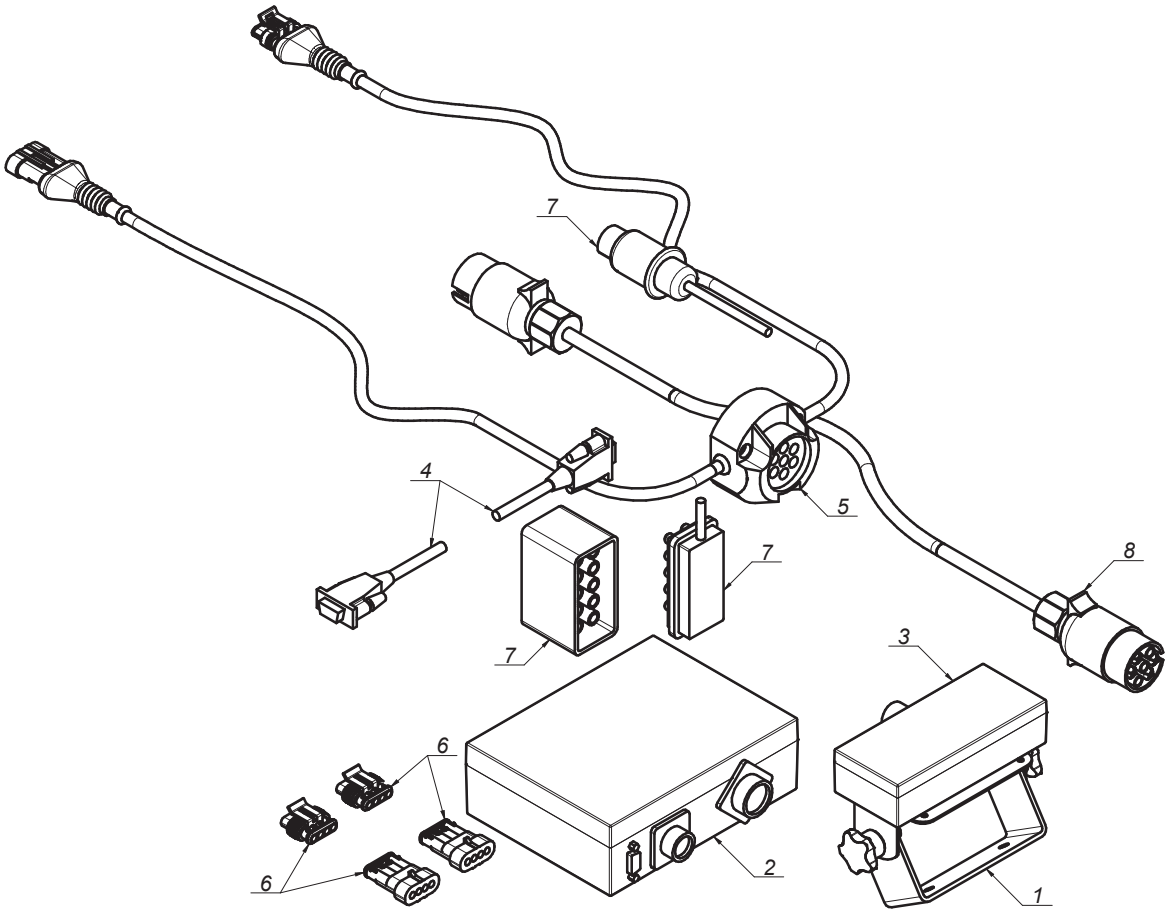
7
4
5
7
8
7
3
6
6
2
1

SaMASZ®

0610.07.00.001
Instalacja elektryczna
Electric installation

Tab. 7b

L.p. Item	Numer części Part No.	Nazwa części	Description	Ilość Quantity	Uwagi Notes
1	0619.07.01.001	Uchwyt pulpitu	Steering panel holder	1	
2	MIES-KDD-001	Sterownik 941 STH	Steering panel 941 STH	1	
3	MIES-KDD-002	Sterownik - pulpit 861/941 STH	Steering - panel 861/941 STH	1	
4	MIES-KDD-003	Sterownik - przewód sygnałowy RS 232	Steering panel - signal cord RS 232	1	
5	MIEW-KDD-000	KDD 861/941 oświetlenie	KDD 861/941 lightning	1	
6	MIEW-KDD-008	KDD 861/941 sterowanie-czujniki	KDD 861/941 steering-sensors	1	
7	MIEW-KDD-009	KDD 861/941 sterowanie-zasilanie	KDD 861/941 steering-power supply	1	
8	MIEW-OSW-001	Łącznik oświetlenia	Lightning connector	1	

SaMASZ®

0229.06.00.005
Zgarniaczlewy
Swath guide left

Tab. 8

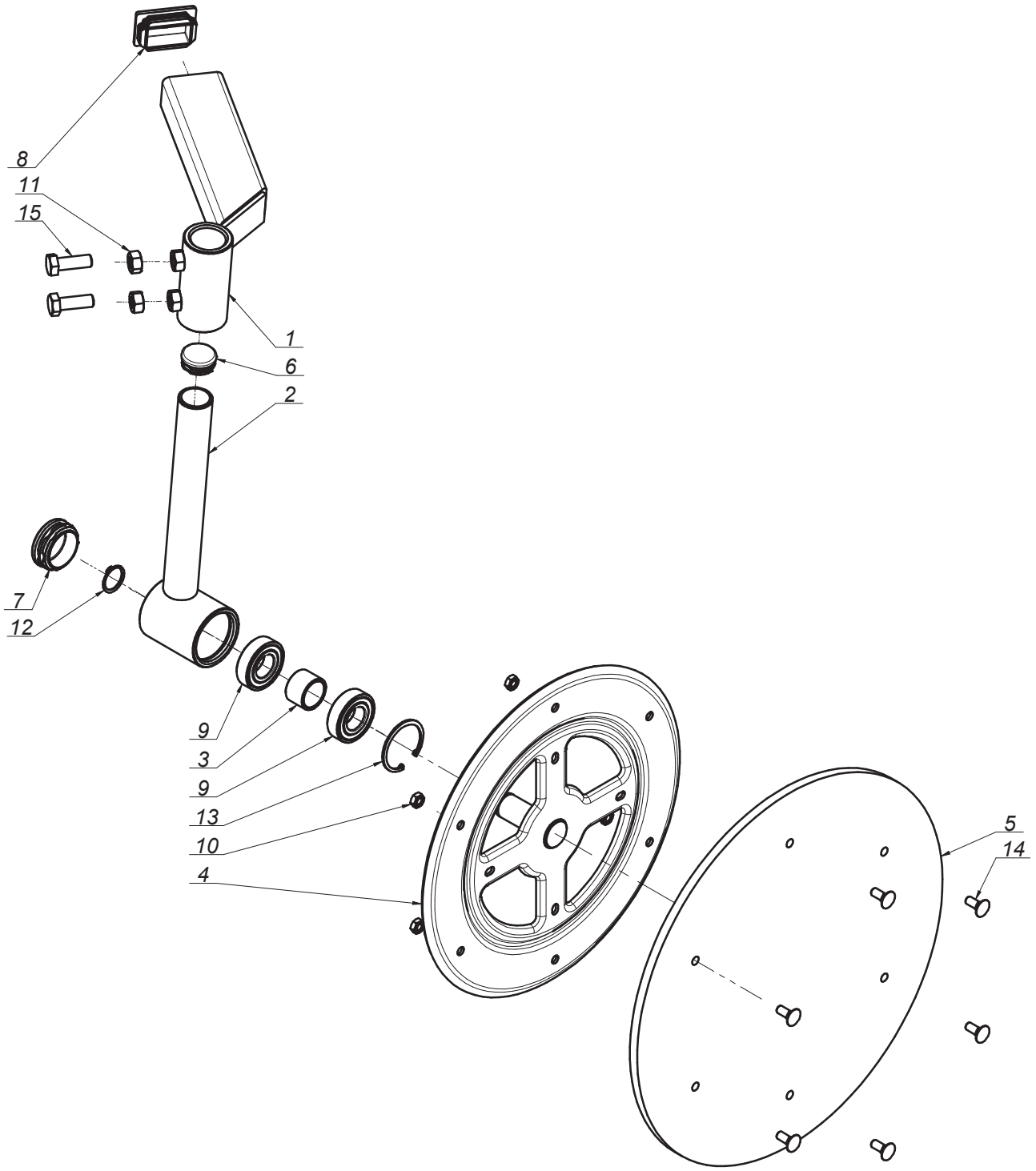

SaMASZ®

0229.06.00.005
Zgarniacz lewy
Swath guide left

Tab. 8

L.p. Item	Numer części Part No.	Nazwa części	Description	Ilość Quantity	Uwagi Notes
1	0229.06.01.000	Ramie przesuwne lewe	Swath guide bracket	1	
2	0229.06.02.000	Ramie talerza lewe	Swath guide arm left	1	
3	0229.06.06.000	Tuleja dystansowa fi 27,9	Distance bush fi.25 L-23	1	
4	0235.07.05.005	Tarcza zgarniacza fi355	Swath guide plate fi355	1	
5	MIHK-420-000	Tarcza gumowa fi420x10 (0235.07.06.005)	Rubber plate fi420x10 (0235.07.06.005)	1	
6	MITZ-034-000	Zaślepka plastik ok 34x1 - 111065	Plastic cap round 34x1	1	
7	MITZ-050-001	Zaślepka plastik ok 50x1.0-3.0 - 111068	Plastic cap round 50x1.0-3.0	1	
8	MITZ-060-003	Zaślepka plastik prost 60x40x3-5 - 111368	Plastic cap 60x40x3-5	1	
9	MZLZ-005-008	Łożysko 6205 2RS	Bearing 6205 2RS	2	
10	MZNZ-008-001	Nakrętka M 8 kl. 8 oc.	Nut M 8 cl. 8 z.	6	
11	MZNZ-012-002	Nakrętka M12 kl. 8 oc.	Nut M12 cl. 8 z.	2	
12	MZSE-025-001	Pierścień osad. Z 25	Circlip Z 25	1	
13	MZSE-052-001	Pierścień osad. W 52	Circlip W 52	1	
14	MZSP-008-001	Śruba M 8x 20 kl. 8.8 oc. PODS.	Bolt M 8x20 cl. 8.8 z. sq. neck	6	
15	MZSZ-012-003	Śruba M12x 35 kl. 8.8 oc. (82105)	Bolt M12x 35 cl. 8.8 z. (82105)	2	

SaMASZ®

0229.07.00.005
Zgarniaczprawy
Swath guide right

Tab. 9

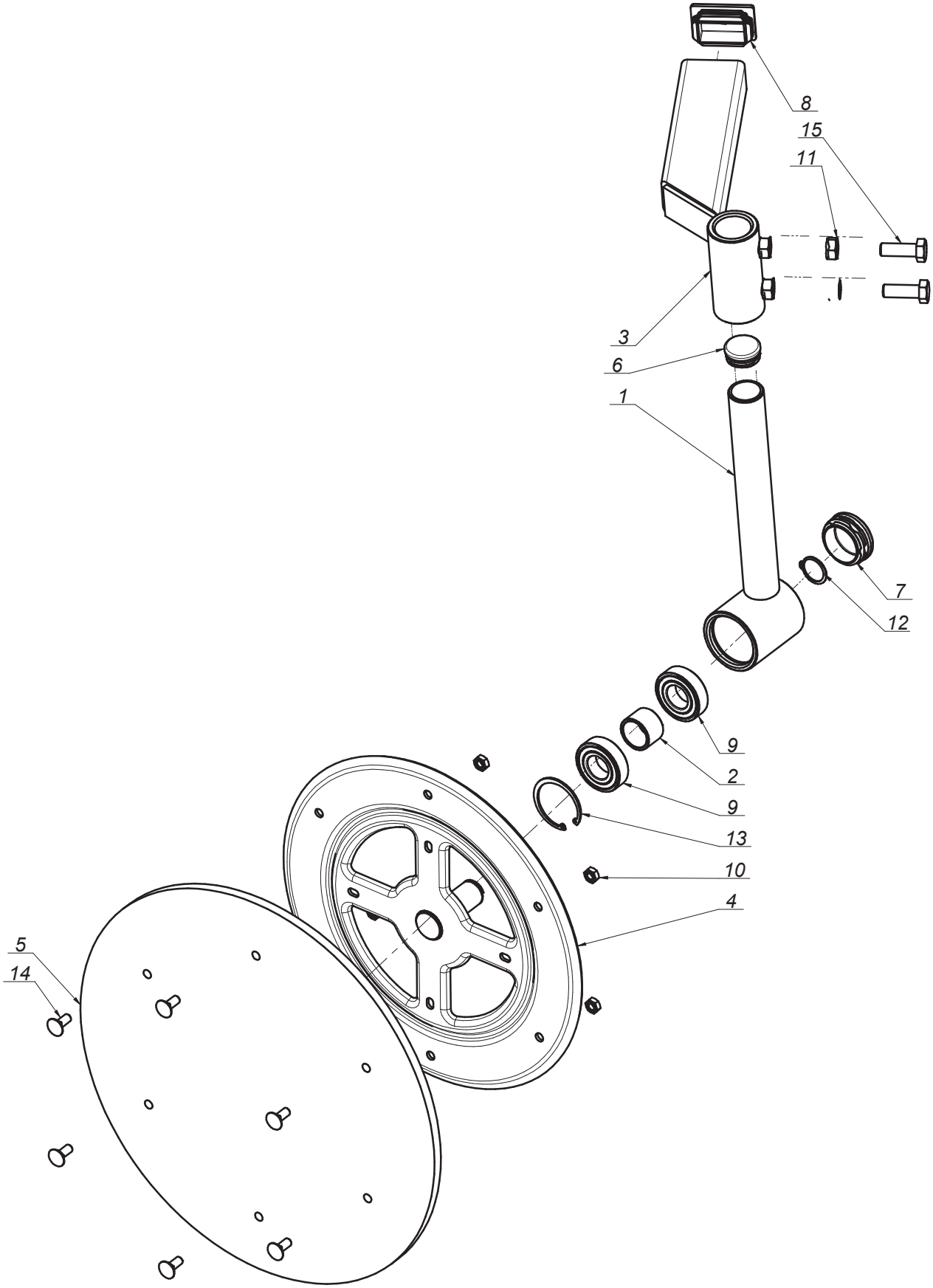

SaMASZ®

0229.07.00.005
Zgarniacz prawy
Swath guide right

Tab. 9

L.p. Item	Numer części Part No.	Nazwa części	Description	Ilość Quantity	Uwagi Notes
1	0229.06.02.000	Ramie talerza lewe	Swath guide arm left	1	
2	0229.06.06.000	Tuleja dystansowa fi 27,9	Distance bush fi.25 L-23	1	
3	0229.07.01.000	Ramie przesuwne prawe	Swath guide arm right	1	
4	0235.07.05.005	Tarcza zgarniacza fi355	Swath guide plate fi355	1	
5	MIHK-420-000	Tarcza gumowa fi420x10 (0235.07.06.005)	Rubber plate fi420x10 (0235.07.06.005)	1	
6	MITZ-034-000	Zaślepka plastik ok 34x1 - 111065	Plastic cap round 34x1	1	
7	MITZ-050-001	Zaślepka plastik ok 50x1.0-3.0 - 111068	Plastic cap round 50x1.0-3.0	1	
8	MITZ-060-003	Zaślepka plastik prost 60x40x3-5 - 111368	Plastic cap 60x40x3-5	1	
9	MZLZ-005-008	Łożysko 6205 2RS	Bearing 6205 2RS	2	
10	MZNZ-008-001	Nakrętka M 8 kl. 8 oc.	Nut M 8 cl. 8 z.	6	
11	MZNZ-012-002	Nakrętka M12 kl. 8 oc.	Nut M12 cl. 8 z.	2	
12	MZSE-025-001	Pierścień osad. Z 25	Circlip Z 25	1	
13	MZSE-052-001	Pierścień osad. W 52	Circlip W 52	1	
14	MZSP-008-001	Śruba M 8x 20 kl. 8.8 oc. PODS.	Bolt M 8x20 cl. 8.8 z. sq. neck	6	
15	MZSZ-012-003	Śruba M12x 35 kl. 8.8 oc. (82105)	Bolt M12x 35 cl. 8.8 z. (82105)	2	

SaMASZ

0227.06.00.000
Zgarniaczlewy
Swath guide left

Tab. 10

Opcja / Option

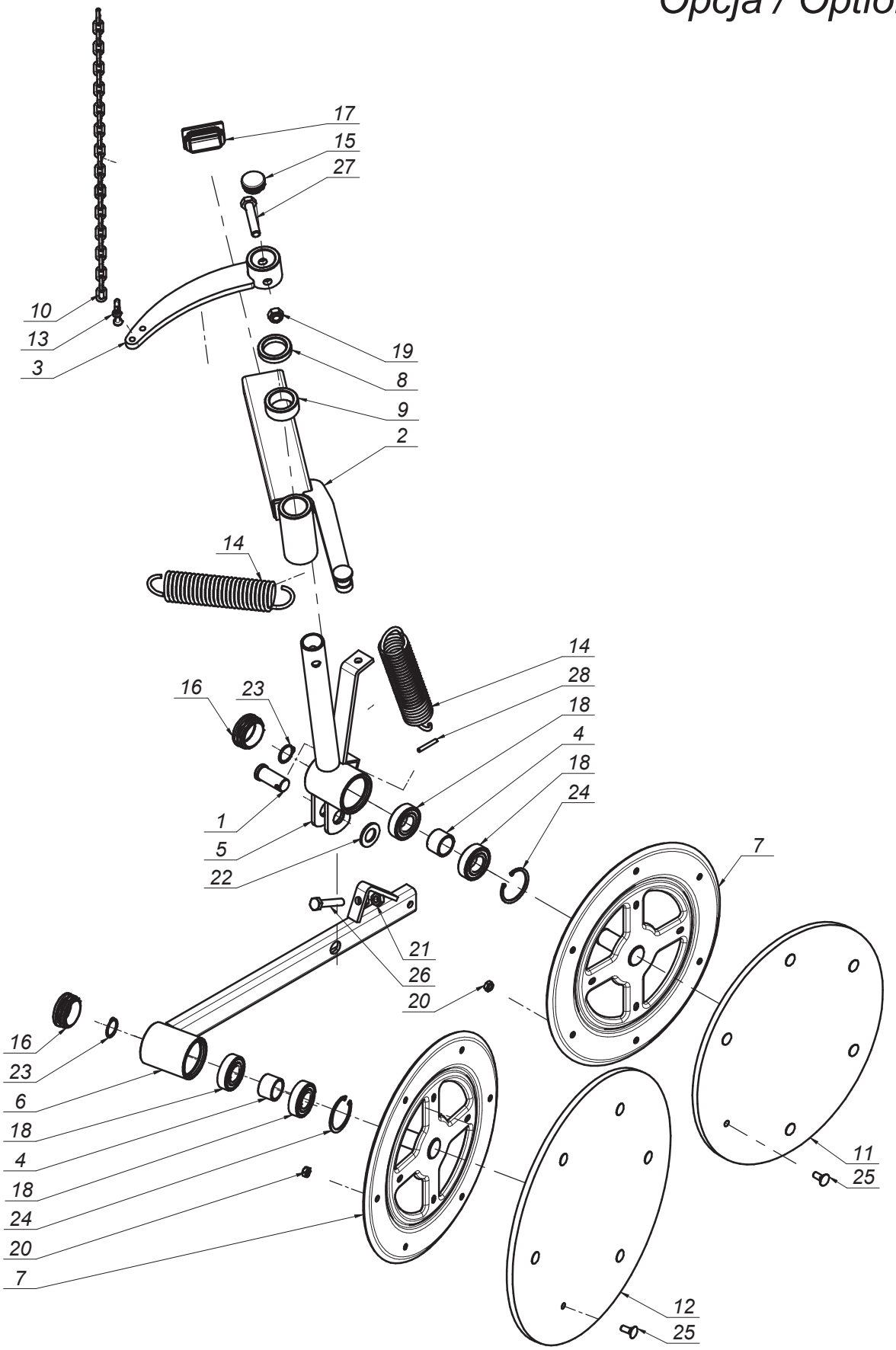

K0616PLEN007 - 2019-05-07 - KDD 941

SaMASZ®

0229.06.00.005
Zgarniacz lewy
Swath guide left

Tab. 10

L.p. Item	Numer części Part No.	Nazwa części	Description	Ilość Quantity	Uwagi Notes
1	00SO.20.24.050	Sworzeń fi.20/24 L= 50 (SO.20.24.050)	Pin fi.20/24 L= 50 (SO.20.24.050)	1	
2	0227.06.01.000	Ramię przesuwne lewe	Swath guide arm left	1	
3	0227.06.02.000	Dźwignia napinacza lewa	Swath guide lever left	1	
4	0229.06.06.000	Tuleja dystansowa fi 27,9	Distance bush fi.25 L-23	2	
5	0235.06.02.000	Ramię talerza lewe	Swath guide arm - left	1	
6	0235.06.04.000	Ramie talerza tylnego lewe	Swath guide arm - rear	1	
7	0235.07.05.005	Tarcza zgarniacza fi355	Swath guide plate fi355	2	
8	0235.07.07.000	Podkładka dystansowa fi.34,5 L-10	Distance washer fi.34,5 L-10	1	
9	0235.07.08.000	Podkładka dystansowa fi.34,5 L-20	Distance washer fi.34,5 L-20	1	
10	0235.07.09.000	Łańcuch fi.4x20	Chain fi.4 L-570	1	
11	MIHK-380-000	Tarcza gumowa fi380x10 (0235.07.11.005)	Rubber plate fi380x10 (0235.07.11.005)	1	
12	MIHK-420-000	Tarcza gumowa fi420x10 (0235.07.06.005)	Rubber plate fi420x10 (0235.07.06.005)	1	
13	MIIS-006-001	Szekla fi 6	Shackle fi 6	1	
14	MISP-005-004	Sprężyna fi. 5 L= 174 (0235.07.10.000)	Spring fi. 5 L= 174 (0235.07.10.000)	2	
15	MITZ-034-000	Zaślepka plastik ok 34x1 - 111065	Plastic cap round 34x1	1	
16	MITZ-050-001	Zaślepka plastik ok 50x1.0-3.0 - 111068	Plastic cap round 50x1.0-3.0	2	
17	MITZ-060-003	Zaślepka plastik prost 60x40x3-5 - 111368	Plastic cap 60x40x3-5	1	
18	MZLZ-005-008	Łożysko 6205 2RS	Bearing 6205 2RS	4	
19	MZNS-012-004	Nakrętka M12 kl. 8 oc. samozab.	Nut M12 cl. 8 z. self-lock.	1	
20	MZNZ-008-001	Nakrętka M 8 kl. 8 oc.	Nut M 8 cl. 8 z.	12	
21	MZNZ-010-001	Nakrętka M10 kl. 8 oc.	Nut M10 cl. 8 z.	1	
22	MZPP-020-001	Podkładka fi20 oc.	Washer fi20 z.	1	
23	MZSE-025-001	Pierścień osad. Z 25	Circlip Z 25	2	
24	MZSE-052-001	Pierścień osad. W 52	Circlip W 52	2	
25	MZSP-008-001	Śruba M 8x 20 kl. 8.8 oc. PODS.	Bolt M 8x20 cl. 8.8 z. sq. neck	12	
26	MZSZ-010-055	Śruba M10x 55 kl. 8.8 oc. (82105)	Bolt M10x 55 kl. 8.8 oc. (82105)	1	
27	MZSZ-012-006	Śruba M12x 60 kl. 8.8 oc. (82105)	Bolt M12x 60 kl. 8.8 oc. (82105)	1	
28	MZZK-005-006	Kołek spręż. fi 5x 36 nierdz.	Spring pin fi 5x36 ss.	1	

SaMASZ

0227.07.00.000
Zgarniacz prawy
Swath guide right

Tab. 11

Opcja / Option

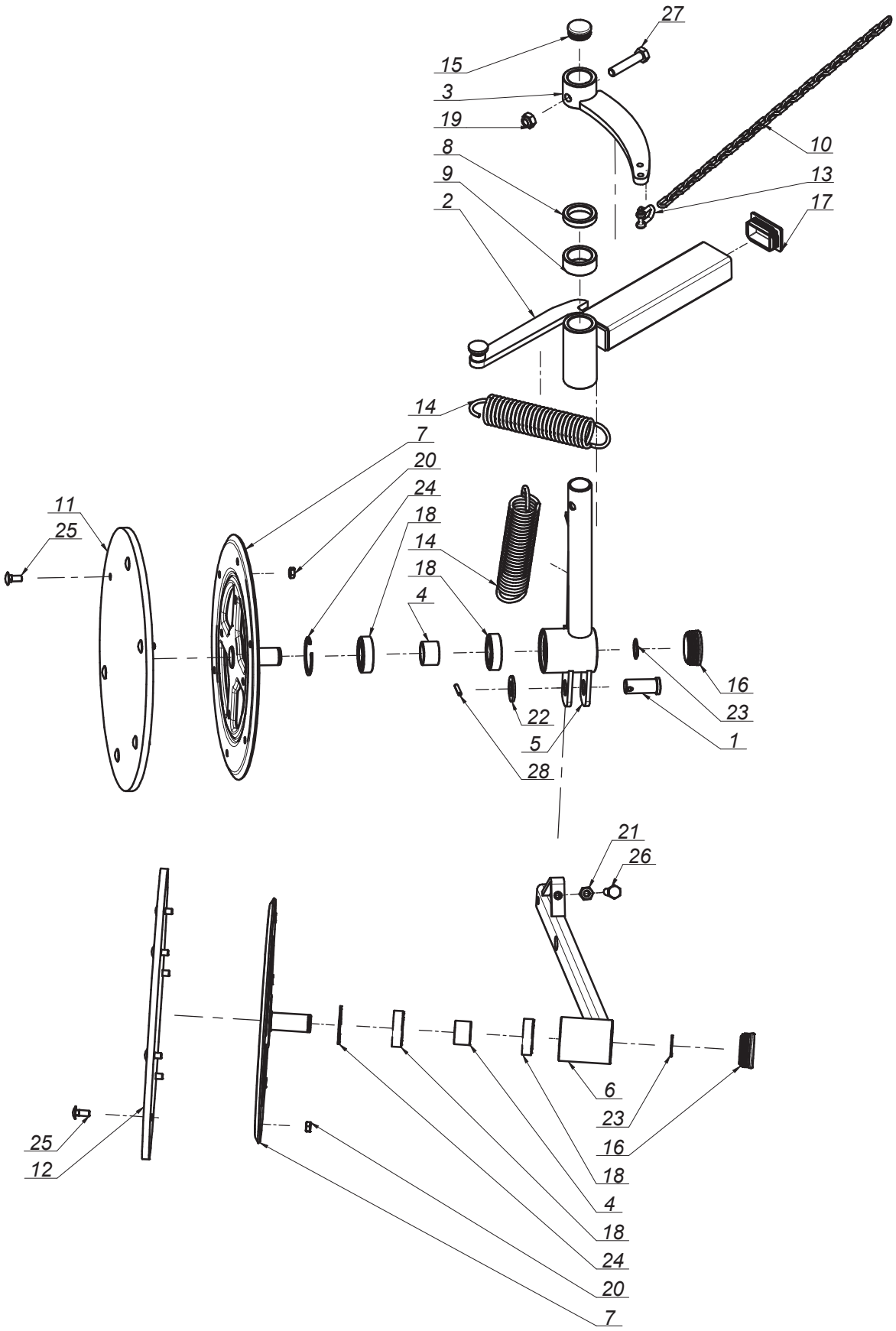

SaMASZ®

0227.07.00.000
Zgarniacz prawy
Swath guide right

Tab. 11

L.p. Item	Numer części Part No.	Nazwa części	Description	Ilość Quantity	Uwagi Notes
1	00SO.20.24.050	Sworzeń fi.20/24 L= 50 (SO.20.24.050)	Pin fi.20/24 L= 50 (SO.20.24.050)	1	
2	0227.07.01.000	Ramię przesuwne prawe	Swath guide arm right	1	
3	0227.07.02.000	Dźwignia napinacza prawa	Tensioner's lever right	1	
4	0229.06.06.000	Tuleja dystansowa fi 27,9	Distance bush fi.25 L-23	2	
5	0235.07.02.000	Ramię talerza prawe	Swath guide arm - right	1	
6	0235.07.04.000	Ramię talerza tylnego prawe	Swath guide arm - rear	1	
7	0235.07.05.005	Tarcza zgarniacza fi355	Swath guide plate fi355	2	
8	0235.07.07.000	Podkładka dystansowa fi.34,5 L-10	Distance washer fi.34,5 L-10	1	
9	0235.07.08.000	Podkładka dystansowa fi.34,5 L-20	Distance washer fi.34,5 L-20	1	
10	0235.07.09.000	Łańcuch fi.4x20	Chain fi.4 L-570	1	
11	MIHK-380-000	Tarcza gumowa fi380x10 (0235.07.11.005)	Rubber plate fi380x10 (0235.07.11.005)	1	
12	MIHK-420-000	Tarcza gumowa fi420x10 (0235.07.06.005)	Rubber plate fi420x10 (0235.07.06.005)	1	
13	MIIS-006-001	Szekla fi 6	Shackle fi 6	1	
14	MISP-005-004	Sprężyna fi. 5 L= 174 (0235.07.10.000)	Spring fi. 5 L= 174 (0235.07.10.000)	2	
15	MITZ-034-000	Zaślepka plastik ok 34x1 - 111065	Plastic cap round 34x1	1	
16	MITZ-050-001	Zaślepka plastik ok 50x1.0-3.0 - 111068	Plastic cap round 50x1.0-3.0	2	
17	MITZ-060-003	Zaślepka plastik prost 60x40x3-5 - 111368	Plastic cap 60x40x3-5	1	
18	MZLZ-005-008	Łożysko 6205 2RS	Bearing 6205 2RS	4	
19	MZNS-012-004	Nakrętka M12 kl. 8 oc. samozab.	Nut M12 cl. 8 z. self-lock.	1	
20	MZNZ-008-001	Nakrętka M 8 kl. 8 oc.	Nut M 8 cl. 8 z.	12	
21	MZNZ-010-001	Nakrętka M10 kl. 8 oc.	Nut M10 cl. 8 z.	1	
22	MZPP-020-001	Podkładka fi20 oc.	Washer fi20 z.	1	
23	MZSE-025-001	Pierścień osad. Z 25	Circlip Z 25	2	
24	MZSE-052-001	Pierścień osad. W 52	Circlip W 52	2	
25	MZSP-008-001	Śruba M 8x 20 kl. 8.8 oc. PODS.	Bolt M 8x20 cl. 8.8 z. sq. neck	12	
26	MZSZ-010-055	Śruba M10x 55 kl. 8.8 oc. (82105)	Bolt M10x 55 kl. 8.8 oc. (82105)	1	
27	MZSZ-012-006	Śruba M12x 60 kl. 8.8 oc. (82105)	Bolt M12x 60 kl. 8.8 oc. (82105)	1	
28	MZZK-005-002	Kołek spręż. fi 5x 32 oc.	Spring pin fi 5x32 z.	1	-

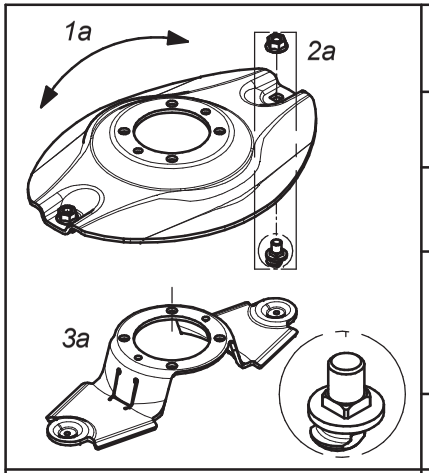

Dysk roboczy z obsadą noża M12 z pazurem i kwadratem			Working disc with knife holder M12 - flange square	
Lp. Item	Numer części Part No.	Nazwa części	Description	Ilość w kpl. Quantity for set
1a	0619.14.04.007	Dysk roboczy	Working disc	1
2a	MZNS-012-692	Nakrętka M12 kl.10 oc. kołnierzowa	Nut M12 cl. 10.9 z. collar	2
	MIIO-003-012	Obsada M12 z pazurem - typ 2 (0619.14.05.007)	Knife holder pin M12 - flange - type 2 (0619.14.05.007)	
3a	0619.14.06.007	Trzymak nożowy	Knife holder	1

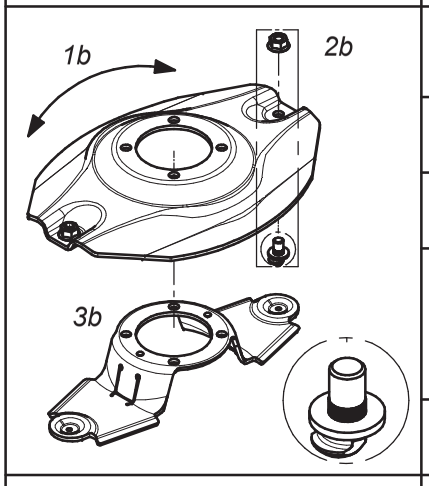

Dysk roboczy z obsadą noża M12 z pazurem i moletem			Working disc with knife holder M12 - flange	
Lp. Item	Numer części Part No.	Nazwa części	Description	Ilość w kpl. Quantity for set
1b	0540.03.04.002	Dysk roboczy	Working disc	1
2b	MZNS-012-692	Nakrętka M12 kl.10 oc. kołnierzowa	Nut M12 cl. 10.9 z. collar	2
	MIIO-002-012	Obsada M12 z pazurem (0540.03.24.003)	Knife holder pin M12 - flange (0540.03.24.003)	
3b	0619.14.06.007	Trzymak nożowy	Knife holder	1

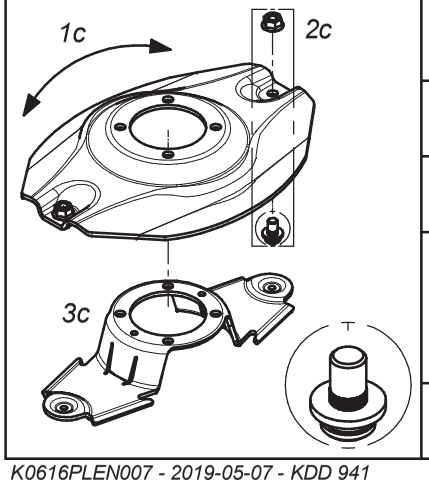

Dysk roboczy z obsadą noża M12 (kpl.)			Working disc with knife holder M12 (set)	
Lp. Item	Numer części Part No.	Nazwa części	Description	Ilość w kpl. Quantity for set
1c	0540.03.04.002	Dysk roboczy	Working disc	1
2c	MZNS-012-692	Nakrętka M12 kl.10 oc. kołnierzowa	Nut M12 cl. 10.9 z. collar	2
	MIIO-001-012	Obsada noża M12 (0225.05.20.001)	Knife holder pin M12 (0225.05.20.001)	
3c	0540.03.20.002	Trzymak nożowy	Knife holder	1

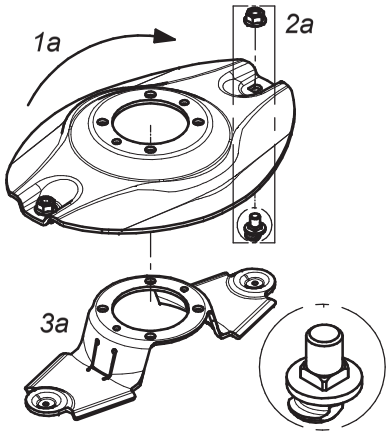

Dysk roboczy z z podbiciem, obsada noża M12 z pazurem i kwadratem - prawy (kpl.)			Working disc with instep, knife holder M12 flange square - right (set)	
Lp. Item	Numer części Part No.	Nazwa części	Description	Ilość w kpl. Quantity for set
1a	0619.14.21.007	Dysk roboczy z podbiciem - prawy	Working disc with instep - right	1
2a	MZNS-012-692	Nakrętka M12 kl.10 oc. kołnierzowa	Nut M12 cl. 10.9 z. collar	2
	MIIO-003-012	Obsada M12 z pazurem - typ 2 (0619.14.05.007)	Knife holder pin M12 - flange - type 2 (0619.14.05.007)	
3a	0619.14.06.007	Trzymak nożowy	Knife holder	1

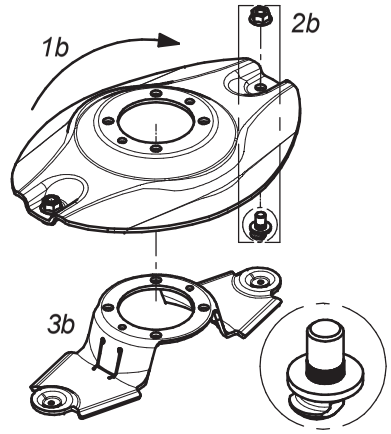

Dysk roboczy z z podbiciem, obsada noża M12 z pazurem i moletem - prawy (kpl.)			Working disc with instep, knife holder M12 flange - right (set)	
Lp. Item	Numer części Part No.	Nazwa części	Description	Ilość w kpl. Quantity for set
1b	0540.03.35.002	Dysk roboczy z podbiciem - prawy	Working disc with instep - right	1
2b	MZNS-012-692	Nakrętka M12 kl.10 oc. kołnierzowa	Nut M12 cl. 10.9 z. collar	2
	MIIO-002-012	Obsada M12 z pazurem (0540.03.24.003)	Knife holder pin M12 - flange (0540.03.24.003)	
3b	0619.14.06.007	Trzymak nożowy	Knife holder	1

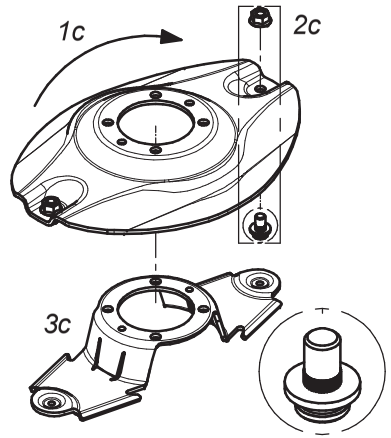

Dysk roboczy z podbiciem - prawy (kpl.)			Working disc with instep - right (set)	
Lp. Item	Numer części Part No.	Nazwa części	Description	Ilość w kpl. Quantity for set
1c	0540.03.35.002	Dysk roboczy z podbiciem - prawy	Working disc with instep - right	1
2c	MZNS-012-692	Nakrętka M12 kl.10 oc. kołnierzowa	Nut M12 cl. 10.9 z. collar	2
	MIIO-001-012	Obsada noża M12 (0225.05.20.001)	Knife holder pin M12 (0225.05.20.001)	
3c	0540.03.20.002	Trzymak nożowy	Knife holder	1

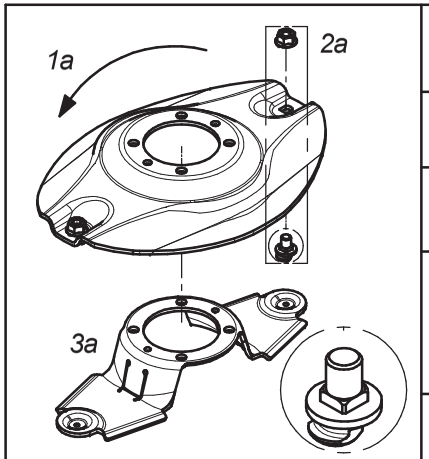

Dysk roboczy z z podbiciem, obsada noża M12 z pazurem i kwadratem - lewy (kpl.)			Working disc with instep, knife holder M12 flange square - left (set)	
Lp. Item	Numer części Part No.	Nazwa części	Description	Ilość w kpl. Quantity for set
1a	0619.14.22.007	Dysk roboczy z podbiciem - lewy	Working disc with instep - left	1
2a	MZNS-012-692	Nakrętka M12 kl.10 oc. kołnierzowa	Nut M12 cl. 10.9 z. collar	2
	MIIO-003-012	Obsada M12 z pazurem - typ 2 (0619.14.05.007)	Knife holder pin M12 - flange - type 2 (0619.14.05.007)	
3a	0619.14.06.007	Trzymak nożowy	Knife holder	1

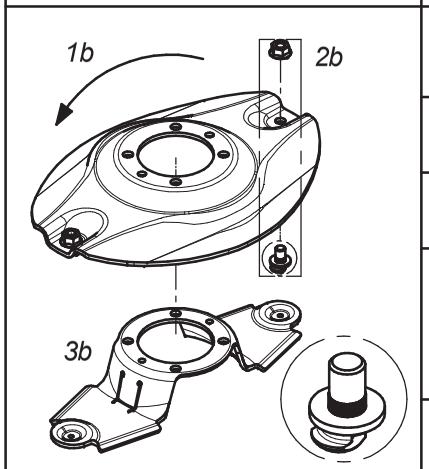

Dysk roboczy z z podbiciem, obsada noża M12 z pazurem i moletem - lewy (kpl.)			Working disc with instep, knife holder M12 flange - left (set)	
Lp. Item	Numer części Part No.	Nazwa części	Description	Ilość w kpl. Quantity for set
1b	0540.03.34.002	Dysk roboczy z podbiciem - lewy	Working disc with instep - left	1
2b	MZNS-012-692	Nakrętka M12 kl.10 oc. kołnierzowa	Nut M12 cl. 10.9 z. collar	2
	MIIO-002-012	Obsada M12 z pazurem (0540.03.24.003)	Knife holder pin M12 - flange (0540.03.24.003)	
3b	0619.14.06.007	Trzymak nożowy	Knife holder	1

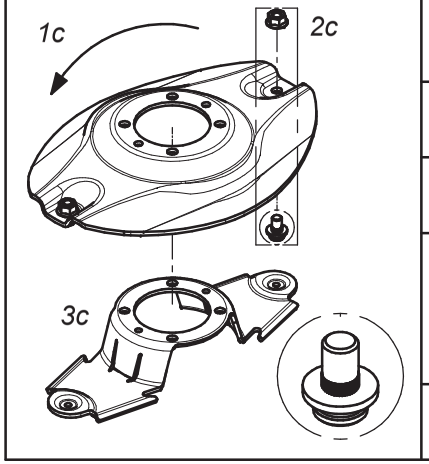

Dysk roboczy z podbiciem - lewy (kpl.)			Working disc with instep - left (set)	
Lp. Item	Numer części Part No.	Nazwa części	Description	Ilość w kpl. Quantity for set
1c	0540.03.34.002	Dysk roboczy z podbiciem - lewy	Working disc with instep - left	1
2c	MZNS-012-692	Nakrętka M12 kl.10 oc. kołnierzowa	Nut M12 cl. 10.9 z. collar	2
	MIIO-001-012	Obsada noża M12 (0225.05.20.001)	Knife holder pin M12 (0225.05.20.001)	
3c	0540.03.20.002	Trzymak nożowy	Knife holder	1

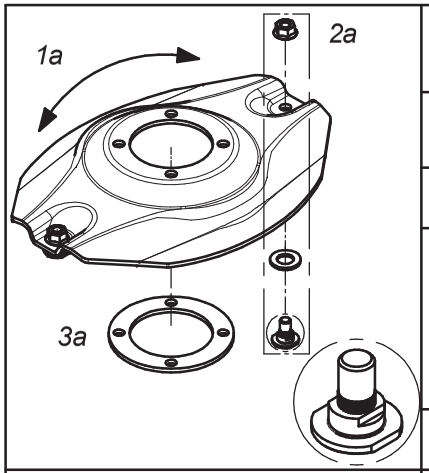

Opcjonalny dysk roboczy z obsadą na noże (bez szybkiej wymiany) (kpl.)			Optional working disc with fixed knife (no quick knife replacment) (set)	
Lp. Item	Numer części Part No.	Nazwa części	Description	Ilość w kpl. Quantity for set
1a	0540.03.04.002	Dysk roboczy	Working disc	1
2a	MZNS-012-692	Nakrętka M12 kl.10 oc. kołnierzowa	Nut M12 cl. 10.9 z. collar	2
	MZPP-018-001	Podkładka ∅18 oc.	Washer ∅18 z.	
	MIIO-001-013	Obsada noża M12 - obsady (0540.13.20.003)	Fixed knife holder M12 (0540.13.20.003)	
3a	0540.13.24.002	Dystans dysku	Spacer	1

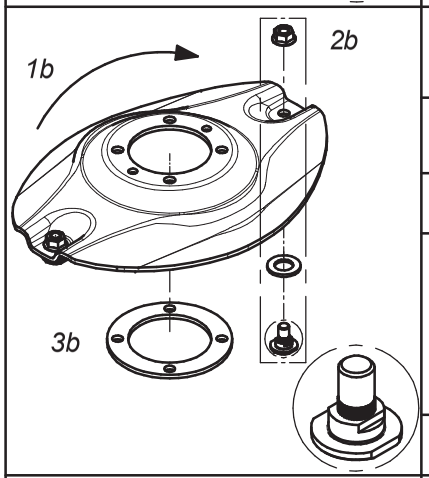

Opcjonalny dysk roboczy z podbiciem - obsady (bez szybkiej wymiany noży) (kpl.) - prawy			Optional working disc with instep and fixed knife (no quick knife replacment) (set) - right	
Lp. Item	Numer części Part No.	Nazwa części	Description	Ilość w kpl. Quantity for set
1b	0540.03.35.002	Dysk roboczy z podbiciem - prawy	Working disc with instep - right	1
2b	MZNS-012-692	Nakrętka M12 kl.10 oc. kołnierzowa	Nut M12 cl. 10.9 z. collar	2
	MZPP-018-001	Podkładka ∅18 oc.	Washer ∅18 z.	
	MIIO-001-013	Obsada noża M12 - obsady (0540.13.20.003)	Fixed knife holder M12 (0540.13.20.003)	
3b	0540.13.24.002	Dystans dysku	Spacer	1

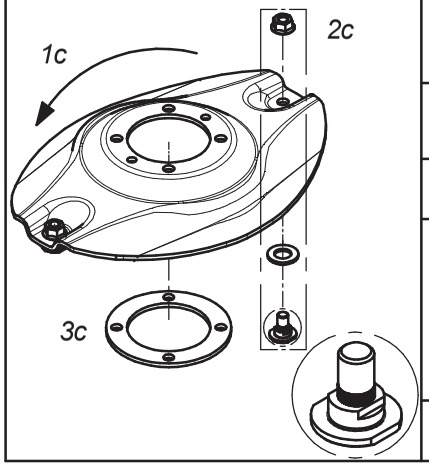

Opcjonalny dysk roboczy z podbiciem - obsady (bez szybkiej wymiany noży) (kpl.) - lewy			Optional working disc with instep and fixed knife (no quick knife replacment) (set) - left	
Lp. Item	Numer części Part No.	Nazwa części	Description	Ilość w kpl. Quantity for set
1c	0540.03.34.002	Dysk roboczy z podbiciem - lewy	Working disc with instep - left	1
2c	MZNS-012-692	Nakrętka M12 kl.10 oc. kołnierzowa	Nut M12 cl. 10.9 z. collar	2
	MZPP-018-001	Podkładka ∅18 oc.	Washer ∅18 z.	
	MIIO-001-013	Obsada noża M12 - obsady (0540.13.20.003)	Fixed knife holder M12 (0540.13.20.003)	
3c	0540.13.24.002	Dystans dysku	Spacer	1

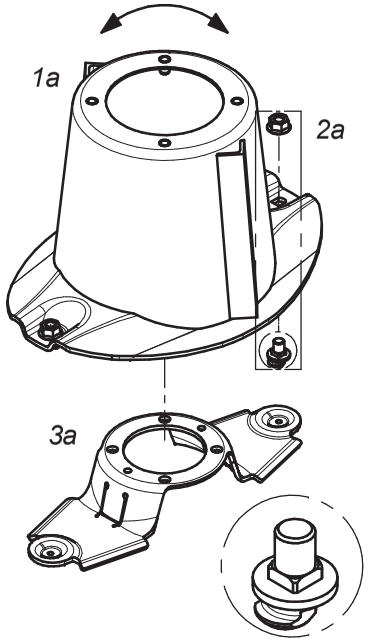

Dysk roboczy z bębnem, obsada noża M12 z pazurem i kwadratem			Working disc with drum, knife holder M12 - flange square (set)	
Lp. Item	Numer części Part No.	Nazwa części	Description	Ilość w kpl. Quantity for set
1a	0619.14.03.007	Dysk roboczy z bębnem	Working disc with drum	1
2a	MZNS-012-692	Nakrętka M12 kl.10 oc. kołnierzowa	Nut M12 cl. 10.9 z. collar	2
	MIIO-003-012	Obsada M12 z pazurem - typ 2 (0619.14.05.007)	Knife holder pin M12 - flange - type 2 (0619.14.05.007)	
3a	0619.14.06.007	Trzymak nożowy	Knife holder	1

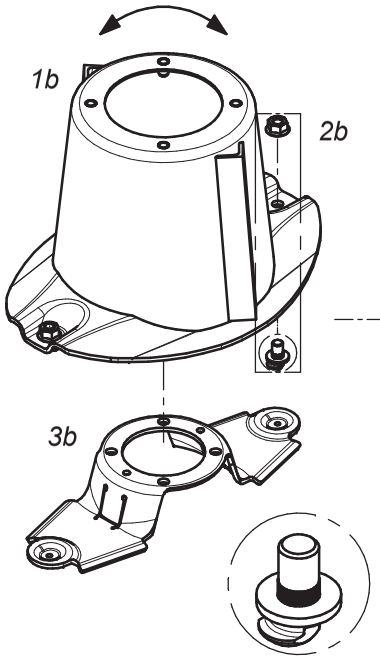

Dysk roboczy z bębnem, obsada noża M12 z pazurem i moletem			Workind disc with drum, knife holder M12 - flange (set)	
Lp. Item	Numer części Part No.	Nazwa części	Description	Ilość w kpl. Quantity for set
1b	0540.03.03.002	Dysk roboczy z bębnem	Working disc with drum	1
2b	MZNS-012-692	Nakrętka M12 kl.10 oc. kołnierzowa	Nut M12 cl. 10.9 z. collar	2
	MIIO-002-012	Obsada M12 z pazurem (0540.03.24.003)	Knife holder pin M12 - flange (0540.03.24.003)	
3b	0619.14.06.007	Trzymak nożowy	Knife holder	1

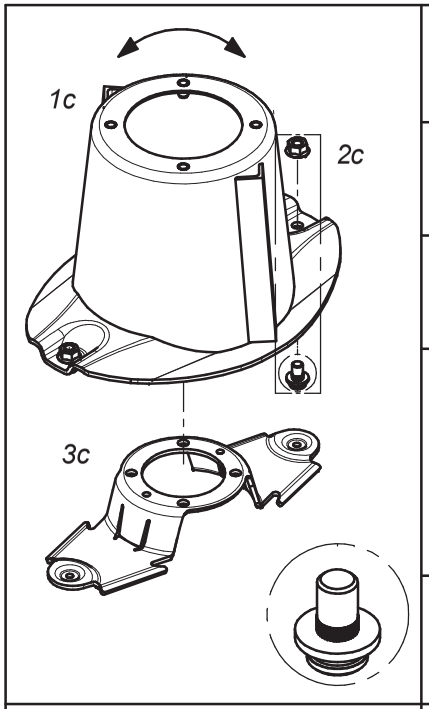

Dysk roboczy z bębnem (kpl.)			Working disc with drum (set)	
Lp. Item	Numer części Part No.	Nazwa części	Description	Ilość w kpl. Quantity for set
1c	0540.03.03.002	Dysk roboczy z bębnem	Working disc with drum	1
2c	MZNS-012-692	Nakrętka M12 kl.10 oc. kołnierzowa	Nut M12 cl. 10.9 z. collar	2
	MIIO-001-012	Obsada noża M12 - trzymak (0225.05.20.001)	Knife holder pin M12 (0225.05.20.001)	
3c	0540.03.20.002	Trzymak nożowy	Knife holder	1

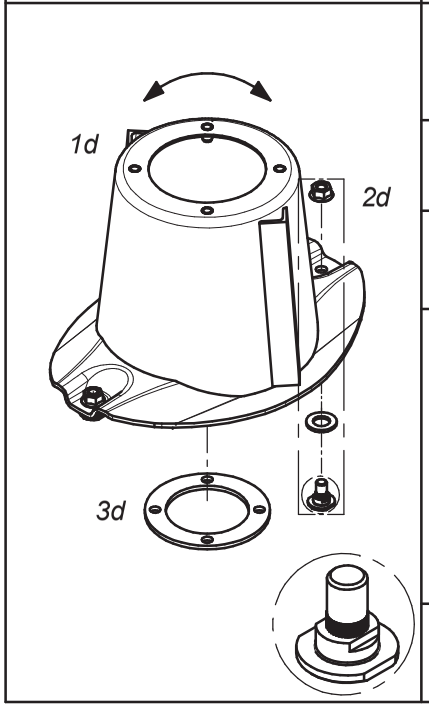

Dysk roboczy z bębnem, bez szybkiej wymiany noży (kpl.)			Workind disc with drum and fixed knife no quick knife replacment(set)	
Lp. Item	Numer części Part No.	Nazwa części	Description	Ilość w kpl. Quantity for set
1d	0540.03.03.002	Dysk roboczy z bębnem	Working disc with drum	1
2d	MZNS-012-692	Nakrętka M12 kl.10 oc. kołnierzowa	Nut M12 cl. 10.9 z. collar	2
	MZPP-018-001	Podkładka ∅18 oc.	Washer ∅18 z.	
	MIIO-001-013	Obsada noża M12 - obsady (0540.13.20.003)	Fixed knife holder M12 (0540.13.20.003)	
3d	0540.13.24.002	Dystans dysku	Spacer	1

SaMASZ

Zamienność dysków roboczych
Optional working discs

F

	Nakładki ścieralne			Topping plates	
	Lp. Item	Numer części Part No.	Nazwa części	Description	Ilość w kpl. Quantity for set
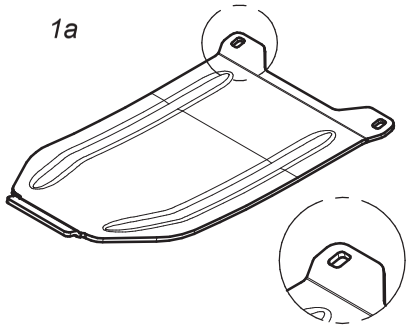 1a	1a	0619.14.13.007	Nakładka ścieralna współpracuje ze ślizgiem: - 0619.14.02.007 - 2110.04.05.001 - 2110.05.05.001	Skid plate to be mounted together with: - 0619.14.12.007 sliding skid - 2110.04.05.001 sliding skid - 2110.05.05.001 sliding skid	1
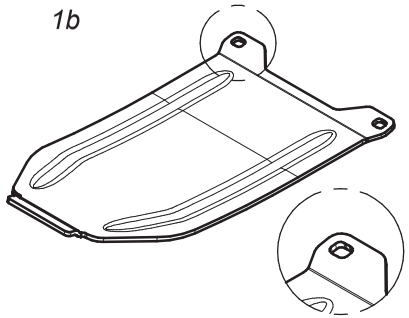 1b	1b	0619.14.14.007	Nakładka ścieralna skrajna współpracuje ze ślizgiem nr: - 0619.14.11.007	Topping plate - outer to be mounted together with: - 0619.14.11.007	1
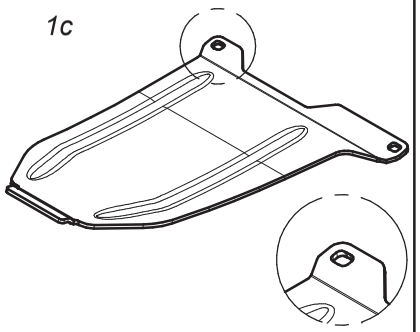 1c	1c	0566.04.04.001	Nakładka ścieralna skrajna prawa współpracuje ze ślizgiem nr: - 0566.04.02.001	Right skid plate - outer to be mounted together with: - 0566.04.02.001 sliding skid	1
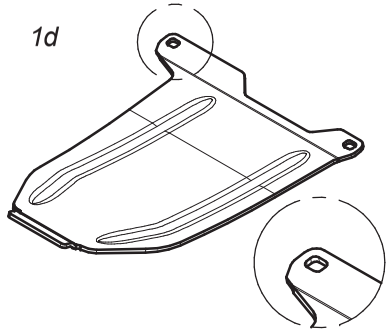 1d	1d	0566.05.04.001	Nakładka ścieralna skrajna lewa współpracuje ze ślizgiem nr: - 0566.05.02.001	Left skid plate - outer to be mounted together with: - 0566.05.02.001 sliding skid	1

	Standardowe nakładki ścieralne			Standard skid plates	
	Lp. Item	Numer części Part No.	Nazwa części	Description	Ilość w kpl. Quantity for set
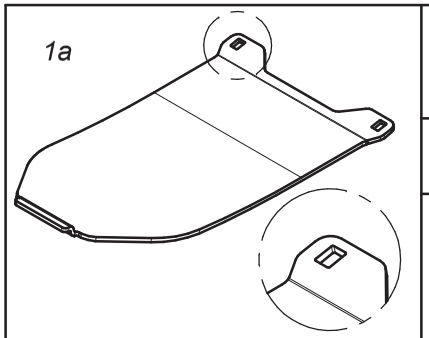 1a	1a	0566.04.03.000	Nakładka ścieralna współpracuje ze ślizgiem nr: - 0540.03.42.002 - 2110.04.05.000 - 2110.05.05.000	Skid plate to be mounted together with: - 0540.03.42.002 sliding skid - 2110.04.05.000 sliding skid - 2110.05.05.000 sliding skid	1
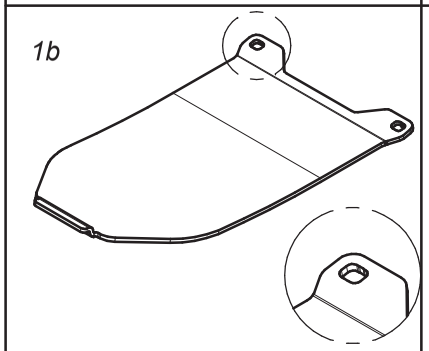 1b	1c	0575.05.07.000	Nakładka ścieralna skrajna współpracuje ze ślizgiem nr. 0540.03.52.002	Skid plate - outer to be mounted together with 0540.03.52.002 sliding skid	1
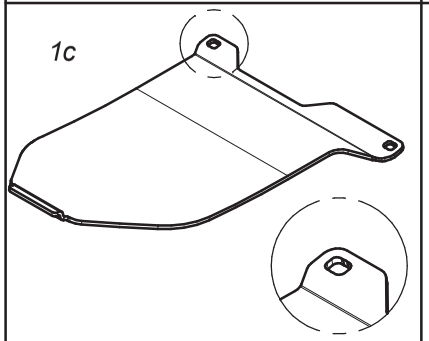 1c	1b	0566.04.04.000	Nakładka ścieralna skrajna prawa współpracuje ze ślizgiem nr. 0566.04.02.000	Right skid plate - outer to be mounted together with 0566.04.02.000 sliding skid	1
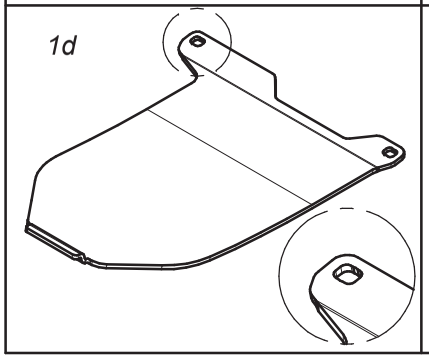 1d	1d	0566.05.04.000	Nakładka ścieralna skrajna lewa współpracuje ze ślizgiem nr. 0566.05.02.000	Left skid plate - outer to be mounted together with 0566.05.02.000 sliding skid	1

SaMASZ

Zamienność nakładek ścieralnych
Optional versions of skid plates

H

	Opcjonalne płozy wyskoiego koszenia			Optional topping plates	
	Lp. Item	Numer części Part No.	Nazwa części	Description	Ilość w kpl. Quantity for set
1a 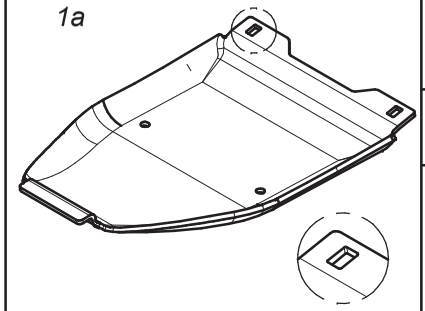	1a	0619.14.15.007	Płoza wysokiego koszenia współpracuje ze ślizgiem nr: - 0619.14.02.007 - 2110.04.05.001 - 2110.05.05.001	Topping plate to be mounted together with: - 0619.14.02.007 sliding skid - 2110.04.05.001 sliding skid - 2110.05.05.001 sliding skid	1
1b 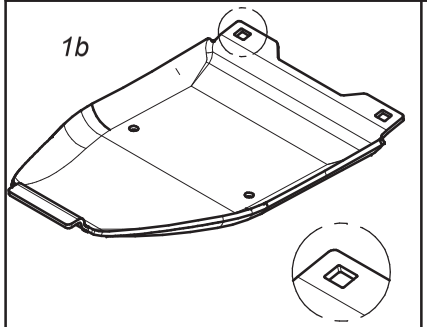	1b	0619.14.16.007	Płoza skrajna wysokiego koszenia współpracuje ze ślizgiem nr: - 0619.14.11.007 - 0566.04.02.001 - 0566.05.02.001	Topping plate - outer to be mounted together with: - 0619.14.11.007 sliding skid - 0566.04.02.001 sliding skid - 0566.05.02.001 sliding skid	1
1c 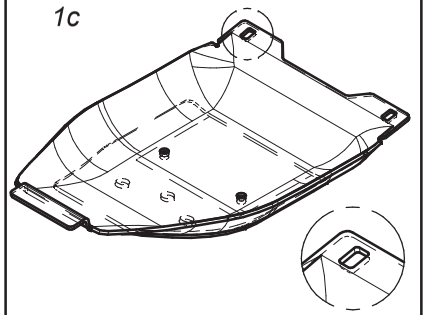	1c	0619.14.17.007	Podwójna płoza wysokiego koszenia współpracuje ze ślizgiem nr: - 0619.14.02.007 - 2110.04.05.001 - 2110.05.05.001	Double topping plate to be mounted together with: - 0619.14.02.007 sliding skid - 2110.04.05.001 sliding skid - 2110.05.05.001 sliding skid	1
1d 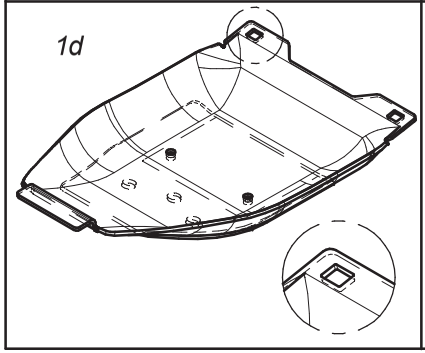	1d	0619.14.18.007	Podwójna płoza skrajna wysokiego koszenia współpracuje ze ślizgiem nr: - 0619.14.11.007 - 0566.04.02.001 - 0566.05.02.001	Double topping plate - outer to be mounted together with: - 0619.14.11.007 sliding skid - 0566.04.02.001 sliding skid - 0566.05.02.001 sliding skid	1

	Opcjonalne płozy wyskoiego koszenia			Optional topping plates	
	Lp. Item	Numer części Part No.	Nazwa części	Description	Ilość w kpl. Quantity for set
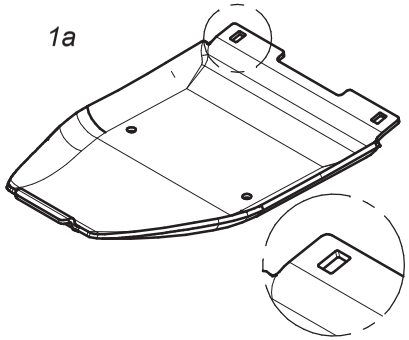 1a	1a	0540.03.74.003	Płoza wysokiego koszenia współpracuje ze ślizgiem nr: - 0540.03.42.002 - 2110.04.05.000 - 2110.05.05.000	Topping plate to be mounted together with: - 0540.03.42.002 sliding skid - 2110.04.05.000 sliding skid - 2110.05.05.000 sliding skid	1
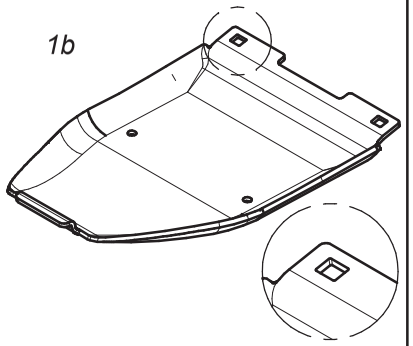 1b	1b	0540.03.75.003	Płoza skrajna wysokiego koszenia współpracuje ze ślizgiem nr. 0540.03.52.002	Topping plate - outer to be mounted together with 0540.03.52.002 sliding skid	1
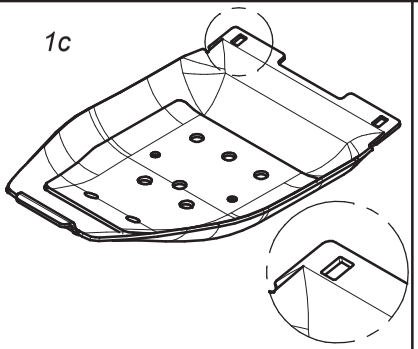 1c	1c	0540.03.44.003	Podwójna płoza wysokiego koszenia współpracuje ze ślizgiem nr: - 0540.03.42.002 - 2110.04.05.000 - 2110.05.05.000	Double topping plate to be mounted together with: - 0540.03.42.002 sliding skid - 2110.04.05.000 sliding skid - 2110.05.05.000 sliding skid	1
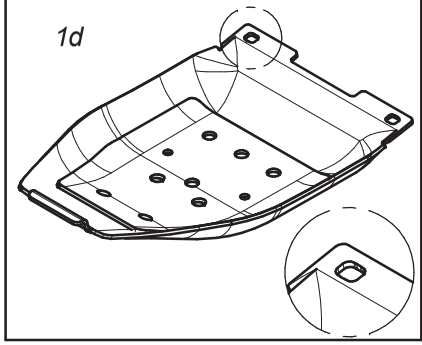 1d	1d	0540.03.68.003	Podwójna płoza skrajna wysokiego koszenia współpracuje ze ślizgiem nr. 0540.03.52.002	Double topping plate - outer to be mounted together with 0540.03.52.002 sliding skid	1

SaMASZ

Opcjonalne płozy wyskiego koszenia
Optional versions of topping plates

J

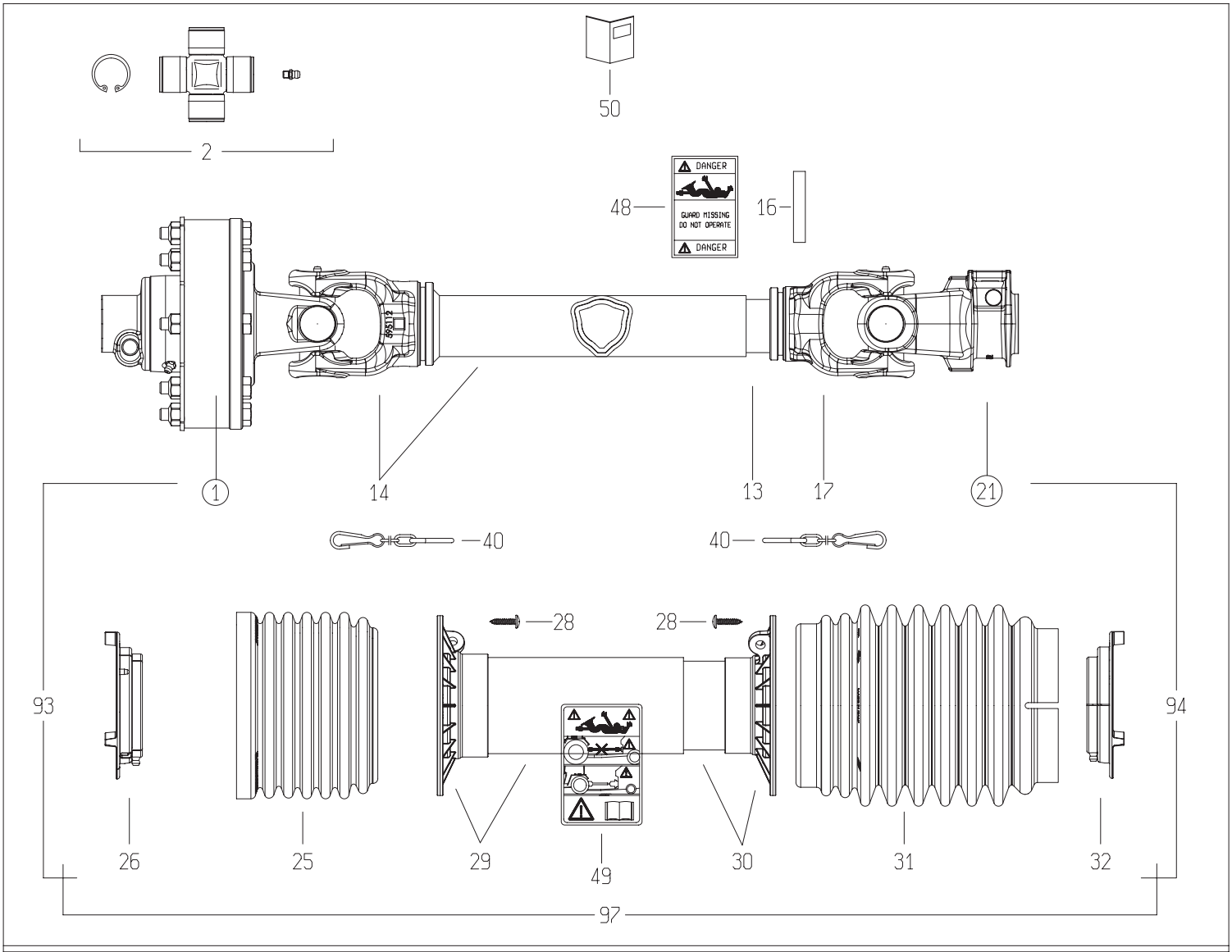

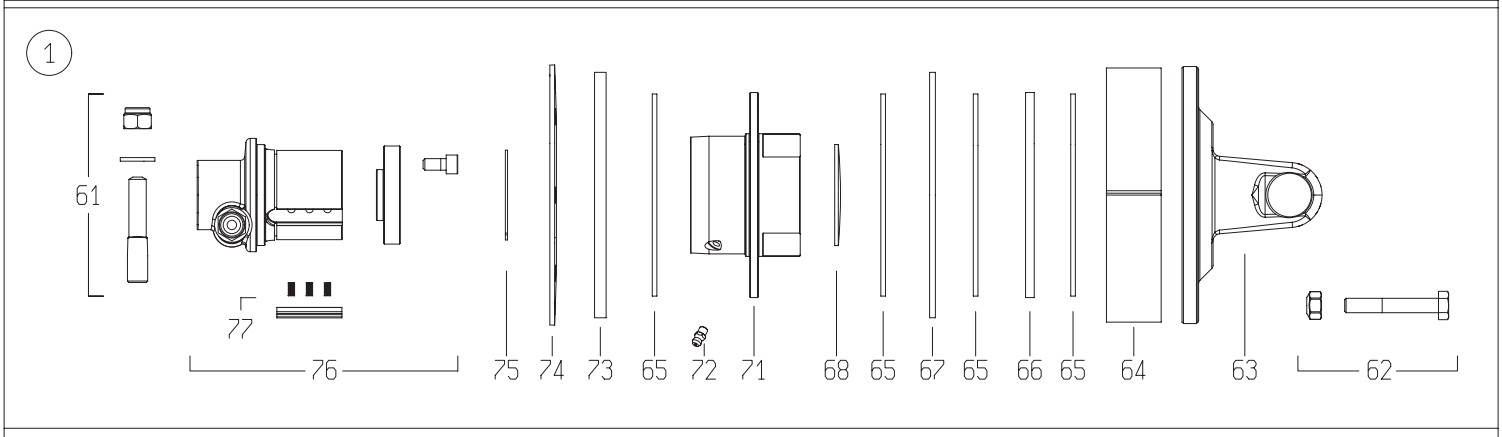

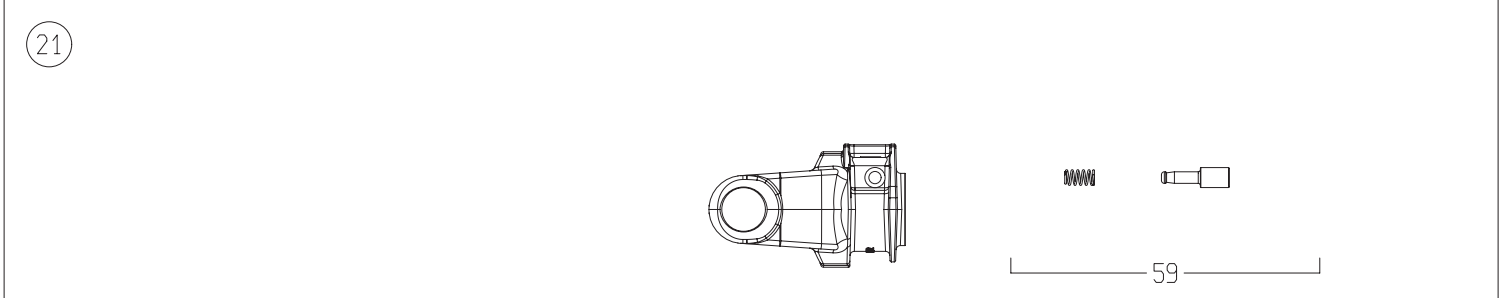

DISEGNATO / *DESIGNED BY*	DATA / *DATE*	CODICE / *CODE*	REV.
C.Stramieri	13/2/2014	8G5U074FX1A1001	A

BONDIOLI & PAVESI

LISTA RICAMBI

Codice	8G5U074FX1A1001

Rif.	Codice	Q.ta	Descrizione SAP
1	658G48103R	1	FNT34/S6 1200NM 1 3/8Z6 P.ECC.
2	4120G0012R40	2	CROC.COMPL.S6 INGR.CUSC.2 LAB.CONF.40PZ
13	270110670	1	T.C.I.12597 L=670 TENIFER
14	504M50642R	1	FORC. 204056810 + T.C.E. 125100590
16	341002000R10	1	SPINA ELASTICA 10X60 DIN1481
17	204056861	1	FORC.5 TUBO CARD.INT.* D 5N7R
21	5070G0355	1	FORC.S6 1 3/8Z6 PULS. IN OMBRA -GHISA-
25	219051001R	1	FASCIA GLOBAL PER G5-7-8
26	255051002R02	1	GHIERA ESTERNA GLOBAL G5
28	310001431R30	6	VITE AUT.TMTL TC 4,8X22 ZINCATA
29	5TNN1G5074F	1	IMB.+T.P.E. PER ALB. G5 *074* FX
30	5MNN1G5074F	1	IMB.+T.P.I. PER ALB. G5 *074* FX
31	219051202R	1	FASCIA MEDIA BOCCA LARGA GLOBAL G5
32	255051001R02	1	GHIERA INTERNA GLOBAL G5
40	252000050R02	2	CATENA COMPLETA DI ATTACCHI MOSCH.L=60
48	399143000	1	ETICH.*USA*X T.CARD.EST.*DANGER*
49	399CEE051	1	ETIC.ATTENZ.NORM.CEE MINI 125X70
50	399USAG01	1	LIBRETTO ISTRUZIONI NOR.USA SERIE GLOBAL
59	403000001R10	1	PULSANTE
61	408000047R02	1	PERNO 310002161+DADO E RONDELLA
62	432000045R08	8	V10X65+DA10A *991026* CL.8.8
63	2530G1L01R	1	FORC.S6 CON FLANGIA FNT34
64	240000218R02	1	FASCIA DI REGOLAZIONE FT34 37,9
65	247000054R08	4	DISCO ATTRITO 140X85X3,2
66	2481L0003R02	1	DISCO DI TRASCINAMENTO D.142 PER FNT34
67	2481L0001R02	1	DISCO PORTA FERODI D.170 PER FNT34 SP.4
68	240000746R05	1	TAPPO AD ESPANSIONE D.70x1.5
71	4271L0101R	1	CORPO ESTERNO FNT/FNV/FFNV-34
72	348017000R20	1	INGRAS.M 6X1X6 DIRITTO
73	2481L0002R02	1	DISCO PORTA FERODI D.170 PER FNT34 SP.8
74	367FT340A	1	MOLLA A TAZZA FT34 1200NM
75	339002060R20	1	ANELLO ELAST. SW60 E.60
76	5151L0351R	1	MOZZO 1 3/8Z6 FNT34 P.ECC.VITI+TAPPO
77	4211L0001R06	4	KIT NASELLO + MOLLE FNT44
93	7G5U074FX1A1EST	1	MEZZA TRASMISSIONE EST. PROTETTA
94	7G5U074FX007IST	1	MEZZA TRASMISSIONE INT. PROTETTA
97	5CG5074FXST	1	PROTEZIONE COMPLETA

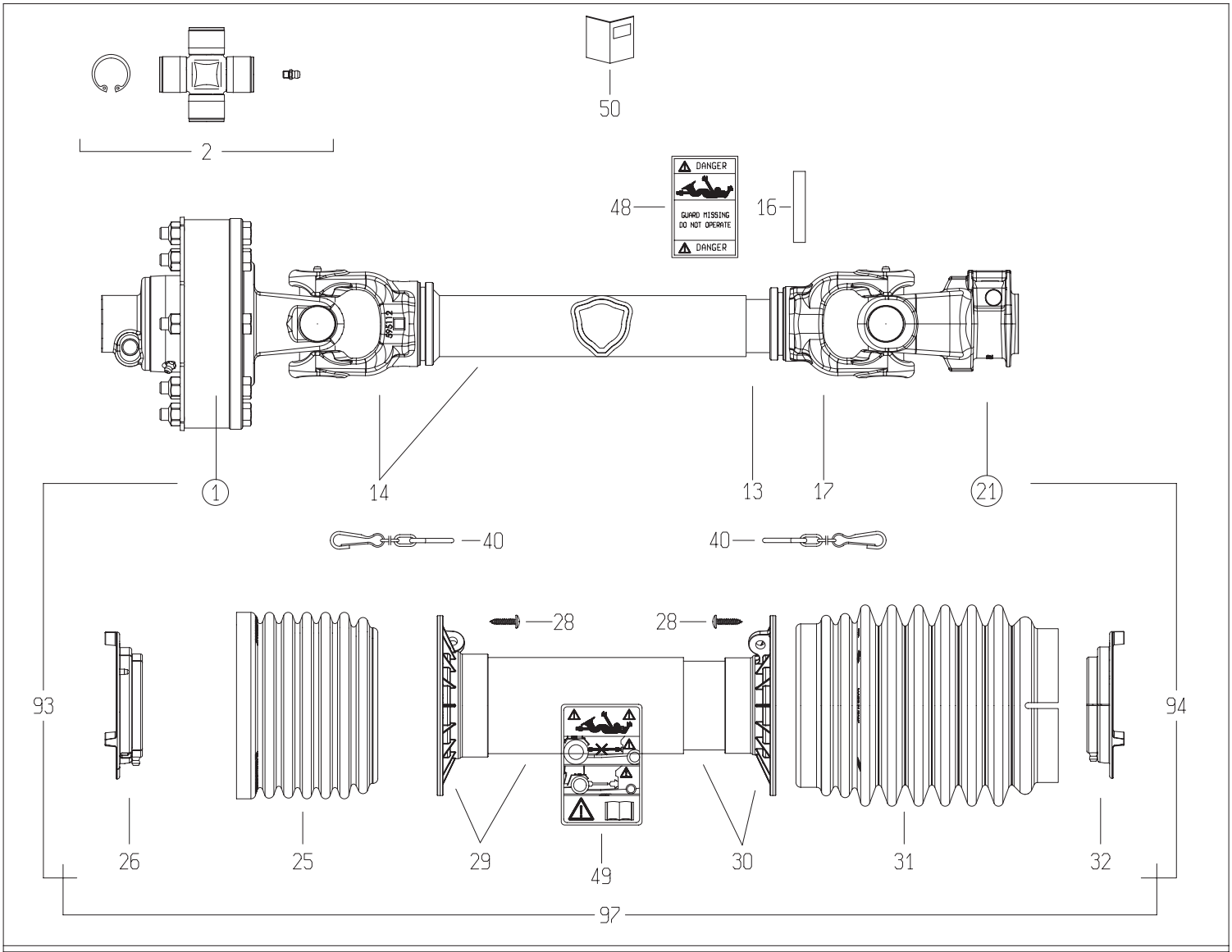

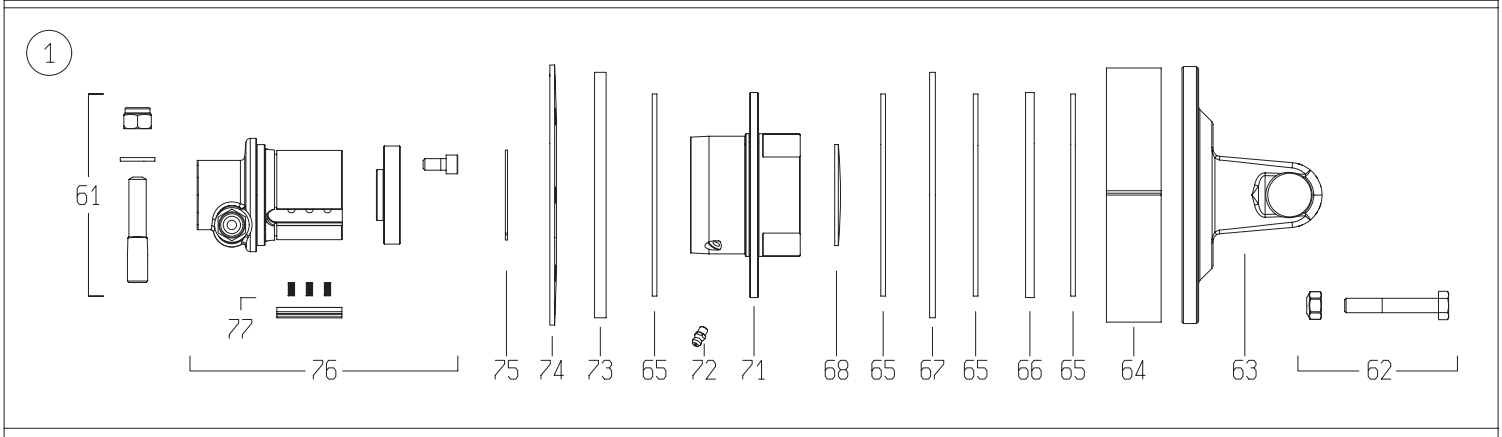

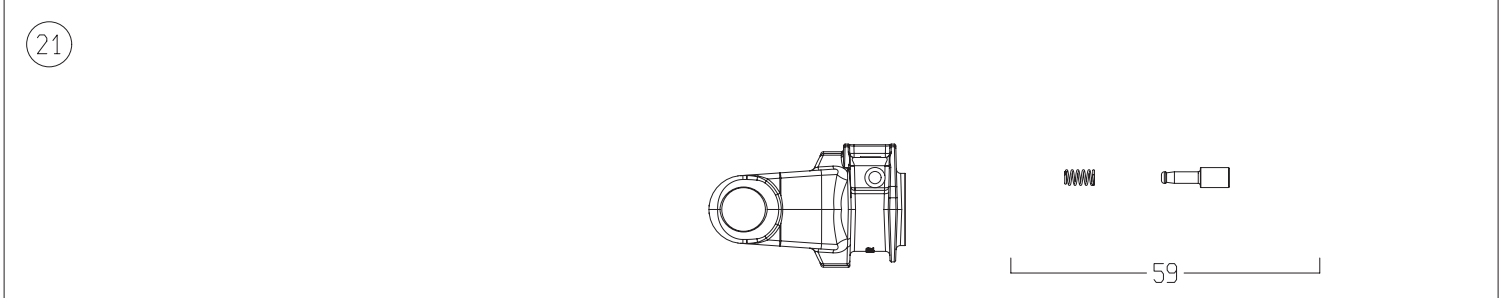

DISEGNATO / *DESIGNED BY*	DATA / *DATE*	CODICE / *CODE*	REV.
C.Stramieri	12/2/2014	8G5U074FX000001	A

BONDIOLI & PAVESI

LISTA RICAMBI

Codice	8G5U074FX000001

Rif.	Codice	Q.ta	Descrizione SAP
1	658G48603R	1	FNT34/S6 1200NM 1 3/8Z6 P.ECC. SX
2	4120G0012R40	2	CROC.COMPL.S6 INGR.CUSC.2 LAB.CONF.40PZ
13	270110670	1	T.C.I.12597 L=670 TENIFER
14	504M50642R	1	FORC. 204056810 + T.C.E. 125100590
16	341002000R10	1	SPINA ELASTICA 10X60 DIN1481
17	204056861	1	FORC.5 TUBO CARD.INT.* D 5N7R
21	5070G0355	1	FORC.S6 1 3/8Z6 PULS. IN OMBRA -GHISA-
25	219051001R	1	FASCIA GLOBAL PER G5-7-8
26	255051002R02	1	GHIERA ESTERNA GLOBAL G5
28	310001431R30	6	VITE AUT.TMTL TC 4,8X22 ZINCATA
29	5TNN1G5074F	1	IMB.+T.P.E. PER ALB. G5 *074* FX
30	5MNN1G5074F	1	IMB.+T.P.I. PER ALB. G5 *074* FX
31	219051202R	1	FASCIA MEDIA BOCCA LARGA GLOBAL G5
32	255051001R02	1	GHIERA INTERNA GLOBAL G5
40	252000050R02	2	CATENA COMPLETA DI ATTACCHI MOSCH.L=60
48	399143000	1	ETICH.*USA*X T.CARD.EST.*DANGER*
49	399CEE051	1	ETIC.ATTENZ.NORM.CEE MINI 125X70
50	399USAG01	1	LIBRETTO ISTRUZIONI NOR.USA SERIE GLOBAL
59	403000001R10	1	PULSANTE
61	408000047R02	1	PERNO 310002161+DADO E RONDELLA
62	432000100R08	8	SACCH.8 BUL. V.TE M10X 70X1,5+DADO AUT.
63	2530G1L01R	1	FORC.S6 CON FLANGIA FNT34
64	240000218R02	1	FASCIA DI REGOLAZIONE FT34 37,9
65	247000054R08	4	DISCO ATTRITO 140X85X3,2
66	2481L0003R02	1	DISCO DI TRASCINAMENTO D.142 PER FNT34
67	2481L0001R02	1	DISCO PORTA FERODI D.170 PER FNT34 SP.4
68	240000746R05	1	TAPPO AD ESPANSIONE D.70x1.5
71	4271L5101R	1	CORPO ESTERNO FNT/FNV/FFNV34 - SX
72	348017000R20	1	INGRAS.M 6X1X6 DIRITTO
73	2481L0002R02	1	DISCO PORTA FERODI D.170 PER FNT34 SP.8
74	367FT340A	1	MOLLA A TAZZA FT34 1200NM
75	339002060R20	1	ANELLO ELAST. SW60 E.60
76	5151L0352R	1	MOZZO FNT34 SX 1 3/8Z=6
77	4211L0001R06	4	KIT NASELLO + MOLLE FNT44
93	8G5U074FXE001	1	MEZZA TRASMISSIONE EST. PROTETTA
94	7G5U074FX007IST	1	MEZZA TRASMISSIONE INT. PROTETTA
97	5CG5074FXST	1	PROTEZIONE COMPLETA

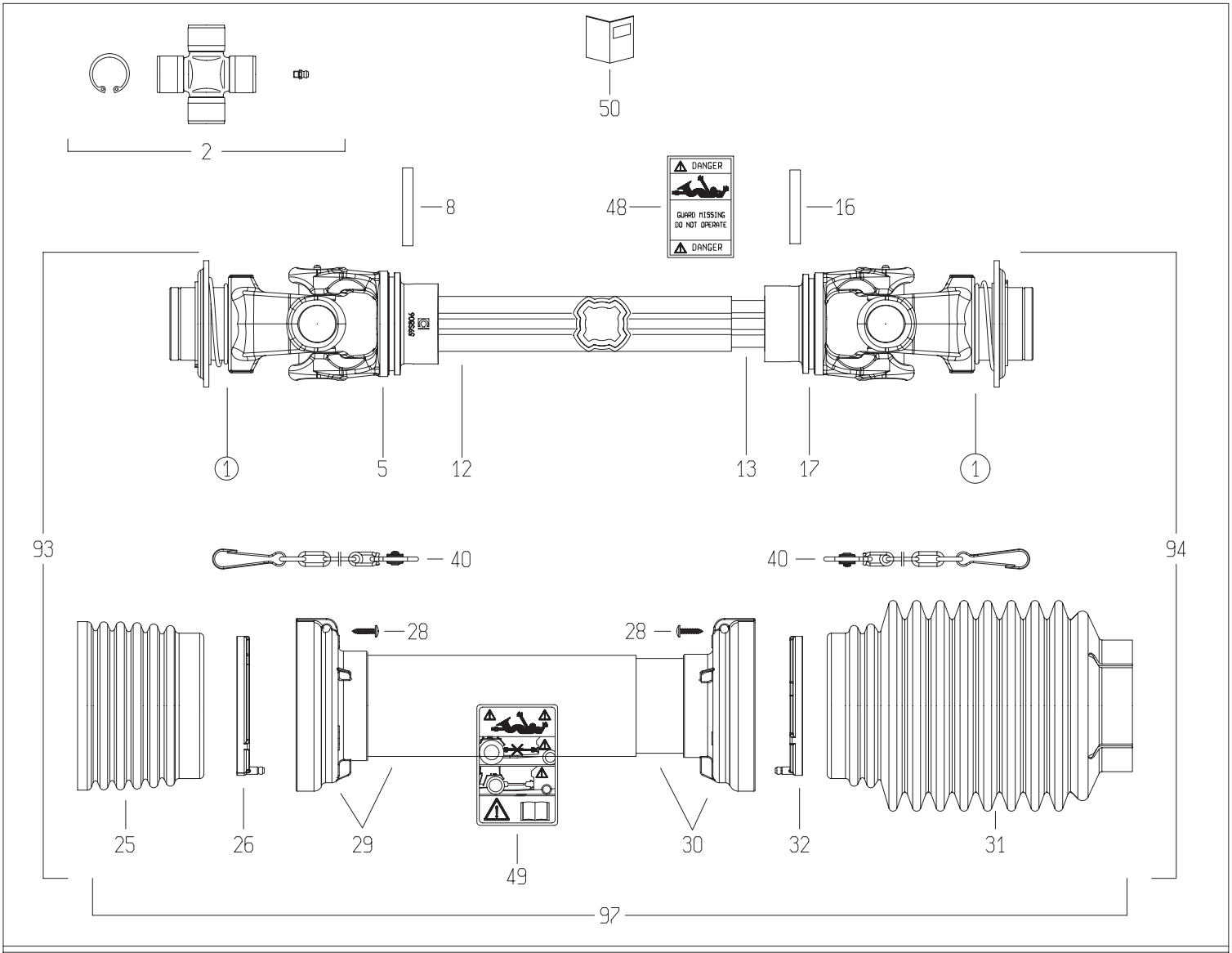

1

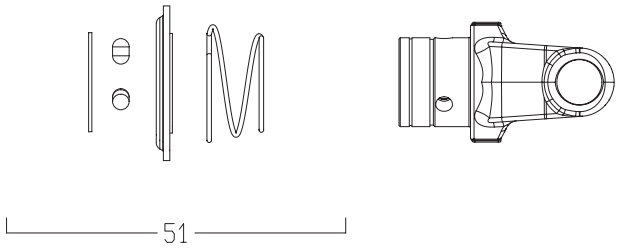

21

DISEGNATO / *DESIGNED BY*	DATA / *DATE*	CODICE / *CODE*	REV.
A.Caffagni	16/5/2014	CS8N121CER07R07LA	A

BONDIOLI & PAVESI

LISTA RICAMBI

Codice	CS8N121CER07R07LA

Rif.	Codice	Q.ta	Descrizione SAP
1	5720L0355	2	FORC.S8 *1 3/8Z6* RT
2	4120L0012R24	2	CROC.COMPL.S8 INGR.CUSC.2 LAB CONF.24PZ
5	204S86853	1	FORC.S8 PER T.C.E.12211-27 -GHISA-
8	341042000R10	1	SPINA ELASTICA 10X75 DIN1481
12	2253S1035R	1	T.C.E.12209 L=1035
13	2254D1055R	1	T.C.I.12251 L=1055
16	341053000R10	1	SPINA ELASTICA 10X70 DIN1481
17	204S86854	1	FORC.S8 PER T.C.I.12237 -GHISA-
25	2190L0201R	1	FASCIA A ONDE SFT S8-H8-G9
26	2550G0001R02	1	GHIERA PER IMB.EST.SFT 60
28	310001431R30	6	VITE AUT.TMTL TC 4,8X22 ZINCATA
29	5TNN1S8121FR	1	IMB. T.P.E. PER ALB. S8 *121* FX
30	5MNN1S8121FR	1	IMB. T.P.I. PER ALB. S8 *121* FX
31	2190G0132R	1	FASCIA 2190G0123 CON FORO D.25 A 78
32	2550G0002R02	1	GHIERA PER IMB.INT.SFT 60
40	252000101R02	2	CATENA COMPL.DI SGANCIO AUTOM.MOSCH.L=50
48	399143000	1	ETICH.*USA*X T.CARD.EST.*DANGER*
49	399CEE051	1	ETIC.ATTENZ.NORM.CEE MINI 125X70
50	399CEE011	1	LIBRETTO ISTRUZIONI NORM.CEE SERIE SFT
51	435000322R	2	KIT BLOCC."RT"D.69.3 3/8" S8/S9 RICAMBI
93	CS8N121FXR07ESL	1	MEZZA TRASMISSIONE EST. PROTETTA
94	CS8N121FXR07ISL	1	MEZZA TRASMISSIONE INT. PROTETTA
97	5CS8121FXSL	1	PROTEZIONE COMPLETA

G118-03.111.LS

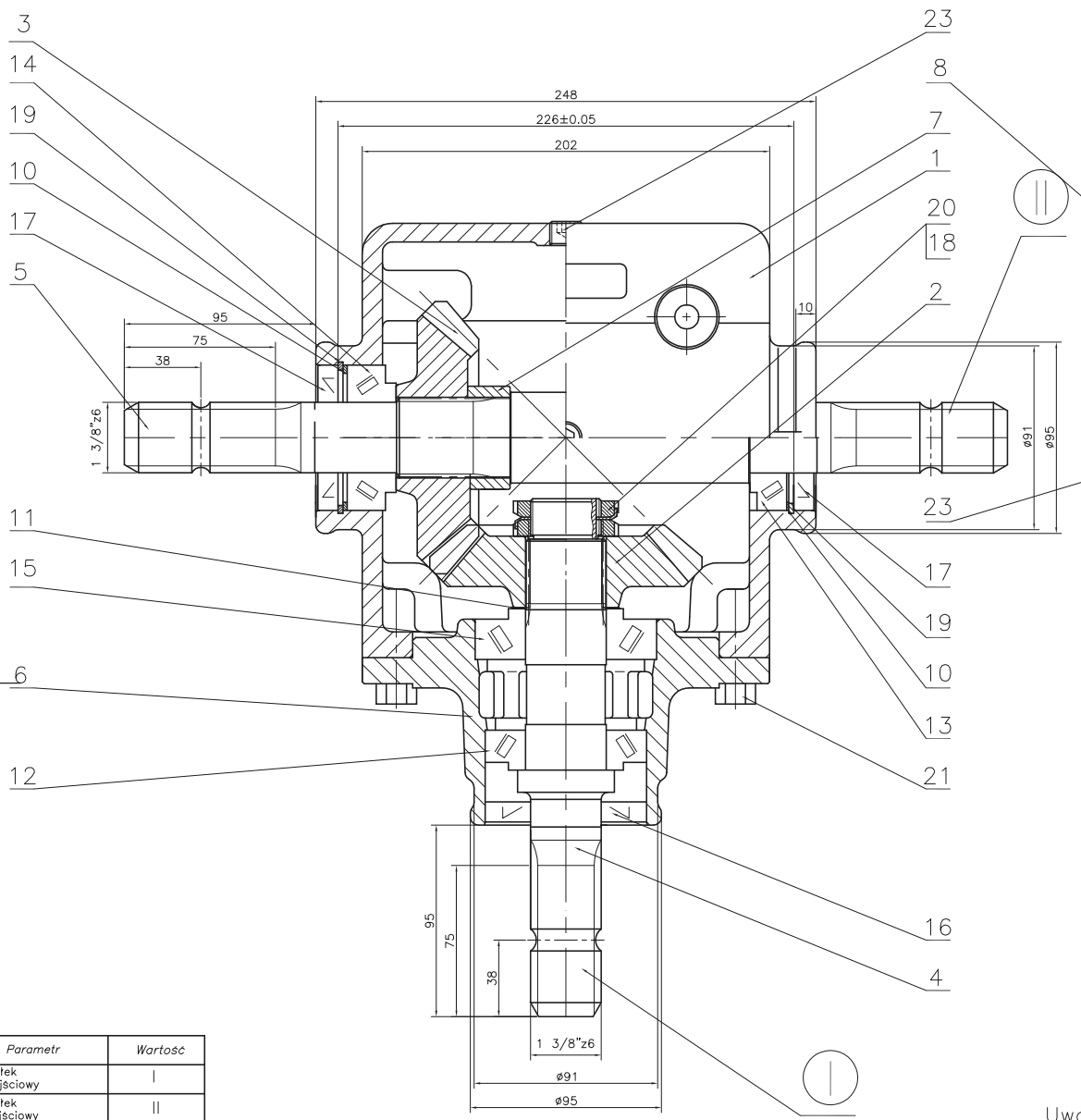

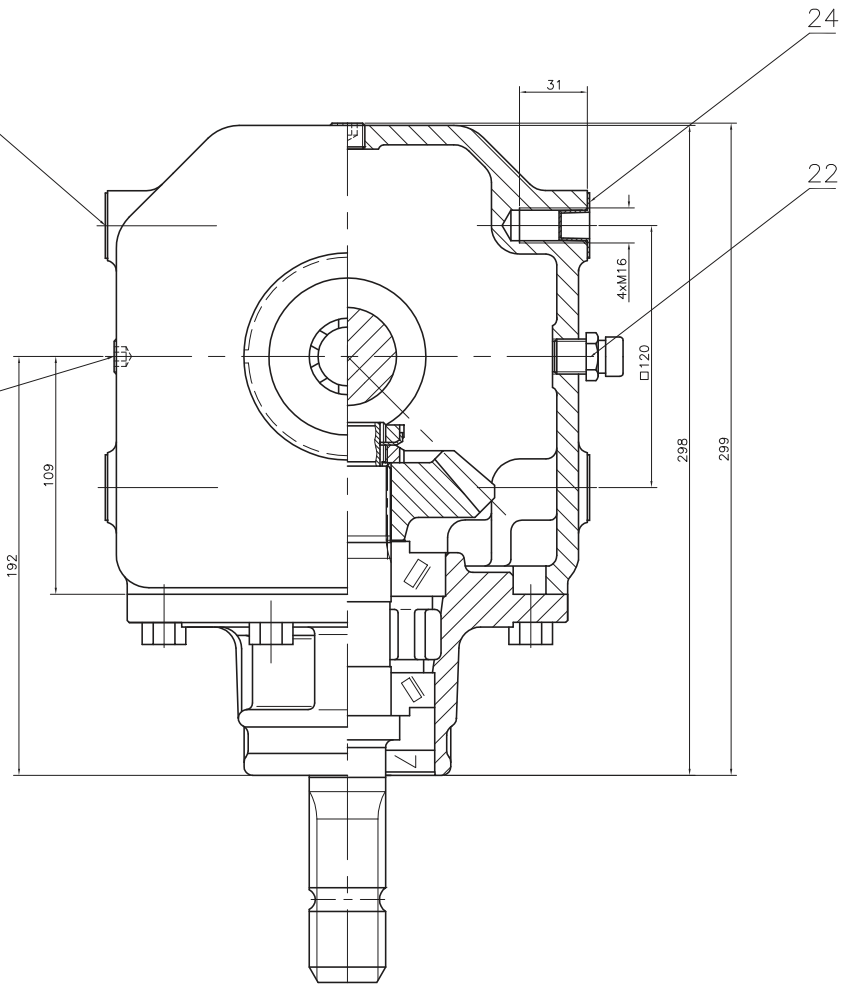

Parametr	Wartość	
Wałek wejściowy	I	
Wałek wyjściowy	II	
Przełożenie	1:1	
Obroty – wejście (1/min)	540	1000
Obroty – wyjście (1/min)	540	1000
Moc – wejście (kW)	55	83
Moment obr. nom. –wyjście (Nm)	973	793
Masa (kg)	~32	
Ilość oleju (l)	ok. 2.6	
Gatunek oleju	SAE 90 API/GL-4	

Rysunek stanowi własność Fabryki Przekładni Kątowych w Bielsku-Białej. Jakiekolwiek kopiowanie lub użytek służbowego. Zabrania się nanoszenia poprawek bez zezwolenia, kopiowania i fotografowania. Na żądanie trzeba zwrócić rysunek wszystkim zwrócić.

Uwaga:

1.Przekładnię napełniać olejem przekładniowym SAE 80W/90 API GL-4 w ilości 2,6l.

Lp.	Nazwa części	Nr rysunku-normy	Materiał	Ilość	Uwagi	Format
24	Zaślepka N41	nr kat. 410018	DBI Plastics	8		
23	Korek 3/8"	DIN 906 (NOSTRALI & ARNALDO)	modello 42C	2		
22	Odpowietrznik 3/8"	(NOSTRALI & ARNALDO)	modello 33A	1		
21	Śruba M10x35-8.8-B-Fe/Zn8c	PN/M-82105		8		
20	Nakretka łożyskowa KM7	PN/M-86478		2		
19	Pierścień osadczy spręż. W72	PN/M-85111		2		
18	Podkładka zebata MB7	PN/M-86482		1		
17	Pierścień uszczel. AS 35x72x10	DIN 3760		2		
16	Pierścień uszczel. AS 35x80x10	DIN 3760		1		
15	Łożysko stożkowe 30308	PN/M-86220		1	(DIN 720)	
14	Łożysko stożkowe 32207	PN/M-86220		1	(DIN 720)	
13	Łożysko stożkowe 30207	PN/M-86220		1	(DIN 720)	
12	Łożysko stożkowe 30208	PN/M-86220		1	(DIN 720)	
11	Podkładka dyst. PS 40x50xg	DIN 988	g=0.1,0,2,0.5,1	wg. potrzeb		
10	Podkładka dyst. PS 56x72xg	DIN 988	g=0.1,0,2,0.5,1	wg. potrzeb		
9						
8	Tabliczka znamionowa	118-03.08.08	–	1		A4
7	Tulejka dystansowa	118-03.07.00	18G2A	1		A4
6	Pokrywa łożyskowa	118-01.06.00	250	1		A2
5	Wałek długi	118-01.05.00	18HGT	1		A3
4	Wałek krótki	118-01.04.00	18HGT	1		A3
3	Koło zębate z=21 (lewe)	118-03.03.00G	20HG	1		
2	Koło zębate z=21 (prawe)	118-03.02.00G	20HG	1		
1	Korpus	118-01.01.08	250	1		A1

054-02.100B.R

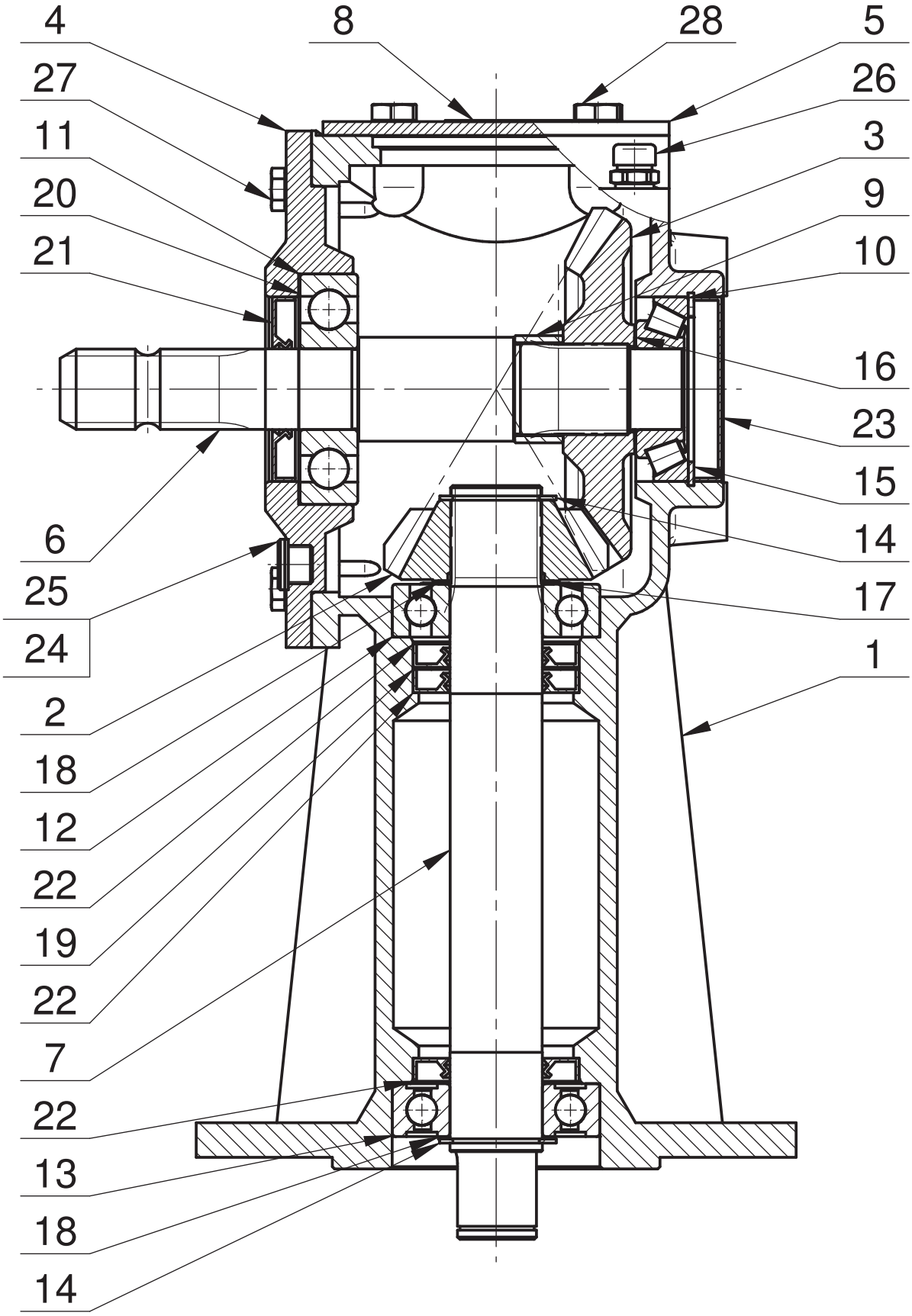
4
8
28
5
27
26
11
3
20
9
21
10
16
23
15
6
14
25
17
24
1
2
18
12
22
19
22
7
22
13
18
14

054-02.100B.R

Lp.	Nazwa części	Part name	Nr rys./normy	Wer.	Ilość	Uwagi
1	Korpus	Body	054-01.01.01		1	
2	Koło z=15	Gear z=15	095-07.02.01		1	
3	Koło z=25	Gear z=25	052-02.04.00		1	
4	Pokrywa	Cover	054-01.02.00		1	
5	Pokrywka	Cover	052-01.10.01		1	
6	Wał	Shaft	054-01.15.03	0	1	
7	Wałek 3	Shaft 3	052-01.16.01		1	
8	Tabliczka znam.	Identification plate	054-02.32.01	0	1	
9	Tuleja dystansowa	Sleeve spacer	F.005-044-045.4		1	
10	Łożysko stożkowe 31307	Cone bearing 31307	DIN 720		1	klasa B
11	Łożysko kulkowe 6407	Ball bearing 6407	DIN 625		1	klasa B
12	Łożysko kulkowe 6308	Ball bearing 6308	DIN 625		1	klasa B
13	Łożysko kulk. 6308 2RS1	Ball bearing 6308 2RS1	DIN 625		1	klasa B
14	Pierścień osadczy Z 40	Retainer ring Z40	DIN 471		2	
15	Pierścień osadczy W 80	Retainer ring W80	DIN 472		1	
16	Podkł. dyst. PS35x45x(0.5)0.1/0.2/0.5	Spacer washer PS35x45x0,5	DIN 988		1	
17	Podkł. dyst. PS40x50x(0.5)0.1/0.2/0.5	Spacer washer PS40x50x0,5	DIN 988		1	
18	Podkł. dyst. PS40x50x(1)0.1/0.2/0.5/1	Spacer washer PS40x50x1	DIN 988		2	
19	Podkł. dyst. PS56x72x(1)0.1/0.2/0.3/0.5	Spacer washer PS56x72x1	DIN 988		1	
20	Podkł. dyst. PS80x100x(0.5)0.1/0.2/0.5	Spacer washer PS80x100x0,5	DIN 988		1	
21	Pierścień uszcz. AS 35/80/10	Sealing ring AS 35/80/10	DIN 3760		1	
22	Pierścień uszcz. AS 40\72\10	Sealing ring AS 40/72/10	DIN 3760		3	
23	Zaślepka 80x12	Stopper 80x12	YJ38000800		1	Busak
24	Podkładka aluminiowa	Aluminium pad	1.5x17x22		2	
25	Korek G 3/8"	Plug G 3/8"	DIN 908		2	
26	Odpowietrznik R 3/8"	Breather R 3/8"	model 33A		1	N&A
27	Śruba z łbem sześć. M10x 30-8.8 Fe/Zn5	Hexagon bolt M10x30-8.8 Fe/Zn5	DIN 933		6	
28	Śruba z łbem sześć. M12x 25-8.8 Fe/Zn5	Hexagon bolt M12x25-8.8 Fe/Zn5	DIN 933		4	

055-02.100B.R

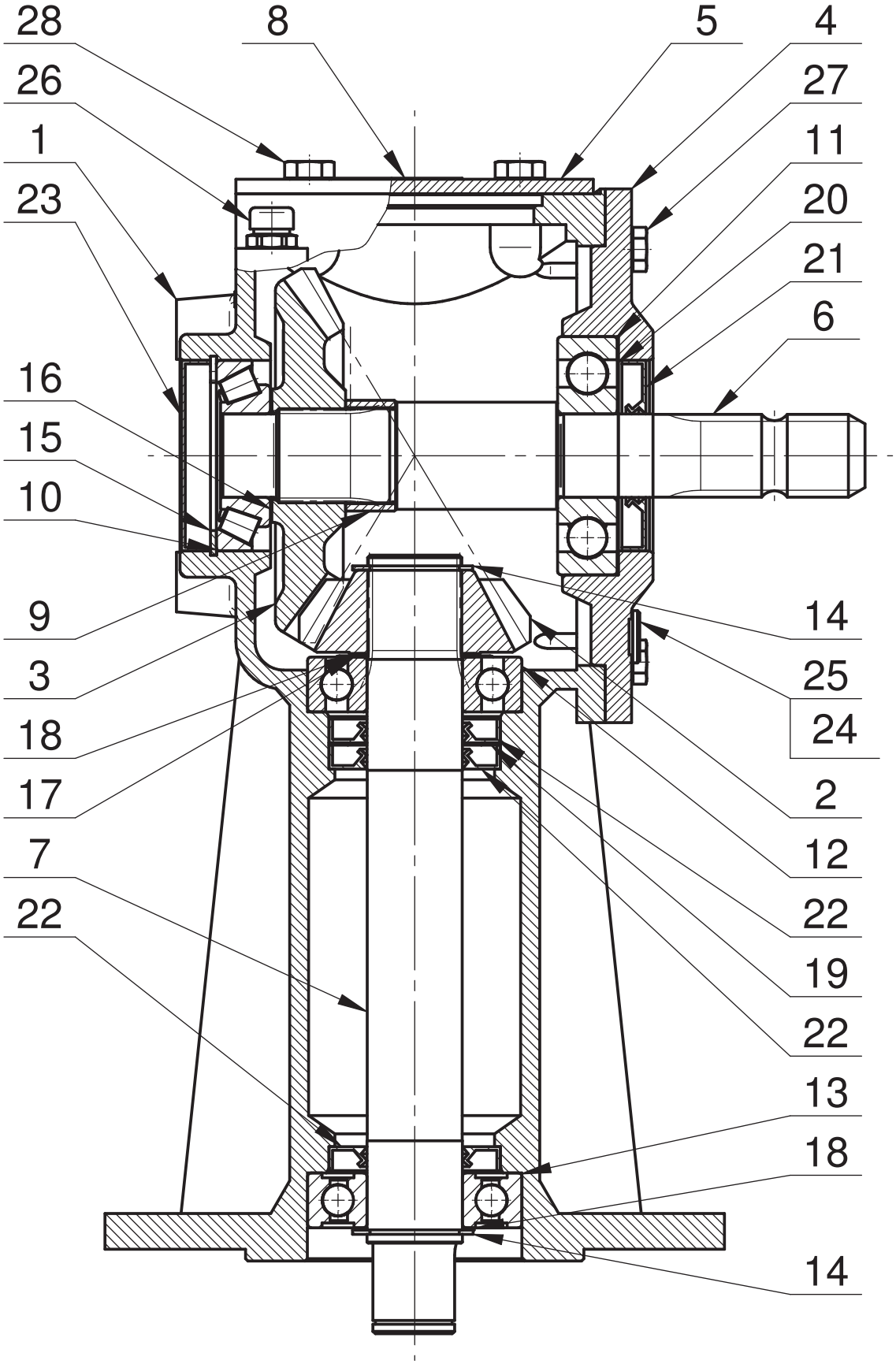
28
8
5
4
26
27
1
11
23
20
21
6
16
15
10
9
14
3
25
18
24
17
2
12
7
22
22
19
22
13
18
14

055-02.100B.R

Lp.	Nazwa części	Part name	Nr rys./normy	Wer.	Ilość	Uwagi
1	Korpus	Body	055-01.01.01		1	
2	Koło z=15	Gear z=15	095-07.02.01		1	
3	Koło z=25	Gear z=25	052-02.04.00		1	
4	Pokrywa	Cover	054-01.02.00		1	
5	Pokrywka	Cover	052-01.10.01		1	
6	Wał	Shaft	054-01.15.03	0	1	
7	Wałek 3	Shaft 3	052-01.16.01		1	
8	Tabliczka znam.	Identification plate	055-02.32.01	0	1	
9	Tuleja dystansowa	Sleeve spacer	F.005-044-045.4		1	
10	Łożysko stożkowe 31307	Cone bearing 31307	DIN 720		1	klasa B
11	Łożysko kulkowe 6407	Ball bearing 6407	DIN 625		1	klasa B
12	Łożysko kulkowe 6308	Ball bearing 6308	DIN 625		1	klasa B
13	Łożysko kulk. 6308 2RS1	Ball bearing 6308 2RS1	DIN 625		1	klasa B
14	Pierścień osadczy Z 40	Retainer ring Z40	DIN 471		2	
15	Pierścień osadczy W 80	Retainer ring W80	DIN 472		1	
16	Podkł. dyst. PS35x45x(0.5)0.1/0.2/0.5	Spacer washer PS35x45x0,5	DIN 988		1	
17	Podkł. dyst. PS40x50x(0.5)0.1/0.2/0.5	Spacer washer PS40x50x0,5	DIN 988		1	
18	Podkł. dyst. PS40x50x(1)0.1/0.2/0.5/1	Spacer washer PS40x50x1	DIN 988		2	
19	Podkł. dyst. PS56x72x(1)0.1/0.2/0.3/0.5	Spacer washer PS56x72x1	DIN 988		1	
20	Podkł. dyst. PS80x100x(0.5)0.1/0.2/0.5	Spacer washer PS80x100x0,5	DIN 988		1	
21	Pierścień uszcz. AS 35/80/10	Sealing ring AS35/80/10	DIN 3760		1	
22	Pierścień uszcz. AS 40\72\10	Sealing ring AS40/70/10	DIN 3760		3	
23	Zaślepka 80x12	Stopper 80x12	YJ38000800		1	Busak
24	Podkładka aluminiowa	Aluminium pad	1.5x17x22		2	
25	Korek G 3/8"	Plug G 3/8"	DIN 908		2	
26	Odpowietrznik R 3/8"	Breather R 3/8"	model 33A		1	N&A
27	Śruba z łbem sześć. M10x 30-8.8 Fe/Zn5	Hexagon bolt M10x30-8.8 Fe/Zn5	DIN 933		6	
28	Śruba z łbem sześć. M12x 25-8.8 Fe/Zn5	Hexagon bolt M12x25-8.8 Fe/Zn5	DIN 933		4	