SaMASZ Sp. z o.o.
ul. Trawiasta 15
15-161 Białystok - Poland

Rok założenia / Established in - 1984

MASZYNY ROLNICZE I KOMUNALNE
FARM AND MUNICIPAL MACHINERY

centrala / phone +48 85 664-70-31
fax +48 85 664-70-41
e-mail: samasz@samasz.pl / export@samasz.com
www.samasz.pl / www.samasz.com

Katalog części / Spare parts list

KOSIARKA DYSKOWA DWUSTRONNA
DOUBLE-SIDED DISC MOWER
KDD 941 - 9,40 m / 30'10" (0616)

Wersja / Edition: 6

Nr seryjny / Serial no.

Białystok 2016.07.28

K0616PLEN0006

Tab. 1a

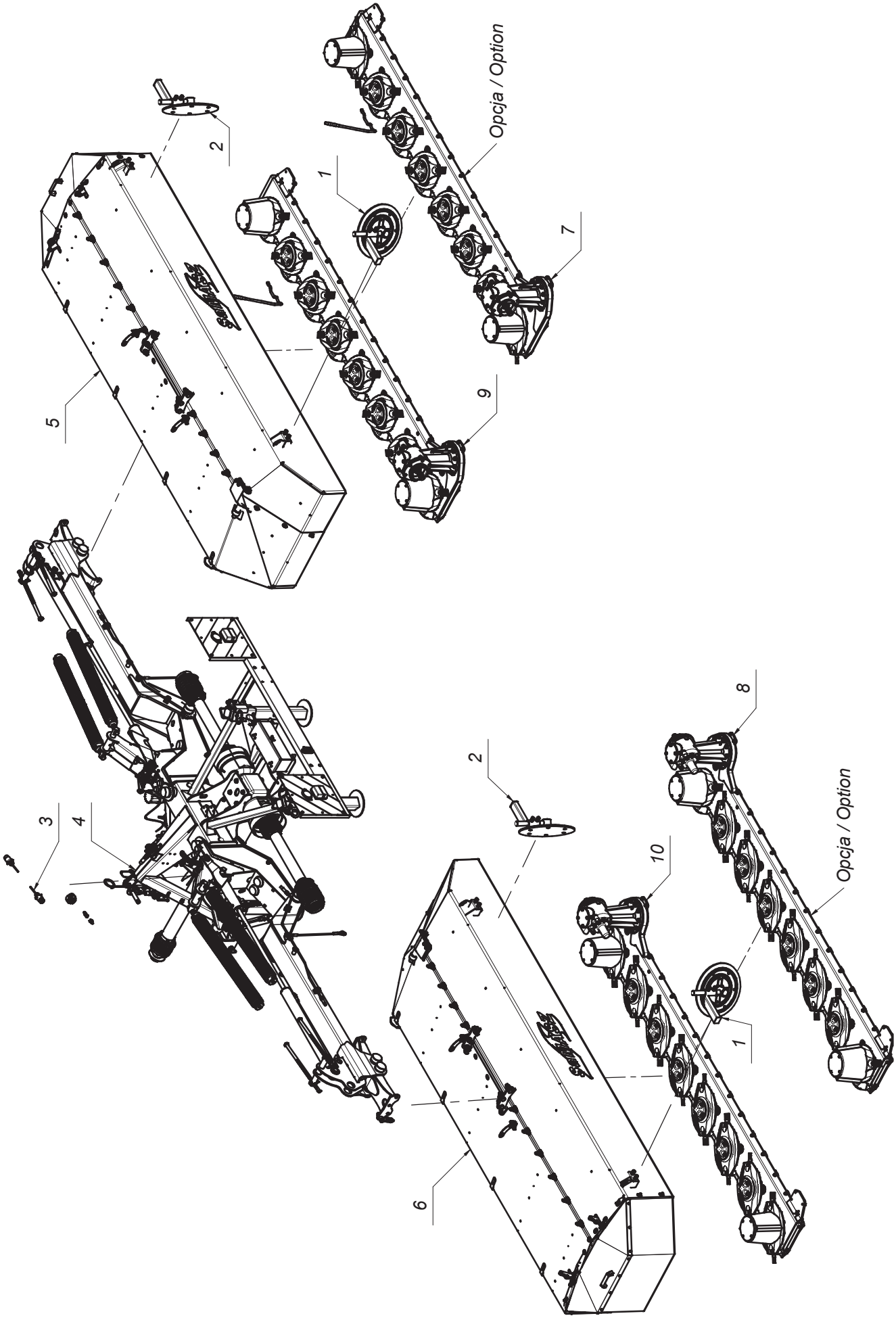

SaMASZ®
MASZYNY ROLNICZE I KOMUNALNE
FARM AND MUNICIPAL MACHINERY

0616.00.00.006
KDD 941

Tab. 1a

L.p. Item	Numer części Part No.	Nazwa części	Description	Ilość Quantity	Uwagi Notes
1	0229.06.00.005	Zgarniacz lewy	Swath guide left	2	
2	0229.07.00.005	Zgarniacz prawy	Swath guide right	2	
3	0598.07.00.003	Instalacja elektryczna	Electric installation	1	
4	0616.01.00.006	Układ zawieszenia	Suspension unit	1	
5	0616.02.00.006	Rama główna prawa	Main frame right	1	
6	0616.03.00.006	Rama główna lewa	Main frame left	1	
7	0616.04.00.003	Zespół tnący prawy	Cutting unit right	1	
8	0616.05.00.003	Zespół tnący lewy	Cutting unit left	1	
9	0616.14.00.006	Zespół tnący prawy	Cutting unit right	1	
10	0616.15.00.006	Zespół tnący lewy	Cutting unit left	1	

SaMASZ®
MASZYNY ROLNICZE I KOMUNALNE
FARM AND MUNICIPAL MACHINERY

0616.00.00.016
KDD 941 - ze sterownikiem
KDD 941 - with steering

Tab. 1b

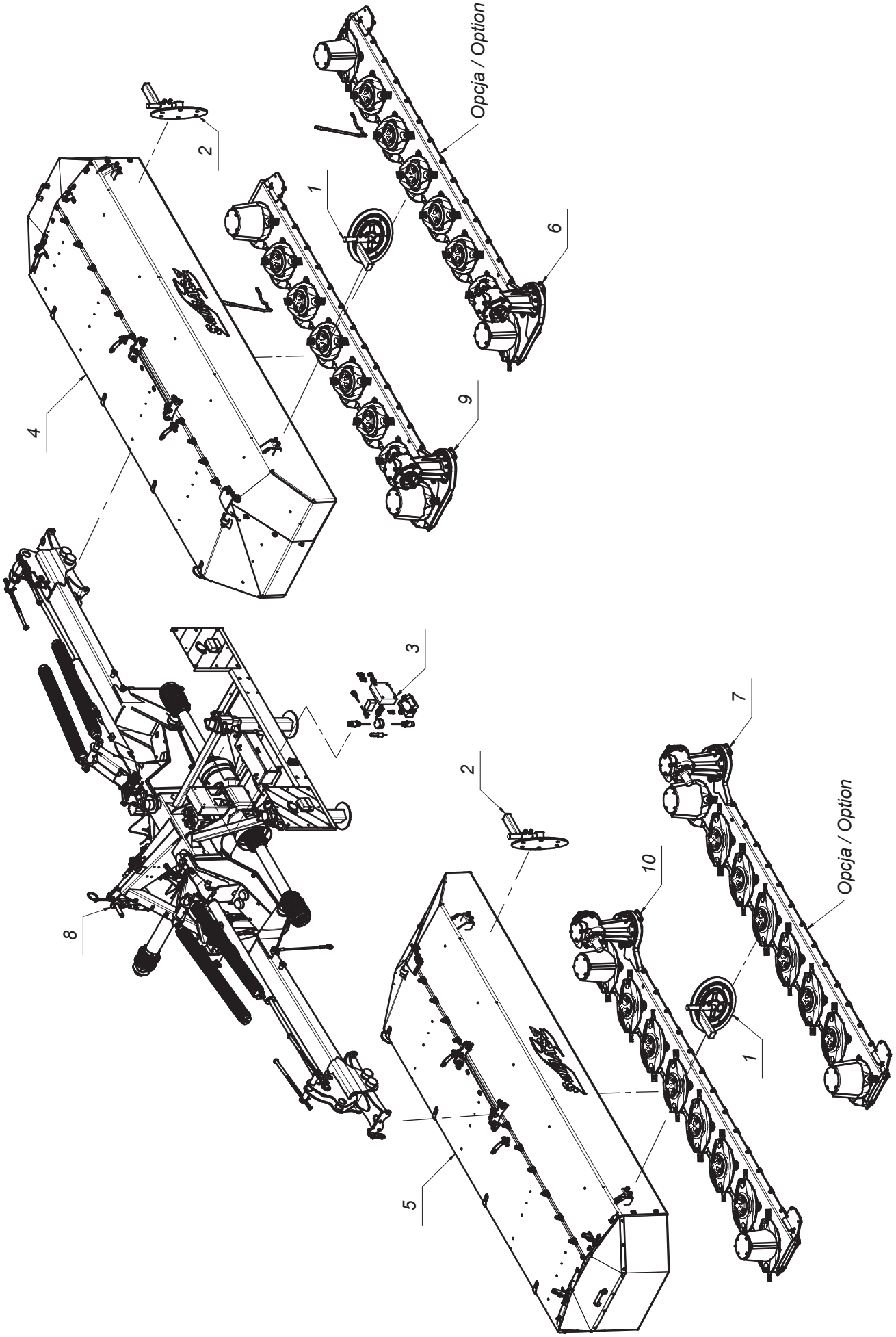

SaMASZ®
MASZYNY ROLNICZE I KOMUNALNE
FARM AND MUNICIPAL MACHINERY

0616.00.00.016
KDD 941 - ze sterownikiem
KDD 941 - with steering

Tab. 1b

L.p. Item	Numer części Part No.	Nazwa części	Description	Ilość Quantity	Uwagi Notes
1	0229.06.00.005	Zgarniacz lewy	Swath guide left	2	
2	0229.07.00.005	Zgarniacz prawy	Swath guide right	2	
3	0610.07.00.001	Instalacja elektryczna	Electric installation	1	
4	0616.02.00.006	Rama główna prawa	Main frame right	1	
5	0616.03.00.006	Rama główna lewa	Main frame left	1	
6	0616.04.00.003	Zespół tnący prawy	Cutting unit right	1	
7	0616.05.00.003	Zespół tnący lewy	Cutting unit left	1	
8	0616.08.00.006	Układ zawieszenia ze sterownikiem	Suspension unit with steering	1	
9	0616.14.00.006	Zespół tnący prawy	Cutting unit right	1	
10	0616.15.00.006	Zespół tnący lewy	Cutting unit left	1	

SaMASZ®
MASZYNY ROLNICZE I KOMUNALNE
FARM AND MUNICIPAL MACHINERY

0229.06.00.005
Zgarniacz lewy
Swath guide left

Tab. 2

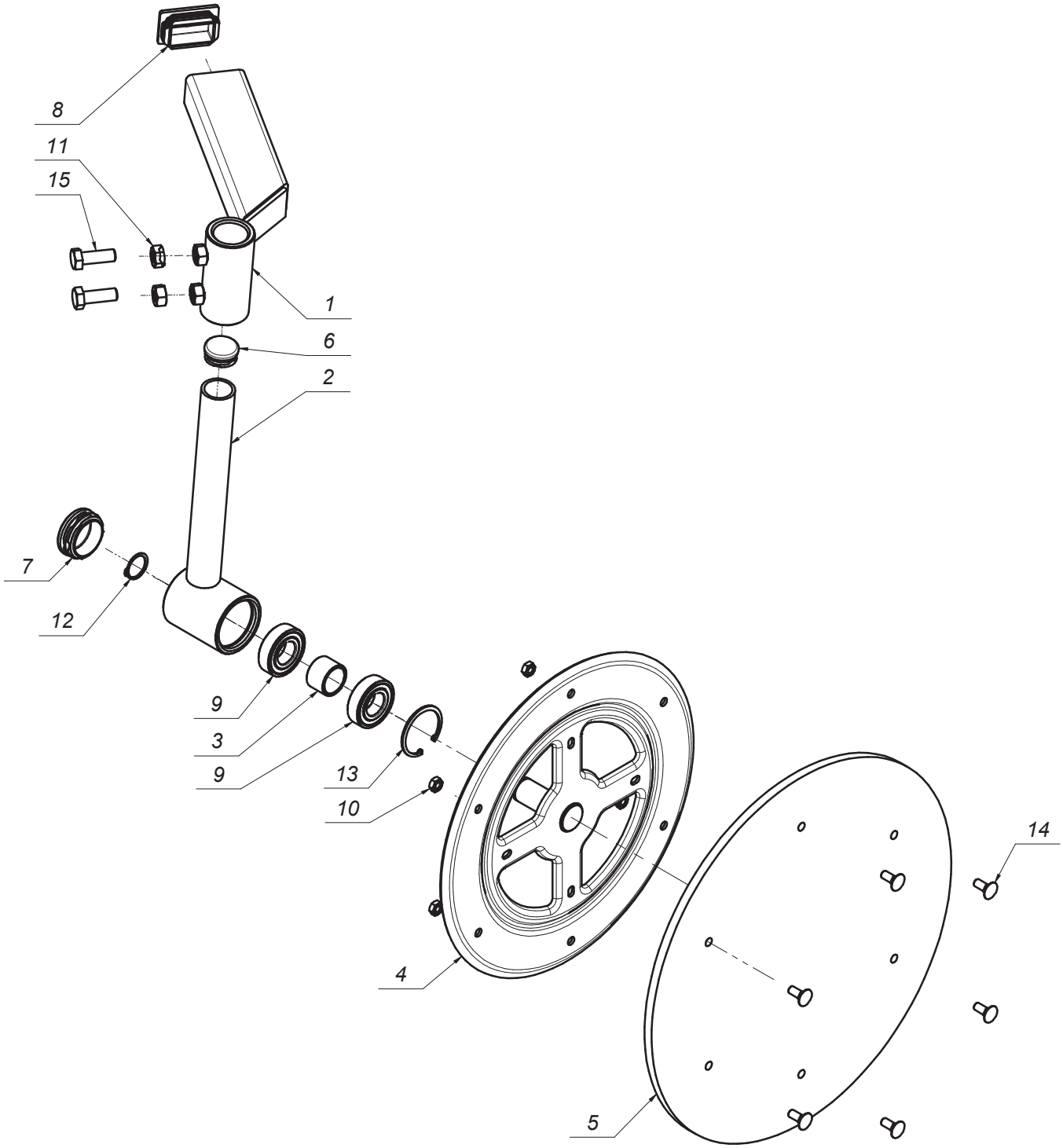

SaMASZ®
MASZYNY ROLNICZE I KOMUNALNE
FARM AND MUNICIPAL MACHINERY

0229.06.00.005
Zgarniacz lewy
Swath guide left

Tab. 2

L.p. Item	Numer części Part No.	Nazwa części	Description	Ilość Quantity	Uwagi Notes
1	0229.06.01.000	Ramie przesuwne lewe	Swath guide bracket	1	
2	0229.06.02.000	Ramie talerza lewe	Swath guide arm left	1	
3	0229.06.06.000	Tuleja dystansowa fi25 L=23	Spacer fi 25 L=23	1	
4	0235.07.05.005	Tarcza zgarniacza fi355	Swath guide plate fi355	1	
5	MIHK-420-000	Tarcza gumowa fi420x10 (0235.07.06.005)	Rubber plate fi420x10 (0235.07.06.005)	1	
6	MITZ-034-000	Zaślepka plastik ok 34x1 - 111065	Plastic plug round 34x1 - 111065	1	
7	MITZ-050-001	Zaślepka plastik fi50x1.0-3.0 - 111068	Plastic plug fi 50x1.0-3.0 - 111068	1	
8	MITZ-060-003	Zaślepka plastik prost 60x40x3-5	Plastic plug 60x40x3 square	1	
9	MZLZ-005-008	Łożysko 6205 2RS	Bearing 6205 2RS	2	
10	MZNZ-008-001	Nakrętka M 8 kl. 8 oc.	Nut M 8 cl. 8.8 z.	6	
11	MZNZ-012-002	Nakrętka M12 kl. 8 oc.	Nut M12 cl. 8 z.	2	
12	MZSE-025-001	Pierścień osad. Z 25	Circlip Z 25	1	
13	MZSE-052-001	Pierścień osad. W 52	Circlip W 52	1	
14	MZSP-008-001	Śruba M 8x 20 kl. 8.8 oc. PODS.	Bolt M 8x20 cl. 8.8 z. sq.-neck	6	
15	MZSZ-012-003	Śruba M12x 35 kl. 8.8 oc. (82105)	Bolt M12x 35 cl. 8.8 z.	2	

SaMASZ®
MASZYNY ROLNICZE I KOMUNALNE
FARM AND MUNICIPAL MACHINERY

0229.07.00.005
Zgarniacz prawy
Swath guide right

Tab. 3

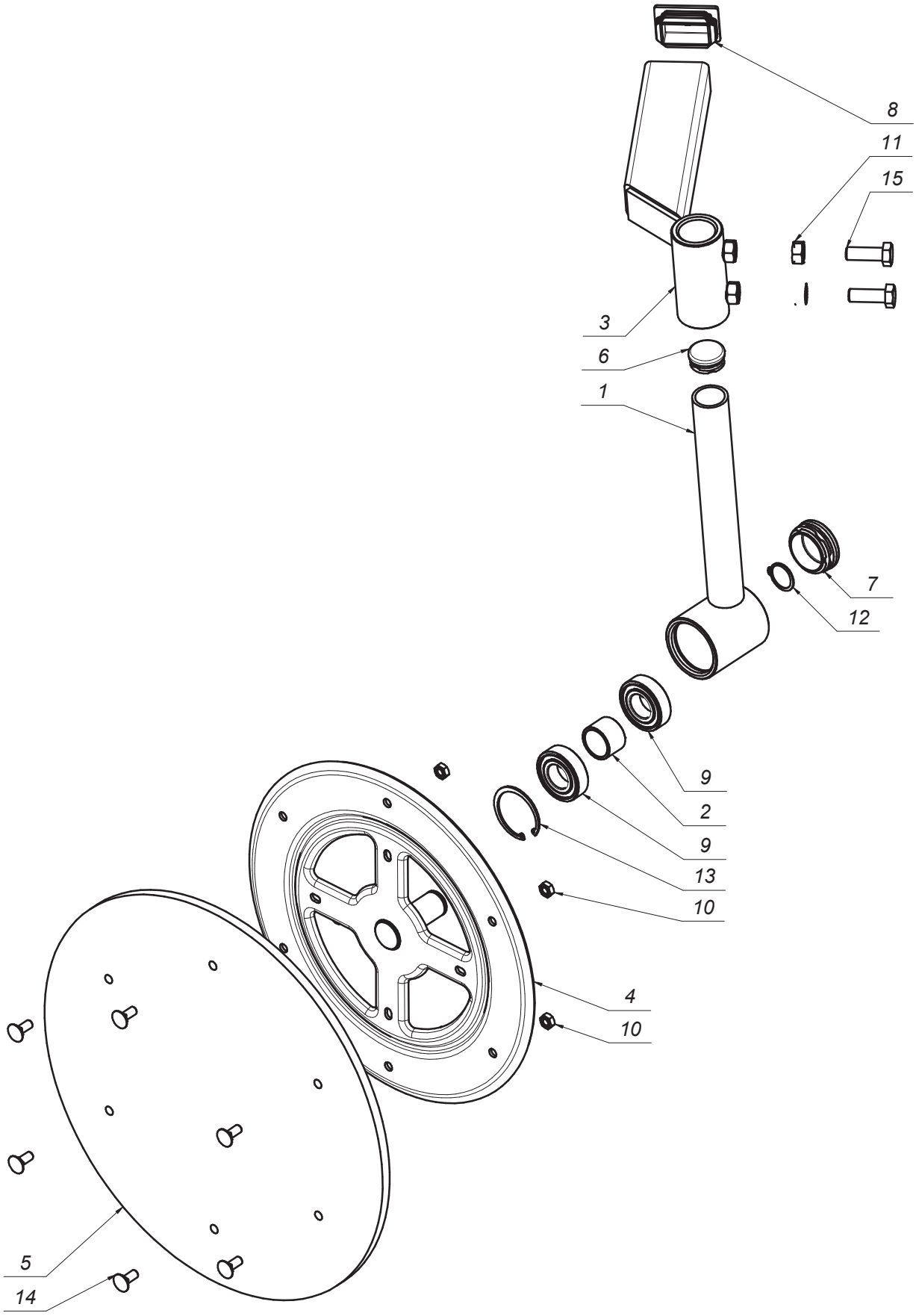

SaMASZ®
MASZYNY ROLNICZE I KOMUNALNE
FARM AND MUNICIPAL MACHINERY

0229.07.00.005
Zgarniacz prawy
Swath guide right

Tab. 3

L.p. Item	Numer części Part No.	Nazwa części	Description	Ilość Quantity	Uwagi Notes
1	0229.06.02.000	Ramie talerza lewe	Swath guide arm left	1	
2	0229.06.06.000	Tuleja dystansowa fi25 L=23	Spacer fi 25 L=23	1	
3	0229.07.01.000	Ramie przesuwne prawe	Swath guide arm right	1	
4	0235.07.05.005	Tarcza zgarniacza fi355	Swath guide plate fi355	1	
5	MIHK-420-000	Tarcza gumowa fi420x10 (0235.07.06.005)	Rubber plate fi420x10 (0235.07.06.005)	1	
6	MITZ-034-000	Zaślepka plastik ok 34x1 - 111065	Plastic plug round 34x1 - 111065	1	
7	MITZ-050-001	Zaślepka plastik fi50x1.0-3.0 - 111068	Plastic plug fi 50x1.0-3.0 - 111068	1	
8	MITZ-060-003	Zaślepka plastik prost 60x40x3-5	Plastic plug 60x40x3 square	1	
9	MZLZ-005-008	Łożysko 6205 2RS	Bearing 6205 2RS	2	
10	MZNZ-008-001	Nakrętka M 8 kl. 8 oc.	Nut M 8 cl. 8.8 z.	6	
11	MZNZ-012-002	Nakrętka M12 kl. 8 oc.	Nut M12 cl. 8 z.	2	
12	MZSE-025-001	Pierścień osad. Z 25	Circlip Z 25	1	
13	MZSE-052-001	Pierścień osad. W 52	Circlip W 52	1	
14	MZSP-008-001	Śruba M 8x 20 kl. 8.8 oc. PODS.	Bolt M 8x20 cl. 8.8 z. sq.-neck	6	
15	MZSZ-012-003	Śruba M12x 35 kl. 8.8 oc. (82105)	Bolt M12x 35 cl. 8.8 z.	2	

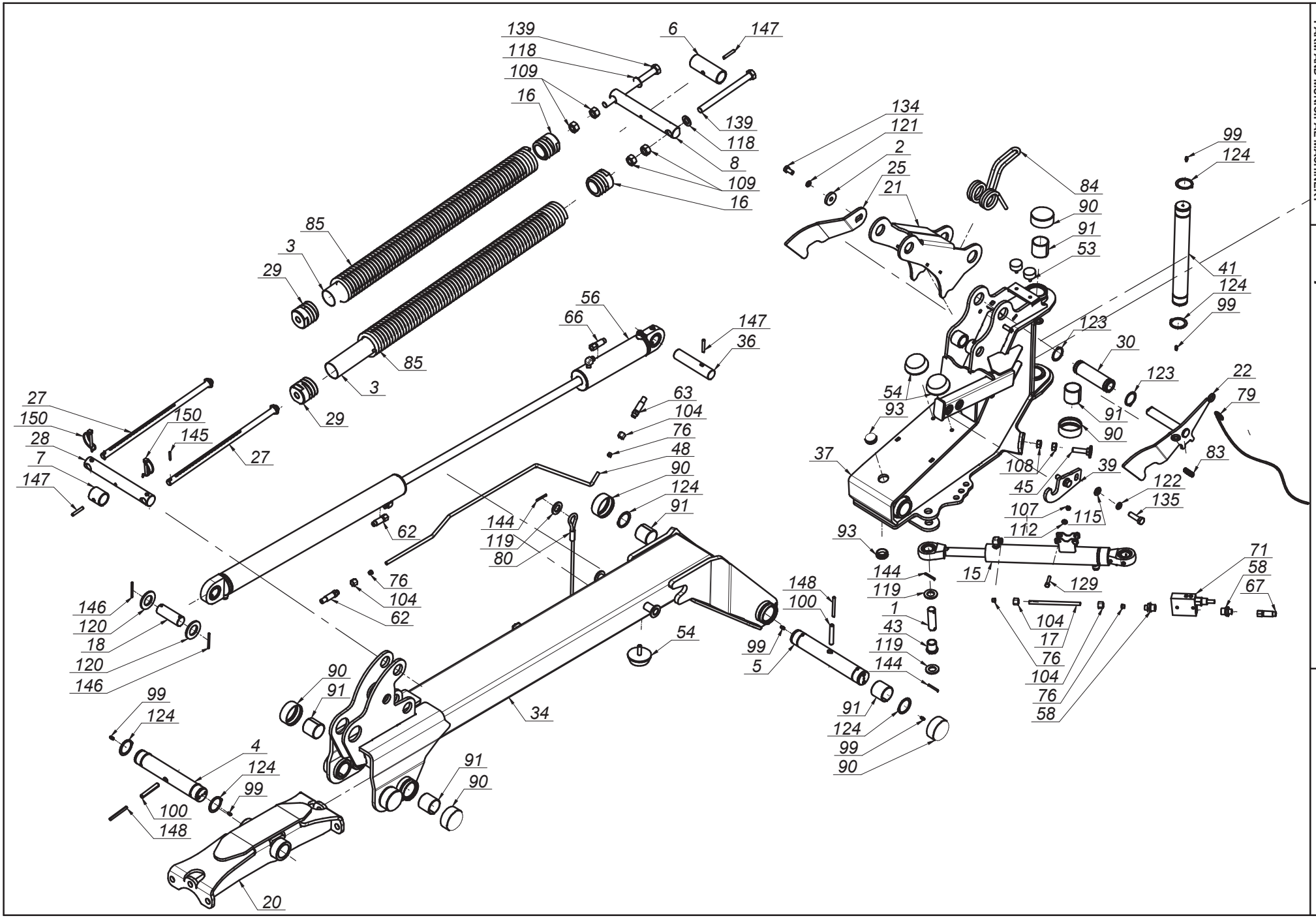

SaMASZ®
MASZYNY ROLNICZE I KOMUNALNE
FARM AND MUNICIPAL MACHINERY

0616.01.00.006
Układ zawieszenia
Suspension unit

Tab. 4a

SaMASZ®
MASZYNY ROLNICZE I KOMUNALNE
FARM AND MUNICIPAL MACHINERY

0616.01.00.006
Układ zawieszenia
Suspension unit

Tab. 4a

L.p. Item	Numer części Part No.	Nazwa części	Description	Ilość Quantity	Uwagi Notes
1	00SO.25.00.085	Sworzeń fi.25 L= 85 (SO.25.00.085)	Pin fi 25 L=85	4	
2	0108.02.08.000	Podkładka dociskająca	Washer	2	
3	0112.10.28.000	Usztywnienie sprężyny	Spring insert	4	
4	0271.01.16.003	Sworzeń zawieszenia ramy	Suspension frame pin	2	
5	0271.01.20.003	Sworzeń ramienia ruchomego	Frame pin	2	
6	0271.01.22.003	Tuleja dystansowa	Distance bush	2	
7	0271.01.23.003	Tuleja dystansowa I	Distance bush I	2	
8	0271.01.33.003	Sworzeń sprężyn odciążających	Support springs pin	2	
9	0272.01.15.000	Wspornik wału	Shaft bracket	1	
10	0272.01.19.000	Sworzeń zaczepu - kat. II - III	Hitch pin cat. II and III	2	
11	0272.01.20.000	Sworzeń górny zaczepu - kat. II - III	Upper hitch pin - cat. III	1	
12	0272.01.26.001	Stopa podporowa	Support leg	4	
13	0272.01.28.001	Sworzeń blokady stopy	Pin	4	
14	0272.01.36.001	Mocowanie świateł	Warning ligths mouting	1	
15	0272.01.38.000	Cylinder bezpiecznika CJ-50/28/300 - fi 30	Hydraulic cylinder CJ-50/28/300 - fi 30	2	
16	0272.01.40.002	Zaczep sprężyny dp-fi75x13 L-65	Spring catch dp-fi75x13 L-65	4	
17	0272.01.42.001	Rura hydrauliczna fi10x1,5	Hydraulic tube	2	
18	0272.01.48.002	Sworzeń siłownika	Pin	2	
19	0272.01.52.002	Podkładka osłony stożkowej	Washer	2	
20	0541.01.03.001	Mocowanie ramy	Suspension frame mount	1	
21	0600.01.05.001	Dźwignia sprężyn	Lever	2	
22	0600.01.07.001	Zapadka prawa	Latch right	1	
23	0600.01.08.001	Zapadka lewa	Latch left	1	
24	0600.01.09.000	Wspornik oświetlenia	Lightning bracket	2	
25	0600.01.17.000	Hak zapadki prawej	Latch's hook right	1	
26	0600.01.18.000	Hak zapadki lewej	Latch's hook left	1	
27	0600.01.21.000	Pręt naciągu sprężyn (Fujarka)	Spring tensioning rod	4	
28	0600.01.22.000	Sworzeń sprężyn odciążających	Pin	2	
29	0600.01.24.000	Zaczep sprężyny dp-fi70x13 L-65	Spring mount dp-fi70x13 L-65	4	
30	0600.01.26.001	Tuleja dźwigni sprężyn	Bushing	2	
31	0600.01.41.001	Osłona wału napędowego	Drive shaft's guard	1	
32	0606.01.01.005	Zaczep	Hitch	1	
33	0606.01.02.006	Mocowanie ramy	Suspension frame mount	1	
34	0611.01.04.002	Ramię nośne prawe	Suspension arm right	1	
35	0611.01.05.002	Ramię nośne lewe	Suspension arm left	1	
36	0618.01.25.001	Sworzeń siłownika	Cylinder pin	2	
37	0619.01.02.004	Ramię ruchome prawe	Moving arm right	1	
38	0619.01.03.004	Ramię ruchome lewe	Moving arm left	1	
39	0619.01.31.002	Hak blokady transportowej	Transport lock hook	2	
40	0619.01.32.000	Sprężyna przewodów	Spring bracket	1	
41	0619.01.42.002	Sworzeń główny zawieszenia	Pin	2	
42	0619.01.51.003	Wspornik tuby	Tube's bracket	1	
43	0619.01.52.003	Tuleja dystansowa	Distance bush	4	
44	0619.01.55.004	Łańcuch zabezpieczający	Support chain L=660	2	
45	0619.01.56.004	Śruba regulacyjna zaworu	Bolt special - end valve	2	
46	0640.03.15.003	Wspornik trójkąta	Triangle bracket	1	
47	2114.06.02.000	Skrzynka narzędziowa	Toolbox	1	
48	MHRO-010-118	Rura cylindra hydraulicznego prawa (0598.08.26.003)	Tube	1	
49	MHRO-010-119	Rura cylindra hydraulicznego lewego (0598.08.27.003)	Tube	1	
50	MIEK-100-000	Odblask okrągły czerwony przykręcany	Red reflection - round	2	
51	MIET-000-003	Tablica ostrzeg. jednost. oświetl.-prawa	Warning plate - right	1	
52	MIET-000-004	Tablica ostrzeg. jednost. oświetl.-lewa	Warning plate - left	1	
53	MIGA-040-018	Amortyzator gumowo-metalowy 40x18 typ D	Rubber-metal damper 40x18 D type	4	
54	MIGA-080-000	Amortyzator gumowo-metalowy 80x25 typK	Rubber damper 80x25 type K	6	
55	MIGZ-007-001	Zawieszka gumowa (0225.01.20.000)	Rubber key chain	4	

SaMASZ®
MASZYNY ROLNICZE I KOMUNALNE
FARM AND MUNICIPAL MACHINERY

0616.01.00.006
Układ zawieszenia
Suspension unit

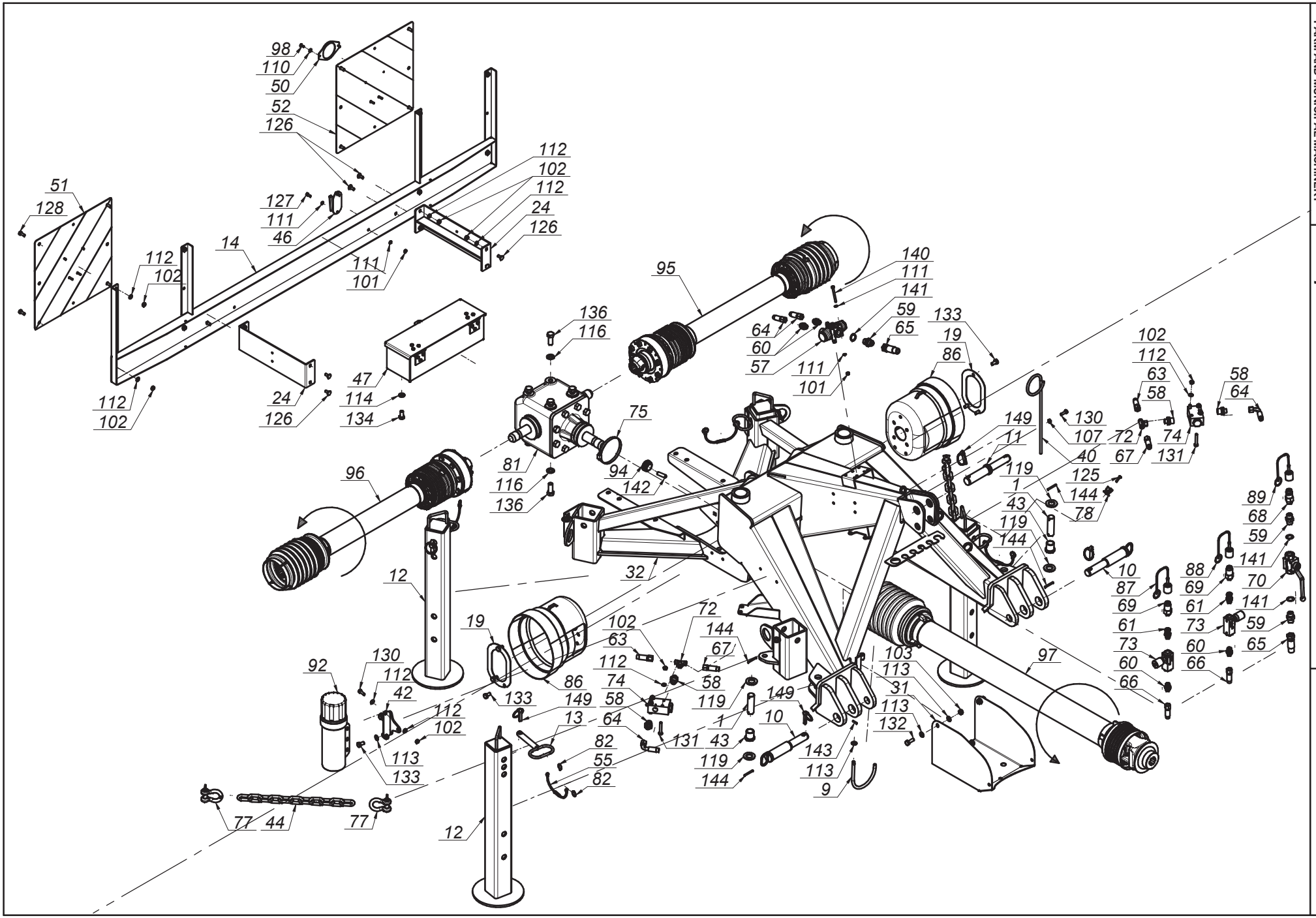

Tab. 4a

SaMASZ®
MASZYNY ROLNICZE I KOMUNALNE
FARM AND MUNICIPAL MACHINERY

0616.01.00.006
Układ zawieszenia
Suspension unit

Tab. 4a

L.p. Item	Numer części Part No.	Nazwa części	Description	Ilość Quantity	Uwagi Notes
56	MIHC-610-000	Siłownik 63x28x200-740 (0610.01.25.001)	Hydraulic cylinder 63x28x200-740 (0610.01.25.001)	2	
57	MIHD-040-060	Dzielnik strumienia 40-60 L/min V-EQ 30	Flow dividor 40-60 L/min V-EQ 30	1	
58	MIHK-012-004	Złączka M16x1/2"	Straight connector M16x1/2"	8	
59	MIHK-012-120	Złączka 1/2" - 1/2"	Fitting 1/2" - 1/2"	3	
60	MIHK-034-000	Złączka M16x3/8"	Straight connector M16x3/8"	4	
61	MIHP-038-016	Przyłączka prosta nast. 3/8"xM16x1,5 B-A	Hydraulic connector 3/8"xM16x1,5 B-A	2	
62	MIHP-065-010	Przewód M16x1,5 L= 650 A-B	Hydraulic hose M16x1,5 L= 650 A-B	2	
63	MIHP-100-019	Przewód M16x1,5 L= 1000 A-B	Hydraulic hose M16x1,5 L= 1000 A-B	2	
64	MIHP-120-002	Przewód M16x1,5 L= 1200 A90-A	Hose M16x1,5 L= 1200 A90-A	2	
65	MIHP-180-016	Przewód G1_2" L= 1800 A-A	Hydraulic hose G1_2" L= 1800 A-A	1	
66	MIHP-310-001	Przewód M16x1,5 L= 3000 A-A	Hydraulic hose M16x1,5 L= 3000 A-A	2	
67	MIHP-900-012	Przewód M16x1,5 L= 900 A-A	Cord M16x1,5 L= 900 A-A	2	
68	MIHW-000-002	Wtyczka EURO G1/2"x14	EURO G1/2"x14 plug	1	
69	MIHW-001-005	Wtyczka EURO M16x1.5	EURO hydraulic quick connector M16x1.5	2	
70	MIHZ-000-013	Zawór kulowy BKR 1/2" RS2	Ball valve BKR 1/2" RS2	1	
71	MIHZ-012-000	Zawór sekwencyjny bezpośredni VS2C 1/2" V0660	Sequence valve VS2C 1/2" V0660	2	
72	MIHZ-016-002	Złączka trójnik M16x1,5 nastawna symetryczna	Tee connector M16x16x16 TN420-10	2	
73	MIHZ-056-582	Zawór dławiąco-zwrotny C056-V0582 - 3/8"	Choke valve C056-V0582 - 3/8"	2	
74	MIHZ-056-828	Zawór krańcowy V-121 1/2" NC - V0828	End valve V-121 1/2" NC - V0828	2	
75	MIIO-100-000	Opaska zaciskowa 100-120	Band clip 100-120	1	
76	MIIP-016-000	Pierścień zacinajacy fi 10	Olive fi 10	8	
77	MIIS-014-001	Szekla fi 14 - 2T	Shackle fi 14 - 2T	4	
78	MIIU-015-000	Uchwyt fi 15	Clamp fi 15	1	
79	MILI-000-001	Linka fi 5	Cord fi 5	2	
80	MILS-006-500	Linka stalowa w osłonie PCV	Cable	2	
81	MIPS-118-000	Przekładnia kątowa G118-03.111.LS	Gearbox G118-03.111.LS	1	
82	MISK-000-001	Kółko sprężyste zawieszki	Rubber key chain ring	8	
83	MISP-001-002	Sprężyna zapadki fi 1,6 L=72 (0105.01.09.000)	Spring fi 1,6 L=72	2	
84	MISP-010-011	Sprężyna dźwigni fi10 (0544.01.64.002)	Lever's spring	2	
85	MISP-013-930	Sprężyna fi.13 L= 930 (0540.01.26.000)	Spring fi.13 - dp.fi75 - L-930	4	
86	MITO-000-005	Osłona stożkowa D4170 401	PTO guard	2	
87	MITO-001-007	Osłona na wtyk EURO HP10 żółta	EURO HP10 plug cap - yellow	1	
88	MITO-001-008	Osłona na wtyk EURO HP10 zielona	EURO HP10 plug cap - green	1	
89	MITO-001-009	Osłona na wtyk EURO HP10 niebieska	EURO HP10 plug cap - blue	1	
90	MITP-073-000	Pokrywa rur fi 73 x 30	Cover fi 73 x 30	16	
91	MITS-000-0018	Tuleja ślizgowa 50x 55x 50 PCM	Sliding bush 50x 55x 50 PCM	16	
92	MITT-001-000	Tuba duża	Tube	1	
93	MITZ-040-000	Zaślepka plastik ok 40x1 - 111067	Plug plastic 40x1 round	4	
94	MITZ-043-040	Zaślepka plastik ok 43x1,5	Cap plastic round 43x1.5	2	
95	MIWB-074-000	Wał B&P - 8G5U074FX1A1001	PTO shaft B&P - 8G5U074FX1A1001	1	
96	MIWB-074-001	Wał B&P - 8G5U074FX000001	PTO shaft B&P - 8G5U074FX000001	1	
97	MIWB-121-005	Wał BP - CS8N121CER07R07LA	PTO shaft B&P - CS8N121CER07R07LA	1	
98	MZIN-005-014	Nit zrywany fi 5 L= 14	Rivet fi5 L=14	4	
99	MZIS-000-003	Smarowniczka M6x1	Grease nipple M6x1	12	
100	MZKK-013-080	Kołek spręż. fi13x 70-80 nierdz.	Spring-type straight pin fi 13x80	4	
101	MZNS-006-006	Nakrętka M 6 kl. 8 oc. samozab.	Nut M 6 cl. 8 z. self-lock.	5	
102	MZNS-008-006	Nakretka M 8 kl. 8 oc. samozab.	Nut M 8 cl. 8 z. self-lock.	24	
103	MZNS-010-002	Nakrętka M10 kl. 8 oc. samozab.	Nut M10 cl. 8 z. self-lock.	4	
104	MZNS-016-002	Nakrętka złączna M16x1,5	Compression nut M16x1,5	8	

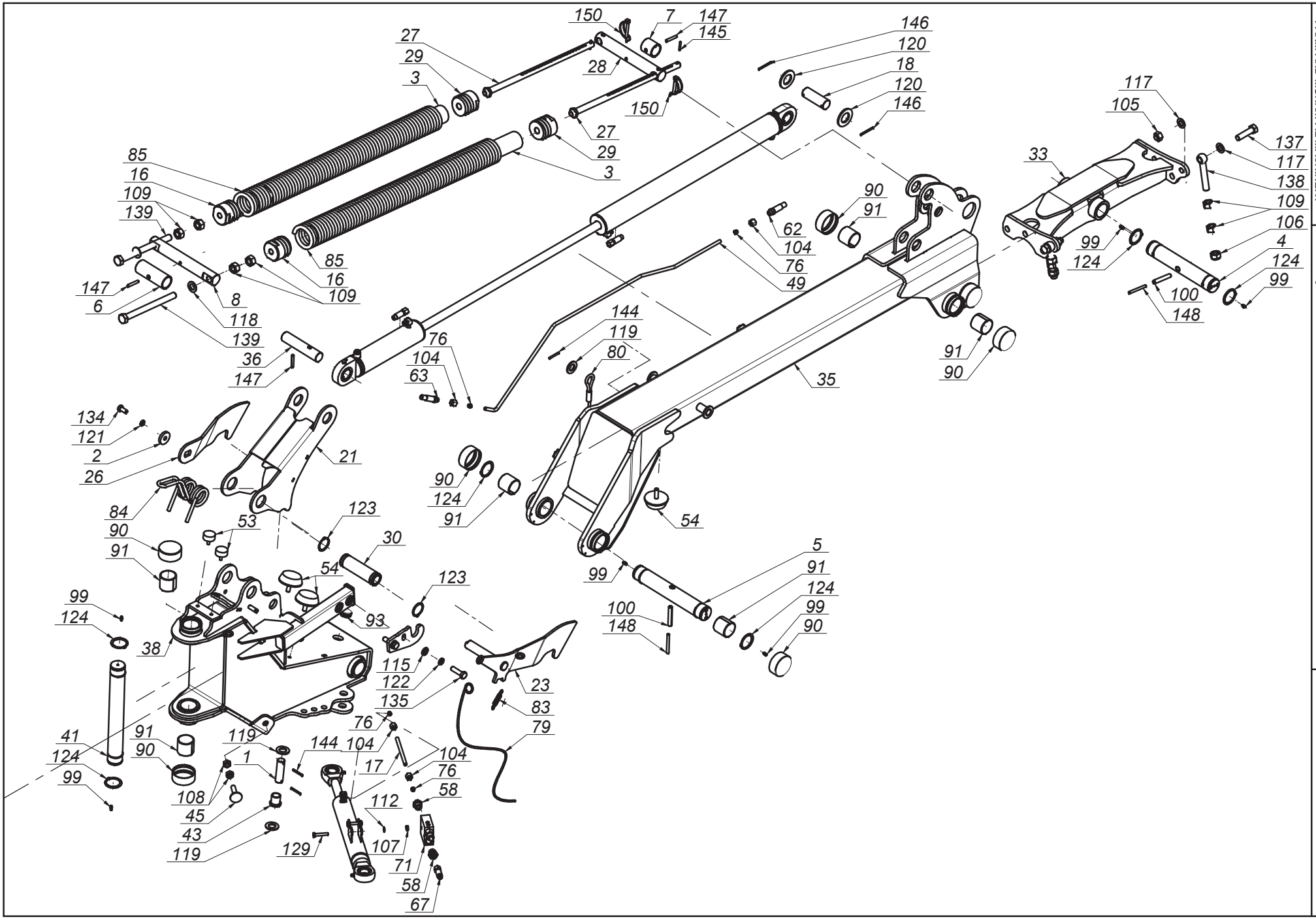

SaMASZ®
MASZYNY ROLNICZE I KOMUNALNE
FARM AND MUNICIPAL MACHINERY

0616.01.00.006
Układ zawieszenia
Suspension unit

Tab. 4a

SaMASZ®
MASZYNY ROLNICZE I KOMUNALNE
FARM AND MUNICIPAL MACHINERY

0616.01.00.006
Układ zawieszenia
Suspension unit

Tab. 4a

L.p. Item	Numer części Part No.	Nazwa części	Description	Ilość Quantity	Uwagi Notes
105	MZNS-018-003	Nakrętka M18 oc. samozab.	Nut M18 cl. 8.8 z. self-lock.	2	
106	MZNS-020-000	Nakrętka M20 kl. 8 oc. samozab.	Nut M20 cl. 8.8 z self-lock.	2	
107	MZNZ-008-001	Nakrętka M 8 kl. 8 oc.	Nut M 8 cl. 8.8 z.	6	
108	MZNZ-014-002	Nakrętka M14 kl. 8 oc.	Nut M14 cl. 8 z.	4	
109	MZNZ-020-002	Nakrętka M20 kl. 8 oc.	Nut M20 cl. 8 z.	12	
110	MZPD-005-000	Podkładka pow. fi 5x14 oc	Washer fi 5x14 z.	4	
111	MZPP-006-001	Podkładka fi 6 oc.	Washer fi 6 z.	10	
112	MZPP-008-002	Podkładka fi 8 oc.	Washer fi 8 z.	30	
113	MZPP-010-001	Podkładka fi10 oc.	Washer fi10 z.	11	
114	MZPP-012-002	Podkładka fi12 oc.	Washer fi12 z.	2	
115	MZPP-014-001	Podkładka fi14 oc.	Washer fi14 z.	4	
116	MZPP-016-001	Podkładka fi16 oc.	Washer fi16 z.	8	
117	MZPP-018-001	Podkładka fi18 oc.	Washer fi18 z.	4	
118	MZPP-020-001	Podkładka fi20 oc.	Washer fi20 z.	4	
119	MZPP-024-001	Podkładka fi 24 oc. pod sworzeń	Spacer fi 24 z.	10	
120	MZPP-036-002	Podkładka fi36 oc.	Washer fi36 z.	4	
121	MZPS-012-001	Podkładka spręż. fi12,2 oc.	Spring washer fi12.2 z.	2	
122	MZPS-014-002	Podkładka spręż. fi14,2 oc.	Spring washer fi 14.2 z.	4	-
123	MZSE-045-001	Pierścień osad. Z 45	Circlip Z 45	4	
124	MZSE-050-001	Pierścień osad. Z 50	Circlip Z 50	12	
125	MZSI-005-009	Śruba M 5x 20 kl. 8.8 oc. IMB. WALC.	Bolt M 5x 20 cl. 8.8 z.	1	
126	MZSP-008-001	Śruba M 8x 20 kl. 8.8 oc. PODS.	Bolt M 8x20 cl. 8.8 z. sq.-neck	8	
127	MZSZ-006-005	Śruba M 6x 16 kl. 8.8 oc. (82105)	Bolt M 6x 16 cl. 8.8 z. (82105)	2	
128	MZSZ-008-001	Śruba M 8x 20 kl. 8.8 oc. (82105)	Bolt M 8x 20 cl. 8.8 z. (82105)	8	
129	MZSZ-008-007	Śruba M 8x 45 kl. 8.8 oc. (82105)	Bolt M 8x 45 cl. 8.8 z. (82105)	4	
130	MZSZ-008-009	Śruba M 8x 25 kl. 8.8 oc. (82105)	Bolt M 8x 25 cl. 8.8 z. (82105)	4	
131	MZSZ-008-013	Sruba M 8x 50 kl. 8.8 oc. (82105)	Bolt M 8x 50 cl. 8.8 z. (82105)	6	
132	MZSZ-010-005	Śruba M10x 30 kl. 8.8 oc. (82105)	Bolt M10x 30 cl. 8.8 z. (82105)	4	
133	MZSZ-010-010	Śruba M10x 20 kl. 8.8 oc. (82105)	Bolt M10x 20 cl. 8.8 z. (82105)	8	
134	MZSZ-012-010	Śruba M12x 25 kl. 8.8 oc. (82105)	Bolt M12x 25 cl. 8.8 z.	4	
135	MZSZ-014-004	Śruba M14x 50 kl. 8.8 oc. (82105)	Bolt M14x 50 cl. 8.8 z. (82105)	4	
136	MZSZ-016-007	Śruba M16x 40 kl. 8.8 oc. (82105)	Bolt M16x 40 cl. 8.8 z. (82105)	8	
137	MZSZ-018-001	Śruba M18x 70 kl. 8.8 oc. (82101)	Bolt M18x 70 cl. 8.8 z. (82101)	2	
138	MZSZ-020-122	Śruba M20x120 kl. 8.8 oc. Oczkowa	Eye bolt M20x160 cl. 8.8 z.	2	
139	MZSZ-020-240	Śruba M20x240 kl. 8.8 oc. (82105)	Bolt M20x240 cl. 8.8 z. (82105)	4	
140	MZSZ-060-002	Śruba M 6x 60 kl. 8.8 oc. IMB. WALC.	Bolt M 6x 60 cl. 8.8 z.	3	
141	MZUP-018-000	Uszczelka met-gum - 1/2"	Metal and rubber seal - 1/2"	3	
142	MZWD-012-040	Wkręt dociskowy M12x40 oc	Clamp screw	2	
143	MZZK-004-001	Kołek spręż. fi 4x 20 nierdz.	Spring pin fi4 x20 ss.	1	
144	MZZK-005-001	Kołek spręż. fi 5x 45 oc.	Spring pin fi 5x45 z.	10	
145	MZZK-005-002	Kołek spręż. fi 5x 32 oc.	Spring pin fi 5x32 z.	4	
146	MZZK-005-007	Kołek spręż. fi 5x 60 oc.	Spring pin fi 5x60 z.	4	
147	MZZK-008-005	Kołek spręż. fi 8x 50 oc.	Spring pin fi 8x50 z.	6	
148	MZZK-008-013	Kołek spręż. fi 8x 80 oc.	Spring-type straight pin fi 8x80 z.	4	
149	MZZP-000-001	Zawleczka - Przetyczka A 11x45	Cotter pin A 11x45	7	
150	MZZZ-008-060	Zawleczka 8x60 oc. - do rur	Cotter pin 8x60 z. tube	4	

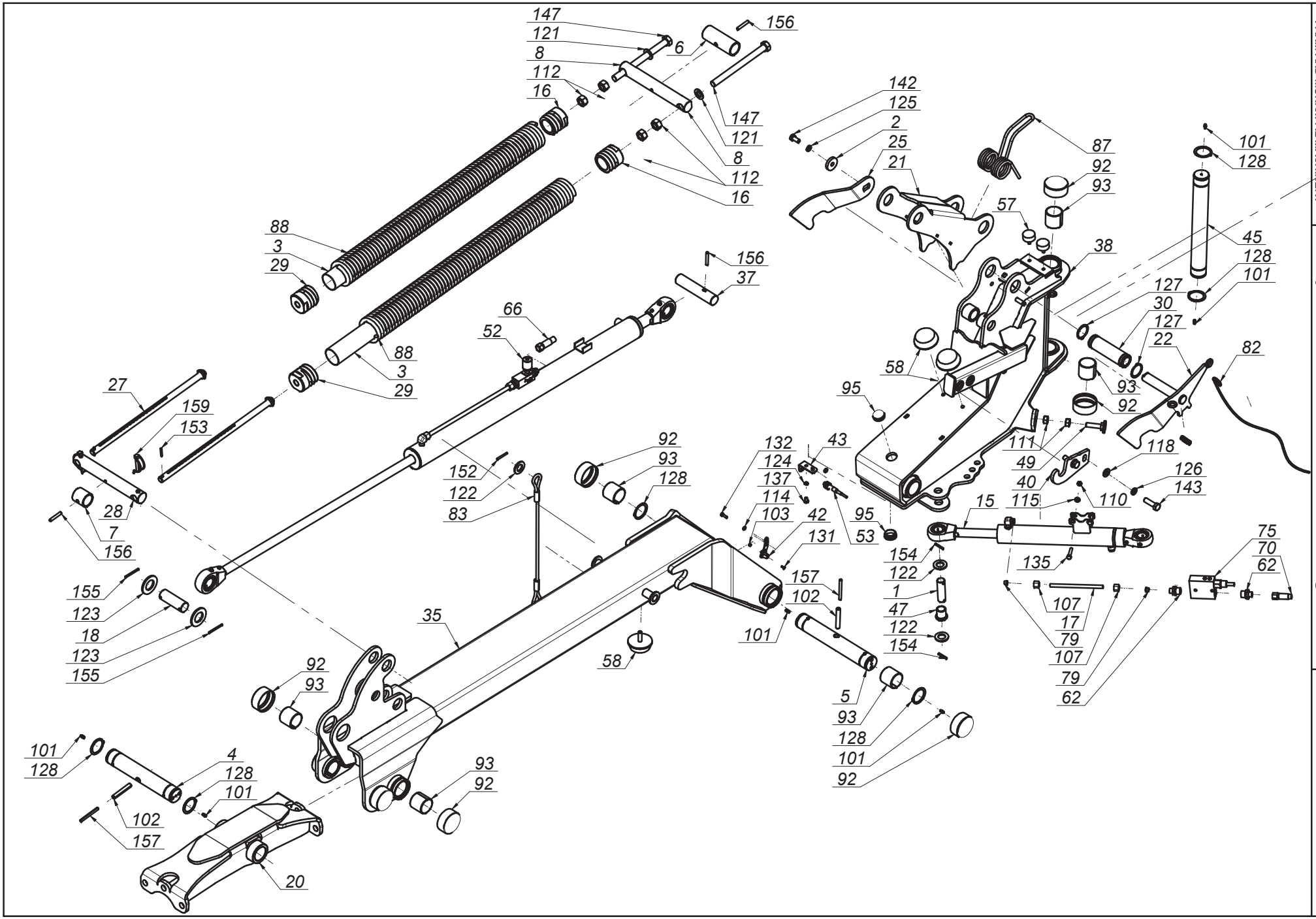

SaMASZ®
MASZYNY ROLNICZE I KOMUNALNE
FARM AND MUNICIPAL MACHINERY

0616.08.00.006
Układ zawieszenia ze sterownikiem
Suspension unit with steering

Tab. 4b

SaMASZ®
MASZYNY ROLNICZE I KOMUNALNE
FARM AND MUNICIPAL MACHINERY

0616.08.00.006
Układ zawieszenia ze sterownikiem
Suspension unit with steering

Tab. 4b

L.p. Item	Numer części Part No.	Nazwa części	Description	Ilość Quantity	Uwagi Notes
1	00SO.25.00.085	Sworzeń fi.25 L= 85 (SO.25.00.085)	Pin fi 25 L=85	4	
2	0108.02.08.000	Podkładka dociskająca	Washer	2	
3	0112.10.28.000	Usztywnienie sprężyny	Spring insert	4	
4	0271.01.16.003	Sworzeń zawieszenia ramy	Suspension frame pin	2	
5	0271.01.20.003	Sworzeń ramienia ruchomego	Frame pin	2	
6	0271.01.22.003	Tuleja dystansowa	Distance bush	2	
7	0271.01.23.003	Tuleja dystansowa I	Distance bush I	2	
8	0271.01.33.003	Sworzeń sprężyn odciążających	Support springs pin	2	
9	0272.01.15.000	Wspornik wału	Shaft bracket	1	
10	0272.01.19.000	Sworzeń zaczepu - kat. II - III	Hitch pin cat. II and III	2	
11	0272.01.20.000	Sworzeń górny zaczepu - kat. II - III	Upper hitch pin - cat. III	1	
12	0272.01.26.001	Stopa podporowa	Support leg	4	
13	0272.01.28.001	Sworzeń blokady stopy	Pin	4	
14	0272.01.36.001	Mocowanie świateł	Warning ligths mouting	1	
15	0272.01.38.000	Cylinder bezpiecznika CJ-50/28/300 - fi 30	Hydraulic cylinder CJ-50/28/300 - fi 30	2	
16	0272.01.40.002	Zaczep sprężyny dp-fi75x13 L-65	Spring catch dp-fi75x13 L-65	4	
17	0272.01.42.001	Rura hydrauliczna fi10x1,5	Hydraulic tube	2	
18	0272.01.48.002	Sworzeń siłownika	Pin	2	
19	0272.01.52.002	Podkładka osłony stożkowej	Washer	2	
20	0541.01.03.001	Mocowanie ramy	Suspension frame mount	1	
21	0600.01.05.001	Dźwignia sprężyn	Lever	2	
22	0600.01.07.001	Zapadka prawa	Latch right	1	
23	0600.01.08.001	Zapadka lewa	Latch left	1	
24	0600.01.09.000	Wspornik oświetlenia	Lightning bracket	2	
25	0600.01.17.000	Hak zapadki prawej	Latch's hook right	1	
26	0600.01.18.000	Hak zapadki lewej	Latch's hook left	1	
27	0600.01.21.000	Pręt naciągu sprężyn (Fujarka)	Spring tensioning rod	4	
28	0600.01.22.000	Sworzeń sprężyn odciążających	Pin	2	
29	0600.01.24.000	Zaczep sprężyny dp-fi70x13 L-65	Spring mount dp-fi70x13 L-65	4	
30	0600.01.26.001	Tuleja dźwigni sprężyn	Bushing	2	
31	0600.01.41.001	Osłona wału napędowego	Drive shaft's guard	1	
32	0601.01.42.001	Wspornik sterownika	Steering's bracket	1	
33	0606.01.01.005	Zaczep	Hitch	1	
34	0606.01.02.006	Mocowanie ramy	Suspension frame mount	1	
35	0610.01.04.002	Ramię nośne prawe	Suspension arm right	1	
36	0610.01.05.002	Ramię nośne lewe	Suspension arm left	1	
37	0618.01.25.001	Sworzeń siłownika	Cylinder pin	2	
38	0619.01.02.004	Ramię ruchome prawe	Moving arm right	1	
39	0619.01.03.004	Ramię ruchome lewe	Moving arm left	1	
40	0619.01.31.002	Hak blokady transportowej	Transport lock hook	2	
41	0619.01.32.000	Sprężyna przewodów	Spring bracket	1	
42	0619.01.34.001	Ogranicznik unoszenia	Lifting block	2	
43	0619.01.36.001	Uchwyt czujnika zbliżeniowego	Sensor's holder	2	
44	0619.01.37.001	Płyta przyłączeniowa 4 UL06/5 - G2	Connecting plate 4 UL06/5 - G2	1	
45	0619.01.42.002	Sworzeń główny zawieszenia	Pin	2	
46	0619.01.51.003	Wspornik tuby	Tube's bracket	1	
47	0619.01.52.003	Tuleja dystansowa	Distance bush	4	
48	0619.01.55.004	Łańcuch zabezpieczający	Support chain L=660	2	
49	0619.01.56.004	Śruba regulacyjna zaworu	Bolt special - end valve	2	
50	0640.03.15.003	Wspornik trójkąta	Triangle bracket	1	
51	2114.06.02.000	Skrzynka narzędziowa	Toolbox	1	
52	600.01.31.00/1	Siłownik podnoszenia	Lifting cylinder	2	
53	MIEC-000-001	Czujnik zbliżeniowy ARK-AMP	Close-up sensor ARK-AMP	2	
54	MIEK-100-000	Odblask okrągły czerwony przykręcany	Red reflection - round	2	
55	MIET-000-003	Tablica ostrzeg. jednost. oświetl.-prawa	Warning plate - right	1	
56	MIET-000-004	Tablica ostrzeg. jednost. oświetl.-lewa	Warning plate - left	1	
57	MIGA-040-018	Amortyzator gumowo-metalowy 40x18 typ D	Rubber-metal damper 40x18 D type	4	
58	MIGA-080-000	Amortyzator gumowo-metalowy 80x25 typK	Rubber damper 80x25 type K	6	

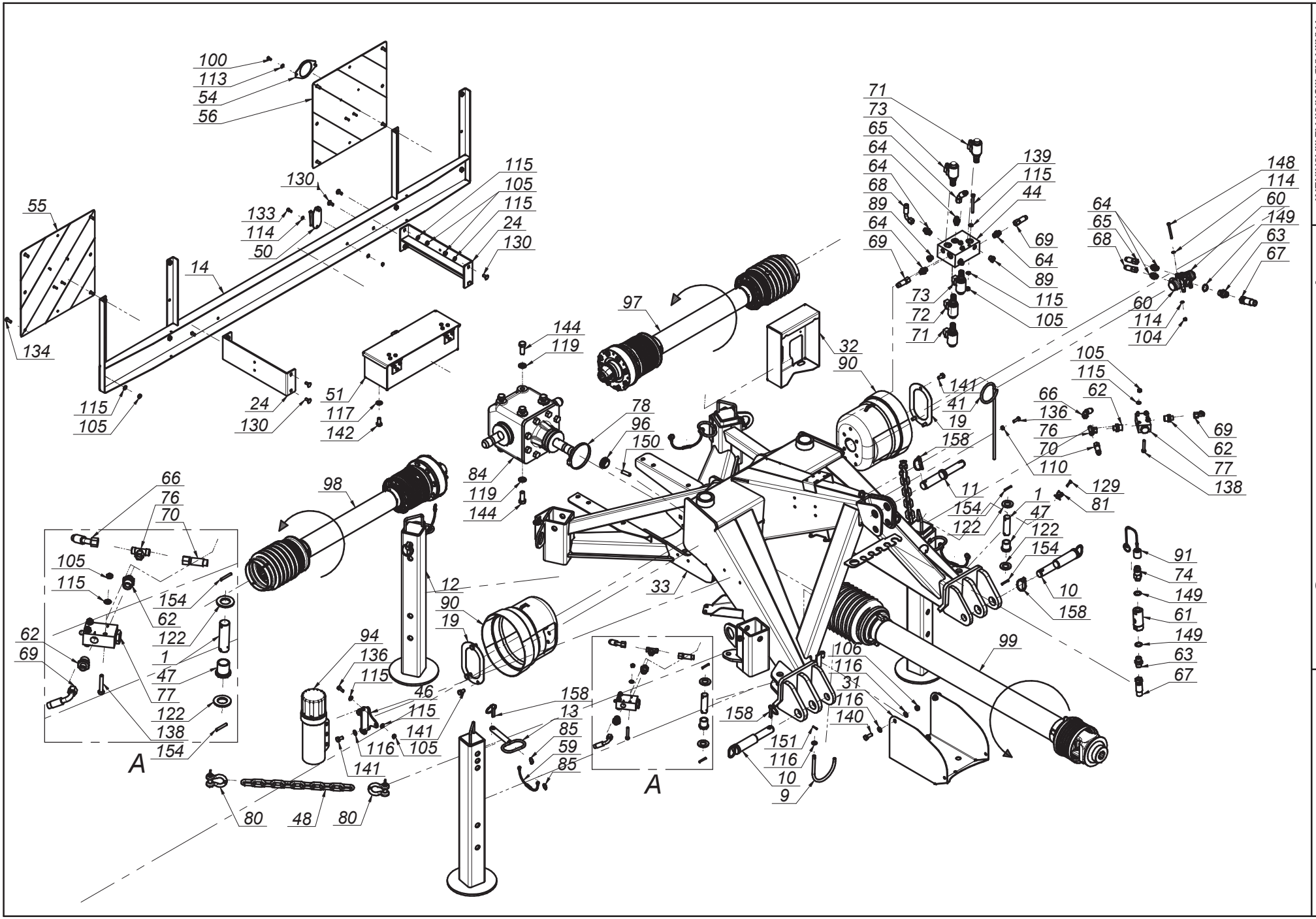

MASZYNY ROLNICZE I KOMUNALNE
FARM AND MUNICIPAL MACHINERY

0616.08.00.006
Układ zawieszenia ze sterownikiem
Suspension unit with steering

Tab. 4b

SaMASZ®
MASZYNY ROLNICZE I KOMUNALNE
FARM AND MUNICIPAL MACHINERY

0616.08.00.006
Układ zawieszenia ze sterownikiem
Suspension unit with steering

Tab. 4b

L.p. Item	Numer części Part No.	Nazwa części	Description	Ilość Quantity	Uwagi Notes
59	MIGZ-007-001	Zawieszka gumowa (0225.01.20.000)	Rubber key chain	4	
60	MIHD-040-060	Dzielnik strumienia 40-60 L/min V-EQ 30	Flow dividor 40-60 L/min V-EQ 30	1	
61	MIHF-012-040	Filtr In-Line B640-IL1240R	In-Line filter B640-IL1240R	1	
62	MIHK-012-004	Złączka M16x1/2"	Straight connector M16x1/2"	8	
63	MIHK-012-120	Złączka 1/2" - 1/2"	Fitting 1/2" - 1/2"	2	
64	MIHK-034-000	Złączka M16x3/8"	Straight connector M16x3/8"	6	
65	MIHP-055-020	Przewód M16x1,5 L= 550 A45-A	Hydraulic hose M16x1,5 L= 550 A45-A	1	
66	MIHP-160-018	Przewód M18x1,5 M16x1,5 L= 1600 A-A45	Cord M18x1,5 M16x1,5 L= 1600 A-A45	2	
67	MIHP-180-016	Przewód G1_2" L= 1800 A-A	Hydraulic hose G1_2" L= 1800 A-A	1	
68	MIHP-700-016	Przewód M16x1,5 L= 700 A90-A	Hydraulic hose M16x1,5 L= 700 A90-A	1	
69	MIHP-900-010	Przewód M16x1,5 L= 900 A90-A	Hydraulic hose M16x1,5 L= 900 A90-A	2	
70	MIHP-900-012	Przewód M16x1,5 L= 900 A-A	Cord M16x1,5 L= 900 A-A	2	
71	MIHR-000-012	Rozdzielacz 2URED-6-C1-16/2-M1-G12Z4	Divider 2URED-6-C1-16/2-M1-G12Z4	2	
72	MIHR-000-013	Rozdzielacz 2URED-6-C5-12/2-M1-G12Z4	Divider, 2URED-6-C5-12/2-M1-G12Z4	1	
73	MIHR-000-11	Rozdzielacz 2URES-6-A3-12/2-M1-G12Z4	Divider 2URES-6-A3-12/2-M1-G12Z4	2	
74	MIHW-000-002	Wtyczka EURO G1/2"x14	EURO G1/2"x14 plug	1	
75	MIHZ-012-000	Zawór sekwencyjny bezpośredni VS2C 1/2" V0660	Sequence valve VS2C 1/2" V0660	2	
76	MIHZ-016-002	Złączka trójnik M16x1,5 nastawna symetryczna	Tee connector M16x16x16 TN420-10	2	
77	MIHZ-056-828	Zawór krańcowy V-121 1/2" NC - V0828	End valve V-121 1/2" NC - V0828	2	
78	MIIO-100-000	Opaska zaciskowa 100-120	Band clip 100-120	1	
79	MIIP-016-000	Pierścień zacinajacy fi 10	Olive fi 10	4	
80	MIIS-014-001	Szekla fi 14 - 2T	Shackle fi 14 - 2T	4	
81	MIIU-015-000	Uchwyt fi 15	Clamp fi 15	1	
82	MILI-000-001	Linka fi 5	Cord fi 5	2	
83	MILS-006-500	Linka stalowa w osłonie PCV	Cable	2	
84	MIPS-118-000	Przekładnia kątowa G118-03.111.LS	Gearbox G118-03.111.LS	1	
85	MISK-000-001	Kółko sprężyste zawieszki	Rubber key chain ring	8	
86	MISP-001-002	Sprężyna zapadki fi 1,6 L=72 (0105.01.09.000)	Spring fi 1,6 L=72	2	
87	MISP-008-008	Sprężyna dźwigni fi8 (0540.01.14.000)	Spring fi8 (0540.01.14.000)	2	
88	MISP-013-930	Sprężyna fi.13 L= 930 (0540.01.26.000)	Spring fi.13 - dp.fi75 - L-930	4	
89	MITK-000-004	Korek 3/8" model 42A	Plug 3/8" model 42A	4	
90	MITO-000-005	Osłona stożkowa D4170 401	PTO guard	2	
91	MITO-001-009	Osłona na wtyk EURO HP10 niebieska	EURO HP10 plug cap - blue	1	
92	MITP-073-000	Pokrywa rur fi 73 x 30	Cover fi 73 x 30	16	
93	MITS-000-0018	Tuleja ślizgowa 50x 55x 50 PCM	Sliding bush 50x 55x 50 PCM	16	
94	MITT-001-000	Tuba duża	Tube	1	
95	MITZ-040-000	Zaślepka plastik ok 40x1 - 111067	Plug plastic 40x1 round	4	
96	MITZ-043-040	Zaślepka plastik ok 43x1,5	Cap plastic round 43x1.5	2	
97	MIWB-074-000	Wał B&P - 8G5U074FX1A1001	PTO shaft B&P - 8G5U074FX1A1001	1	
98	MIWB-074-001	Wał B&P - 8G5U074FX000001	PTO shaft B&P - 8G5U074FX000001	1	
99	MIWB-121-005	Wał BP - CS8N121CER07R07LA	PTO shaft B&P - CS8N121CER07R07LA	1	
100	MZIN-005-014	Nit zrywany fi 5 L= 14	Rivet fi5 L=14	4	
101	MZIS-000-003	Smarowniczka M6x1	Grease nipple M6x1	12	
102	MZKK-013-080	Kołek spręż. fi13x 70-80 nierdz.	Spring-type straight pin fi 13x80	4	
103	MZNS-004-000	Nakretka M 4 kl. 8 oc. samozab.	Nut M 4 cl. 8 z. self-locking.	2	
104	MZNS-006-006	Nakrętka M 6 kl. 8 oc. samozab.	Nut M 6 cl. 8 z. self-lock.	5	
105	MZNS-008-006	Nakretka M 8 kl. 8 oc. samozab.	Nut M 8 cl. 8 z. self-lock.	27	

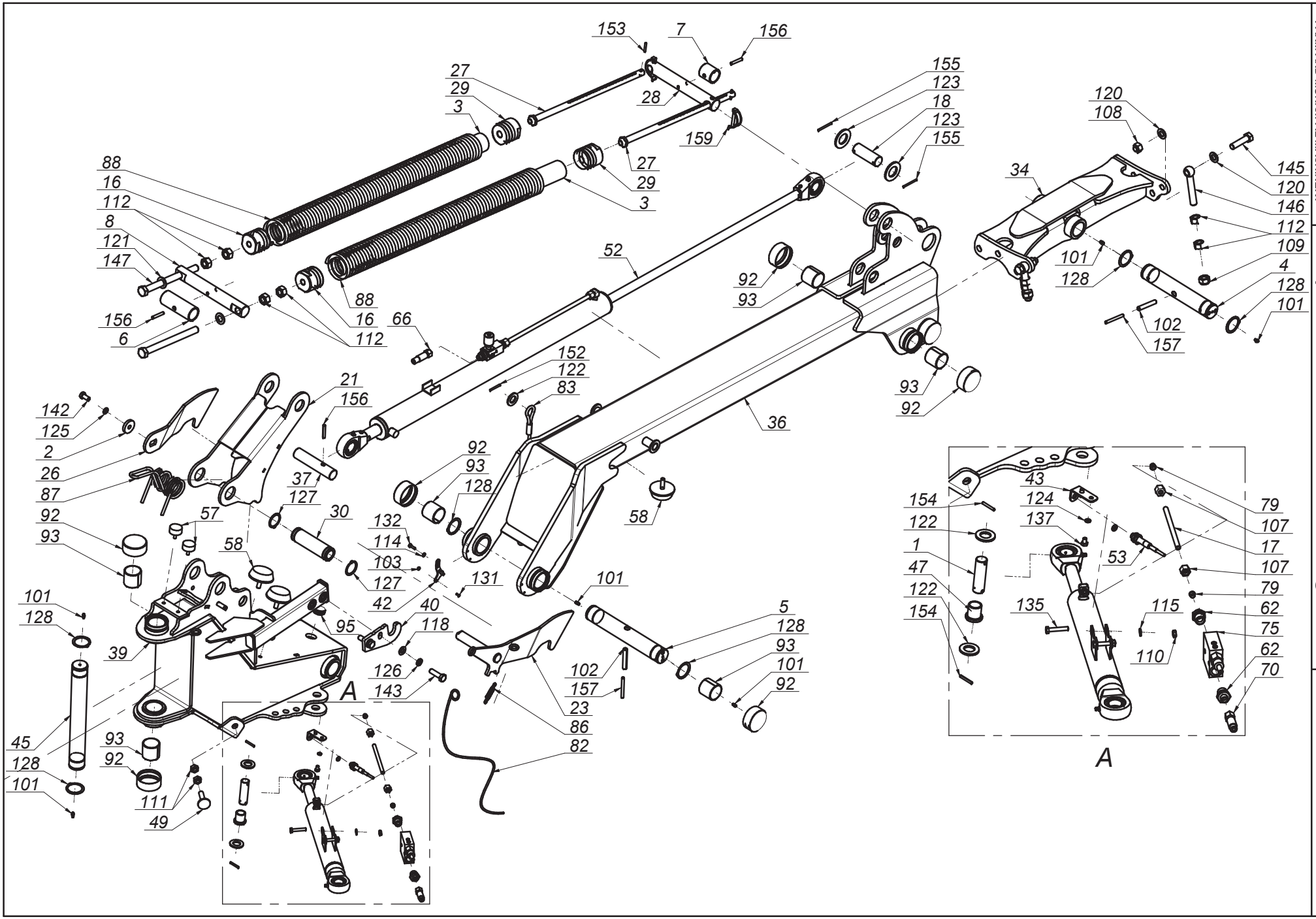

SaMASZ®
MASZYNY ROLNICZE I KOMUNALNE
FARM AND MUNICIPAL MACHINERY

0616.08.00.006
Układ zawieszenia ze sterownikiem
Suspension unit with steering

Tab. 4b

SaMASZ®
MASZYNY ROLNICZE I KOMUNALNE
FARM AND MUNICIPAL MACHINERY

0616.08.00.006
Układ zawieszenia ze sterownikiem
Suspension unit with steering

Tab. 4b

L.p. Item	Numer części Part No.	Nazwa części	Description	Ilość Quantity	Uwagi Notes
106	MZNS-010-002	Nakrętka M10 kl. 8 oc. samozab.	Nut M10 cl. 8 z. self-lock.	4	
107	MZNS-016-002	Nakrętka złączna M16x1,5	Compression nut M16x1,5	4	
108	MZNS-018-003	Nakrętka M18 oc. samozab.	Nut M18 cl. 8.8 z. self-lock.	2	
109	MZNS-020-000	Nakrętka M20 kl. 8 oc. samozab.	Nut M20 cl. 8.8 z self-lock.	2	
110	MZNZ-008-001	Nakrętka M 8 kl. 8 oc.	Nut M 8 cl. 8.8 z.	6	
111	MZNZ-014-002	Nakrętka M14 kl. 8 oc.	Nut M14 cl. 8 z.	4	
112	MZNZ-020-002	Nakrętka M20 kl. 8 oc.	Nut M20 cl. 8 z.	12	
113	MZPD-005-000	Podkładka pow. fi 5x14 oc	Washer fi 5x14 z.	4	
114	MZPP-006-001	Podkładka fi 6 oc.	Washer fi 6 z.	14	
115	MZPP-008-002	Podkladka fi 8 oc.	Washer fi 8 z.	36	
116	MZPP-010-001	Podkładka fi10 oc.	Washer fi10 z.	11	
117	MZPP-012-002	Podkładka fi12 oc.	Washer fi12 z.	2	
118	MZPP-014-001	Podkładka fi14 oc.	Washer fi14 z.	4	
119	MZPP-016-001	Podkładka fi16 oc.	Washer fi16 z.	8	
120	MZPP-018-001	Podkładka fi18 oc.	Washer fi18 z.	4	
121	MZPP-020-001	Podkładka fi20 oc.	Washer fi20 z.	4	
122	MZPP-024-001	Podkładka fi 24 oc. pod sworzeń	Spacer fi 24 z.	10	
123	MZPP-036-002	Podkładka fi36 oc.	Washer fi36 z.	4	
124	MZPS-008-001	Podkładka spręż. fi 8,2 oc.	Spring washer fi 8.2 z.	4	
125	MZPS-012-001	Podkładka spręż. fi12,2 oc.	Spring washer fi12.2 z.	2	
126	MZPS-014-002	Podkładka spręż. fi14,2 oc.	Spring washer fi 14.2 z.	4	-
127	MZSE-045-001	Pierścień osad. Z 45	Circlip Z 45	4	
128	MZSE-050-001	Pierścień osad. Z 50	Circlip Z 50	12	
129	MZSI-005-009	Śruba M 5x 20 kl. 8.8 oc. IMB. WALC.	Bolt M 5x 20 cl. 8.8 z.	1	
130	MZSP-008-001	Śruba M 8x 20 kl. 8.8 oc. PODS.	Bolt M 8x20 cl. 8.8 z. sq.-neck	8	
131	MZSZ-004-000	Śruba M 4x 12 kl. 8.8 oc. IMB. STOŻ.	Bolt M 4x 12 cl. 8.8 z.	2	
132	MZSZ-006-004	Śruba M 6x 20 kl. 8.8 oc. (82105)	Bolt M 6x 20 cl. 8.8 z.	4	
133	MZSZ-006-005	Śruba M 6x 16 kl. 8.8 oc. (82105)	Bolt M 6x 16 cl. 8.8 z. (82105)	2	
134	MZSZ-008-001	Śruba M 8x 20 kl. 8.8 oc. (82105)	Bolt M 8x 20 cl. 8.8 z. (82105)	8	
135	MZSZ-008-007	Śruba M 8x 45 kl. 8.8 oc. (82105)	Bolt M 8x 45 cl. 8.8 z. (82105)	4	
136	MZSZ-008-009	Śruba M 8x 25 kl. 8.8 oc. (82105)	Bolt M 8x 25 cl. 8.8 z. (82105)	4	
137	MZSZ-008-011	Śruba M 8x 12 kl. 8.8 oc. (82105)	Bolt M 8x 12 cl. 8.8 z. (82105)	4	
138	MZSZ-008-013	Sruba M 8x 50 kl. 8.8 oc. (82105)	Bolt M 8x 50 cl. 8.8 z. (82105)	6	
139	MZSZ-008-110	Śruba M 8x 80 kl. 8.8 oc. IMB. WALC.	Bolt M 8x 80 cl. 8.8 z.	3	
140	MZSZ-010-005	Śruba M10x 30 kl. 8.8 oc. (82105)	Bolt M10x 30 cl. 8.8 z. (82105)	4	
141	MZSZ-010-010	Śruba M10x 20 kl. 8.8 oc. (82105)	Bolt M10x 20 cl. 8.8 z. (82105)	8	
142	MZSZ-012-010	Śruba M12x 25 kl. 8.8 oc. (82105)	Bolt M12x 25 cl. 8.8 z.	4	
143	MZSZ-014-004	Śruba M14x 50 kl. 8.8 oc. (82105)	Bolt M14x 50 cl. 8.8 z. (82105)	4	
144	MZSZ-016-007	Śruba M16x 40 kl. 8.8 oc. (82105)	Bolt M16x 40 cl. 8.8 z. (82105)	8	
145	MZSZ-018-001	Śruba M18x 70 kl. 8.8 oc. (82101)	Bolt M18x 70 cl. 8.8 z. (82101)	2	
146	MZSZ-020-122	Śruba M20x120 kl. 8.8 oc. Oczkowa	Eye bolt M20x160 cl. 8.8 z.	2	
147	MZSZ-020-240	Śruba M20x240 kl. 8.8 oc. (82105)	Bolt M20x240 cl. 8.8 z. (82105)	4	
148	MZSZ-060-002	Śruba M 6x 60 kl. 8.8 oc. IMB. WALC.	Bolt M 6x 60 cl. 8.8 z.	3	
149	MZUP-018-000	Uszczelka met-gum - 1/2"	Metal and rubber seal - 1/2"	3	
150	MZWD-012-040	Wkręt dociskowy M12x40 oc	Clamp screw	2	
151	MZZK-004-001	Kołek spręż. fi 4x 20 nierdz.	Spring pin fi4 x20 ss.	1	
152	MZZK-005-001	Kołek spręż. fi 5x 45 oc.	Spring pin fi 5x45 z.	2	
153	MZZK-005-002	Kołek spręż. fi 5x 32 oc.	Spring pin fi 5x32 z.	4	
154	MZZK-005-006	Kołek spręż. fi 5x 36 nierdz.	Spring pin fi 5x36 stainless steel	8	
155	MZZK-005-007	Kołek spręż. fi 5x 60 oc.	Spring pin fi 5x60 z.	4	
156	MZZK-008-005	Kołek spręż. fi 8x 50 oc.	Spring pin fi 8x50 z.	6	
157	MZZK-008-013	Kołek spręż. fi 8x 80 oc.	Spring-type straight pin fi 8x80 z.	4	
158	MZZP-000-001	Zawleczka - Przetyczka A 11x45	Cotter pin A 11x45	7	
159	MZZZ-008-060	Zawleczka 8x60 oc. - do rur	Cotter pin 8x60 z. tube	4	

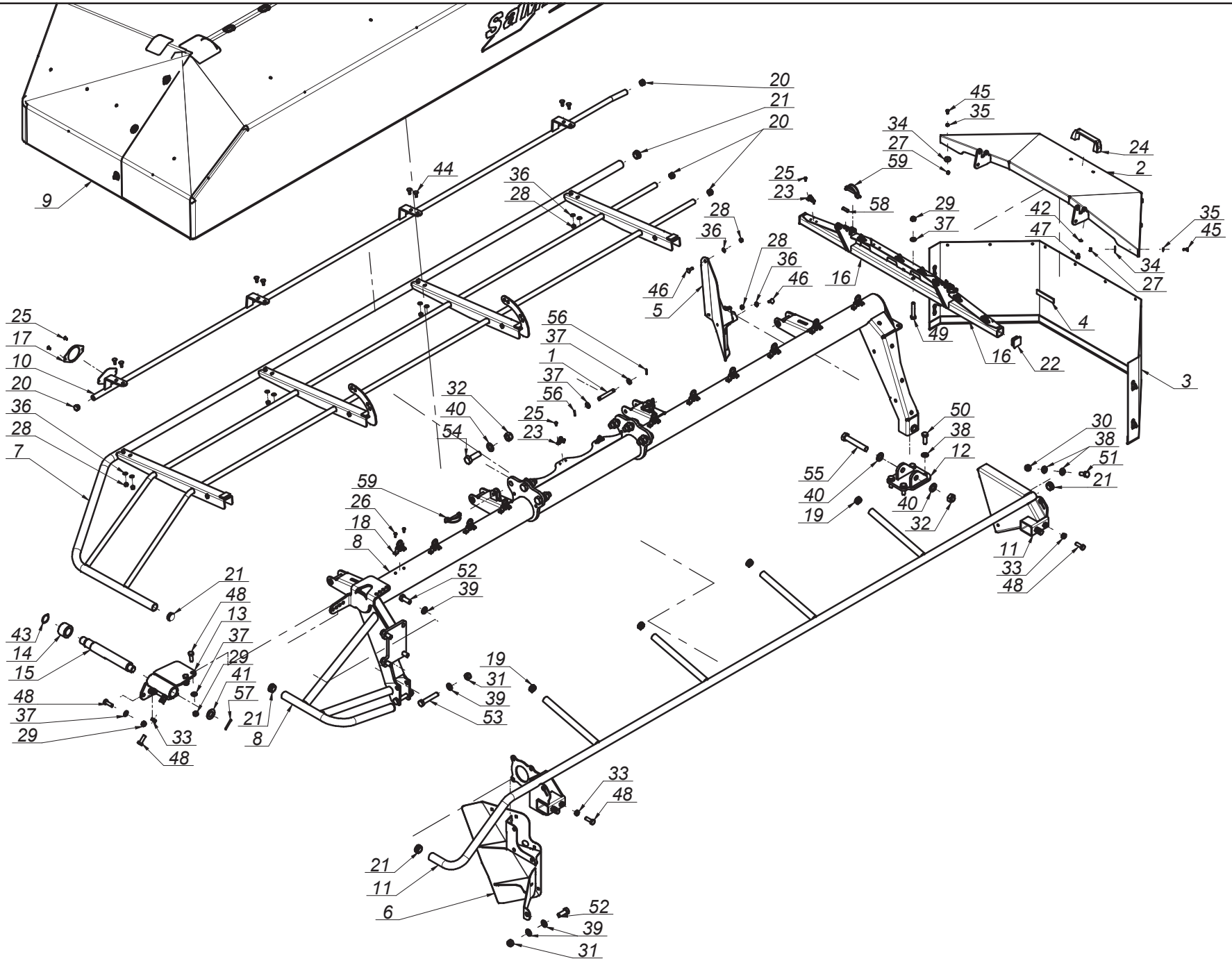

SaMASZ®
MASZYNY ROLNICZE I KOMUNALNE
FARM AND MUNICIPAL MACHINERY

0616.02.00.006
Rama główna prawa
Main frame right

Tab. 5

SaMASZ®
MASZYNY ROLNICZE I KOMUNALNE
FARM AND MUNICIPAL MACHINERY

0616.02.00.006
Rama główna prawa
Main frame right

Tab. 5

L.p. Item	Numer części Part No.	Nazwa części	Description	Ilość Quantity	Uwagi Notes
1	00SO.12.00.090	Sworzeń fi.12 L= 90 (SO.12.00.090)	Pin fi 12 L= 90	4	
2	0575.04.03.000	Osłona boczna	Side guard	1	
3	0575.04.07.000	Osłona brezentowa boczna	Side curtain	1	
4	0575.04.15.000	Taśma uszczelniająca	Band	2	
5	0606.02.13.001	Osłona zgarniacza prawa	Guide's guard right	1	
6	0606.02.14.001	Osłona zgarniacza lewa	Guide's guard left	1	
7	0610.02.03.000	Osłona podnoszona główna - prawa	Lifted safety guard - right	1	
8	0616.02.01.006	Rama spawana prawa	Frame right	1	
9	0616.02.02.006	Osłona brezentowa główna prawa	Safety curtain	1	
10	0616.02.07.003	Osłona przednia prawa	Front guard right	1	
11	0616.02.12.001	Wstawka osłony prawa	Guard's bracket	1	
12	0619.02.03.000	Mocowanie stopy podporowej	Support's leg hitsh	1	
13	0619.02.05.001	Blokada transportowa prawa	Transport lock right	1	
14	0619.02.06.000	Tuleja blokady transportowej	Bushing	1	
15	0619.02.07.001	Sworzeń blokady transportowej	Pin	1	
16	2110.02.06.000	Wspornik osłony prawy	Side guard bracket - right	1	
17	MIEK-000-011	Odblask okrągły biały przykręcany	White reflection - round	1	
18	MIIC-000-000	Chwytka obrot-wahliwa	Curtain swivel clip	10	
19	MITZ-020-000	Zaślepka plastik ok 28x1.0-3.0	Plug plastic 28x1.0-3.0 round	4	
20	MITZ-021-000	Zaślepka plastik ok 21x0.8-2.0 - 465608	Plastic cap round 21x0.8-2.0	4	
21	MITZ-034-000	Zaślepka plastik ok 34x1 - 111065	Plastic plug round 34x1 - 111065	6	
22	MITZ-034-001	Zaślepka plastik kw 38x38x3 - 111541	Plastic cap sq. 38x38x3 - 111541	2	
23	MPIU-001-001	Uchwyt obrotowy	Swivel bracket	11	
24	MPIU-001-002	Uchwyt Standardowy 132xM8	Handle 132xM8	1	
25	MZIN-000-004	Nit zrywany fi 5 L= 10	Rivet fi5 L=10	24	
26	MZIN-005-014	Nit zrywany fi 5 L= 14	Rivet fi5 L=14	20	
27	MZNS-006-006	Nakrętka M 6 kl. 8 oc. samozab.	Nut M 6 cl. 8 z. self-lock.	10	
28	MZNS-008-006	Nakretka M 8 kl. 8 oc. samozab.	Nut M 8 cl. 8 z. self-lock.	11	
29	MZNS-012-004	Nakrętka M12 kl. 8 oc. samozab.	Nut M12 cl. 8 z. self-lock.	6	
30	MZNS-014-004	Nakrętka M14 kl. 8 oc. samozab.	Nut M14 cl. 8 z. self-lock.	2	
31	MZNS-016-005	Nakrętka M16 kl. 8 oc. samozab.	Nut M16 cl. 8 z. self-lock.	3	
32	MZNS-020-000	Nakrętka M20 kl. 8 oc. samozab.	Nut M20 cl. 8.8 z self-lock.	7	
33	MZNZ-012-002	Nakrętka M12 kl. 8 oc.	Nut M12 cl. 8 z.	6	
34	MZPN-006-003	Podkladka pow. fi 6x25 oc.	Washer fi 6x25 z.	10	
35	MZPP-006-001	Podkładka fi 6 oc.	Washer fi 6 z.	10	
36	MZPP-008-002	Podkladka fi 8 oc.	Washer fi 8 z.	11	
37	MZPP-012-002	Podkładka fi12 oc.	Washer fi12 z.	14	
38	MZPP-014-001	Podkładka fi14 oc.	Washer fi14 z.	8	
39	MZPP-016-001	Podkładka fi16 oc.	Washer fi16 z.	8	
40	MZPP-020-001	Podkładka fi20 oc.	Washer fi20 z.	8	
41	MZPP-024-001	Podkładka fi 24 oc. pod sworzeń	Spacer fi 24 z.	1	
42	MZPS-008-001	Podkładka spręż. fi 8,2 oc.	Spring washer fi 8.2 z.	2	
43	MZSE-035-001	Pierścień osad. Z 35	Circlip Z 35	1	
44	MZSP-008-001	Śruba M 8x 20 kl. 8.8 oc. PODS.	Bolt M 8x20 cl. 8.8 z. sq.-neck	8	
45	MZSZ-006-005	Śruba M 6x 16 kl. 8.8 oc. (82105)	Bolt M 6x 16 cl. 8.8 z. (82105)	10	
46	MZSZ-008-002	Śruba M 8x 25 kl. 8.8 oc. PODS.	Bolt M 8x 25 cl. 8.8 z. sq. neck	3	
47	MZSZ-008-011	Śruba M 8x 12 kl. 8.8 oc. (82105)	Bolt M 8x 12 cl. 8.8 z. (82105)	2	
48	MZSZ-012-003	Śruba M12x 35 kl. 8.8 oc. (82105)	Bolt M12x 35 cl. 8.8 z.	10	
49	MZSZ-012-070	Śruba M12x 70 kl. 8.8 oc. (82101)	Bolt M12x 70 cl. 8.8 z. (82101)	2	
50	MZSZ-014-003	Śruba M14x 40 kl. 8.8 oc. (82105)	Bolt M14x 40 cl. 8.8 z. (82105)	4	
51	MZSZ-014-005	Śruba M14x 35 kl. 8.8 oc. (82105)	Bolt M14x 35 cl. 8.8 z. (82105)	2	
52	MZSZ-016-007	Śruba M16x 40 kl. 8.8 oc. (82105)	Bolt M16x 40 cl. 8.8 z. (82105)	5	
53	MZSZ-016-009	Śruba M16x 90 kl. 8.8 oc. (82101)	Bolt M16x 90 cl. 8.8 z. (82101)	2	
54	MZSZ-020-061	Śruba M20x 60 kl. 10.9 oc. (82101)	Bolt M20x 60 cl. 10.9 z. (82101)	6	
55	MZSZ-020-120	Śruba M20x120 kl. 8.8 oc. (82101)	Bolt M20x120 cl. 8.8 z. (82101)	1	
56	MZZK-004-001	Kołek spręż. fi 4x 20 nierdz.	Spring pin fi4 x20 ss.	8	
57	MZZK-005-001	Kołek spręż. fi 5x 45 oc.	Spring pin fi 5x45 z.	1	
58	MZZK-010-030	Kołek spręż. fi10x 30 nierdz.	Slotted spring pin fi 10x 45 z.	2	
59	MZZZ-008-060	Zawleczka 8x60 oc. - do rur	Cotter pin 8x60 z. tube	4	

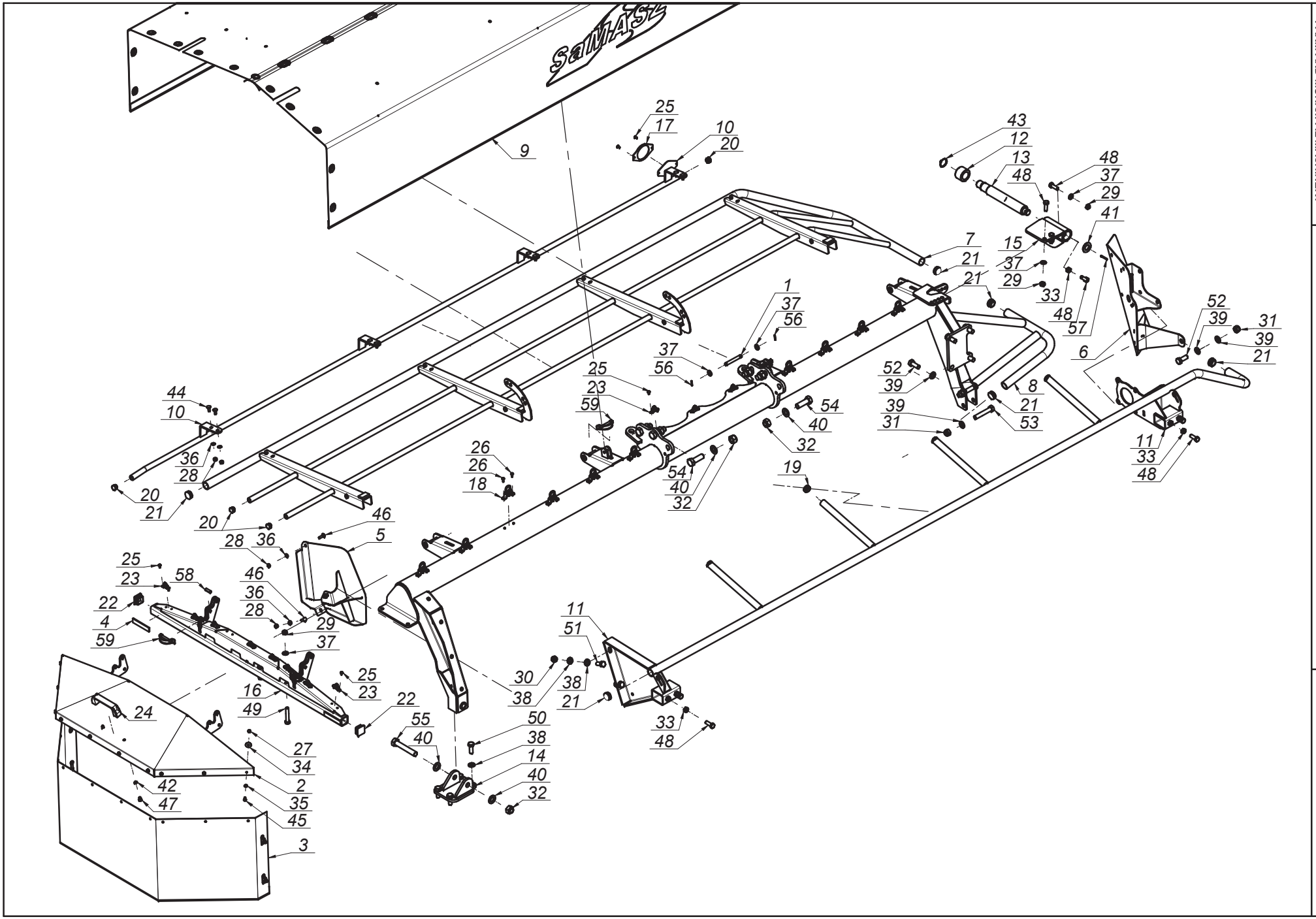

MASZYNY ROLNICZE I KOMUNALNE
FARM AND MUNICIPAL MACHINERY

0616.03.00.006
Rama główna lewa
Main frame left

Tab. 6

SaMASZ®
MASZYNY ROLNICZE I KOMUNALNE
FARM AND MUNICIPAL MACHINERY

0616.03.00.006
Rama główna lewa
Main frame left

Tab. 6

L.p. Item	Numer części Part No.	Nazwa części	Description	Ilość Quantity	Uwagi Notes
1	00SO.12.00.090	Sworzeń fi.12 L= 90 (SO.12.00.090)	Pin fi 12 L= 90	4	
2	0575.04.03.000	Osłona boczna	Side guard	1	
3	0575.04.07.000	Osłona brezentowa boczna	Side curtain	1	
4	0575.04.15.000	Taśma uszczelniająca	Band	2	
5	0606.03.13.001	Osłona zgarniacza lewa	Swath guide cover left	1	
6	0606.03.14.001	Osłona zgarniacza prawa	Swath guide cover right	1	
7	0610.03.03.000	Osłona podnoszona lewa	Lited guard left	1	
8	0616.03.01.006	Rama spawana lewa	Frame left	1	
9	0616.03.02.006	Osłona brezentowa główna lewa	Safety curtain	1	
10	0616.03.07.003	Osłona przednia lewa	Front guard left	1	
11	0616.03.12.001	Wstawka osłony lewa	Curtain's bracket	1	
12	0619.02.06.000	Tuleja blokady transportowej	Bushing	1	
13	0619.02.07.001	Sworzeń blokady transportowej	Pin	1	
14	0619.03.03.000	Mocowanie stopy podporowej lewej	Support leg mounting	1	
15	0619.03.05.001	Blokada transportowa lewa	Transport lock left	1	
16	2110.03.06.000	Wspornik osłony lewy	Left curtain bracket	1	
17	MIEK-000-011	Odblask okrągły biały przykręcany	White reflection - round	1	
18	MIIC-000-000	Chwytka obrot-wahliwa	Curtain swivel clip	10	
19	MITZ-020-000	Zaślepka plastik ok 28x1.0-3.0	Plug plastic 28x1.0-3.0 round	4	
20	MITZ-021-000	Zaślepka plastik ok 21x0.8-2.0 - 465608	Plastic cap round 21x0.8-2.0	4	
21	MITZ-034-000	Zaślepka plastik ok 34x1 - 111065	Plastic plug round 34x1 - 111065	6	
22	MITZ-034-001	Zaślepka plastik kw 38x38x3 - 111541	Plastic cap sq. 38x38x3 - 111541	2	
23	MPIU-001-001	Uchwyt obrotowy	Swivel bracket	11	
24	MPIU-001-002	Uchwyt Standardowy 132xM8	Handle 132xM8	1	
25	MZIN-000-004	Nit zrywany fi 5 L= 10	Rivet fi5 L=10	24	
26	MZIN-005-014	Nit zrywany fi 5 L= 14	Rivet fi5 L=14	20	
27	MZNS-006-006	Nakrętka M 6 kl. 8 oc. samozab.	Nut M 6 cl. 8 z. self-lock.	10	
28	MZNS-008-006	Nakretka M 8 kl. 8 oc. samozab.	Nut M 8 cl. 8 z. self-lock.	11	
29	MZNS-012-004	Nakrętka M12 kl. 8 oc. samozab.	Nut M12 cl. 8 z. self-lock.	6	
30	MZNS-014-004	Nakrętka M14 kl. 8 oc. samozab.	Nut M14 cl. 8 z. self-lock.	2	
31	MZNS-016-005	Nakrętka M16 kl. 8 oc. samozab.	Nut M16 cl. 8 z. self-lock.	3	
32	MZNS-020-000	Nakrętka M20 kl. 8 oc. samozab.	Nut M20 cl. 8.8 z self-lock.	7	
33	MZNZ-012-002	Nakrętka M12 kl. 8 oc.	Nut M12 cl. 8 z.	6	
34	MZPN-006-003	Podkladka pow. fi 6x25 oc.	Washer fi 6x25 z.	10	
35	MZPP-006-001	Podkładka fi 6 oc.	Washer fi 6 z.	10	
36	MZPP-008-002	Podkladka fi 8 oc.	Washer fi 8 z.	11	
37	MZPP-012-002	Podkładka fi12 oc.	Washer fi12 z.	14	
38	MZPP-014-001	Podkładka fi14 oc.	Washer fi14 z.	8	
39	MZPP-016-001	Podkładka fi16 oc.	Washer fi16 z.	8	
40	MZPP-020-001	Podkładka fi20 oc.	Washer fi20 z.	8	
41	MZPP-024-001	Podkładka fi 24 oc. pod sworzeń	Spacer fi 24 z.	1	
42	MZPS-008-001	Podkładka spręż. fi 8,2 oc.	Spring washer fi 8.2 z.	2	
43	MZSE-035-001	Pierścień osad. Z 35	Circlip Z 35	1	
44	MZSP-008-001	Śruba M 8x 20 kl. 8.8 oc. PODS.	Bolt M 8x20 cl. 8.8 z. sq.-neck	8	
45	MZSZ-006-005	Śruba M 6x 16 kl. 8.8 oc. (82105)	Bolt M 6x 16 cl. 8.8 z. (82105)	10	
46	MZSZ-008-002	Śruba M 8x 25 kl. 8.8 oc. PODS.	Bolt M 8x 25 cl. 8.8 z. sq. neck	3	
47	MZSZ-008-011	Śruba M 8x 12 kl. 8.8 oc. (82105)	Bolt M 8x 12 cl. 8.8 z. (82105)	2	
48	MZSZ-012-003	Śruba M12x 35 kl. 8.8 oc. (82105)	Bolt M12x 35 cl. 8.8 z.	10	
49	MZSZ-012-070	Śruba M12x 70 kl. 8.8 oc. (82101)	Bolt M12x 70 cl. 8.8 z. (82101)	2	
50	MZSZ-014-003	Śruba M14x 40 kl. 8.8 oc. (82105)	Bolt M14x 40 cl. 8.8 z. (82105)	4	
51	MZSZ-014-005	Śruba M14x 35 kl. 8.8 oc. (82105)	Bolt M14x 35 cl. 8.8 z. (82105)	2	
52	MZSZ-016-007	Śruba M16x 40 kl. 8.8 oc. (82105)	Bolt M16x 40 cl. 8.8 z. (82105)	5	
53	MZSZ-016-009	Śruba M16x 90 kl. 8.8 oc. (82101)	Bolt M16x 90 cl. 8.8 z. (82101)	2	
54	MZSZ-020-061	Śruba M20x 60 kl. 10.9 oc. (82101)	Bolt M20x 60 cl. 10.9 z. (82101)	6	
55	MZSZ-020-120	Śruba M20x120 kl. 8.8 oc. (82101)	Bolt M20x120 cl. 8.8 z. (82101)	1	
56	MZZK-004-001	Kołek spręż. fi 4x 20 nierdz.	Spring pin fi4 x20 ss.	8	
57	MZZK-005-001	Kołek spręż. fi 5x 45 oc.	Spring pin fi 5x45 z.	1	
58	MZZK-010-030	Kołek spręż. fi10x 30 nierdz.	Slotted spring pin fi 10x 45 z.	2	
59	MZZZ-008-060	Zawleczka 8x60 oc. - do rur	Cotter pin 8x60 z. tube	4	

SaMASZ®
MASZYNY ROLNICZE I KOMUNALNE
FARM AND MUNICIPAL MACHINERY

0616.14.00.006
Zespół tnący prawy
Cutting unit right

Tab. 7

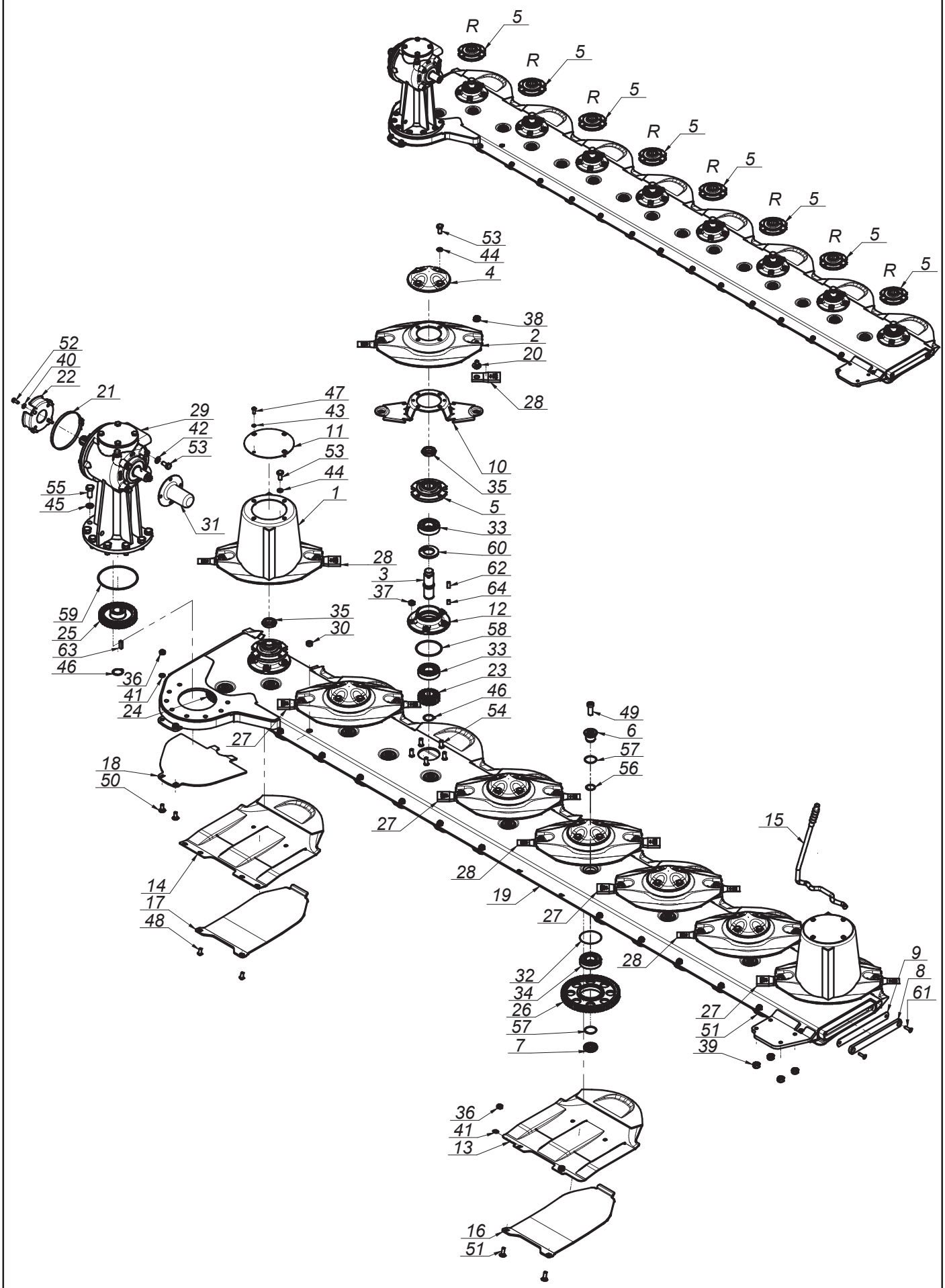

SaMASZ®
MASZYNY ROLNICZE I KOMUNALNE
FARM AND MUNICIPAL MACHINERY

0616.14.00.006
Zespół tnący prawy
Cutting unit right

Tab. 7

L.p. Item	Numer części Part No.	Nazwa części	Description	Ilość Quantity	Uwagi Notes
1	0540.03.03.002	Dysk roboczy z bębnem	Working disc with drum	2	
2	0540.03.04.002	Dysk roboczy	Working disc	6	
3	0540.03.05.000	Wałek napędowy L-120	Pinion shaft L=120	8	
4	0540.03.08.000	Pokrywka dysku	Disc	6	
5	0540.03.09.002	Piasta górna dysku prawa	Top hub - right	8	
6	0540.03.11.000	Sworzeń koła pośredniego - górny	Idler holder - upper	15	
7	0540.03.12.000	Sworzeń koła pośredniego - dolny	Idler holder - lower	15	
8	0540.03.13.001	Zamknięcie listwy	Bar closure	1	
9	0540.03.14.001	Zamknięcie listwy - Guma	Bar closure - rubber	1	
10	0540.03.20.002	Trzymak nożowy	Knife holder	8	
11	0540.03.22.001	Pokrywa bębna	Drum's cover	2	
12	0540.03.23.001	Piasta dolna	Lower hub	8	
13	0540.03.42.002	Ślizg	Sliding skid	7	
14	0540.03.52.002	Ślizg skrajny	Slide - outer	1	
15	0540.03.67.003	Klucz wymiany noży	Knife mounting lever	1	
16	0566.04.03.000	Płoza niska	Skid plate	7	
17	0575.05.07.000	Płoza skrajna niska	Skid plate - outer	1	
18	0608.04.21.003	Płoza prawa	Skid - right	1	
19	0619.14.01.006	Listwa spawana prawa	Frame welded right	1	
20	MIIO-001-012	Obsada noża M12 - trzymak (0225.05.20.001)	Knife holder pin M12	16	
21	MIIO-130-000	Opaska zaciskowa 130-150	Band clip 130-150	1	
22	MIIU-261-000	Uchwyt mocowania osłony 395011261R	PTO guard holder 395011261R	1	
23	MIKW-020-135	Koło zębate talerza roboczego Z20 (0540.03.07.000)	Cutting disc gear Z20 (0540.03.07.000)	8	
24	MIKW-038-080	Koło zębate pośrednie Z38 (0229.05.02.000)	Gear Z38 - idler	1	
25	MIKW-038-138	Koło zębate napędowe Z38 (0540.03.06.000)	Gear Z38	1	
26	MIKW-060-080	Koło zębate pośrednie Z60 (0225.05.13.000)	Gear Z60 - idler	14	
27	MINO-000-005	Nóż skośny lewy 105x49x4 (0540.03.24.002)	Left slanted blade 105x49x4	8	
28	MINO-000-005	Nóż skośny prawy 105x49x4 (0540.03.25.002)	Right slanted blade 105x49x4	8	
29	MIPS-054-001	Przekładnia kątowa 054-02.10CB.R	Intersecting axis gear 054-01.10CB.R	1	
30	MITK-000-003	Korek wlewu oleju M22x1,5 stoż.	Oil inlet plug M22x1.5	1	
31	MITO-000-012	Osłona wałka przekładni BP S 240000079	PTO stub cover	1	
32	MZIP-000-008	Pierścień zabez. fi.95 (łożysko 6307N fi.80)	Ring fi.95 (bearing 6307N fi.80)	15	
33	MZLZ-063-000	Łożysko 6307 2RS C3	Bearing 6307 2RS C3	16	
34	MZLZ-063-007	Łożysko 6307 2RS N	Bearing 6307 2RS N	15	
35	MZNN-030-000	Nakrętka M30x1,5 kl. 8 oc. niska	Nut M30x1.5 cl. 8 z. low	8	
36	MZNS-010-002	Nakrętka M10 kl. 8 oc. samozab.	Nut M10 cl. 8 z. self-lock.	16	
37	MZNS-012-004	Nakrętka M12 kl. 8 oc. samozab.	Nut M12 cl. 8 z. self-lock.	40	
38	MZNS-012-692	Nakrętka M12 kl.10 oc. kołnierzowa	Nut M12 cl. 10.9 z. collar	16	
39	MZNS-014-004	Nakrętka M14 kl. 8 oc. samozab.	Nut M14 cl. 8 z. self-lock.	4	
40	MZPP-008-002	Podkładka fi 8 oc.	Washer fi 8 z.	4	
41	MZPP-010-001	Podkładka fi10 oc.	Washer fi10 z.	16	
42	MZPP-012-002	Podkładka fi12 oc.	Washer fi12 z.	4	
43	MZPS-008-001	Podkładka spręż. fi 8,2 oc.	Spring washer fi 8.2 z.	8	
44	MZPS-012-001	Podkładka spręż. fi12,2 oc.	Spring washer fi12.2 z.	32	
45	MZPS-016-003	Podkładka spręż. fi16,3 oc.	Spring washer fi16.3 z.	8	
46	MZSE-035-001	Pierścień osad. Z 35	Circlip Z 35	9	
47	MZSI-008-101	Śruba M 8x 20 kl. 10.9 oc. GRZYB IMB (7380)	Bolt M 8x 20 cl. 10.9 z. ALLEN	8	
48	MZSI-010-009	Śruba M10x 20 kl. 10.9 oc. GRZYB IMB (7380)	Bolt M10x 20 cl. 10.9 z. ALLEN	2	
49	MZSI-016-041	Śruba M16x 40 kl. 10.9 oc. IMB. WALC. NISKI	Bolt M16x 40 cl. 10.9 z. ALLEN ROLL. LOW	15	
50	MZSP-010-001	Śruba M10x 25 kl. 8.8 oc. PODS.	Bolt M10x 25 cl. 8.8 z. square-neck	2	
51	MZSP-010-004	Śruba M10x 30 kl. 8.8 oc. PODS.	Bolt M10x 30 cl. 8.8 z. Square-neck	14	
52	MZSZ-008-001	Śruba M 8x 20 kl. 8.8 oc. (82105)	Bolt M 8x 20 cl. 8.8 z. (82105)	4	
53	MZSZ-012-010	Śruba M12x 25 kl. 8.8 oc. (82105)	Bolt M12x 25 cl. 8.8 z.	36	
54	MZSZ-012-030	Śruba specjalna M12x 30 kl. 10.9 oc.(0540.03.18.000)	Knurled bolt M12x 30 cl. 10.9 z.	40	
55	MZSZ-016-001	Śruba M16x 35 kl. 8.8 oc. (82105)	Bolt M16x 35 cl. 8.8 z.	8	
56	MZUO-030-001	Oring - 30x2,5	Oring - 30x2.5	15	
57	MZUO-030-001	Oring - 30x2,5	Oring - 30x2.5	30	
58	MZUO-090-001	Oring - 90x4	Oring - 90x4	8	
59	MZUO-142-000	Oring - 142x4	Oring 142x4	1	
60	MZUS-040-072	Simmering AO - 40x 72x 7	Simmering AO - 40x 72x 7	8	
61	MZWB-008-005	Śruba M 8x 30 kl. 8.8 oc. IMB. STOŻ.	Bolt M 8x 30 cl. 8.8 z. counter-sunk hex	2	
62	MZWP-000-002	Wpust B 10x 8x 22	Cut off key B 10x8x22	8	
63	MZWP-000-003	Wpust B 10x 8x 30	Cut off key B 10x8x30	1	
64	MZWP-010-016	Wpust B 10x 8x 14	Cut off key B 10x8x14	8	

SaMASZ®
MASZYNY ROLNICZE I KOMUNALNE
FARM AND MUNICIPAL MACHINERY

0616.15.00.006
Zespół tnący lewy
Cutting unit left

Tab. 8

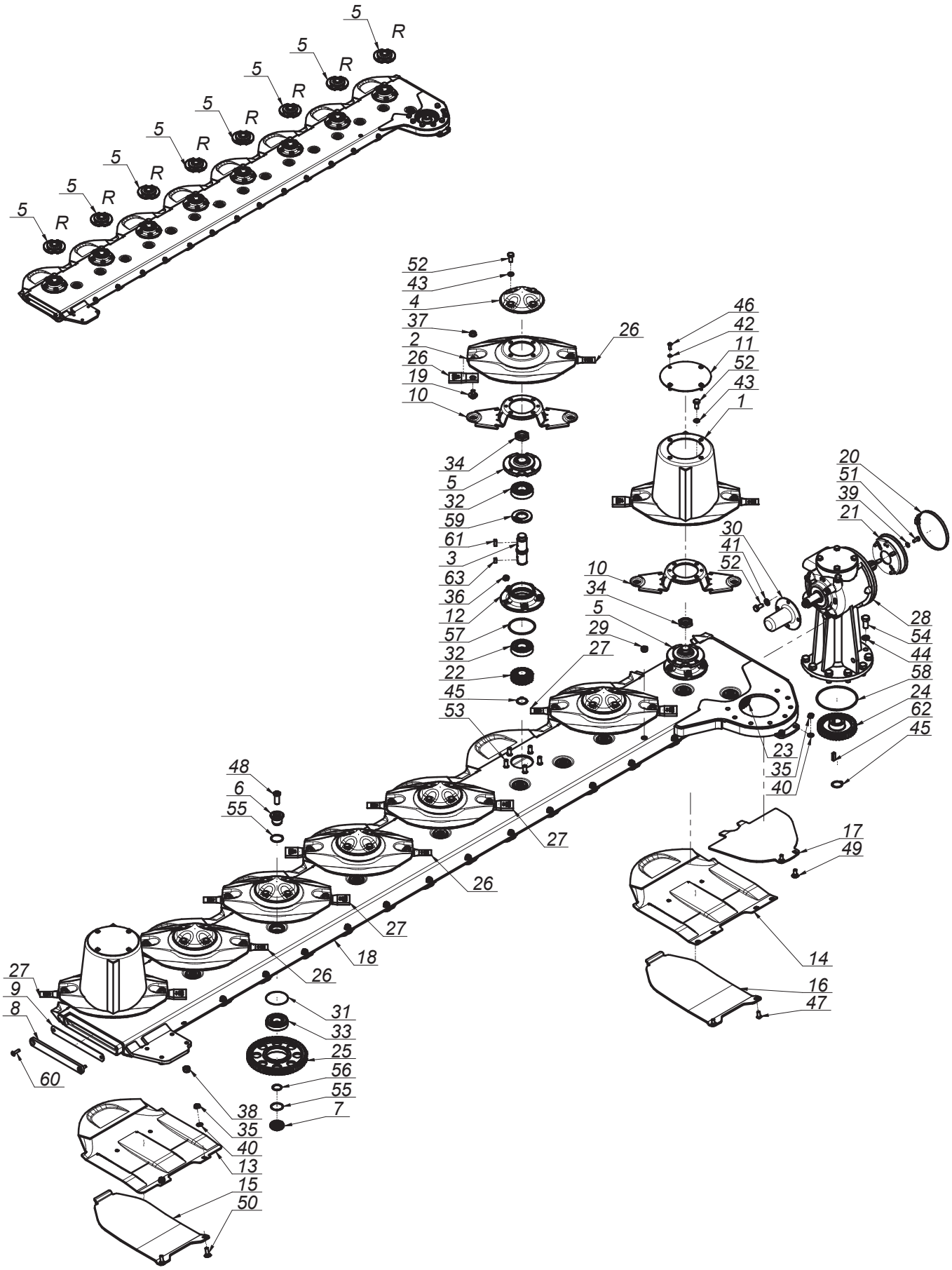

SaMASZ®
MASZYNY ROLNICZE I KOMUNALNE
FARM AND MUNICIPAL MACHINERY

0616.15.00.006
Zespół tnący lewy
Cutting unit left

Tab. 8

L.p. Item	Numer części Part No.	Nazwa części	Description	Ilość Quantity	Uwagi Notes
1	0540.03.03.002	Dysk roboczy z bębnem	Working disc with drum	2	
2	0540.03.04.002	Dysk roboczy	Working disc	6	
3	0540.03.05.000	Wałek napędowy L-120	Pinion shaft L=120	8	
4	0540.03.08.000	Pokrywka dysku	Disc	6	
5	0540.03.09.002	Piasta górna dysku prawa	Top hub - right	8	
6	0540.03.11.000	Sworzeń koła pośredniego - górny	Idler holder - upper	15	
7	0540.03.12.000	Sworzeń koła pośredniego - dolny	Idler holder - lower	15	
8	0540.03.13.001	Zamknięcie listwy	Bar closure	1	
9	0540.03.14.001	Zamknięcie listwy - Guma	Bar closure - rubber	1	
10	0540.03.20.002	Trzymak nożowy	Knife holder	8	
11	0540.03.22.001	Pokrywa bębna	Drum's cover	2	
12	0540.03.23.001	Piasta dolna	Lower hub	8	
13	0540.03.42.002	Ślizg	Sliding skid	7	
14	0540.03.52.002	Ślizg skrajny	Slide - outer	1	
15	0566.04.03.000	Płoza niska	Skid plate	7	
16	0575.05.07.000	Płoza skrajna niska	Skid plate - outer	1	
17	0608.05.21.003	Płoza lewa	Sliding skid	1	
18	0619.15.01.006	Listwa spawana lewa	Bar welded left	1	
19	MIIO-001-012	Obsada noża M12 - trzymak (0225.05.20.001)	Knife holder pin M12	16	
20	MIIO-130-000	Opaska zaciskowa 130-150	Band clip 130-150	1	
21	MIIU-411-000	Uchwyt mocowania osłony 395011411R	Guard's holder 395011211R	1	-
22	MIKW-020-135	Koło zębate talerza roboczego Z20 (0540.03.07.000)	Cutting disc gear Z20 (0540.03.07.000)	8	
23	MIKW-038-080	Koło zębate pośrednie Z38 (0229.05.02.000)	Gear Z38 - idler	1	
24	MIKW-038-138	Koło zębate napędowe Z38 (0540.03.06.000)	Gear Z38	1	
25	MIKW-060-080	Koło zębate pośrednie Z60 (0225.05.13.000)	Gear Z60 - idler	14	
26	MINO-000-005	Nóż skośny lewy 105x49x4 (0540.03.24.002)	Left slanted blade 105x49x4	8	
27	MINO-000-005	Nóż skośny prawy 105x49x4 (0540.03.25.002)	Right slanted blade 105x49x4	8	
28	MIPS-055-001	Przekładnia kątowa 055-02.10CB.R	Gearbox 055-02.10CB.R	1	
29	MITK-000-003	Korek wlewu oleju M22x1,5 stoż.	Oil inlet plug M22x1.5	1	
30	MITO-000-012	Osłona wałka przekładni BP S 240000079	PTO stub cover	1	
31	MZIP-000-008	Pierścień zabez. fi.95 (łożysko 6307N fi.80)	Ring fi.95 (bearing 6307N fi.80)	15	
32	MZLZ-063-000	Łożysko 6307 2RS C3	Bearing 6307 2RS C3	16	
33	MZLZ-063-007	Łożysko 6307 2RS N	Bearing 6307 2RS N	15	
34	MZNN-030-000	Nakrętka M30x1,5 kl. 8 oc. niska	Nut M30x1.5 cl. 8 z. low	8	
35	MZNS-010-002	Nakrętka M10 kl. 8 oc. samozab.	Nut M10 cl. 8 z. self-lock.	16	
36	MZNS-012-004	Nakrętka M12 kl. 8 oc. samozab.	Nut M12 cl. 8 z. self-lock.	40	
37	MZNS-012-692	Nakrętka M12 kl.10 oc. kołnierzowa	Nut M12 cl. 10.9 z. collar	16	
38	MZNS-014-004	Nakrętka M14 kl. 8 oc. samozab.	Nut M14 cl. 8 z. self-lock.	4	
39	MZPP-008-002	Podkładka fi 8 oc.	Washer fi 8 z.	4	
40	MZPP-010-001	Podkładka fi10 oc.	Washer fi10 z.	16	
41	MZPP-012-002	Podkładka fi12 oc.	Washer fi12 z.	4	
42	MZPS-008-001	Podkładka spręż. fi 8,2 oc.	Spring washer fi 8.2 z.	8	
43	MZPS-012-001	Podkładka spręż. fi12,2 oc.	Spring washer fi12.2 z.	32	
44	MZPS-016-003	Podkładka spręż. fi16,3 oc.	Spring washer fi16.3 z.	8	
45	MZSE-035-001	Pierścień osad. Z 35	Circlip Z 35	9	
46	MZSI-008-101	Śruba M 8x 20 kl. 10.9 oc. GRZYB IMB (7380)	Bolt M 8x 20 cl. 10.9 z. ALLEN	8	
47	MZSI-010-009	Śruba M10x 20 kl. 10.9 oc. GRZYB IMB (7380)	Bolt M10x 20 cl. 10.9 z. ALLEN	2	
48	MZSI-016-041	Śruba M16x 40 kl. 10.9 oc. IMB. WALC. NISKI	Bolt M16x 40 cl. 10.9 z. ALLEN ROLL. LOW	15	
49	MZSP-010-001	Śruba M10x 25 kl. 8.8 oc. PODS.	Bolt M10x 25 cl. 8.8 z. square-neck	2	
50	MZSP-010-004	Śruba M10x 30 kl. 8.8 oc. PODS.	Bolt M10x 30 cl. 8.8 z. Square-neck	14	
51	MZSZ-008-001	Śruba M 8x 20 kl. 8.8 oc. (82105)	Bolt M 8x 20 cl. 8.8 z. (82105)	4	
52	MZSZ-012-010	Śruba M12x 25 kl. 8.8 oc. (82105)	Bolt M12x 25 cl. 8.8 z.	36	
53	MZSZ-012-030	Śruba specjalna M12x 30 kl. 10.9 oc.(0540.03.18.000)	Knurled bolt M12x 30 cl. 10.9 z.	40	
54	MZSZ-016-001	Śruba M16x 35 kl. 8.8 oc. (82105)	Bolt M16x 35 cl. 8.8 z.	8	
55	MZUO-030-001	Oring - 30x2,5	Oring - 30x2.5	30	
56	MZUO-030-001	Oring - 30x2,5	Oring - 30x2.5	15	
57	MZUO-090-001	Oring - 90x4	Oring - 90x4	8	
58	MZUO-142-000	Oring - 142x4	Oring 142x4	1	
59	MZUS-040-072	Simmering AO - 40x 72x 7	Simmering AO - 40x 72x 7	8	
60	MZWB-008-005	Śruba M 8x 30 kl. 8.8 oc. IMB. STOŻ.	Bolt M 8x 30 cl. 8.8 z. counter-sunk hex	2	
61	MZWP-000-002	Wpust B 10x 8x 22	Cut off key B 10x8x22	8	
62	MZWP-000-003	Wpust B 10x 8x 30	Cut off key B 10x8x30	1	
63	MZWP-010-016	Wpust B 10x 8x 14	Cut off key B 10x8x14	8	

0616.04.00.003
Zespół tnący prawy
Cutting unit right

Tab. 9

OPCJA/ OPTION

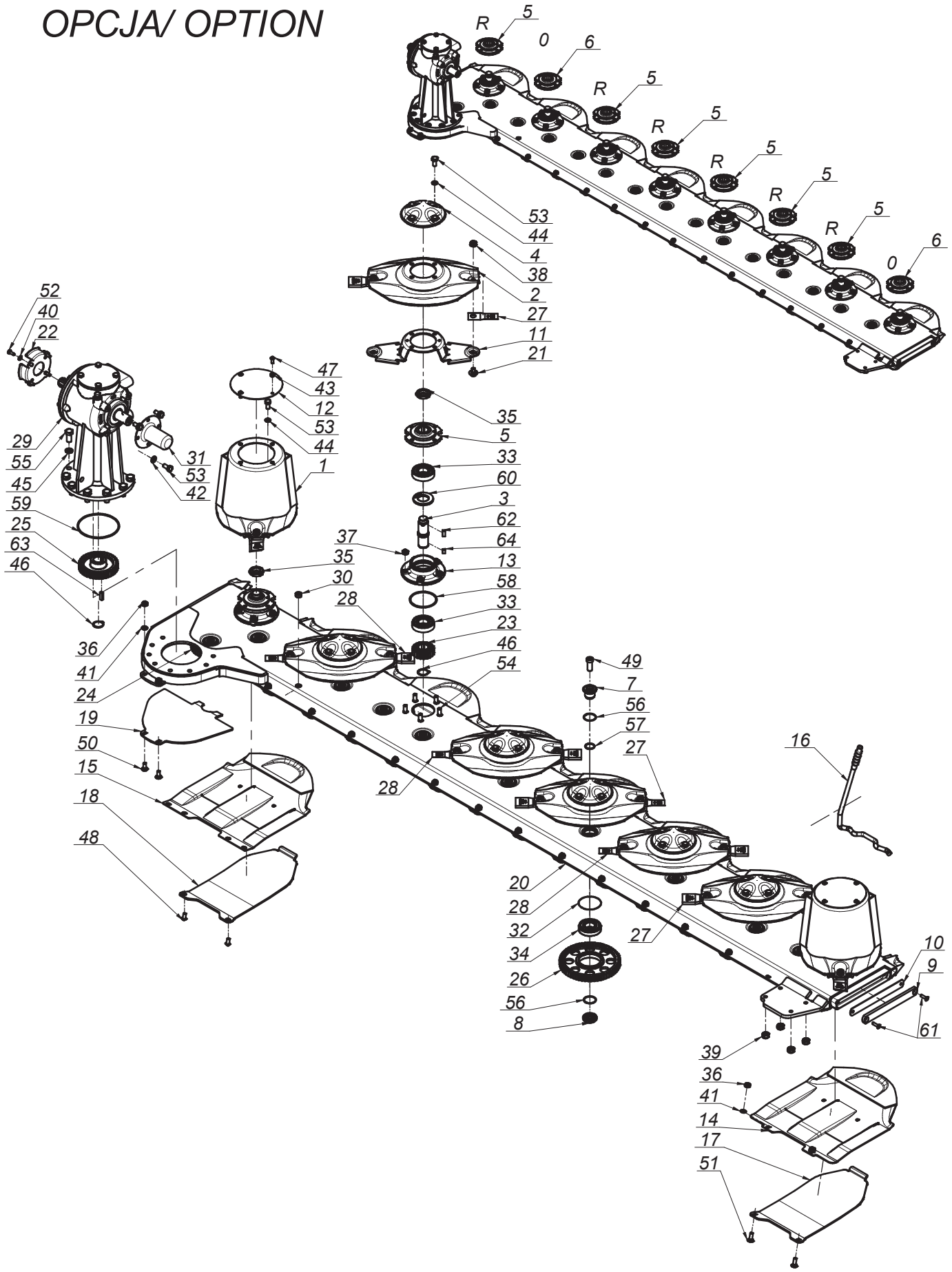

SaMASZ®
MASZYNY ROLNICZE I KOMUNALNE
FARM AND MUNICIPAL MACHINERY

0616.04.00.003
Zespół tnący prawy
Cutting unit right

Tab. 9

L.p. Item	Numer części Part No.	Nazwa części	Description	Ilość Quantity	Uwagi Notes
1	0540.03.03.002	Dysk roboczy z bębnem	Working disc with drum	2	
2	0540.03.04.002	Dysk roboczy	Working disc	6	
3	0540.03.05.000	Wałek napędowy L-120	Pinion shaft L=120	8	
4	0540.03.08.000	Pokrywka dysku	Disc	6	
5	0540.03.09.002	Piasta górna dysku prawa	Top hub - right	6	
6	0540.03.10.002	Piasta górna dysku	Top hub	2	
7	0540.03.11.000	Sworzeń koła pośredniego - górny	Idler holder - upper	15	
8	0540.03.12.000	Sworzeń koła pośredniego - dolny	Idler holder - lower	15	
9	0540.03.13.001	Zamknięcie listwy	Bar closure	1	
10	0540.03.14.001	Zamknięcie listwy - Guma	Bar closure - rubber	1	
11	0540.03.20.002	Trzymak nożowy	Knife holder	8	
12	0540.03.22.001	Pokrywa bębna	Drum's cover	2	
13	0540.03.23.001	Piasta dolna	Lower hub	8	
14	0540.03.42.002	Ślizg	Sliding skid	7	
15	0540.03.52.002	Ślizg skrajny	Slide - outer	1	
16	0540.03.67.003	Klucz wymiany noży	Knife mounting lever	1	
17	0566.04.03.000	Płoza niska	Skid plate	7	
18	0575.05.07.000	Płoza skrajna niska	Skid plate - outer	1	
19	0608.04.21.003	Płoza prawa	Skid - right	1	
20	0619.04.01.003	Listwa spawana prawa	Frame welded right	1	
21	MIIO-001-012	Obsada noża M12 - trzymak (0225.05.20.001)	Knife holder pin M12	16	
22	MIIU-261-000	Uchwyt mocowania osłony 395011261R	PTO guard holder 395011261R	1	
23	MIKW-020-135	Koło zębate talerza roboczego Z20 (0540.03.07.000)	Cutting disc gear Z20 (0540.03.07.000)	8	
24	MIKW-038-080	Koło zębate pośrednie Z38 (0229.05.02.000)	Gear Z38 - idler	1	
25	MIKW-038-138	Koło zębate napędowe Z38 (0540.03.06.000)	Gear Z38	1	
26	MIKW-060-080	Koło zębate pośrednie Z60 (0225.05.13.000)	Gear Z60 - idler	14	
27	MINO-000-005	Nóż skośny lewy 105x49x4 (0540.03.24.002)	Left slanted blade 105x49x4	8	
28	MINO-000-005	Nóż skośny prawy 105x49x4 (0540.03.25.002)	Right slanted blade 105x49x4	8	
29	MIPS-054-001	Przekładnia kątowa 054-02.10CB.R	Intersecting axis gear 054-01.10CB.R	1	
30	MITK-000-003	Korek wlewu oleju M22x1,5 stoż.	Oil inlet plug M22x1.5	1	
31	MITO-000-012	Osłona wałka przekładni BP S 240000079	PTO stub cover	1	
32	MZIP-000-008	Pierścień zabez. fi.95 (łożysko 6307N fi.80)	Ring fi.95 (bearing 6307N fi.80)	15	
33	MZLZ-063-000	Łożysko 6307 2RS C3	Bearing 6307 2RS C3	16	
34	MZLZ-063-007	Łożysko 6307 2RS N	Bearing 6307 2RS N	15	
35	MZNN-030-000	Nakrętka M30x1,5 kl. 8 oc. niska	Nut M30x1.5 cl. 8 z. low	8	
36	MZNS-010-002	Nakrętka M10 kl. 8 oc. samozab.	Nut M10 cl. 8 z. self-lock.	16	
37	MZNS-012-004	Nakrętka M12 kl. 8 oc. samozab.	Nut M12 cl. 8 z. self-lock.	40	
38	MZNS-012-692	Nakrętka M12 kl.10 oc. kołnierzowa	Nut M12 cl. 10.9 z. collar	16	
39	MZNS-014-004	Nakrętka M14 kl. 8 oc. samozab.	Nut M14 cl. 8 z. self-lock.	4	
40	MZPP-008-002	Podkładka fi 8 oc.	Washer fi 8 z.	4	
41	MZPP-010-001	Podkładka fi10 oc.	Washer fi10 z.	16	
42	MZPP-012-002	Podkładka fi12 oc.	Washer fi12 z.	4	
43	MZPS-008-001	Podkładka spręż. fi 8,2 oc.	Spring washer fi 8.2 z.	8	
44	MZPS-012-001	Podkładka spręż. fi12,2 oc.	Spring washer fi12.2 z.	32	
45	MZPS-016-003	Podkładka spręż. fi16,3 oc.	Spring washer fi16.3 z.	8	
46	MZSE-035-001	Pierścień osad. Z 35	Circlip Z 35	9	
47	MZSI-008-101	Śruba M 8x 20 kl. 10.9 oc. GRZYB IMB (7380)	Bolt M 8x 20 cl. 10.9 z. ALLEN	8	
48	MZSI-010-009	Śruba M10x 20 kl. 10.9 oc. GRZYB IMB (7380)	Bolt M10x 20 cl. 10.9 z. ALLEN	2	
49	MZSI-016-041	Śruba M16x 40 kl. 10.9 oc. IMB. WALC. NISKI	Bolt M16x 40 cl. 10.9 z. ALLEN ROLL. LOW	15	
50	MZSP-010-001	Śruba M10x 25 kl. 8.8 oc. PODS.	Bolt M10x 25 cl. 8.8 z. square-neck	2	
51	MZSP-010-004	Śruba M10x 30 kl. 8.8 oc. PODS.	Bolt M10x 30 cl. 8.8 z. Square-neck	14	
52	MZSZ-008-001	Śruba M 8x 20 kl. 8.8 oc. (82105)	Bolt M 8x 20 cl. 8.8 z. (82105)	4	
53	MZSZ-012-010	Śruba M12x 25 kl. 8.8 oc. (82105)	Bolt M12x 25 cl. 8.8 z.	36	
54	MZSZ-012-030	Śruba specjalna M12x 30 kl. 10.9 oc.(0540.03.18.000)	Knurled bolt M12x 30 cl. 10.9 z.	40	
55	MZSZ-016-001	Śruba M16x 35 kl. 8.8 oc. (82105)	Bolt M16x 35 cl. 8.8 z.	8	
56	MZUO-030-001	Oring - 30x2,5	Oring - 30x2.5	30	
57	MZUO-030-001	Oring - 30x2,5	Oring - 30x2.5	15	
58	MZUO-090-001	Oring - 90x4	Oring - 90x4	8	
59	MZUO-142-000	Oring - 142x4	Oring 142x4	1	
60	MZUS-040-072	Simmering AO - 40x 72x 7	Simmering AO - 40x 72x 7	8	
61	MZWB-008-005	Śruba M 8x 30 kl. 8.8 oc. IMB. STOŻ.	Bolt M 8x 30 cl. 8.8 z. counter-sunk hex	2	
62	MZWP-000-002	Wpust B 10x 8x 22	Cut off key B 10x8x22	8	
63	MZWP-000-003	Wpust B 10x 8x 30	Cut off key B 10x8x30	1	
64	MZWP-010-016	Wpust B 10x 8x 14	Cut off key B 10x8x14	8	

0616.05.00.003
Zespół tnący lewy
Cutting unit left

Tab. 10

OPCJA/ OPTION

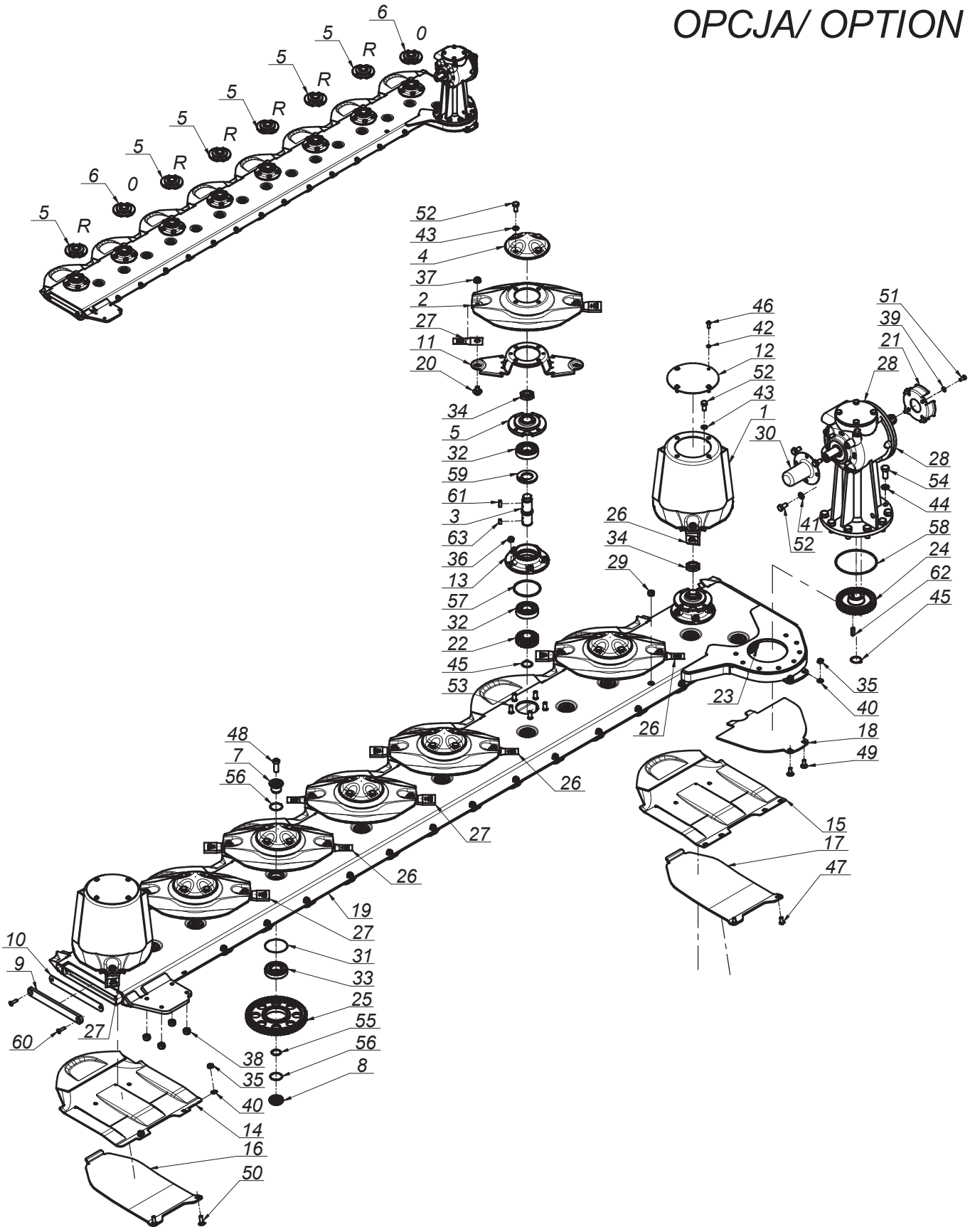

SaMASZ®
MASZYNY ROLNICZE I KOMUNALNE
FARM AND MUNICIPAL MACHINERY

0616.05.00.003
Zespół tnący lewy
Cutting unit left

Tab. 10

L.p. Item	Numer części Part No.	Nazwa części	Description	Ilość Quantity	Uwagi Notes
1	0540.03.03.002	Dysk roboczy z bębnem	Working disc with drum	2	
2	0540.03.04.002	Dysk roboczy	Working disc	6	
3	0540.03.05.000	Wałek napędowy L-120	Pinion shaft L=120	8	
4	0540.03.08.000	Pokrywka dysku	Disc	6	
5	0540.03.09.002	Piasta górna dysku prawa	Top hub - right	6	
6	0540.03.10.002	Piasta górna dysku	Top hub	2	
7	0540.03.11.000	Sworzeń koła pośredniego - górny	Idler holder - upper	15	
8	0540.03.12.000	Sworzeń koła pośredniego - dolny	Idler holder - lower	15	
9	0540.03.13.001	Zamknięcie listwy	Bar closure	1	
10	0540.03.14.001	Zamknięcie listwy - Guma	Bar closure - rubber	1	
11	0540.03.20.002	Trzymak nożowy	Knife holder	8	
12	0540.03.22.001	Pokrywa bębna	Drum's cover	2	
13	0540.03.23.001	Piasta dolna	Lower hub	8	
14	0540.03.42.002	Ślizg	Sliding skid	7	
15	0540.03.52.002	Ślizg skrajny	Slide - outer	1	
16	0566.04.03.000	Płoza niska	Skid plate	7	
17	0575.05.07.000	Płoza skrajna niska	Skid plate - outer	1	
18	0608.05.21.003	Płoza lewa	Sliding skid	1	
19	0619.05.01.003	Listwa spawana lewa	Bar welded left	1	
20	MIIO-001-012	Obsada noża M12 - trzymak (0225.05.20.001)	Knife holder pin M12	16	
21	MIIU-261-000	Uchwyt mocowania osłony 395011261R	PTO guard holder 395011261R	1	
22	MIKW-020-135	Koło zębate talerza roboczego Z20 (0540.03.07.000)	Cutting disc gear Z20 (0540.03.07.000)	8	
23	MIKW-038-080	Koło zębate pośrednie Z38 (0229.05.02.000)	Gear Z38 - idler	1	
24	MIKW-038-138	Koło zębate napędowe Z38 (0540.03.06.000)	Gear Z38	1	
25	MIKW-060-080	Koło zębate pośrednie Z60 (0225.05.13.000)	Gear Z60 - idler	14	
26	MINO-000-005	Nóż skośny lewy 105x49x4 (0540.03.24.002)	Left slanted blade 105x49x4	8	
27	MINO-000-005	Nóż skośny prawy 105x49x4 (0540.03.25.002)	Right slanted blade 105x49x4	8	
28	MIPS-055-001	Przekładnia kątowa 055-02.10CB.R	Gearbox 055-02.10CB.R	1	
29	MITK-000-003	Korek wlewu oleju M22x1,5 stoż.	Oil inlet plug M22x1.5	1	
30	MITO-000-012	Osłona wałka przekładni BP S 240000079	PTO stub cover	1	
31	MZIP-000-008	Pierścień zabez. fi.95 (łożysko 6307N fi.80)	Ring fi.95 (bearing 6307N fi.80)	15	
32	MZLZ-063-000	Łożysko 6307 2RS C3	Bearing 6307 2RS C3	16	
33	MZLZ-063-007	Łożysko 6307 2RS N	Bearing 6307 2RS N	15	
34	MZNN-030-000	Nakrętka M30x1,5 kl. 8 oc. niska	Nut M30x1.5 cl. 8 z. low	8	
35	MZNS-010-002	Nakrętka M10 kl. 8 oc. samozab.	Nut M10 cl. 8 z. self-lock.	16	
36	MZNS-012-004	Nakrętka M12 kl. 8 oc. samozab.	Nut M12 cl. 8 z. self-lock.	40	
37	MZNS-012-692	Nakrętka M12 kl.10 oc. kołnierzowa	Nut M12 cl. 10.9 z. collar	16	
38	MZNS-014-004	Nakrętka M14 kl. 8 oc. samozab.	Nut M14 cl. 8 z. self-lock.	4	
39	MZPP-008-002	Podkładka fi 8 oc.	Washer fi 8 z.	4	
40	MZPP-010-001	Podkładka fi10 oc.	Washer fi10 z.	16	
41	MZPP-012-002	Podkładka fi12 oc.	Washer fi12 z.	4	
42	MZPS-008-001	Podkładka spręż. fi 8,2 oc.	Spring washer fi 8.2 z.	8	
43	MZPS-012-001	Podkładka spręż. fi12,2 oc.	Spring washer fi12.2 z.	32	
44	MZPS-016-003	Podkładka spręż. fi16,3 oc.	Spring washer fi16.3 z.	8	
45	MZSE-035-001	Pierścień osad. Z 35	Circlip Z 35	9	
46	MZSI-008-101	Śruba M 8x 20 kl. 10.9 oc. GRZYB IMB (7380)	Bolt M 8x 20 cl. 10.9 z. ALLEN	8	
47	MZSI-010-009	Śruba M10x 20 kl. 10.9 oc. GRZYB IMB (7380)	Bolt M10x 20 cl. 10.9 z. ALLEN	2	
48	MZSI-016-041	Śruba M16x 40 kl. 10.9 oc. IMB. WALC. NISKI	Bolt M16x 40 cl. 10.9 z. ALLEN ROLL. LOW	15	
49	MZSP-010-001	Śruba M10x 25 kl. 8.8 oc. PODS.	Bolt M10x 25 cl. 8.8 z. square-neck	2	
50	MZSP-010-004	Śruba M10x 30 kl. 8.8 oc. PODS.	Bolt M10x 30 cl. 8.8 z. Square-neck	14	
51	MZSZ-008-001	Śruba M 8x 20 kl. 8.8 oc. (82105)	Bolt M 8x 20 cl. 8.8 z. (82105)	4	
52	MZSZ-012-010	Śruba M12x 25 kl. 8.8 oc. (82105)	Bolt M12x 25 cl. 8.8 z.	36	
53	MZSZ-012-030	Śruba specjalna M12x 30 kl. 10.9 oc.(0540.03.18.000)	Knurled bolt M12x 30 cl. 10.9 z.	40	
54	MZSZ-016-001	Śruba M16x 35 kl. 8.8 oc. (82105)	Bolt M16x 35 cl. 8.8 z.	8	
55	MZUO-030-001	Oring - 30x2,5	Oring - 30x2.5	15	
56	MZUO-030-001	Oring - 30x2,5	Oring - 30x2.5	30	
57	MZUO-090-001	Oring - 90x4	Oring - 90x4	8	
58	MZUO-142-000	Oring - 142x4	Oring 142x4	1	
59	MZUS-040-072	Simmering AO - 40x 72x 7	Simmering AO - 40x 72x 7	8	
60	MZWB-008-005	Śruba M 8x 30 kl. 8.8 oc. IMB. STOŻ.	Bolt M 8x 30 cl. 8.8 z. counter-sunk hex	2	
61	MZWP-000-002	Wpust B 10x 8x 22	Cut off key B 10x8x22	8	
62	MZWP-000-003	Wpust B 10x 8x 30	Cut off key B 10x8x30	1	
63	MZWP-010-016	Wpust B 10x 8x 14	Cut off key B 10x8x14	8	

STANDARD
Dysk roboczy kpl.
Working disc set

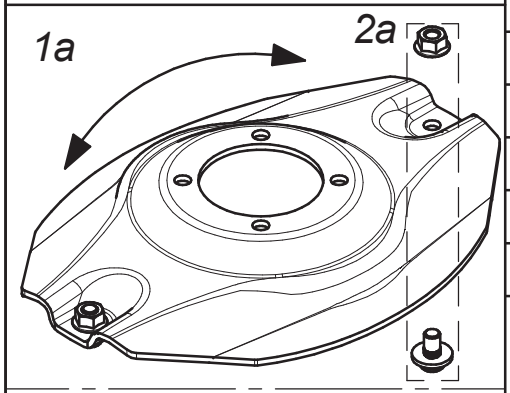

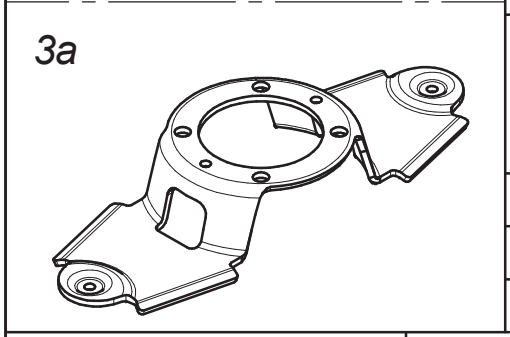

ZAMIENNOŚĆ DYSKÓW ROBOCZYCH W ZESPOŁACH TNĄCYCH PerfectCut / OPTIONAL VERSIONS OF THE PerfectCut WORKING DISCS

L.p. Item	Numer części Part No.	Nazwa części	Description	Ilość w kpl. Quantity for set
1a	0540.03.04.002	Dysk roboczy	Working disc	1
1b	0540.03.35.002	Dysk roboczy spawany z podbiciem - Prawy	Working disc with instep - right	1
1c	0540.03.34.002	Dysk roboczy spawany z podbiciem - Lewy	Working disc with instep - left	1
1d	0540.13.04.002	Dysk roboczy - obsady	Working disc with fixed knife	1
1e	0540.13.05.002	Dysk roboczy z podbiciem prawym - obsady	Working disc with instep and fixed knife - right	1
1f	0540.13.06.002	Dysk roboczy z podbiciem lewym - obsady	Working disc with instep and fixed knife - left	1
2a	MZNS-012-692	Nakrętka M12 kl.10 oc. kołnierzowa	Nut M12 cl. 10.9 z. collar	2
	MIIO-001-012	Obsada noża M12 - trzymak (0225.05.20.001)	Knife holder pin M12	
2b	MZSZ-012-109	Śruba M12x1,25x20 kl. 10.9 oc. (82105)	Bolt M12x20 cl. 8.8 z.	2
	MZPS-012-001	Podkładka spręż. fi12,2 oc.	Spring washer fi 12.2 z.	
	0540.13.20.002	Obsada noża	Fixed knife holder	
3a	0540.03.20.002	Trzymak nożowy	Knife holder	1
3b	0540.13.24.002	Dystans dysku	Spacer	1
4a	0540.13.40.002	Klucz mocowania obsady	Fixed knife wrench	-

Dysk roboczy z podbiciem - prawy
Working disc with instep - right

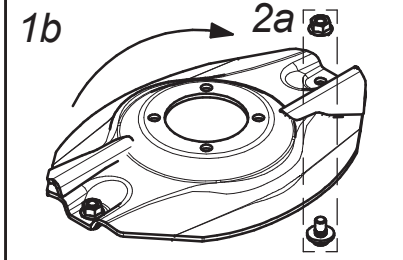

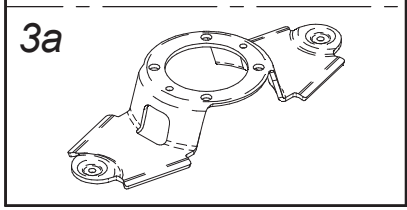

Dysk roboczy z podbiciem - lewy
Working disc with instep - left

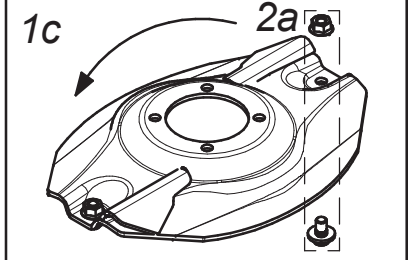

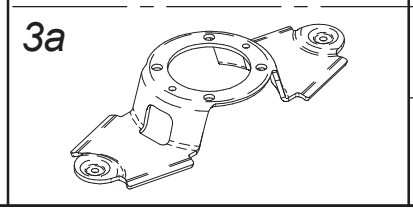

Dysk roboczy - obsady
Working disc with fixed knife

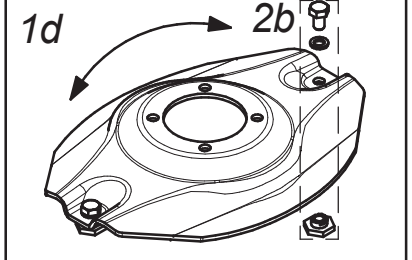

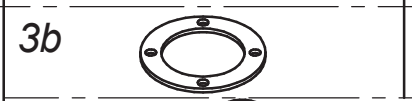

Dysk roboczy z podbiciem prawym - obsady
Working disc with instep and fixed knife - right

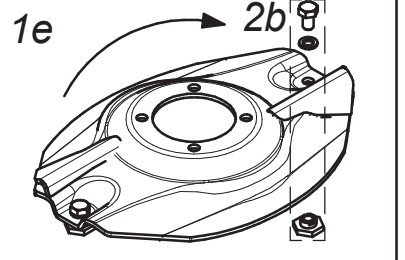

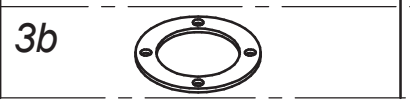

Dysk roboczy z podbiciem lewym - obsady
Working disc with instep and fixed knife - left

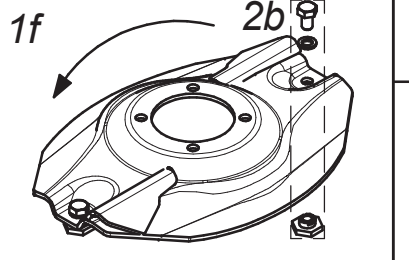

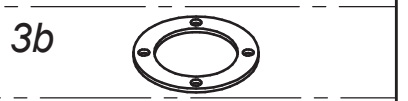

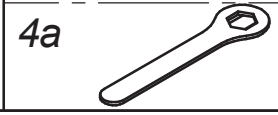

1 szt. do maszyny - BRAK SZYBKIEJ WYMIANY NOŻY
1 piece per mower - NO QUICK KNIFE REPLACEMENT

SaMASZ®
MASZYNY ROLNICZE I KOMUNALNE
FARM AND MUNICIPAL MACHINERY

Zamienność dysków roboczych
Optional working discs

Tab. 11

wer. 1

ZAMIENNOŚĆ DYSKÓW ROBOCZYCH Z BĘBNAMI W ZESPOŁACH TNĄCYCH PerfectCut / OPTIONAL VERSIONS OF THE PerfectCut WORKING DISCS WITH DRUMS

L.p. Item	Numer części Part No.	Nazwa części	Description	Ilość w kpl. Quantity for set
5a	0540.03.03.002	Dysk roboczy z bębnem	Working disc with drum	1
5b	0540.13.03.002	Dysk roboczy z bębnem - obsady	Working disc with drum and fixed knife	1

Dysk roboczy z bębnem - STANDARD
Working disc with drum

Dysk roboczy z bębnem - obsady - OPCJA
Working disc with drum and fixed knife - OPTION

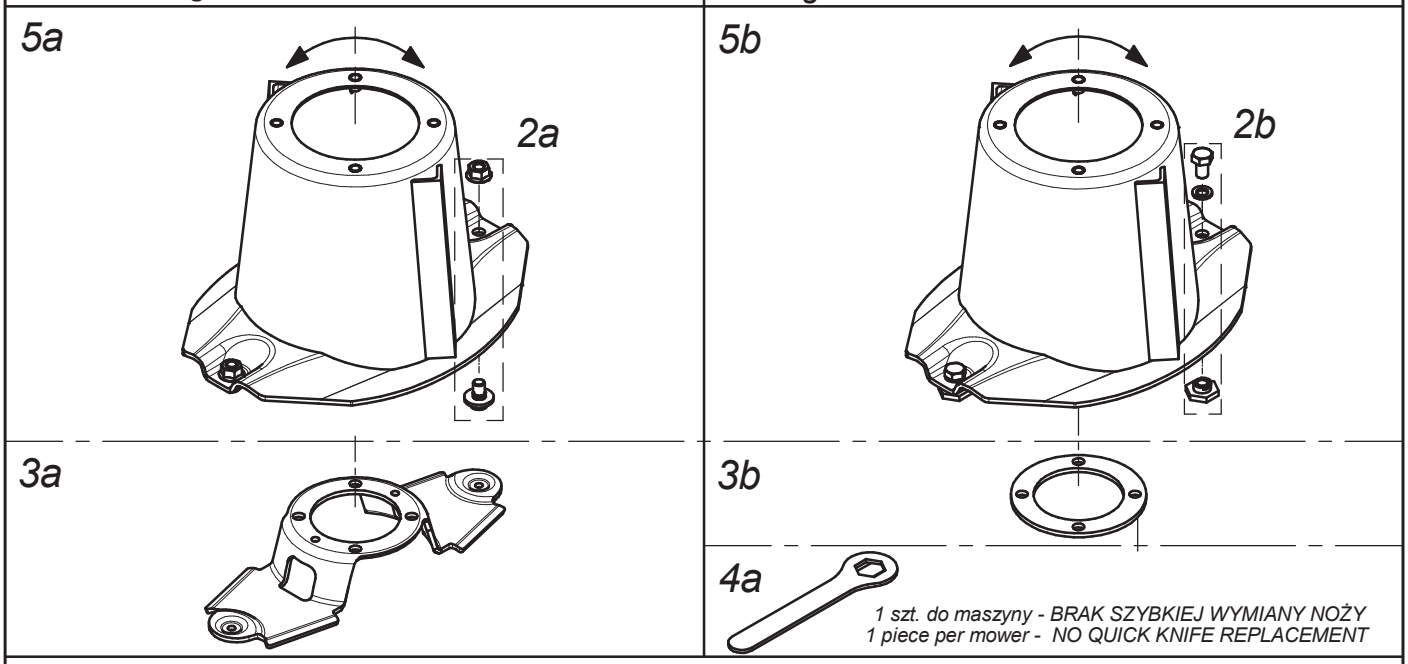

1 szt. do maszyny - BRAK SZYBKIEJ WYMIANY NOŻY
1 piece per mower - NO QUICK KNIFE REPLACEMENT

ZAMIENNOŚĆ PŁÓZ W ZESPOŁACH TNĄCYCH PerfectCut / OPTIONAL VERSIONS OF THE PerfectCut SKIDS

L.p. Item	Numer części Part No.	Nazwa części	Description	Ilość w kpl. Quantity for set
6a	0566.04.03.000	Płoza niska	Skid plate	1
6b	0540.03.44.003	Płoza wysokiego koszenia	Topping skid	1
7a	0566.04.04.000	Płoza skrajna niska prawa	Skid plate - outer	1
7b	0575.05.07.000	Płoza skrajna niska	Skid plate - outer	1
7c	0540.03.68.003	Płoza skrajna wysokiego koszenia	Topping skid - outer	1

Płozy niskie / Skid plates - STANDARD

Płozy wysokie / Topping skids - OPCJA - OPTION

Płoza niska / Skid plate

Płoza skrajna niska prawa
Skid plate - outer

Płoza wysokiego koszenia
Topping skid

Płoza skrajna wysokiego koszenia
Topping skid - outer

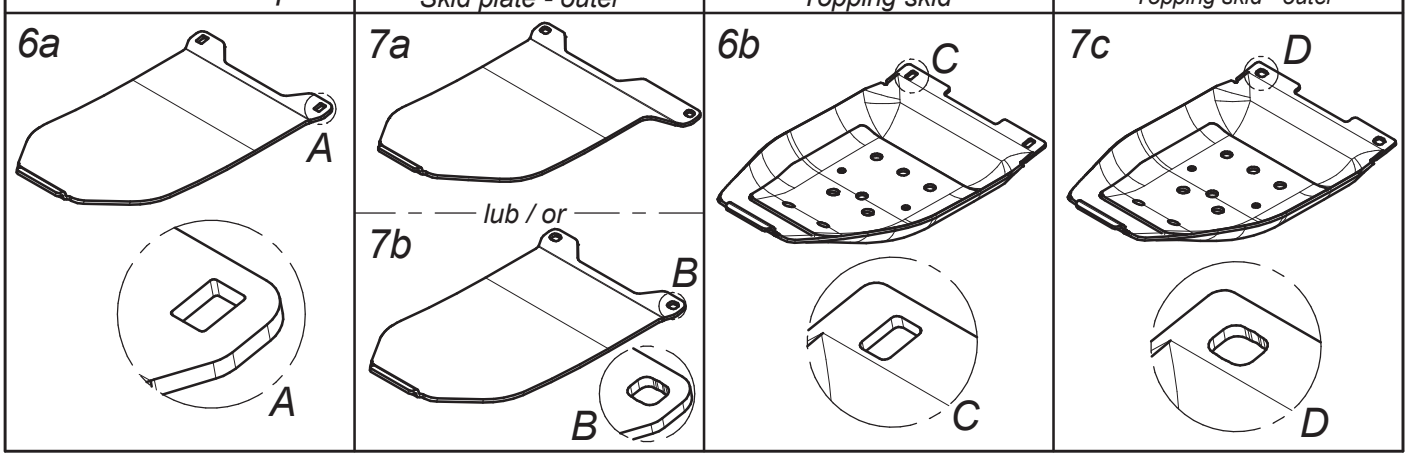

SaMASZ®
MASZYNY ROLNICZE I KOMUNALNE
FARM AND MUNICIPAL MACHINERY

0598.07.00.003
Instalacja elektryczna
Electric installation

Tab. 13

L.p. Item	Numer części Part No.	Nazwa części	Description	Ilość Quantity	Uwagi Notes
1	MIEW-KDD-000	KDD 861/941 oświetlenie	KDD 861/941 lightning	1	
2	MIEW-OSW-001	Łącznik oświetlenia	Lightning connector	1	

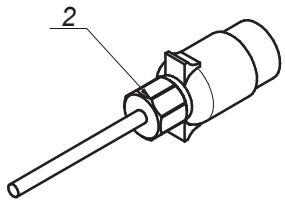

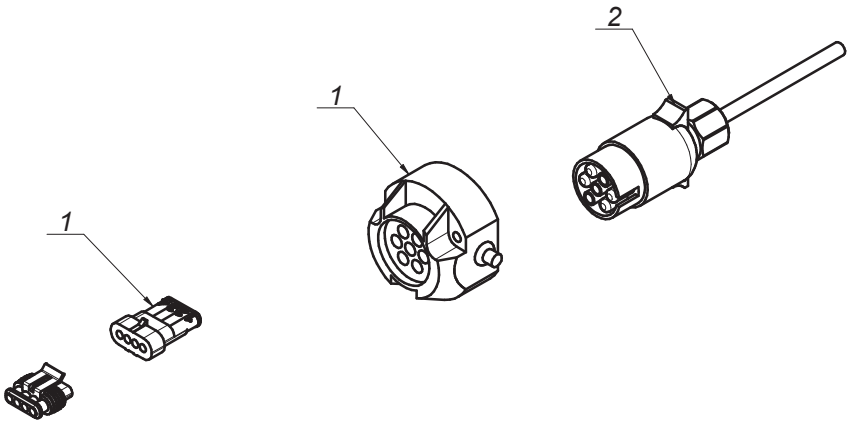

SaMASZ®
MASZYNY ROLNICZE I KOMUNALNE
FARM AND MUNICIPAL MACHINERY

0610.07.00.001
Instalacja elektryczna
Electric installation

Tab. 14

L.p. Item	Numer części Part No.	Nazwa części	Description	Ilość Quantity	Uwagi Notes
1	0619.07.01.001	Uchwyt pulpitu	Steering panel holder	1	
2	MIES-KDD-001	Sterownik 941 STH	Steering panel 941 STH	1	
3	MIES-KDD-002	Sterownik - pulpit 861/941 STH	Steering - panel 861/941 STH	1	
4	MIES-KDD-003	Sterownik - przewód sygnałowy RS 232	Steering panel - signal cord RS 232	1	
5	MIEW-KDD-000	KDD 861/941 oświetlenie	KDD 861/941 lightning	1	
6	MIEW-KDD-008	KDD 861/941 sterowanie-czujniki	KDD 861/941 steering-sensors	1	
7	MIEW-KDD-009	KDD 861/941 sterowanie-zasilanie	KDD 861/941 steering-power supply	1	
8	MIEW-OSW-001	Łącznik oświetlenia	Lightning connector	1	

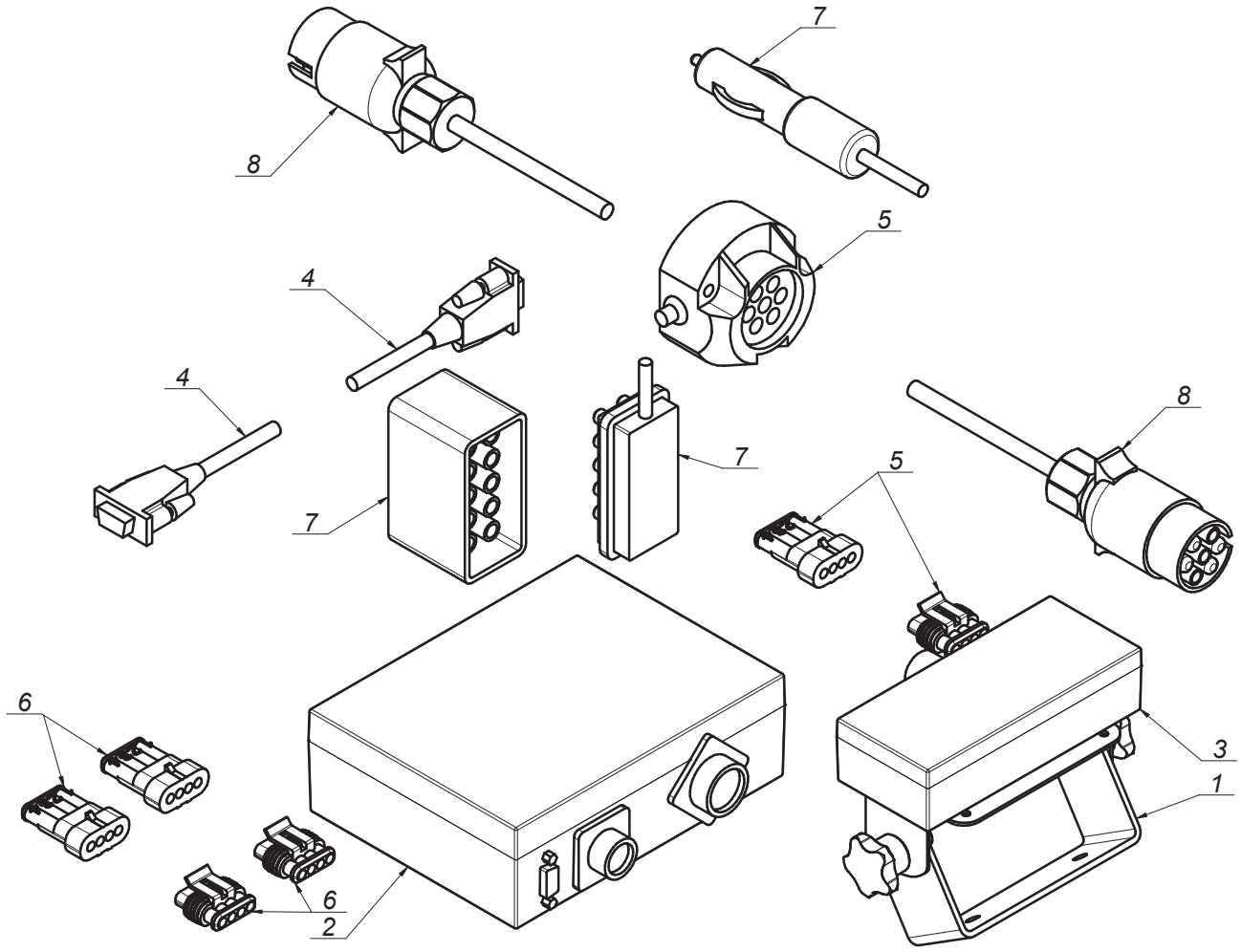

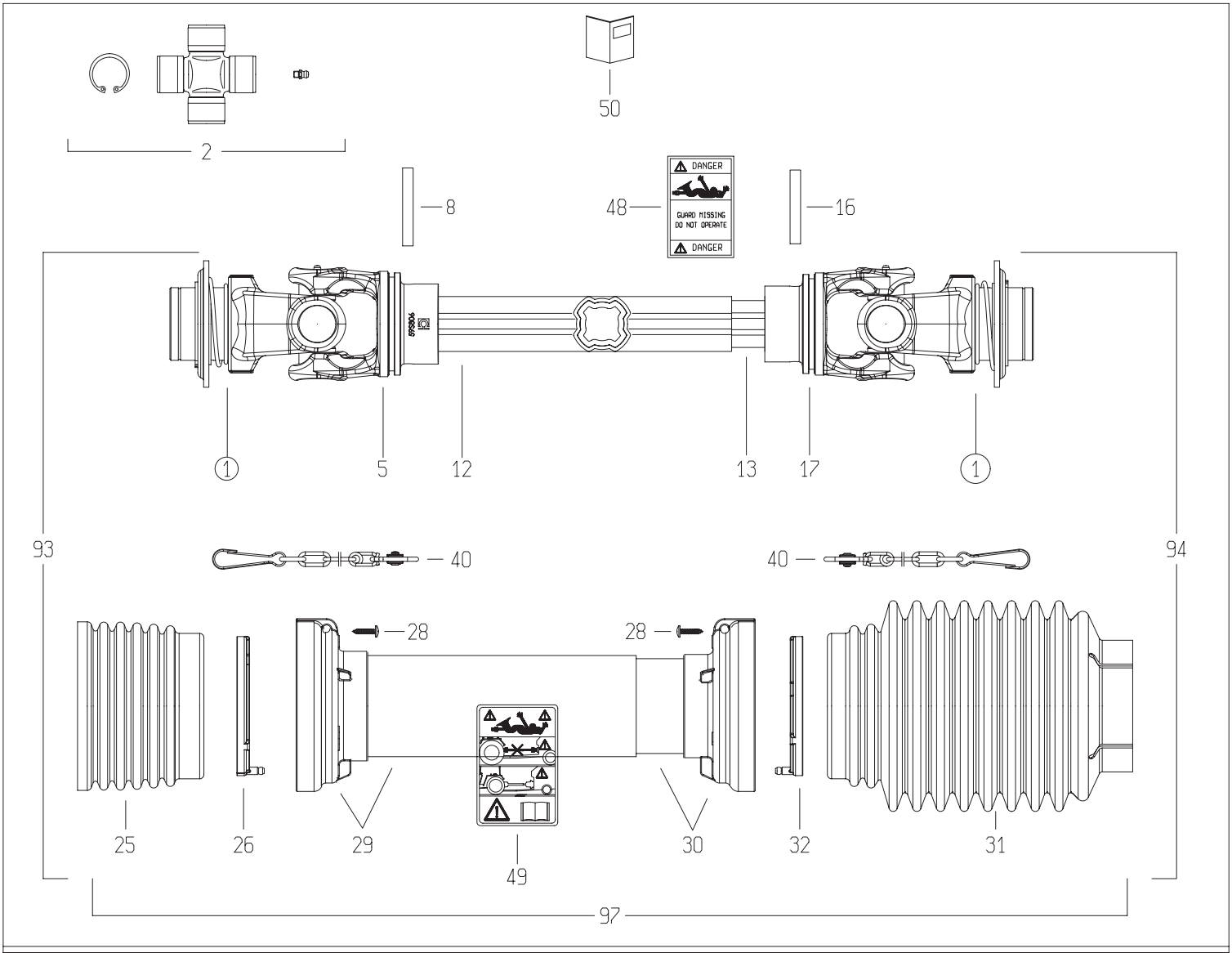

1

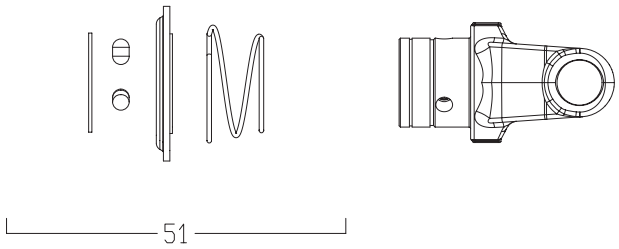

21

DISEGNATO / *DESIGNED BY*	DATA / *DATE*	CODICE / *CODE*	REV.
A.Caffagni	16/5/2014	CS8N121CER07R07LA	A

BONDIOLI & PAVESI

LISTA RICAMBI

Codice	CS8N121CER07R07LA

Rif.	Codice	Q.ta	Descrizione SAP
1	5720L0355	2	FORC.S8 *1 3/8Z6* RT
2	4120L0012R24	2	CROC.COMPL.S8 INGR.CUSC.2 LAB CONF.24PZ
5	204S86853	1	FORC.S8 PER T.C.E.12211-27 -GHISA-
8	341042000R10	1	SPINA ELASTICA 10X75 DIN1481
12	2253S1035R	1	T.C.E.12209 L=1035
13	2254D1055R	1	T.C.I.12251 L=1055
16	341053000R10	1	SPINA ELASTICA 10X70 DIN1481
17	204S86854	1	FORC.S8 PER T.C.I.12237 -GHISA-
25	2190L0201R	1	FASCIA A ONDE SFT S8-H8-G9
26	2550G0001R02	1	GHIERA PER IMB.EST.SFT 60
28	310001431R30	6	VITE AUT.TMTL TC 4,8X22 ZINCATA
29	5TNN1S8121FR	1	IMB. T.P.E. PER ALB. S8 *121* FX
30	5MNN1S8121FR	1	IMB. T.P.I. PER ALB. S8 *121* FX
31	2190G0132R	1	FASCIA 2190G0123 CON FORO D.25 A 78
32	2550G0002R02	1	GHIERA PER IMB.INT.SFT 60
40	252000101R02	2	CATENA COMPL.DI SGANCIO AUTOM.MOSCH.L=50
48	399143000	1	ETICH.*USA*X T.CARD.EST.*DANGER*
49	399CEE051	1	ETIC.ATTENZ.NORM.CEE MINI 125X70
50	399CEE011	1	LIBRETTO ISTRUZIONI NORM.CEE SERIE SFT
51	435000322R	2	KIT BLOCC."RT"D.69.3 3/8" S8/S9 RICAMBI
93	CS8N121FXR07ESL	1	MEZZA TRASMISSIONE EST. PROTETTA
94	CS8N121FXR07ISL	1	MEZZA TRASMISSIONE INT. PROTETTA
97	5CS8121FXSL	1	PROTEZIONE COMPLETA

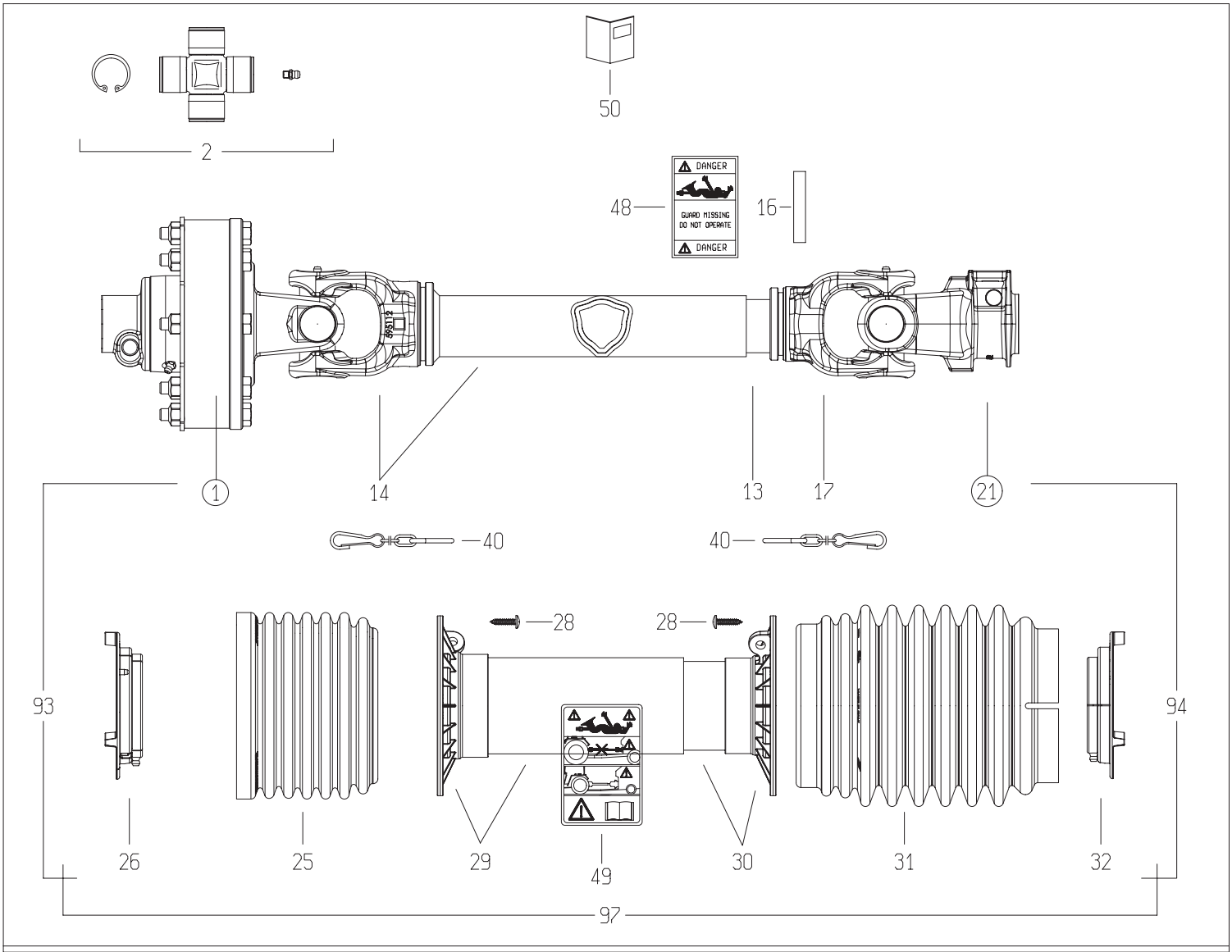

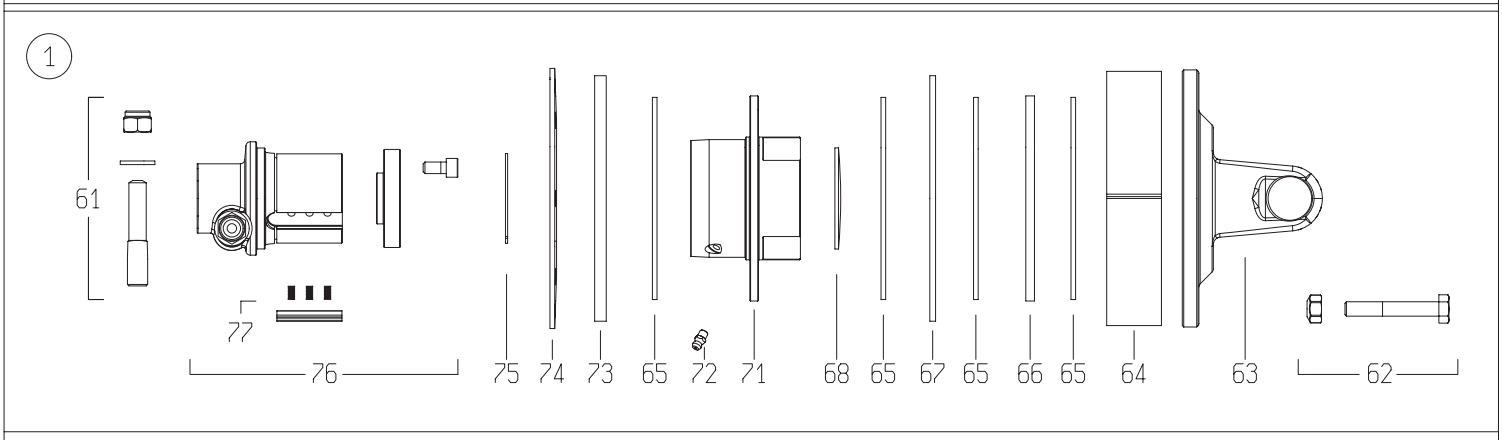

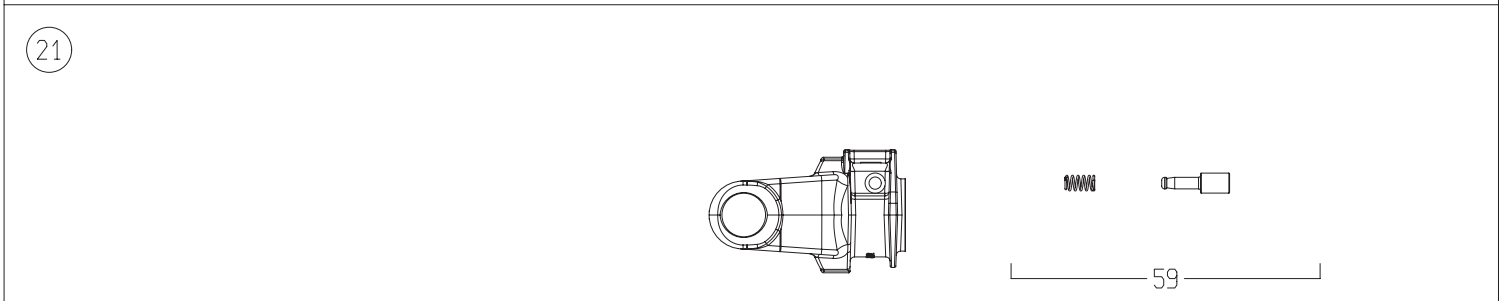

	DISEGNATO / *DESIGNED BY*	DATA / *DATE*	CODICE / *CODE*	REV.
	C.Stramieri	13/2/2014	8G5U074FX1A1001	A

BONDIOLI & PAVESI

LISTA RICAMBI

Codice	8G5U074FX1A1001

Rif.	Codice	Q.ta	Descrizione SAP
1	658G48103R	1	FNT34/S6 1200NM 1 3/8Z6 P.ECC.
2	4120G0012R40	2	CROC.COMPL.S6 INGR.CUSC.2 LAB.CONF.40PZ
13	270110670	1	T.C.I.12597 L=670 TENIFER
14	504M50642R	1	FORC. 204056810 + T.C.E. 125100590
16	341002000R10	1	SPINA ELASTICA 10X60 DIN1481
17	204056861	1	FORC.5 TUBO CARD.INT.* D 5N7R
21	5070G0355	1	FORC.S6 1 3/8Z6 PULS. IN OMBRA -GHISA-
25	219051001R	1	FASCIA GLOBAL PER G5-7-8
26	255051002R02	1	GHIERA ESTERNA GLOBAL G5
28	310001431R30	6	VITE AUT.TMTL TC 4,8X22 ZINCATA
29	5TNN1G5074F	1	IMB.+T.P.E. PER ALB. G5 *074* FX
30	5MNN1G5074F	1	IMB.+T.P.I. PER ALB. G5 *074* FX
31	219051202R	1	FASCIA MEDIA BOCCA LARGA GLOBAL G5
32	255051001R02	1	GHIERA INTERNA GLOBAL G5
40	252000050R02	2	CATENA COMPLETA DI ATTACCHI MOSCH.L=60
48	399143000	1	ETICH.*USA*X T.CARD.EST.*DANGER*
49	399CEE051	1	ETIC.ATTENZ.NORM.CEE MINI 125X70
50	399USAG01	1	LIBRETTO ISTRUZIONI NOR.USA SERIE GLOBAL
59	403000001R10	1	PULSANTE
61	408000047R02	1	PERNO 310002161+DADO E RONDELLA
62	432000045R08	8	V10X65+DA10A *991026* CL.8.8
63	2530G1L01R	1	FORC.S6 CON FLANGIA FNT34
64	240000218R02	1	FASCIA DI REGOLAZIONE FT34 37,9
65	247000054R08	4	DISCO ATTRITO 140X85X3,2
66	2481L0003R02	1	DISCO DI TRASCINAMENTO D.142 PER FNT34
67	2481L0001R02	1	DISCO PORTA FERODI D.170 PER FNT34 SP.4
68	240000746R05	1	TAPPO AD ESPANSIONE D.70x1.5
71	4271L0101R	1	CORPO ESTERNO FNT/FNV/FFNV-34
72	348017000R20	1	INGRAS.M 6X1X6 DIRITTO
73	2481L0002R02	1	DISCO PORTA FERODI D.170 PER FNT34 SP.8
74	367FT340A	1	MOLLA A TAZZA FT34 1200NM
75	339002060R20	1	ANELLO ELAST. SW60 E.60
76	5151L0351R	1	MOZZO 1 3/8Z6 FNT34 P.ECC.VITI+TAPPO
77	4211L0001R06	4	KIT NASELLO + MOLLE FNT44
93	7G5U074FX1A1EST	1	MEZZA TRASMISSIONE EST. PROTETTA
94	7G5U074FX007IST	1	MEZZA TRASMISSIONE INT. PROTETTA
97	5CG5074FXST	1	PROTEZIONE COMPLETA

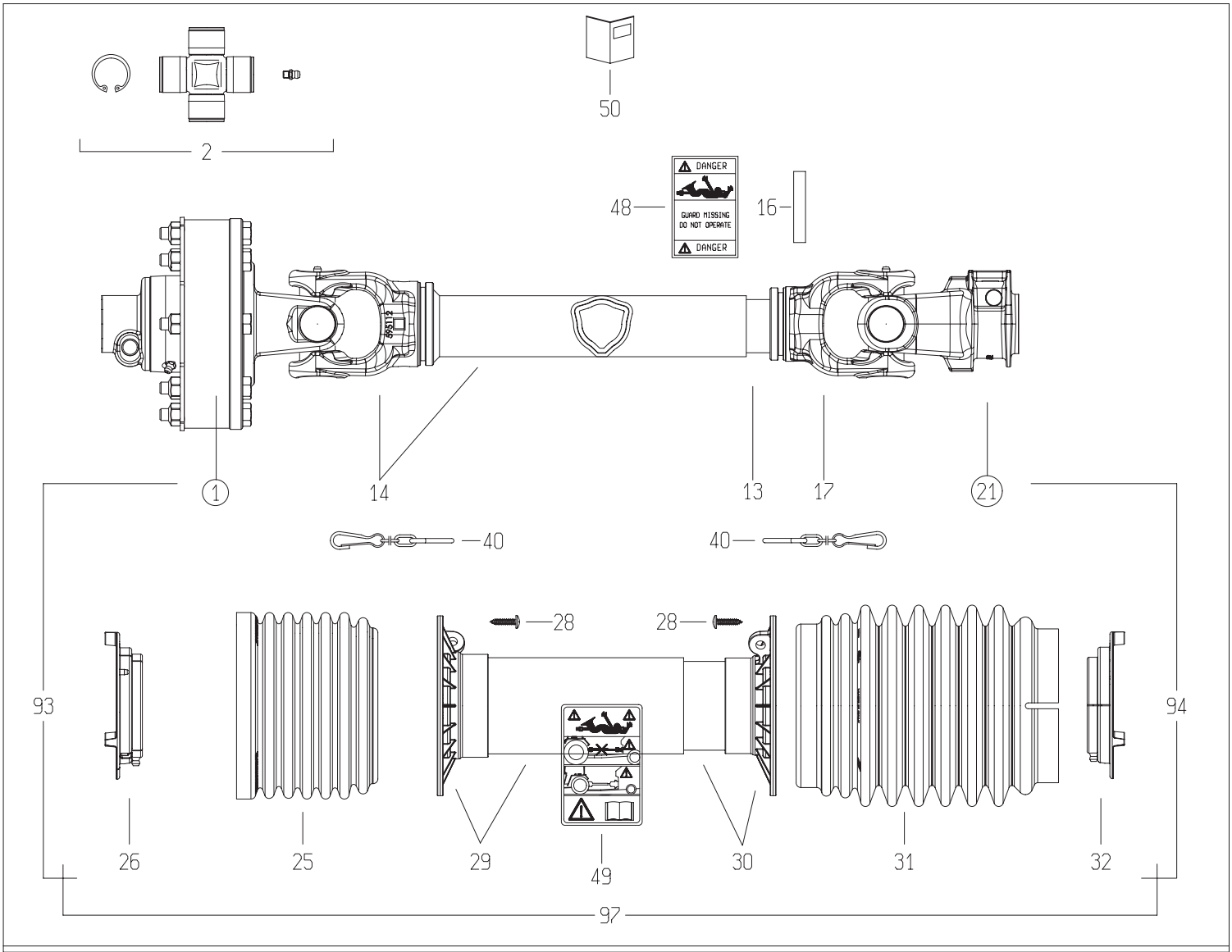

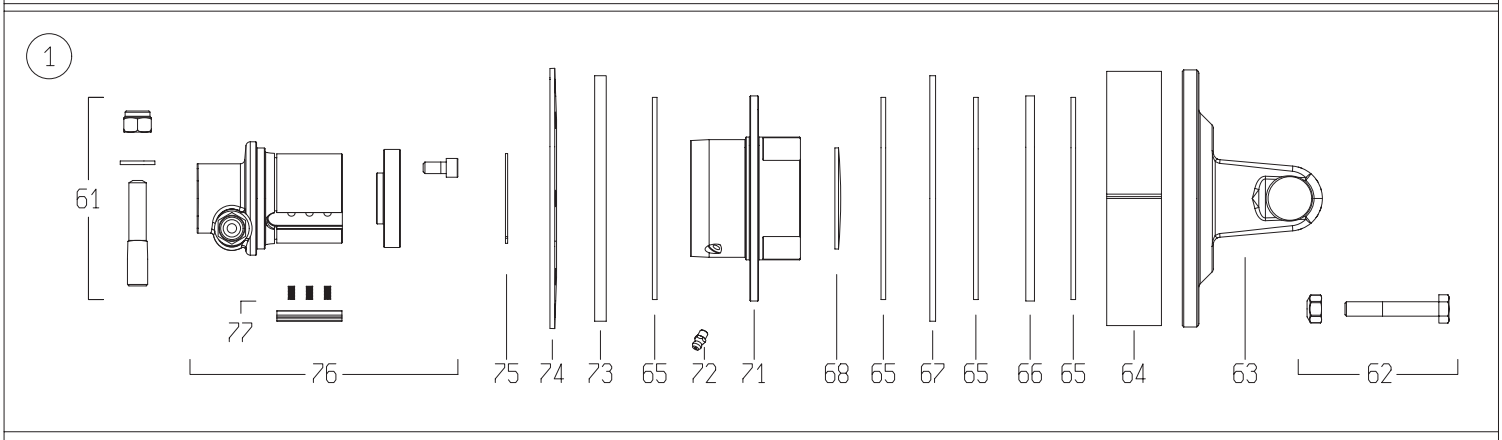

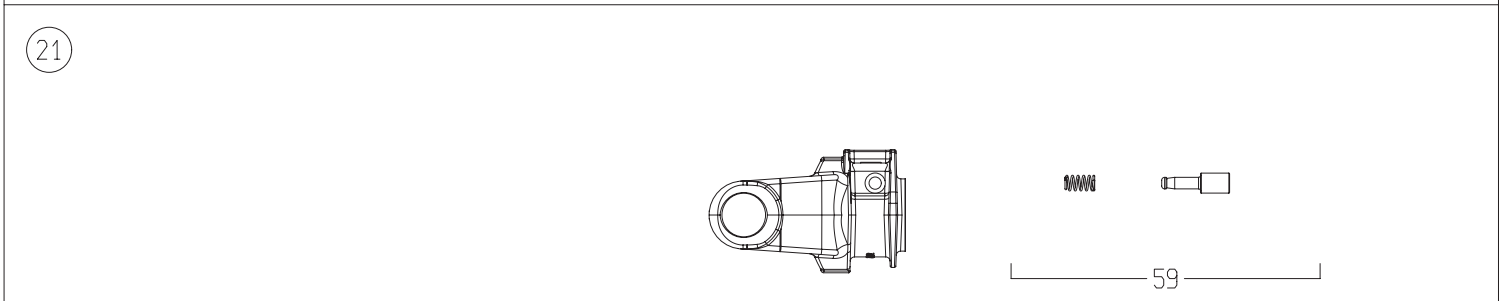

	DISEGNATO / *DESIGNED BY*	DATA / *DATE*	CODICE / *CODE*	REV.
	C.Stramieri	12/2/2014	8G5U074FX000001	A

BONDIOLI & PAVESI

LISTA RICAMBI

Codice	8G5U074FX000001

Rif.	Codice	Q.ta	Descrizione SAP
1	658G48603R	1	FNT34/S6 1200NM 1 3/8Z6 P.ECC. SX
2	4120G0012R40	2	CROC.COMPL.S6 INGR.CUSC.2 LAB.CONF.40PZ
13	270110670	1	T.C.I.12597 L=670 TENIFER
14	504M50642R	1	FORC. 204056810 + T.C.E. 125100590
16	341002000R10	1	SPINA ELASTICA 10X60 DIN1481
17	204056861	1	FORC.5 TUBO CARD.INT.* D 5N7R
21	5070G0355	1	FORC.S6 1 3/8Z6 PULS. IN OMBRA -GHISA-
25	219051001R	1	FASCIA GLOBAL PER G5-7-8
26	255051002R02	1	GHIERA ESTERNA GLOBAL G5
28	310001431R30	6	VITE AUT.TMTL TC 4,8X22 ZINCATA
29	5TNN1G5074F	1	IMB.+T.P.E. PER ALB. G5 *074* FX
30	5MNN1G5074F	1	IMB.+T.P.I. PER ALB. G5 *074* FX
31	219051202R	1	FASCIA MEDIA BOCCA LARGA GLOBAL G5
32	255051001R02	1	GHIERA INTERNA GLOBAL G5
40	252000050R02	2	CATENA COMPLETA DI ATTACCHI MOSCH.L=60
48	399143000	1	ETICH.*USA*X T.CARD.EST.*DANGER*
49	399CEE051	1	ETIC.ATTENZ.NORM.CEE MINI 125X70
50	399USAG01	1	LIBRETTO ISTRUZIONI NOR.USA SERIE GLOBAL
59	403000001R10	1	PULSANTE
61	408000047R02	1	PERNO 310002161+DADO E RONDELLA
62	432000100R08	8	SACCH.8 BUL. V.TE M10X 70X1,5+DADO AUT.
63	2530G1L01R	1	FORC.S6 CON FLANGIA FNT34
64	240000218R02	1	FASCIA DI REGOLAZIONE FT34 37,9
65	247000054R08	4	DISCO ATTRITO 140X85X3,2
66	2481L0003R02	1	DISCO DI TRASCINAMENTO D.142 PER FNT34
67	2481L0001R02	1	DISCO PORTA FERODI D.170 PER FNT34 SP.4
68	240000746R05	1	TAPPO AD ESPANSIONE D.70x1.5
71	4271L5101R	1	CORPO ESTERNO FNT/FNV/FFNV34 - SX
72	348017000R20	1	INGRAS.M 6X1X6 DIRITTO
73	2481L0002R02	1	DISCO PORTA FERODI D.170 PER FNT34 SP.8
74	367FT340A	1	MOLLA A TAZZA FT34 1200NM
75	339002060R20	1	ANELLO ELAST. SW60 E.60
76	5151L0352R	1	MOZZO FNT34 SX 1 3/8Z=6
77	4211L0001R06	4	KIT NASELLO + MOLLE FNT44
93	8G5U074FXE001	1	MEZZA TRASMISSIONE EST. PROTETTA
94	7G5U074FX007IST	1	MEZZA TRASMISSIONE INT. PROTETTA
97	5CG5074FXST	1	PROTEZIONE COMPLETA

G118-03.111.LS

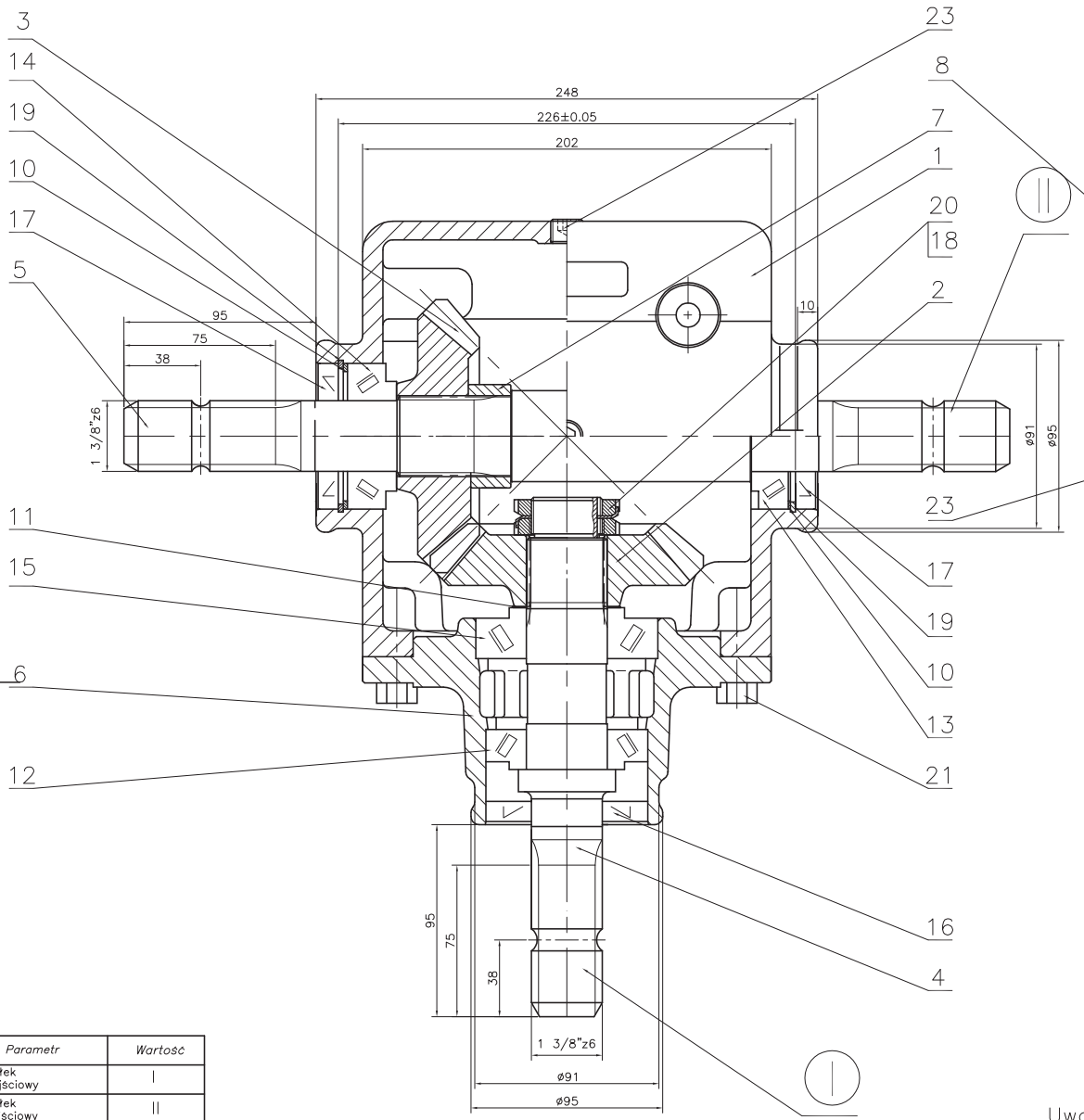

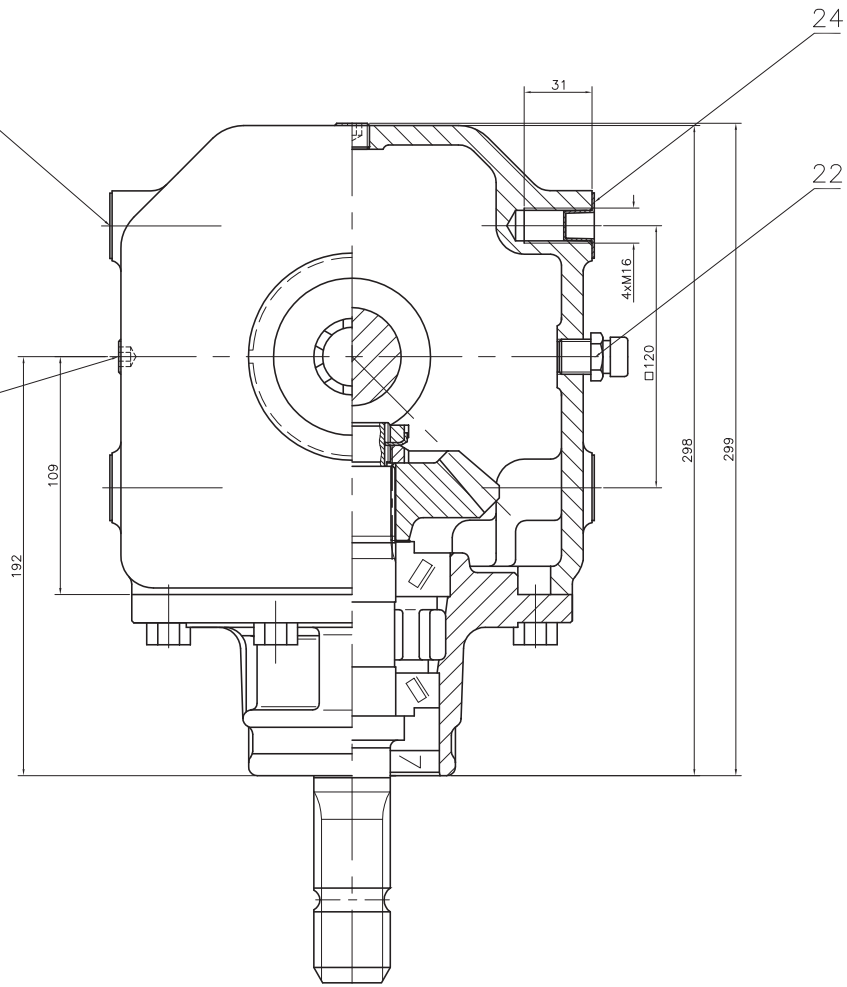

Parametr	Wartość	
Wałek wejściowy	I	
Wałek wyjściowy	II	
Przełożenie	1:1	
Obroty – wejście (1/min)	540	1000
Obroty – wyjście (1/min)	540	1000
Moc – wejście (kW)	55	83
Moment obr. nom. –wyjście (Nm)	973	793
Masa (kg)	~32	
Ilość oleju (l)	ok. 2.6	
Gatunek oleju	SAE 90 API/GL-4	

Rysunek stanowi własność Fabryki Przekładni Kątowych "Bumar" i nie może być przekazywany lub udostępniany w całości lub w części osobom trzecim bez pisemnej zgody służbowego. Zabrania się nanoszenia poprawek bez zezwolenia, naprawiania i fotografowania.
Uwaga. Zapisek, tekstu i znaków rysunek, nie wolno zwiększać.

Uwaga:

1.Przekładnię napełniać olejem przekładniowym SAE 80W/90 API GL-4 w ilości 2,6l.

Lp.	Nazwa części	Nr rysunku-normy	Materiał	Ilość	Uwagi	Format
15	Łożysko stożkowe 30308	PN/M-86220		1	(DIN 720)	
14	Łożysko stożkowe 32207	PN/M-86220		1	(DIN 720)	
13	Łożysko stożkowe 30207	PN/M-86220		1	(DIN 720)	
12	Łożysko stożkowe 30208	PN/M-86220		1	(DIN 720)	
11	Podkładka dyst. PS 40x50xg	DIN 988	g=0.1,0,2,0.5,1		wg. potrzeb	
10	Podkładka dyst. PS 56x72xg	DIN 988	g=0.1,0,2,0.5,1		wg. potrzeb	
9						
8	Tabliczka znamionowa	118-03.08.08	–	1		A4
7	Tulejka dystansowa	118-03.07.00	18G2A	1		A4
6	Pokrywa łożyskowa	118-01.06.00	250	1		A2
5	Wałek długi	118-01.05.00	18HGT	1		A3
4	Wałek krótki	118-01.04.00	18HGT	1		A3
3	Koło zębate z=21 (lewe)	118-03.03.00G	20HG	1		
2	Koło zębate z=21 (prawe)	118-03.02.00G	20HG	1		
1	Korpus	118-01.01.08	250	1		A1

24	Zaślepka N41	nr kat. 410018		8	DBI Plastics	
23	Korek 3/8"	DIN 906 (NOSTRALI & ARNALDO)		2	modello 42C	
22	Odpowietrznik 3/8"	(NOSTRALI & ARNALDO)		1	modello 33A	
21	Śruba M10x35-8.8-B-Fe/Zn8c	PN/M-82105		8		
20	Nakrętka łożyskowa KM7	PN/M-86478		2		
19	Pierścień osadczy spręż. W72	PN/M-85111		2		
18	Podkładka zebata MB7	PN/M-86482		1		
17	Pierścień uszczel. AS 35x72x10	DIN 3760		2		
16	Pierścień uszczel. AS 35x80x10	DIN 3760		1		

055-02.10CB.R

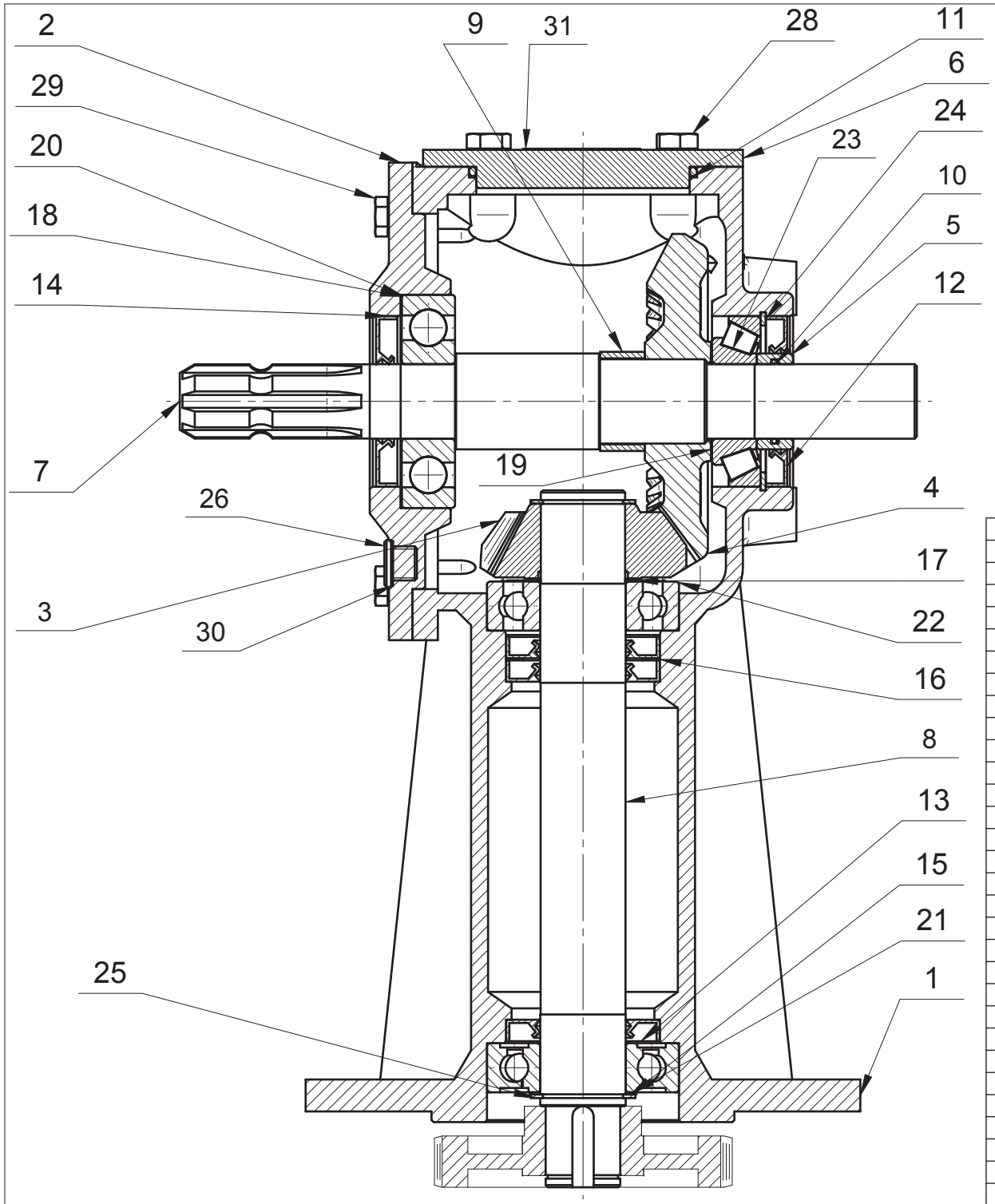

Lp.	Nazwa części	Nr rys./Nr normy	Materiał	Ilość	Masa	Uwagi
31	Tabliczka znam.	055-02.32.00	Folia al.	1	0,002 kg	
30	Podkładka miedziana 16x22x1.5	DIN 7603	Cu	2	0,002 kg	
29	Śruba z łbem sześć. M10x 30-8.8 Fe/Zn5	PN-EN 24017	Steel	6	0,175 kg	
28	Śruba z łbem sześć. M12x 25-8.8 Fe/Zn5	PN-EN 24017	Steel	4	0,153 kg	
27	Odpowietrznik R 3/8"	model 33A	Steel	1	0,042 kg	Nostr. & Arn.
26	Korek G 3/8"	DIN908	Steel	2	0,047 kg	
25	Pierścień osadczy Z 40	PN-M-85111	Steel	2	0,021 kg	
24	Pierścień osadczy W 80	PN-M-85111	Steel	1	0,033 kg	
23	Łożysko stożkowe 31307	PN-M-86220	Steel	1	0,549 kg	
22	Łożysko kulkowe 6308	PN-M-86100	Steel	1	0,533 kg	
21	Łożysko kulk. 6308 2RS1	PN-M-86100	Steel	1	0,589 kg	
20	Łożysko kulkowe 6407	PN-M-86100	Steel	1	0,773 kg	
19	Podkł. dyst. PS35x45x(0.5)0.1/0.2/0.5	DIN988	Steel	1	0,002 kg	kpl. wg potrzeb
18	Podkł. dyst. PS80x100x(0.5)0.1/0.2/0.5	DIN988	Steel	1	0,011 kg	kpl. wg potrzeb
17	Podkł. dyst. PS40x50x(0.5)0.1/0.2/0.5	DIN988	Steel	1	0,003 kg	kpl. wg potrzeb
16	Podkł. dyst. PS56x72x(1)0.1/0.2/0.3/0.5	DIN988	Steel	1	0,013 kg	kpl. wg potrzeb
15	Podkł. dyst. PS40x50x(1)0.1/0.2/0.5/1	DIN988	Steel	2	0,011 kg	kpl. wg potrzeb
14	Pierścień uszcz. AS 35/80/10	DIN 3760	_	1	0,011 kg	
13	Pierścień uszcz. AS 40\72\10	DIN 3760	_	3	0,028 kg	
12	Pierścień uszcz. AS 45/80/10	DIN 3760	_	1	0,011 kg	
11	Oring 100X4	ISO 3601	_	1	0,004 kg	
10	Oring 35x2.5	ISO 3601	_	1	0,001 kg	
9	Tuleja dystansowa	F.005-044-045.4	S235JR	1	0,070 kg	
8	Wałek 3	052-01.16.01	16MnCr5	1	3,083 kg	
7	Wałek 2	054-01.15.02	16MnCr5	1	2,873 kg	
6	Pokrywka	052-01.10.00	S235JR	1	1,688 kg	
5	Tulejka	054-01.05.00	16MnCr5	1	0,074 kg	
4	Koło z=25	052-02.04.00	16MnCr5	1	2,461 kg	
3	Koło z=15	095-07.02.01	16MnCr5	1	1,016 kg	
2	Pokrywa	054-01.02.00	250	1	3,513 kg	
1	Korpus	055-01.01.01	500-7	1	27,234 kg	

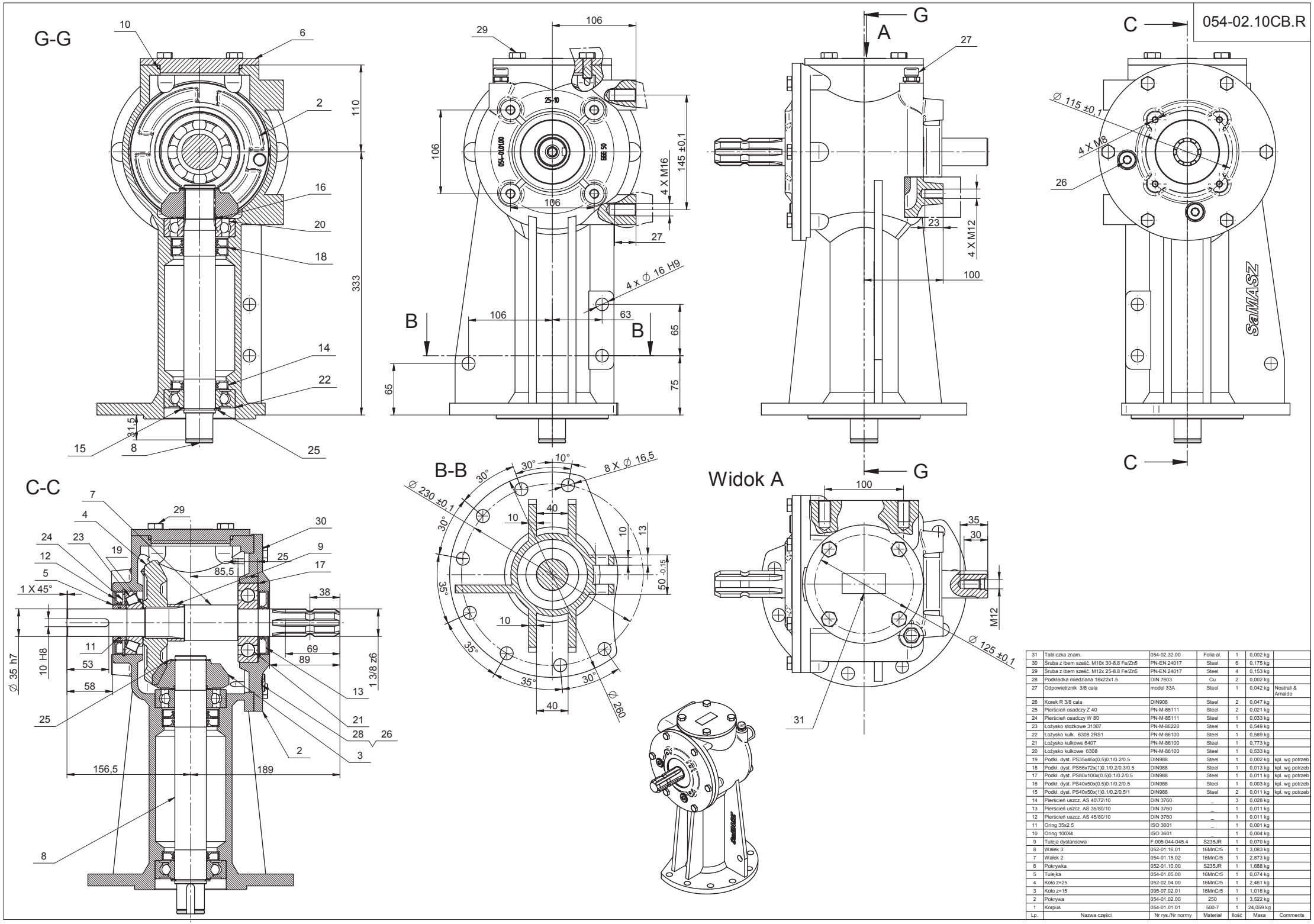

Lp.	Nazwa części	Nr rys./Nr normy	Materiał	Ilość	Masa	Comments
31	Tabliczka znam.	054-02.32.00	Folia al.	1	0,002 kg	
30	Śruba z łbem sześć. M10x 30-8.8 Fe/Zn5	PN-EN 24017	Steel	6	0,175 kg	
29	Śruba z łbem sześć. M12x 25-8.8 Fe/Zn5	PN-EN 24017	Steel	4	0,153 kg	
28	Podkładka miedziana 16x22x1.5	DIN 7603	Cu	2	0,002 kg	
27	Odpowietrznik 3/8 cala	model 33A	Steel	1	0,042 kg	Nostrali & Arnaldo
26	Korek R 3/8 cala	DIN908	Steel	2	0,047 kg	
25	Pierścień osadczy Z 40	PN-M-85111	Steel	2	0,021 kg	
24	Pierścień osadczy W 80	PN-M-85111	Steel	1	0,033 kg	
23	Łożysko stożkowe 31307	PN-M-86220	Steel	1	0,549 kg	
22	Łożysko kulk. 6308 2RS1	PN-M-86100	Steel	1	0,589 kg	
21	Łożysko kulkowe 6407	PN-M-86100	Steel	1	0,773 kg	
20	Łożysko kulkowe 6308	PN-M-86100	Steel	1	0,533 kg	
19	Podkł. dyst. PS35x45x(0.5)0.1/0.2/0.5	DIN988	Steel	1	0,002 kg	kpl. wg potrzeb
18	Podkł. dyst. PS56x72x(1)0.1/0.2/0.3/0.5	DIN988	Steel	1	0,013 kg	kpl. wg potrzeb
17	Podkł. dyst. PS80x100x(0.5)0.1/0.2/0.5	DIN988	Steel	1	0,011 kg	kpl. wg potrzeb
16	Podkł. dyst. PS40x50x(0.5)0.1/0.2/0.5	DIN988	Steel	1	0,003 kg	kpl. wg potrzeb
15	Podkł. dyst. PS40x50x(1)0.1/0.2/0.5/1	DIN988	Steel	2	0,011 kg	kpl. wg potrzeb
14	Pierścień uszcz. AS 40\72\10	DIN 3760	_	3	0,028 kg	
13	Pierścień uszcz. AS 35/80/10	DIN 3760	_	1	0,011 kg	
12	Pierścień uszcz. AS 45/80/10	DIN 3760	_	1	0,011 kg	
11	Oring 35x2.5	ISO 3601	_	1	0,001 kg	
10	Oring 100X4	ISO 3601	_	1	0,004 kg	
9	Tuleja dystansowa	F.005-044-045.4	S235JR	1	0,070 kg	
8	Wałek 3	052-01.16.01	16MnCr5	1	3,083 kg	
7	Wałek 2	054-01.15.02	16MnCr5	1	2,873 kg	
6	Pokrywka	052-01.10.00	S235JR	1	1,688 kg	
5	Tulejka	054-01.05.00	16MnCr5	1	0,074 kg	
4	Koło z=25	052-02.04.00	16MnCr5	1	2,461 kg	
3	Koło z=15	095-07.02.01	16MnCr5	1	1,016 kg	
2	Pokrywa	054-01.02.00	250	1	3,522 kg	
1	Korpus	054-01.01.01	500-7	1	24,059 kg	