SaMASZ Sp. z o.o.
ul. Trawiasta 1
16-060 Zabłudów - Poland
Rok założenia / Established in - 1984
centrala / phone +48 85 664-70-31
fax +48 85 664-70-41
e-mail: samasz@samasz.pl / export@samasz.com
www.samasz.pl / www.samasz.com

Katalog części / Spare parts list

KOSIARKA DYSKOWA DWUSTRONNA / DOUBLE-SIDED DISC MOWER

KDD 861 SH - 8,60 m / 28'2" (0599)

przystosowana do pracy / dedicated for:
- ze spulchniaczem prawym / tine conditioner right side D 301 SP (0703)
- ze spulchniaczem lewym / tine conditioner left side D 301 SL (0702)

KDD 861 SLH - 8,60 m / 28'2" (0599)

przystosowana do pracy / dedicated for:
- ze spulchniaczem prawym lekkim / lightweight tine conditioner - right side D 302 SPL (0690)
- ze spulchniaczem lewym lekkim / lightweight tine conditioner - left side D 302 SLL (0691)

Wersja / Edition: 8

Nr seryjny / Serial no.

K0599PLEN008

2020.04.01

Tab. 1a

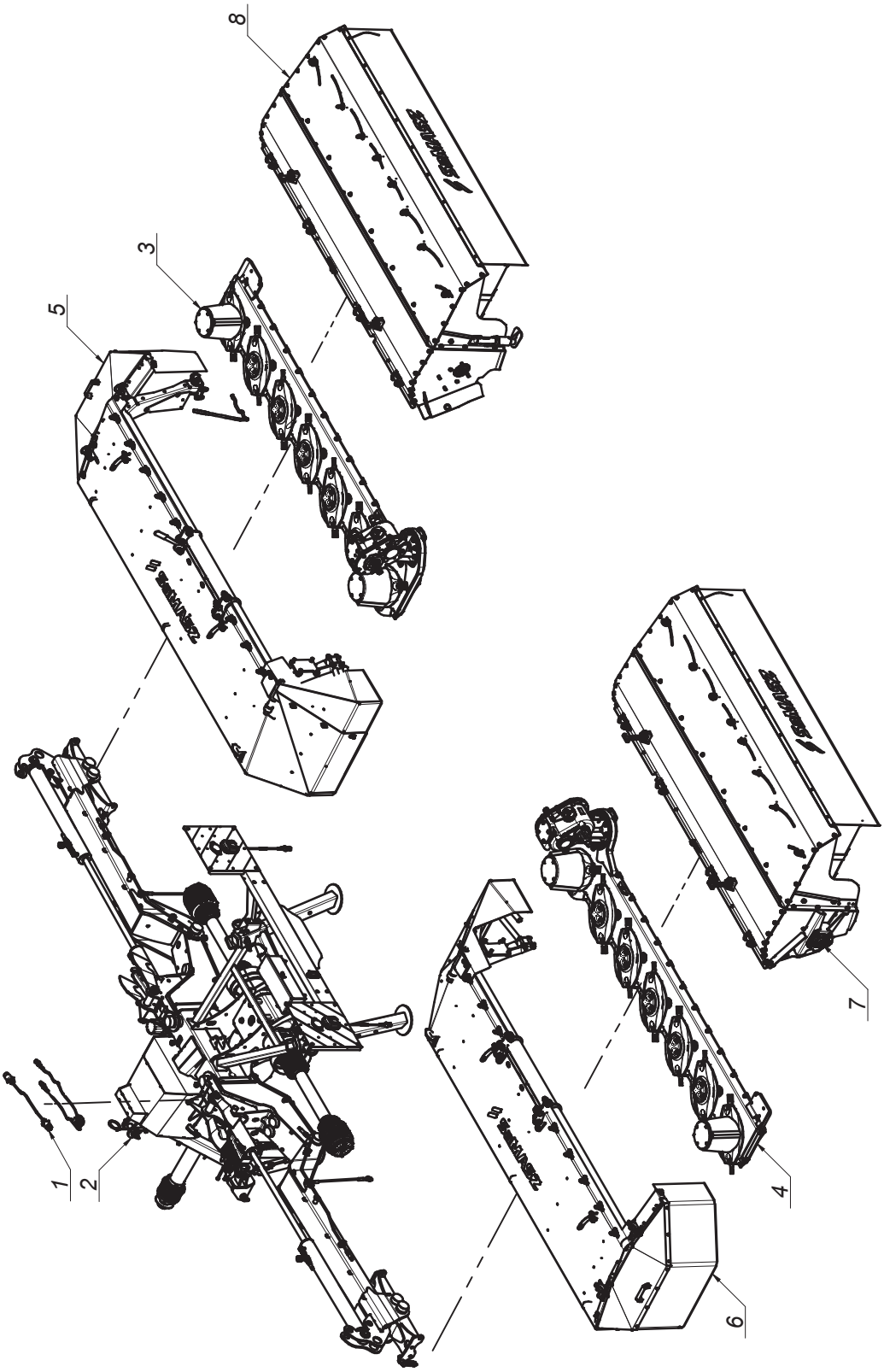

SaMASZ®

0599.00.00.008
KDD 861 SH

Tab. 1a

L.p. Item	Numer części Part No.	Nazwa części	Description	Ilość Quantity	Uwagi Notes
1	0598.07.00.003	Instalacja elektryczna	Electric installation	1	
2	0599.01.00.008	Układ zawieszenia	Suspension unit	1	
3	0608.04.00.007	Zespół tnący prawy	Cutting unit right	1	
4	0608.05.00.007	Zespół tnący lewy	Cutting unit left	1	
5	0609.02.00.006	Rama główna prawa	Main frame right	1	
6	0609.03.00.006	Rama główna lewa	Main frame left	1	
7	0702.00.00.002	Spulchniacz lewy D 301 SL	Tine conditioner left D 301 SL	1	
8	0703.00.00.002	Spulchniacz prawy D 301 SP	Tine conditioner right D 301 SP	1	

Tab. 1b

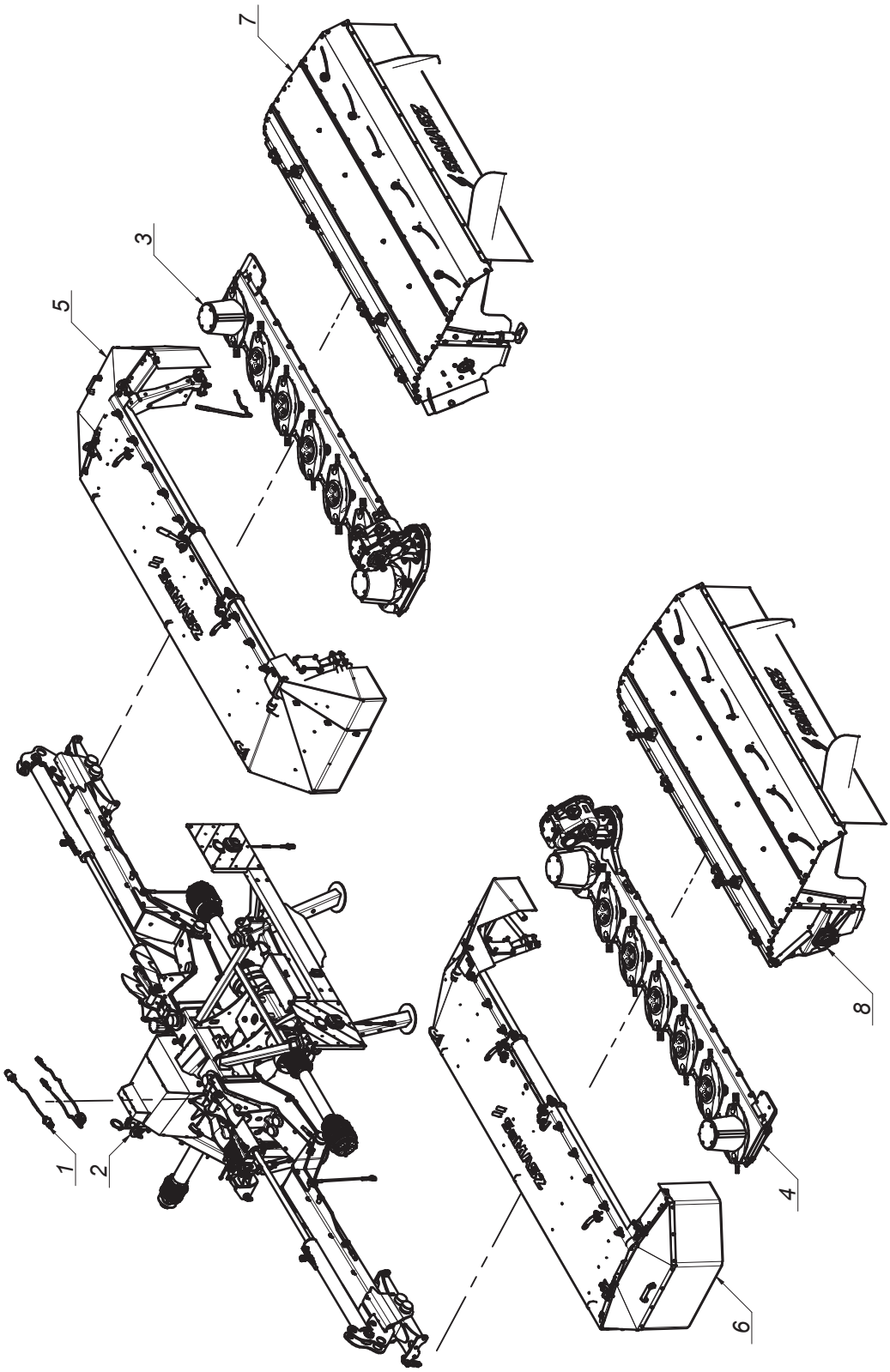

SaMASZ®

0599.00.00.018
KDD 861 SLH

Tab. 1b

L.p. Item	Numer części Part No.	Nazwa części	Description	Ilość Quantity	Uwagi Notes
1	0598.07.00.003	Instalacja elektryczna	Electric installation	1	
2	0599.01.00.008	Układ zawieszenia	Suspension unit	1	
3	0608.04.00.007	Zespół tnący prawy	Cutting unit right	1	
4	0608.05.00.007	Zespół tnący lewy	Cutting unit left	1	
5	0609.02.00.006	Rama główna prawa	Main frame right	1	
6	0609.03.00.006	Rama główna lewa	Main frame left	1	
7	0690.00.00.001	Spulchniacz prawy lekki D 302 SPL	Lightweight tine conditioner D 302 SPL	1	
8	0691.00.00.001	Spulchniacz lewy lekki D 302 SLL	Lightweight tine conditioner D 302 SLL	1	

0599.00.00.028
KDD 861 SH ze sterownikiem
KDD 861 SH with steering

Tab. 2a

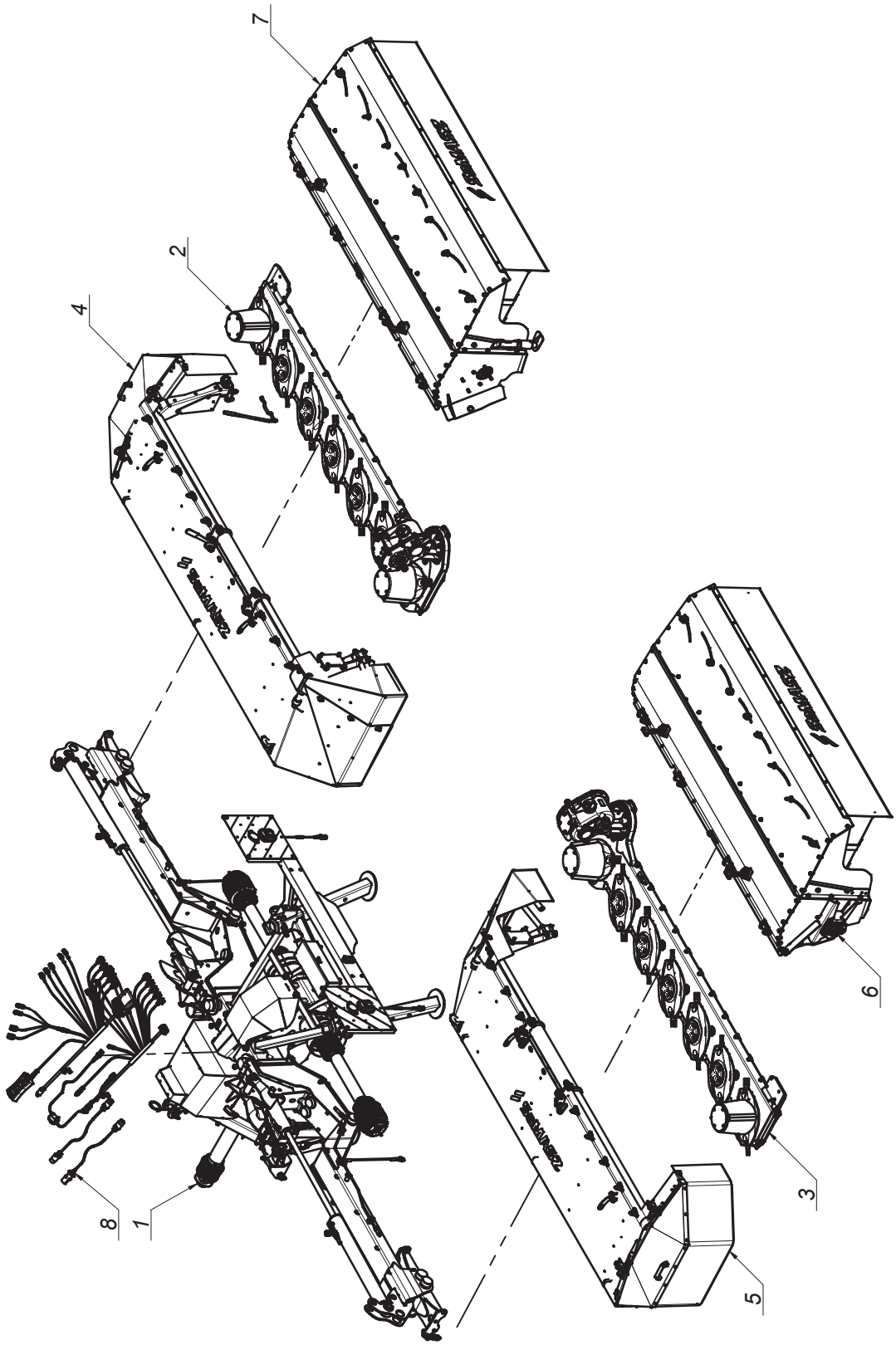

SaMASZ®

0599.00.00.028
KDD 861 SH ze sterownikiem
KDD 861 SH with steering

Tab. 2a

L.p. Item	Numer części Part No.	Nazwa części	Description	Ilość Quantity	Uwagi Notes
1	0599.08.00.008	Układ zawieszenia ze sterownikiem	Suspension unit with steering	1	
2	0608.04.00.007	Zespół tnący prawy	Cutting unit right	1	
3	0608.05.00.007	Zespół tnący lewy	Cutting unit left	1	
4	0609.02.00.006	Rama główna prawa	Main frame right	1	
5	0609.03.00.006	Rama główna lewa	Main frame left	1	
6	0702.00.00.002	Spulchniacz lewy D 301 SL	Tine conditioner left D 301 SL	1	
7	0703.00.00.002	Spulchniacz prawy D 301 SP	Tine conditioner right D 301 SP	1	
8	2111.17.00.002	Instalacja elektryczna strony rozdzielone	Electric installation	1	

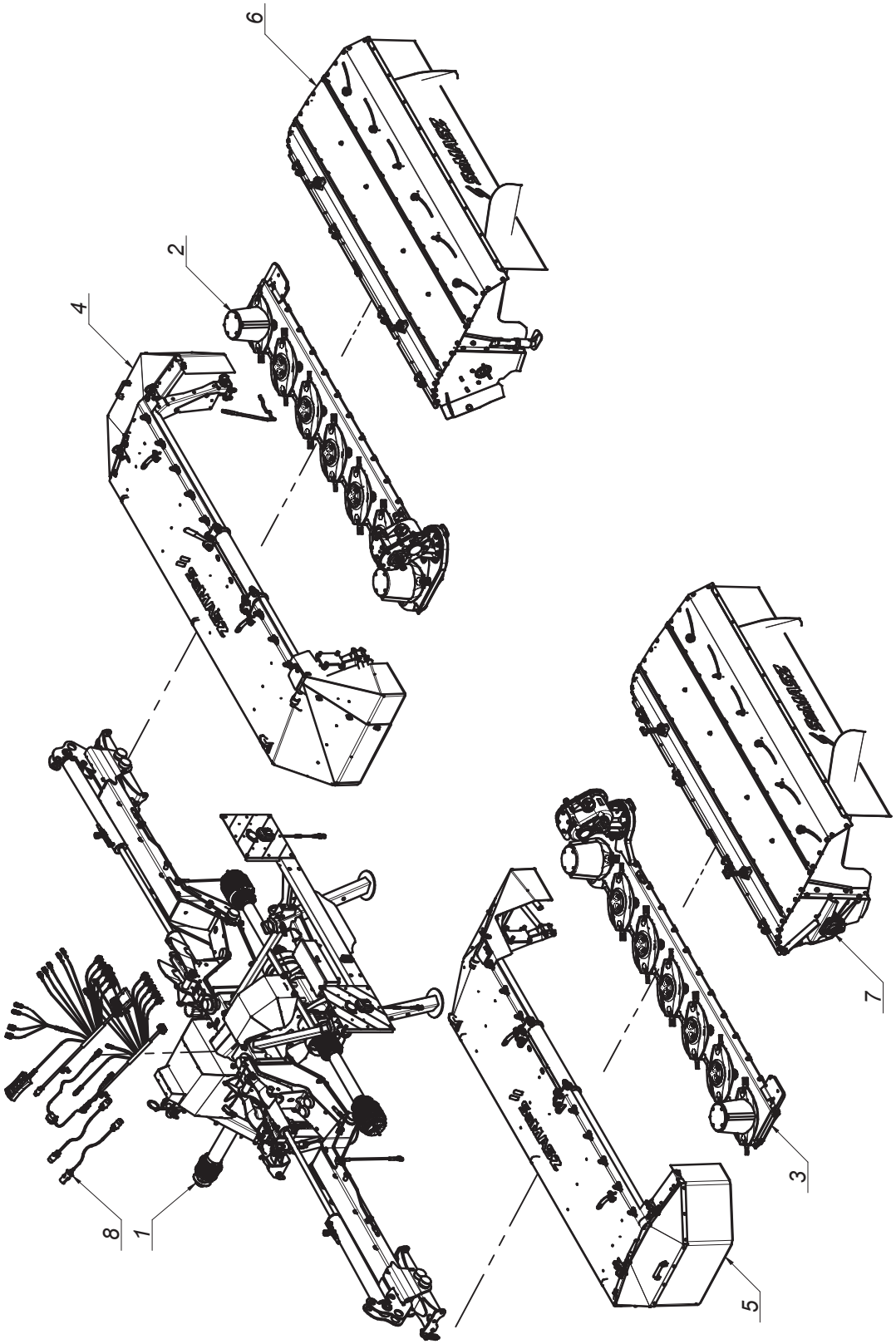
6
2
4
8
1
5
3
7

SaMASZ®

0599.00.00.038
KDD 861 SLH ze sterownikiem
KDD 861 SLH with steering

Tab. 2b

L.p. Item	Numer części Part No.	Nazwa części	Description	Ilość Quantity	Uwagi Notes
1	0599.08.00.008	Układ zawieszenia ze sterownikiem	Suspension unit with steering	1	
2	0608.04.00.007	Zespół tnący prawy	Cutting unit right	1	
3	0608.05.00.007	Zespół tnący lewy	Cutting unit left	1	
4	0609.02.00.006	Rama główna prawa	Main frame right	1	
5	0609.03.00.006	Rama główna lewa	Main frame left	1	
6	0690.00.00.001	Spulchniacz prawy lekki D 302 SPL	Lightweight tine conditioner D 302 SPL	1	
7	0691.00.00.001	Spulchniacz lewy lekki D 302 SLL	Lightweight tine conditioner D 302 SLL	1	
8	2111.17.00.002	Instalacja elektryczna strony rozdzielone	Electric installation	1	

Tab. 3a

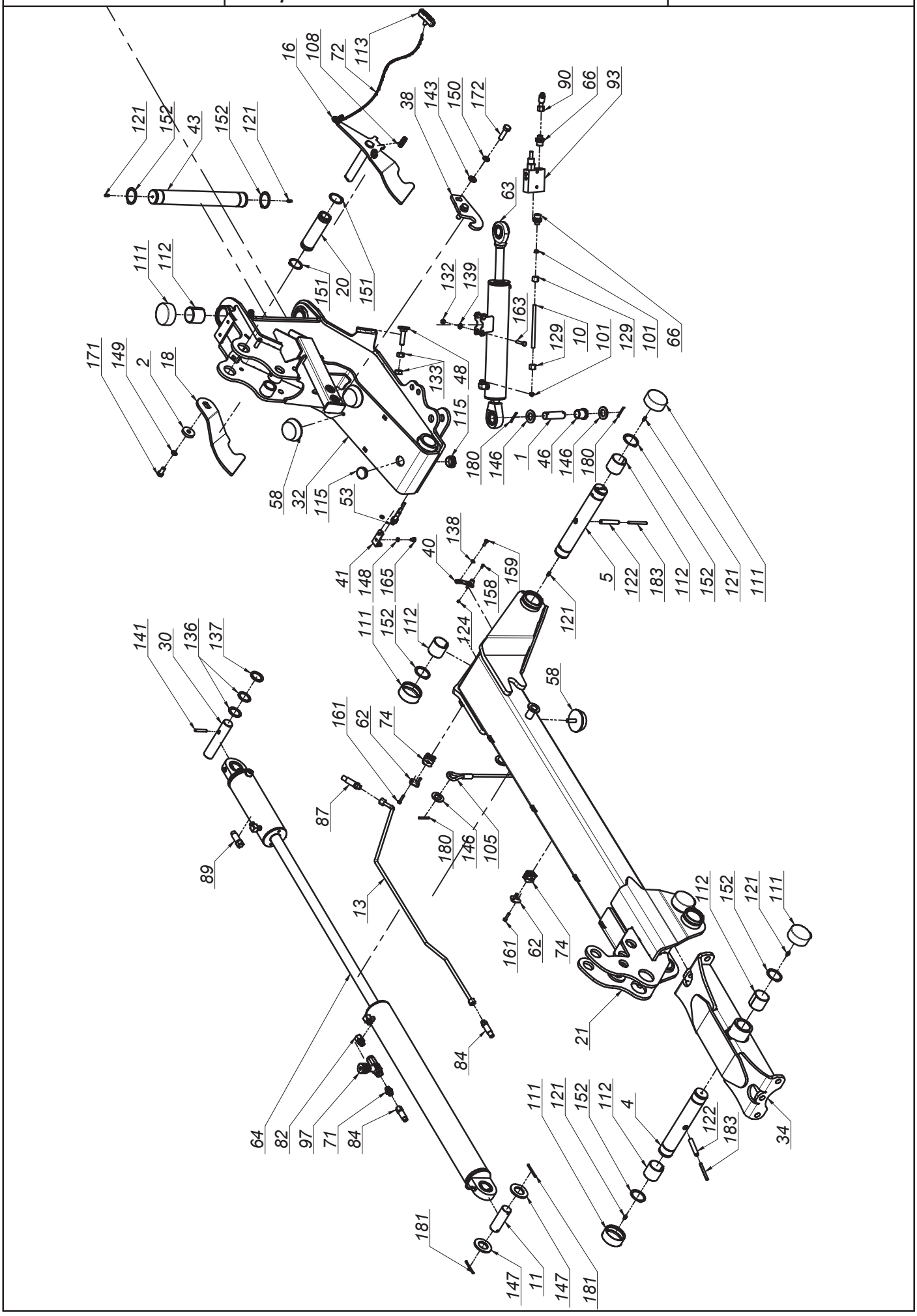
121
152
43
152
121
16
108
72
113
38
143
150
172
90
66
93
63
111
112
151
20
151
132
139
163
129
10
101
129
101
66
171
149
2
18
133
48
115
180
146
1
46
146
180
58
32
115
53
41
148
165
40
138
159
158
124
111
152
112
121
5
122
183
112
152
121
111
141
30
136
137
161
62
74
87
180
146
105
89
13
58
161
62
74
112
152
121
111
21
84
64
82
97
71
84
111
121
152
112
4
122
183
34
181
147
11
147
181

SaMASZ®

0599.01.00.008
Układ zawieszenia
Suspension unit

Tab. 3a

L.p. Item	Numer części Part No.	Nazwa części	Description	Ilość Quantity	Uwagi Notes
1	00SO.25.00.085	Sworzeń Ø25 (SO.25.00.085)	Pin Ø25 (SO.25.00.085)	4	
2	0108.02.08.000	Podkładka dociskająca	Washer	2	
3	0271.01.08.003	Stopa podporowa tylna	Support leg - rear	2	
4	0271.01.16.003	Sworzeń zawieszenia ramy	Suspension frame pin	2	
5	0271.01.20.003	Sworzeń ramienia ruchomego	Frame pin	2	
6	0271.01.31.003	Sworzeń zaczepu - kat. III	Hitch pin - cat. III	2	
7	0271.01.32.003	Sworzeń górny zaczepu - kat. III	Upper hitch pin - cat. III	1	
8	0272.01.26.001	Stopa podporowa	Support leg	2	
9	0272.01.28.001	Sworzeń blokady stopy	Stand latch pin	4	
10	0272.01.42.001	Rura hydrauliczna	Hydraulic tube	2	
11	0272.01.48.002	Sworzeń siłownika	Hydraulic cylinder pin	2	
12	0272.01.52.002	Podkładka osłony stożkowej	Conical guard washer	2	
13	0598.08.26.K03	Rura cylindra hydraulicznego prawa kpl	Cylinder tube right	1	
14	0598.08.27.K03	Rura cylindra hydraulicznego lewa kpl.	Cylinder tube left	1	
15	0598.08.43.003	Rura akumulatorów	Accumulator tube	2	
16	0600.01.07.001	Zapadka prawa	Transport latch - right	1	
17	0600.01.08.001	Zapadka lewa	Transport latch - left	1	
18	0600.01.17.000	Hak zapadki prawej	Transport latch right	1	
19	0600.01.18.000	Hak zapadki lewej	Transport latch left	1	
20	0600.01.26.001	Tuleja dźwigni sprężyn	Srings lever, bushuing	2	
21	0601.01.04.002	Ramię nośne prawe	Suspension arm right	1	
22	0601.01.29.002	Ramię nośne lewe	Suspension arm left	1	
23	0606.01.09.008	Wspornik prawy oświetlenia	Lightning bracket	1	
24	0606.01.10.008	Wspornik lewy oświetlenia	Lightning bracket	1	
25	0606.01.36.008	Mocowanie świateł	Warning ligths mouting	1	
26	0606.01.57.006	Wspornik loga	Logo bracket	1	
27	0606.01.58.006	Wspornik wtyków euro	Euro plug bracket	1	
28	0609.01.02.006	Lewy wspornik skrzynki	Left toolbox bracket	1	
29	0609.01.03.006	Prawy wspornik skrzynki	Right toolbox bracket	1	
30	0618.01.25.001	Sworzeń siłownika	Hydraulic cylinder pin	2	
31	0619.01.01.006	Zaczep	Hitch	1	
32	0619.01.02.008	Ramię ruchome prawe	Moving arm right	1	
33	0619.01.03.008	Ramię ruchome lewe	Moving arm left	1	
34	0619.01.06.001	Mocowanie ramy prawej	Frame mount	1	
35	0619.01.27.005	Mocowanie manometru	Manometer holder	1	
36	0619.01.28.000	Wspornik osłony - tył	Cover's bracket - rear	2	
37	0619.01.29.000	Wspornik osłony - przód	Cover's bracket - front	2	
38	0619.01.31.002	Hak blokady transportowej	Transport lock hook	2	
39	0619.01.32.000	Sprężyna przewodów	Spring bracket	1	
40	0619.01.34.001	Ogranicznik unoszenia	Lifting block	2	
41	0619.01.36.001	Uchwyt czujnika zbliżeniowego	Sensor holder	2	
42	0619.01.41.001	Osłona wału napędowego	Drive shaft's cover	1	
43	0619.01.42.002	Sworzeń główny zawieszenia	Main suspension pin	2	
44	0619.01.49.002	Wspornik hydroakumulatorów	Accumulator's bracket	2	
45	0619.01.51.003	Wspornik tuby	Tube's bracket	1	
46	0619.01.52.003	Tuleja dystansowa	Distance bush	4	
47	0619.01.55.004	Łańcuch zabezpieczający	Support chain	2	
48	0619.01.56.004	Śruba regulacyjna zaworu	Bolt special - end valve	2	
49	0628.01.02.000	Mocowanie ramy lewe	Suspension frame mount	1	
50	0640.03.15.003	Wspornik trójkąta	Triangle bracket	1	
51	0927.01.04.000	Wspornik wału	Shaft support	1	
52	2114.06.02.000	Skrzynka narzędziowa	Toolbox	1	
53	MIEC-000-001	Czujnik zbliżeniowy ARK-AMP	Close-up sensor ARK-AMP	2	
54	MIEK-000-102	Gniazdo Kennfixx	Socket Kennfixx	3	
55	MIEK-100-000	Odblask okrągły czerwony przykręcany	Red reflection - round	2	
56	MIET-000-003	Tablica ostrzeg. jednost. oświetl.-prawa-W145	Warning plate - right	1	
57	MIET-000-004	Tablica ostrzeg. jednost. oświetl.-lewa-W145	Warning plate - left	1	
58	MIGA-080-000	Amortyzator gumowo-metalowy 80x25 typ K	Rubber-metal damper 80x25 type K	6	
59	MIGN-000-002	Nasada gumowa wałka fi45	Shaft stub sleeve	1	
60	MIGZ-007-001	Zawieszka gumowa (0225.01.20.000)	Rubber key chain	4	
61	MIHA-000-141	Akumulator hydrauliczny H1400 D1 - 1,40 l (55 bar)	Hydraulic accumulator H1400 D1 - 1,40 l (55 bar)	4	
62	MIHB-010-002	Obejma rury 10/12 Blaszka Górna DP-A1/CRVIF	Tube clamp cover 12	4	
63	MIHC-301-007	Siłownik 63x28x300 (0619.01.30.000)	Hydraulic cylinder 63x28x300 (0619.01.30.000)	2	
64	MIHC-740-001	Siłownik 80x36x160-740 (0615.01.05.000)	Hydraulic cylinder 80x36x160-740 (0615.01.05.000)	2	-
65	MIHD-040-060	Dzielnik strumienia 40-60 L/min V-EQ 30	Flow dividor 40-60 L/min V-EQ 30	1	

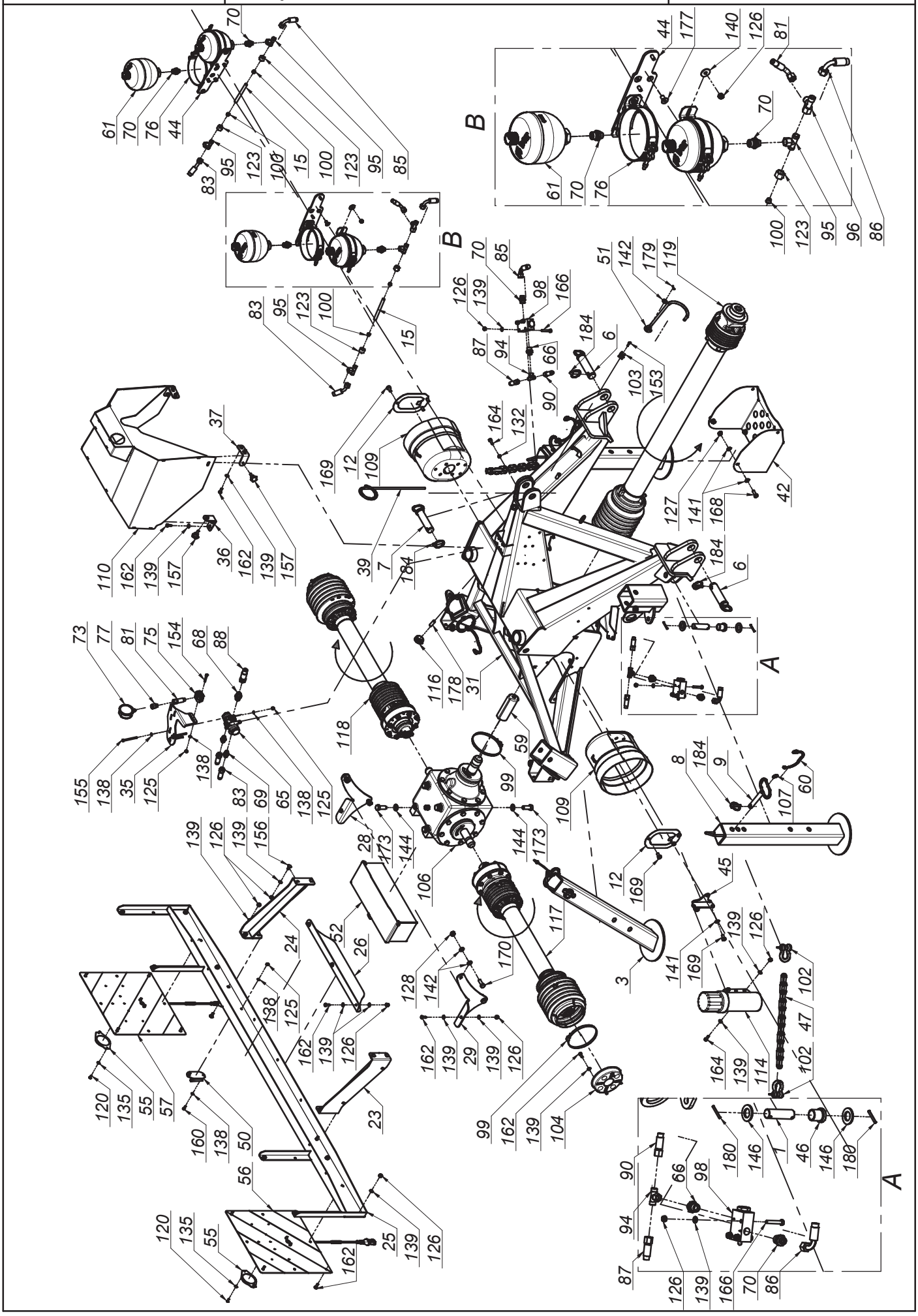
A
B
B
A

SaMASZ®

0599.01.00.008
Układ zawieszenia
Suspension unit

Tab. 3a

L.p. Item	Numer części Part No.	Nazwa części	Description	Ilość Quantity	Uwagi Notes
66	MIHK-012-004	Złączka M16 x 1/2"	Straight connector M16 x 1/2"	6	
67	MIHK-012-038	Złączka 1/2" x 3/8"	Straigth connector 1/2" x 3/8"	2	
68	MIHK-012-120	Złączka 1/2" x 1/2"	Straight connector 1/2" x 1/2"	3	
69	MIHK-018-001	Złączka M18x1,5 - 3/8" korpus	Straight connector M18 x 3/8"	2	
70	MIHK-018-003	Złączka M18x1,5 - 1/2"	Straight connector M18 x 1/2"	6	
71	MIHK-034-000	Złączka M16x3/8"	Straight connector M16 x 3/8"	4	
72	MIHL-000-007.001	Linka Ø5 L=4000 zielona	Cord Ø5 L=4000 green	2	
73	MIHM-315-000	Manometr 315 1/4"	Manometer 315 1/4"	1	
74	MIHO-010-003	Obejma rury 10 Plast. RAPR-110	Tube clamp 10	4	
75	MIHO-018-002	Obejma rury 18 Plast. RAPB-218	Tube clamp	1	
76	MIHO-146-000	Obejma hydroakumulatora R146-154	Gas accumulator bracket R146-154	4	
77	MIHP-016-000	Złączka manometru M16x1,5	Manometer connector M16x1,5	1	
78	MIHP-022-010	Kennfixx M22x1/2" BG3 Czerwony +	Kennfixx M22x1/2" BG3 Red +	1	
79	MIHP-022-014	Kennfixx M22x1/2" BG3 Zielony +	Kennfixx M22x1/2" BG3 Green +	1	
80	MIHP-022-016	Kennfixx M22x1/2" BG3 Żółty +	Kennfixx M22x1/2" BG3 Yellow +	1	
81	MIHP-035-011	Przewód M16x1,5 L= 350 A90-A	Hydraulic hose M16x1,5 L= 350 A90-A	1	
82	MIHP-038-018	Przyłączka prosta nast. 3/8" - M18x1,5	Hydraulic connector 3/8 - M18x1,5	2	
83	MIHP-050-019	Przewód M18x1,5 L= 500 A45-A	Hydraulic hose M18x1,5 L= 500 A45-A	2	
84	MIHP-065-010	Przewód M16x1,5 L= 650 A-B	Hydraulic hose M16x1,5 L= 650 A-B	2	
85	MIHP-080-006	Przewód M18x1,5 L= 800 A90-A90 90°	Hydraulic hose M18x1,5 L= 800 A90-A90 90°	1	
86	MIHP-080-007	Przewód M18x1,5 L= 800 A90-A90 270°	Hydraulic hose M18x1,5 L= 800 A90-A90 270°	1	
87	MIHP-100-019	Przewód M16x1,5 L= 1000 A-B	Hydraulic hose M16x1,5 L= 1000 A-B	2	
88	MIHP-180-016	Przewód G1/2" L= 1800 A-A	Hydraulic hose G1/2" L= 1800 A-A	1	
89	MIHP-300-009	Przewód M16x1,5 M18x1,5 L= 3000 A-A	Hydraulic hose M16x1,5,M18x1,5 L= 3000 A-A	2	
90	MIHP-900-001	Przewód M16x1,5 L= 900 A45-A	Hydraulic hose M16x1,5 L= 900 A45-A	2	
91	MIHW-022-000	Wtyczka EURO M22x15	Plug NV 12 GAS M EURO TYP 12,5	3	
92	MIHZ-000-013	Zawór kulowy BKR 1/2" RS2	Ball valve BKR 1/2" RS2	1	
93	MIHZ-012-000	Zawór sekwencyjny bezpośredni VS2C 1/2" V0660	Sequence valve VS2C 1/2" V0660	2	
94	MIHZ-016-002	Złączka trójnik M16x1,5 nastawna symetryczna	Tee, compression M16x16x16 TN420-10	2	
95	MIHZ-018-000	Złączka trójnik M18x1,5 z nakrętką sym.	Tee connector M18	4	-
96	MIHZ-018-001	Złączka trójnik M18x1,5 nastawna niesy.	Tee connector M18x1,5	1	
97	MIHZ-056-582	Zawór dławiąco-zwrotny C056-V0582 - 3/8"	Choke valve C056-V0582 - 3/8"	4	
98	MIHZ-056-828	Zawór krańcowy V-121 1/2" NC - V0828	End valve V-121 1/2" NC - V0828	2	
99	MIIO-130-000	Opaska zaciskowa 130-150	Clamp band 130-150	3	
100	MIIP-012-000	Pierścień zacinający Ø12	Olive Ø12	4	
101	MIIP-016-000	Pierścień zacinajacy Ø10	Olive Ø10	4	
102	MIIS-014-001	Szekla Ø14 - 2T	Shackle Ø14 - 2T	4	
103	MIIU-015-000	Uchwyt Ø15	Clamp Ø15	1	
104	MIIU-411-000	Uchwyt mocowania osłony 395011411R	PTO guard holder 395011411R	2	-
105	MILS-006-500	Linka stalowa	Cable	2	
106	MIPS-130-002	Przekładnia 130 - 01.113.LS	Gearbox 130 - 01.113.LS	1	
107	MISK-000-001	Kółko sprężyste zawieszki	Rubber key chain ring	8	
108	MISP-001-002	Sprężyna zapadki Ø1,6 (0105.01.09.000)	Spring Ø1,6 (0105.01.09.000)	2	
109	MITO-000-005	Osłona stożkowa D4170 401	PTO guard	2	
110	MITO-001-003	Pokrywa hydroakumulatorów	Accumulator's cover	1	
111	MITP-073-000	Pokrywa rur 73 x 30	Plastic cover 73 x 30	16	
112	MITS-000-0018	Tuleja ślizgowa 50x 55x 50 PCM	Sliding bush 50x 55x 50 PCM	16	
113	MITS-005-000	Rączka do linki Ø5 (FGP 455795)	Pull cord handle	2	
114	MITT-001-000	Tuba duża	Tube	1	
115	MITZ-040-00	Zaślepka plastik Ø40x1 - 111067	Plastic cap Ø40x1 - 111067	4	
116	MITZ-043-040	Zaślepka plastik Ø43x1,5	Plastic cap Ø43x1,5	2	
117	MIWB-069-000	Wał B&P - 8G7U069FX1A1001	PTO shaft B&P - 8G7U069FX1A1001	1	
118	MIWB-069-001	Wał B&P - 8G7U069FX000001	PTO shaft B&P - 8G7U069FX000001	1	
119	MIWB-121-006	Wał B&P - CH8N121CER07R09LA	PTO shaft B&P - CH8N121CER07R09LA	1	
120	MZIN-005-014	Nit zrywany Ø5	Rivet Ø5	4	
121	MZIS-000-003	Smarowniczka M6x1	Grease nipple M6x1	12	
122	MZKK-013-080	Kołek spręż. Ø13x 80 nierdz.	Spring pin Ø13x 80 z.	4	
123	MZNH-018-000	Nakrętka złączna M18x1,5	Compression nut M18x1,5	4	
124	MZNS-004-000	Nakretka M 4 kl. 8 oc. samozab.	Nut M 4 cl. 8 z. self-locking.	2	
125	MZNS-006-006	Nakrętka M 6 kl. 8 oc. samozab.	Nut M 6 cl. 8 z. self-lock.	7	
126	MZNS-008-006	Nakrętka M 8 kl. 8 oc. samozab.	Nut M 8 cl. 8 z. self-lock.	37	
127	MZNS-010-002	Nakrętka M10 kl. 8 oc. samozab.	Nut M10 cl. 8 z. self-lock.	4	
128	MZNS-012-004	Nakrętka M12 kl. 8 oc. samozab.	Nut M12 cl. 8 z. self-lock.	4	
129	MZNS-016-002	Nakrętka złączna M16x1,5	Compression nut M16x1,5	4	
130	MZNS-018-003	Nakrętka M18 oc. samozab.	Nut M18 cl. 8.8 z. self-lock.	2	

SaMASZ®

0599.01.00.008
Układ zawieszenia
Suspension unit

Tab. 3a

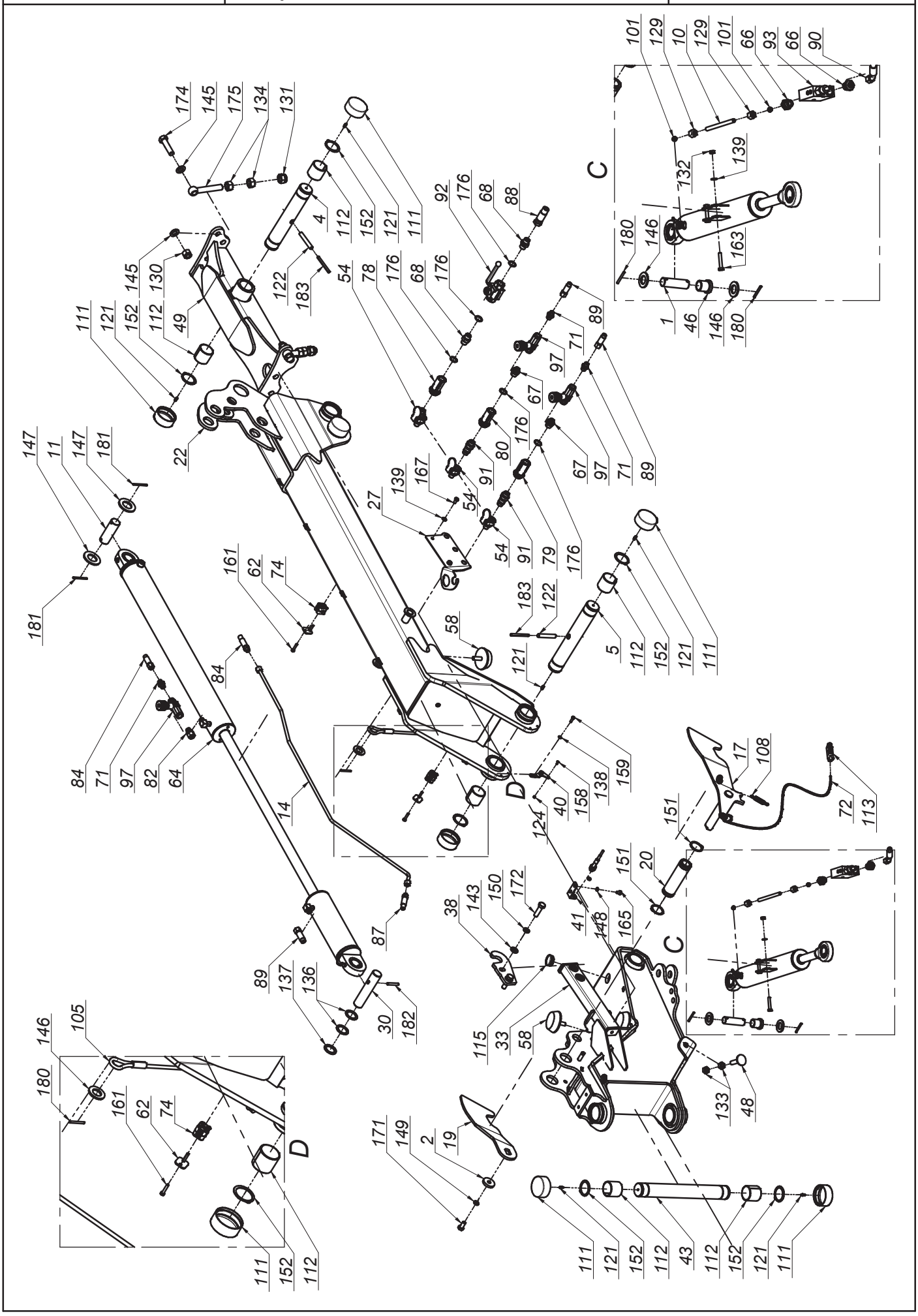

K0599PLEN008 - 2020-04-01 - KDD 861 SH(SLH)

SaMASZ®

0599.01.00.008
Układ zawieszenia
Suspension unit

Tab. 3a

L.p. Item	Numer części Part No.	Nazwa części	Description	Ilość Quantity	Uwagi Notes
131	MZNS-020-000	Nakrętka M20 kl. 8 oc. samozab.	Nut M20 cl. 8.8 z self-lock.	2	
132	MZNZ-008-001	Nakrętka M 8 kl. 8 oc.	Nut M 8 cl. 8 z.	6	
133	MZNZ-014-002	Nakrętka M14 kl. 8 oc.	Nut M14 cl. 8 z.	4	
134	MZNZ-020-002	Nakrętka M20 kl. 8 oc.	Nut M20 cl. 8 z.	4	
135	MZPD-005-000	Podkładka pow. Ø5x14 oc	Fender washer Ø5x14 z.	4	
136	MZPD-355-020	Podkładka dyst. C2x35,5x48	Spacer washer 40x50x1	4	
137	MZPD-355-030	Podkładka dyst. C3x35,5x48	Spacer washer 40x50x1	2	
138	MZPP-006-001	Podkładka Ø6 oc.	Washer Ø6 z.	16	
139	MZPP-008-002	Podkładka Ø8 oc.	Washer Ø8 z.	58	
140	MZPP-008-003	Podkładka pow. Ø8x28 oc.	Fender washer Ø8x28 z.	8	
141	MZPP-010-001	Podkładka Ø10 oc.	Washer Ø10 z.	10	
142	MZPP-012-002	Podkładka Ø12 oc.	Washer Ø12 z.	9	
143	MZPP-014-001	Podkładka Ø14 oc.	Washer Ø14 z.	4	
144	MZPP-016-001	Podkładka Ø16 oc.	Washer Ø16 z.	8	
145	MZPP-018-001	Podkładka Ø18 oc.	Washer Ø18 z.	4	
146	MZPP-024-001	Podkładka Ø24 oc. (82005)	Spacer fi 24 z.	10	
147	MZPP-036-002	Podkładka Ø36 oc.	Washer Ø36 z.	4	
148	MZPS-008-001	Podkładka spręż. Ø8,2 oc.	Spring washer Ø8.2 z.	4	
149	MZPS-012-001	Podkładka spręż. Ø12,2 oc.	Spring washer Ø12.2 z.	2	
150	MZPS-014-002	Podkładka spręż. Ø14,2 oc.	Spring washer Ø14.2 z.	4	
151	MZSE-045-001	Pierścień osad. Z 45	Circlip Z 45	4	
152	MZSE-050-001	Pierścień osad. Z 50	Circlip Z 50	12	
153	MZSI-005-009	Śruba M 5x 20 kl. 8.8 oc. IMB. WALC.	Bolt M 5x 20 cl. 8.8 z.	1	
154	MZSI-006-040	Śruba M 6x 40 kl. 8.8 oc. IMB. WALC.	Bolt M 6x 40 cl. 8.8 z. HEX CYL.	2	
155	MZSI-006-071	Śruba M 6x 70 kl. 8.8 oc. IMB. WALC.	Bolt M 6x 70 cl. 8.8 z.	3	
156	MZSP-008-001	Śruba M 8x 20 kl. 8.8 oc. PODS.	Bolt M 8x20 cl. 8.8 z. sq. neck	8	
157	MZSS-040-000	Pokrętło z występami VC-192-30-p M8x20	Knob VC-192-30-p M8x20	4	
158	MZSZ-004-000	Śruba M 4x 12 kl. 8.8 oc. IMB. STOŻ.	Bolt M 4x 12 cl. 8.8 z.	2	
159	MZSZ-006-004	Śruba M 6x 20 kl. 8.8 oc. (82105)	Bolt M 6x 20 cl. 8.8 z. (82105)	4	
160	MZSZ-006-005	Śruba M 6x 16 kl. 8.8 oc. (82105)	Bolt M 6x 16 cl. 8.8 z. (82105)	2	
161	MZSZ-006-006	Śruba M 6x 30 kl. 8.8 oc. (82105)	Bolt M 6x 30 cl. 8.8 z. (82105)	8	
162	MZSZ-008-001	Śruba M 8x 20 kl. 8.8 oc. (82105)	Bolt M 8x 20 cl. 8.8 z. (82105)	29	
163	MZSZ-008-007	Śruba M 8x 45 kl. 8.8 oc. (82105)	Bolt M 8x 45 cl. 8,8 z. (82105)	4	
164	MZSZ-008-009	Śruba M 8x 25 kl. 8.8 oc. (82105)	Bolt M 8x 25 cl. 8.8 z. (82105)	4	
165	MZSZ-008-011	Śruba M 8x 12 kl. 8.8 oc. (82105)	Bolt M 8x 12 cl. 8.8 z. (82105)	4	
166	MZSZ-008-013	Śruba M 8x 50 kl. 8.8 oc. (82105)	Bolt M 8x 50 cl. 8.8 z. (82105)	6	
167	MZSZ-008-016	Śruba M 8x 16 kl. 8.8 oc. (82105)	Bolt M 8x 20 cl. 8.8 z. (82105)	2	
168	MZSZ-010-005	Śruba M10x 30 kl. 8.8 oc. (82105)	Bolt M10x 30 cl. 8.8 z. (82105)	4	
169	MZSZ-010-010	Śruba M10x 20 kl. 8.8 oc. (82105)	Bolt M10x 20 cl. 8.8 z. (82105)	8	
170	MZSZ-012-003	Śruba M12x 35 kl. 8.8 oc. (82105)	Bolt M12x 35 cl. 8.8 z. (82105)	4	
171	MZSZ-012-010	Śruba M12x 25 kl. 8.8 oc. (82105)	Bolt M12x 25 cl. 8.8 z. (82105)	2	
172	MZSZ-014-004	Śruba M14x 50 kl. 8.8 oc. (82105)	Bolt M14x 50 cl. 8.8 z. (82105)	4	
173	MZSZ-016-007	Śruba M16x 40 kl. 8.8 oc. (82105)	Bolt M16x 40 cl. 8.8 z. (82105)	8	
174	MZSZ-018-001	Śruba M18x 70 kl. 8.8 oc. (82101)	Bolt M18x 70 cl. 8.8 z. (82101)	2	
175	MZSZ-020-122	Śruba M20x120 kl. 8.8 oc. Oczkowa	Eye bolt M20x160 cl. 8.8 z.	2	
176	MZUP-018-000	Uszczelka met-gum - 1/2"	Metal and rubber seal - 1/2"	6	
177	MZWB-010-004	Śruba M10x 20 kl. 8.8 oc. IMB. STOŻ.	Bolt M10x 20 cl. 8.8 z. COUNTER-SUNK ALLEN.	8	
178	MZWD-012-040	Wkręt dociskowy M12x40 oc	Set screw	2	
179	MZZK-004-001	Kołek spręż. Ø4x 20 nierdz.	Spring pin Ø4x20 ss.	1	
180	MZZK-005-001	Kołek spręż. Ø5x 45 oc.	Spring pin Ø5x45 z.	10	
181	MZZK-005-007	Kołek spręż. Ø5x 60 oc.	Spring pin Ø5x60 z.	4	
182	MZZK-008-005	Kołek spręż. Ø8x 50 oc.	Spring pin Ø8x50 z.	2	
183	MZZK-008-013	Kołek spręż. Ø8x 80 oc.	Spring pin Ø8x80 z.	4	
184	MZZP-000-001	Zawleczka - Przetyczka A 11x45	Lynch pin A 11x45	7	

SaMASZ®

0599.08.00.008
Układ zawieszenia ze sterownikiem
Suspension unit with steering

Tab. 3b

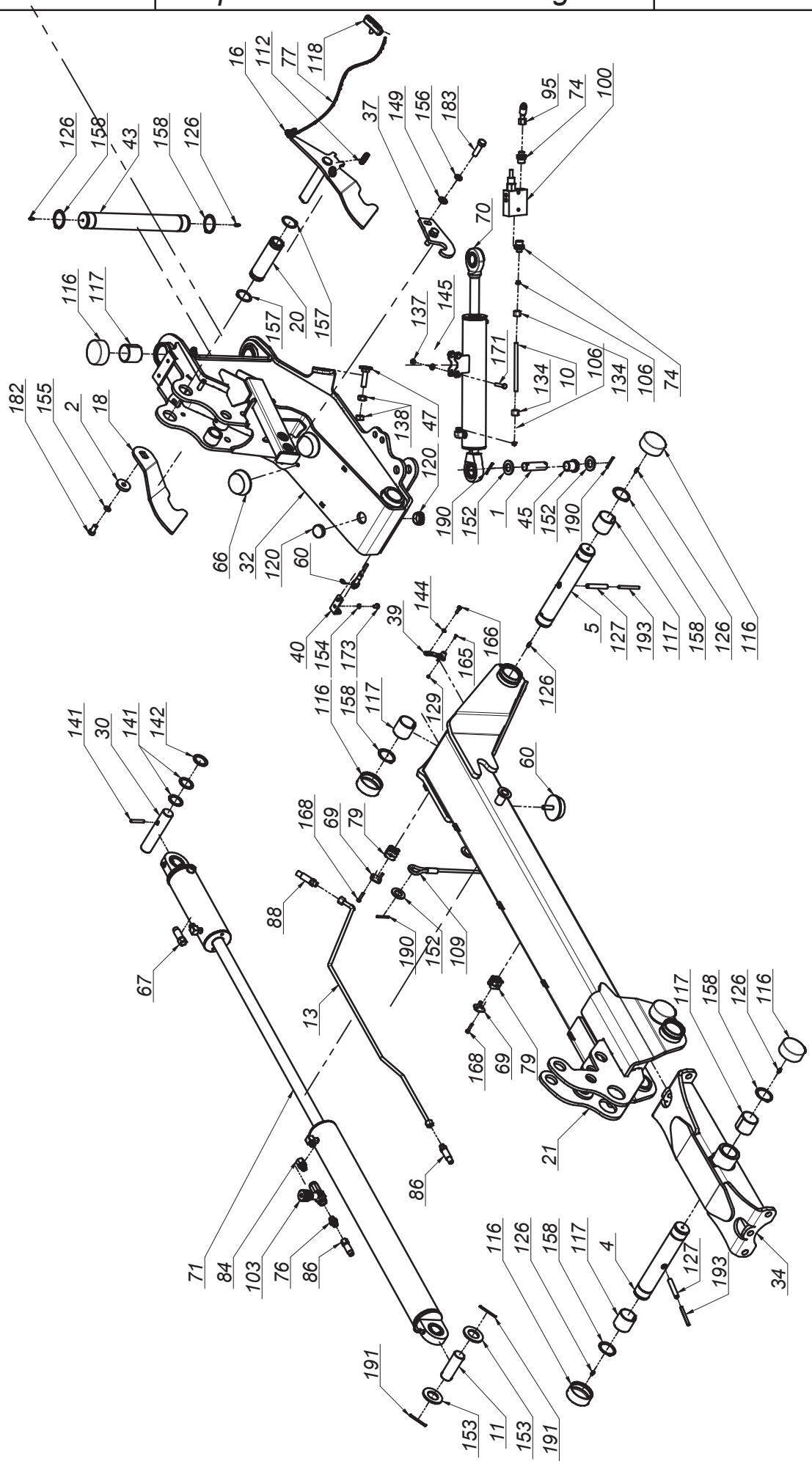

SaMASZ®

0599.08.00.008
Układ zawieszenia ze sterownikiem
Suspension unit with steering

Tab. 3b

L.p. Item	Numer części Part No.	Nazwa części	Description	Ilość Quantity	Uwagi Notes
1	00SO.25.00.085	Sworzeń Ø25 (SO.25.00.085)	Pin Ø25 (SO.25.00.085)	4	
2	0108.02.08.000	Podkładka dociskająca	Washer	2	
3	0271.01.08.003	Stopa podporowa tylna	Support leg - rear	2	
4	0271.01.16.003	Sworzeń zawieszenia ramy	Suspension frame pin	2	
5	0271.01.20.003	Sworzeń ramienia ruchomego	Frame pin	2	
6	0271.01.31.003	Sworzeń zaczepu - kat. III	Hitch pin - cat. III	2	
7	0271.01.32.003	Sworzeń górny zaczepu - kat. III	Upper hitch pin - cat. III	1	
8	0272.01.26.001	Stopa podporowa	Support leg	2	
9	0272.01.28.001	Sworzeń blokady stopy	Stand latch pin	4	
10	0272.01.42.001	Rura hydrauliczna	Hydraulic tube	2	
11	0272.01.48.002	Sworzeń siłownika	Hydraulic cylinder pin	2	
12	0272.01.52.002	Podkładka osłony stożkowej	Conical guard washer	2	
13	0598.08.26.K03	Rura cylindra hydraulicznego prawa kpl	Cylinder tube right	1	
14	0598.08.27.K03	Rura cylindra hydraulicznego lewa kpl.	Cylinder tube left	1	
15	0598.08.49.008	Uchwyt Hydro	Hydro holder	2	
16	0600.01.07.001	Zapadka prawa	Transport latch - right	1	
17	0600.01.08.001	Zapadka lewa	Transport latch - left	1	
18	0600.01.17.000	Hak zapadki prawej	Transport latch right	1	
19	0600.01.18.000	Hak zapadki lewej	Transport latch left	1	
20	0600.01.26.001	Tuleja dźwigni sprężyn	Srings lever, bushuing	2	
21	0601.01.04.002	Ramię nośne prawe	Suspension arm right	1	
22	0601.01.29.002	Ramię nośne lewe	Suspension arm left	1	
23	0606.01.09.008	Wspornik prawy oświetlenia	Lightning bracket	1	
24	0606.01.10.008	Wspornik lewy oświetlenia	Lightning bracket	1	
25	0606.01.36.008	Mocowanie świateł	Warning ligths mouting	1	
26	0606.01.57.006	Wspornik loga	Logo bracket	1	
27	0606.01.58.006	Wspornik wtyków euro	Euro plug bracket	1	
28	0609.01.02.006	Lewy wspornik skrzynki	Left toolbox bracket	1	
29	0609.01.03.006	Prawy wspornik skrzynki	Right toolbox bracket	1	
30	0618.01.25.001	Sworzeń siłownika	Hydraulic cylinder pin	2	
31	0619.01.01.006	Zaczep	Hitch	1	
32	0619.01.02.008	Ramię ruchome prawe	Moving arm right	1	
33	0619.01.03.008	Ramię ruchome lewe	Moving arm left	1	
34	0619.01.06.001	Mocowanie ramy prawej	Frame mount	1	
35	0619.01.28.000	Wspornik osłony - tył	Cover's bracket - rear	2	
36	0619.01.29.000	Wspornik osłony - przód	Cover's bracket - front	2	
37	0619.01.31.002	Hak blokady transportowej	Transport lock hook	2	
38	0619.01.32.000	Sprężyna przewodów	Spring bracket	1	
39	0619.01.34.001	Ogranicznik unoszenia	Lifting block	2	
40	0619.01.36.001	Uchwyt czujnika zbliżeniowego	Sensor holder	2	
41	0619.01.37.001	Płyta przyłączeniowa 4 UL 06/5 - G2	Hydraulic connecting plate 4 UL06/5 - G2	1	
42	0619.01.41.001	Osłona wału napędowego	Drive shaft's cover	1	
43	0619.01.42.002	Sworzeń główny zawieszenia	Main suspension pin	2	
44	0619.01.51.003	Wspornik tuby	Tube's bracket	1	
45	0619.01.52.003	Tuleja dystansowa	Distance bush	4	
46	0619.01.55.004	Łańcuch zabezpieczający	Support chain	2	
47	0619.01.56.004	Śruba regulacyjna zaworu	Bolt special - end valve	2	
48	0628.01.02.000	Mocowanie ramy lewe	Suspension frame mount	1	
49	0640.03.15.003	Wspornik trójkąta	Triangle bracket	1	
50	0927.01.04.000	Wspornik wału	Shaft support	1	
51	2111.18.43.001	Osłona sterownika	Steering's guard	1	
52	2111.18.44.001	Wspornik osłony	Guard bracket	1	
53	2111.18.46.001	Dystans impulsatora 1/ 3/ 5	Crankshaft distance	6	
54	2111.18.47.001	Docisk przewodu	Washer fi 8 z.	2	
55	2111.19.27.002	Mocowanie manometrów	Manometer holder	1	
56	2111.19.56.002	Blok Hydro kpl.	Hydro block cpl.	2	
57	2114.06.02.000	Skrzynka narzędziowa	Toolbox	1	
58	2115.04.02.000	Impulsator	Crankshaft reader	3	
59	2115.04.03.000	Uchwyt mocowania osłony	Guard's holder 395011211R	2	-
60	MIEC-000-001	Czujnik zbliżeniowy ARK-AMP	Close-up sensor ARK-AMP	2	
61	MIEC-010-000	Czujnik zbliżeniowy LE10SN08DPO	Close-up sensor LE10SN08DPO	3	
62	MIEK-000-102	Gniazdo Kennfixx	Socket Kennfixx	2	
63	MIEK-100-000	Odblask okrągły czerwony przykręcany	Red reflection - round	2	
64	MIET-000-003	Tablica ostrzeg. jednost. oświetl.-prawa-W145	Warning plate - right	1	
65	MIET-000-004	Tablica ostrzeg. jednost. oświetl.-lewa-W145	Warning plate - left	1	

SaMASZ®

0599.08.00.008
Układ zawieszenia ze sterownikiem
Suspension unit with steering

Tab. 3b

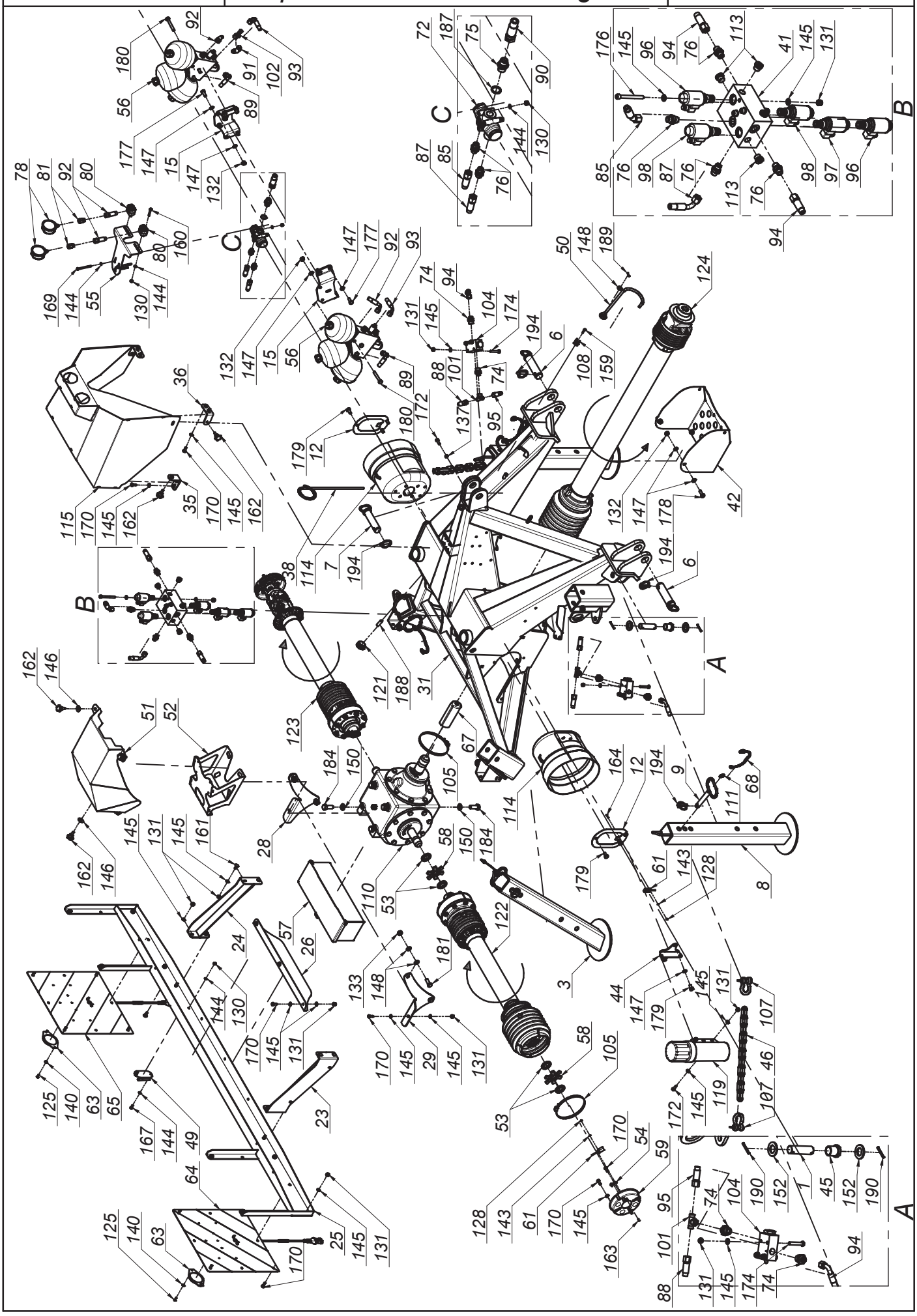

SaMASZ®

0599.08.00.008
Układ zawieszenia ze sterownikiem
Suspension unit with steering

Tab. 3b

L.p. Item	Numer części Part No.	Nazwa części	Description	Ilość Quantity	Uwagi Notes
66	MIGA-080-000	Amortyzator gumowo-metalowy 80x25 typ K	Rubber-metal damper 80x25 type K	6	
67	MIGN-000-002	Nasada gumowa wałka fi45	Shaft stub sleeve	1	
68	MIGZ-007-001	Zawieszka gumowa (0225.01.20.000)	Rubber key chain	4	
69	MIHB-010-002	Obejma rury 10/12 Blaszka Górna DP-A1/CRVIF	Tube clamp cover 12	4	
70	MIHC-301-007	Siłownik 63x28x300 (0619.01.30.000)	Hydraulic cylinder 63x28x300 (0619.01.30.000)	2	
71	MIHC-740-001	Siłownik 80x36x160-740 (0615.01.05.000)	Hydraulic cylinder 80x36x160-740 (0615.01.05.000)	2	-
72	MIHD-040-060	Dzielnik strumienia 40-60 L/min V-EQ 30	Flow dividor 40-60 L/min V-EQ 30	1	
73	MIHF-012-040	Filtr In-Line B640-IL1240R	In-Line filter B640-IL1240R	2	
74	MIHK-012-004	Złączka M16 x 1/2"	Straight connector M16 x 1/2"	9	
75	MIHK-012-120	Złączka 1/2" x 1/2"	Straight connector 1/2" x 1/2"	4	
76	MIHK-034-000	Złączka M16x3/8"	Straight connector M16 x 3/8"	8	
77	MIHL-000-007.001	Linka Ø5 L=4000 zielona	Cord Ø5 L=4000 green	2	
78	MIHM-315-000	Manometr 315 1/4"	Manometer 315 1/4"	2	
79	MIHO-010-003	Obejma rury 10 Plast. RAPR-110	Tube clamp 10	4	
80	MIHO-018-002	Obejma rury 18 Plast. RAPB-218	Tube clamp	2	
81	MIHP-016-000	Złączka manometru M16x1,5	Manometer connector M16x1,5	2	
82	MIHP-022-010	Kennfixx M22x1/2" BG3 Czerwony +	Kennfixx M22x1/2" BG3 Red +	1	
83	MIHP-022-011	Kennfixx M22x1/2" BG3 Czerwony -	Kennfixx M22x1/2" BG3 Red -	1	
84	MIHP-038-018	Przyłączka prosta nast. 3/8" - M18x1,5	Hydraulic connector 3/8 - M18x1,5	2	
85	MIHP-054-001	Przewód M16x1,5 L= 540 A45-A	Hydraulic hose M16x1,5 L= 540 A45-A	1	
86	MIHP-065-010	Przewód M16x1,5 L= 650 A-B	Hydraulic hose M16x1,5 L= 650 A-B	2	
87	MIHP-068-002	Przewód M16x1,5 L= 680 A90-A (P12P11/11/08 L-680)	Hydraulic hose M16x1,5 L= 680 A90-A	1	
88	MIHP-110-031	Przewód M16x1,5 L= 1100 A-B	Hydraulic hose M16x1,5 L= 1100 A-B	2	
89	MIHP-120-111	Przewód M18x1,5 M16x1,5 L= 1200 A-A90	Hydraulic hose M18x1,5 M16x1,5 L= 1200 A-A90	2	
90	MIHP-180-016	Przewód G1/2" L= 1800 A-A	Hydraulic hose G1/2" L= 1800 A-A	1	
91	MIHP-200-017	Przewód M16x1,5 L= 2000 A45-A	Hose M16x1,5 L= 2000 A45-A	1	
92	MIHP-270-003	Przewód M16x1,5 L= 270 A90-A	Hydraulic hose M16x1,5 L= 270 A90-A	2	
93	MIHP-350-005	Przewód M16x1,5 L= 350 A90-A90 C	Hose M16x1,5 L= 350 A90-A90 C	1	
94	MIHP-850-002	Przewód M16x1,5 L= 850 A90-A	Hydraulic hose M16x1,5 L= 850 A90-A	2	
95	MIHP-900-001	Przewód M16x1,5 L= 900 A45-A	Hydraulic hose M16x1,5 L= 900 A45-A	2	
96	MIHR-000-012	Rozdzielacz 2URED-6-C1-16/2-M1-G12Z4	Divider 2URED-6-C1-16/2-M1-G12Z4	2	
97	MIHR-000-013	Rozdzielacz 2URED-6-C5-12/2-M1-G12Z4	Divider, 2URED-6-C5-12/2-M1-G12Z4	1	
98	MIHR-000-11	Rozdzielacz 2URES-6-A3-12/2-M1-G12Z4	Divider 2URES-6-A3-12/2-M1-G12Z4	2	
99	MIHW-022-000	Wtyczka EURO M22x15	Plug NV 12 GAS M EURO TYP 12,5	2	
100	MIHZ-012-000	Zawór sekwencyjny bezpośredni VS2C 1/2" V0660	Sequence valve VS2C 1/2" V0660	2	
101	MIHZ-016-002	Złączka trójnik M16x1,5 nastawna symetryczna	Tee, compression M16x16x16 TN420-10	2	
102	MIHZ-016-003	Złączka trójnik M16x1,5 nastawna niesymetryczna z nakrętką	Compression Tee-connector M16x1,5 asymmetrical	1	
103	MIHZ-056-582	Zawór dławiąco-zwrotny C056-V0582 - 3/8"	Choke valve C056-V0582 - 3/8"	2	
104	MIHZ-056-828	Zawór krańcowy V-121 1/2" NC - V0828	End valve V-121 1/2" NC - V0828	2	
105	MIIO-130-000	Opaska zaciskowa 130-150	Clamp band 130-150	3	
106	MIIP-016-000	Pierścień zacinajacy Ø10	Olive Ø10	4	
107	MIIS-014-001	Szekla Ø14 - 2T	Shackle Ø14 - 2T	4	
108	MIIU-015-000	Uchwyt Ø15	Clamp Ø15	1	
109	MILS-006-500	Linka stalowa	Cable	2	
110	MIPS-130-002	Przekładnia 130 - 01.113.LS	Gearbox 130 - 01.113.LS	1	
111	MISK-000-001	Kółko sprężyste zawieszki	Rubber key chain ring	8	
112	MISP-001-002	Sprężyna zapadki Ø1,6 (0105.01.09.000)	Spring Ø1,6 (0105.01.09.000)	2	
113	MITK-000-004	Korek 3/8" model 42A	Plug 3/8" model 42A	4	
114	MITO-000-005	Osłona stożkowa D4170 401	PTO guard	2	
115	MITO-001-003	Pokrywa hydroakumulatorów (2111.18.26.002)	Accumulator's cover	1	
116	MITP-073-000	Pokrywa rur 73 x 30	Plastic cover 73 x 30	16	
117	MITS-000-0018	Tuleja ślizgowa 50x 55x 50 PCM	Sliding bush 50x 55x 50 PCM	16	
118	MITS-005-000	Rączka do linki Ø5 (FGP 455795)	Pull cord handle	2	
119	MITT-001-000	Tuba duża	Tube	1	
120	MITZ-040-00	Zaślepka plastik Ø40x1 - 111067	Plastic cap Ø40x1 - 111067	4	
121	MITZ-043-040	Zaślepka plastik Ø43x1,5	Plastic cap Ø43x1,5	2	
122	MIWB-069-000	Wał B&P - 8G7U069FX1A1001	PTO shaft B&P - 8G7U069FX1A1001	1	
123	MIWB-069-001	Wał B&P - 8G7U069FX000001	PTO shaft B&P - 8G7U069FX000001	1	
124	MIWB-121-006	Wał B&P - CH8N121CER07R09LA	PTO shaft B&P - CH8N121CER07R09LA	1	
125	MZIN-005-014	Nit zrywany Ø5	Rivet Ø5	4	
126	MZIS-000-003	Smarowniczka M6x1	Grease nipple M6x1	12	
127	MZKK-013-080	Kołek spręż. Ø13x 80 nierdz.	Spring pin Ø13x 80 z.	4	
128	MZNS-003-000	Nakretka M 3 kl. 8 oc. samozab. A2	Nut M 4 cl. 8 z. self-lock.	6	
129	MZNS-004-000	Nakretka M 4 kl. 8 oc. samozab.	Nut M 4 cl. 8 z. self-locking.	2	
130	MZNS-006-006	Nakrętka M 6 kl. 8 oc. samozab.	Nut M 6 cl. 8 z. self-lock.	9	

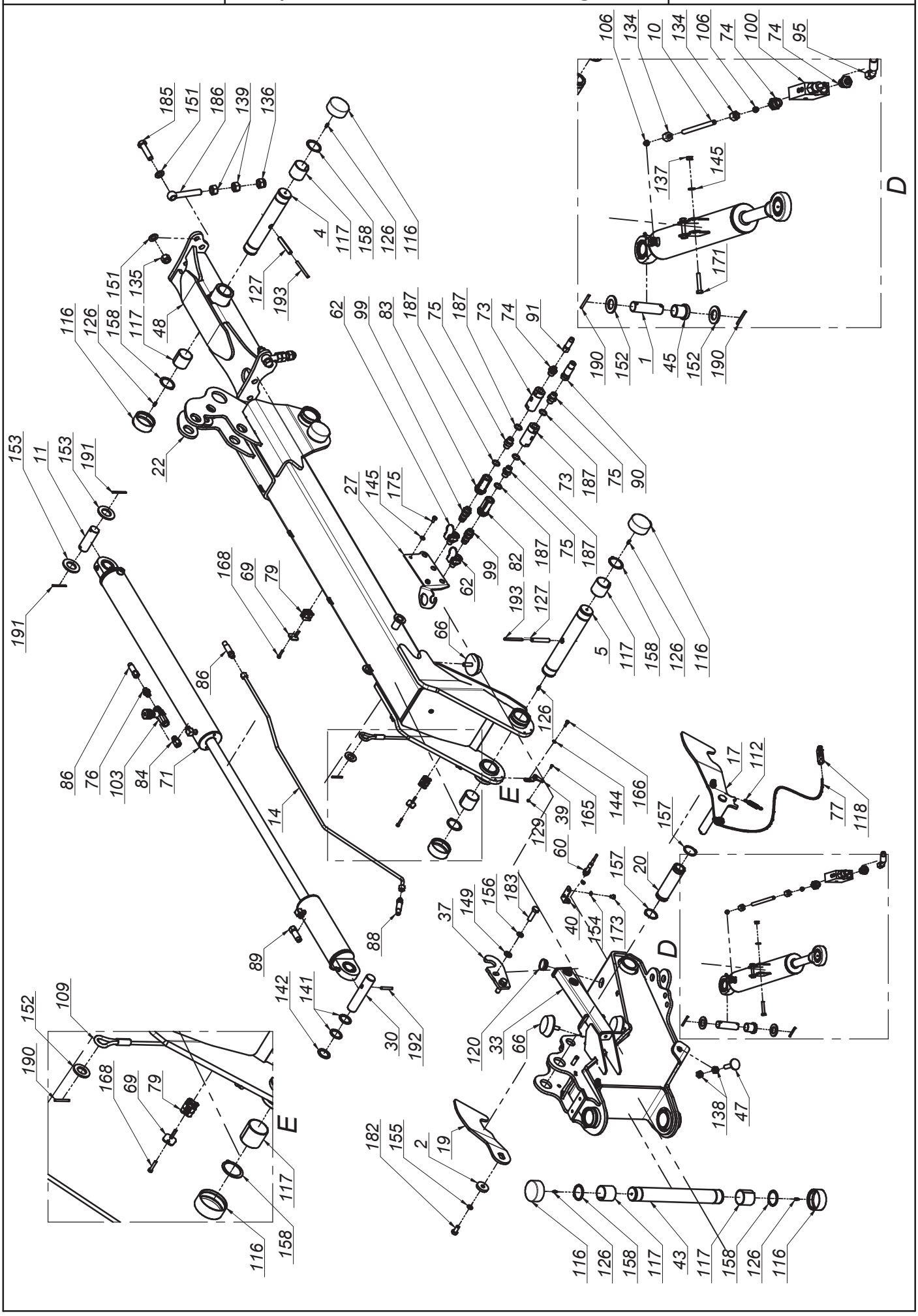
D
E
D
E
106 134 10 134 106 74 100 74 95
137 145
171
190 152 1 45 152 190
185 151 186 139 136
4 117 158 126 116
127 193
151 135
116 126 158 117 48
22
153 11 153 191
191
62 99 83 187 75 187 73 74 91
27 145 175
73 187 75 90
168 69 79
62 99 82 187 75 187
193 127
66
5 117 158 126 116
86
126
86 76 103 84 71
14
17 112
77 118
144 166
129 39 165
157
60
157 20
37 149 156 183
40 154 173
89 88
142 141
30 192
120 33 66
138 47
152 109
190
168 69 79
182 155 2 19
116 158 117
116 126 158 117 43 117 158 126 116

SaMASZ®

0599.08.00.008
Układ zawieszenia ze sterownikiem
Suspension unit with steering

Tab. 3b

L.p. Item	Numer części Part No.	Nazwa części	Description	Ilość Quantity	Uwagi Notes
131	MZNS-008-006	Nakrętka M 8 kl. 8 oc. samozab.	Nut M 8 cl. 8 z. self-lock.	32	
132	MZNS-010-002	Nakrętka M10 kl. 8 oc. samozab.	Nut M10 cl. 8 z. self-lock.	10	
133	MZNS-012-004	Nakrętka M12 kl. 8 oc. samozab.	Nut M12 cl. 8 z. self-lock.	4	
134	MZNS-016-002	Nakrętka złączna M16x1,5	Compression nut M16x1,5	4	
135	MZNS-018-003	Nakrętka M18 oc. samozab.	Nut M18 cl. 8.8 z. self-lock.	2	
136	MZNS-020-000	Nakrętka M20 kl. 8 oc. samozab.	Nut M20 cl. 8.8 z self-lock.	2	
137	MZNZ-008-001	Nakrętka M 8 kl. 8 oc.	Nut M 8 cl. 8 z.	6	
138	MZNZ-014-002	Nakrętka M14 kl. 8 oc.	Nut M14 cl. 8 z.	4	
139	MZNZ-020-002	Nakrętka M20 kl. 8 oc.	Nut M20 cl. 8 z.	4	
140	MZPD-005-000	Podkładka pow. Ø5x14 oc	Fender washer Ø5x14 z.	4	
141	MZPD-355-020	Podkładka dyst. C2x35,5x48	Spacer washer 40x50x1	4	
142	MZPD-355-030	Podkładka dyst. C3x35,5x48	Spacer washer 40x50x1	2	
143	MZPP-003-000	Podkładka Ø3 A2	Washer Ø3	6	
144	MZPP-006-001	Podkładka Ø6 oc.	Washer Ø6 z.	18	
145	MZPP-008-002	Podkładka Ø8 oc.	Washer Ø8 z.	62	
146	MZPP-008-003	Podkładka pow. Ø8x28 oc.	Fender washer Ø8x28 z.	4	
147	MZPP-010-001	Podkładka Ø10 oc.	Washer Ø10 z.	24	
148	MZPP-012-002	Podkładka Ø12 oc.	Washer Ø12 z.	9	
149	MZPP-014-001	Podkładka Ø14 oc.	Washer Ø14 z.	4	
150	MZPP-016-001	Podkładka Ø16 oc.	Washer Ø16 z.	8	
151	MZPP-018-001	Podkładka Ø18 oc.	Washer Ø18 z.	4	
152	MZPP-024-001	Podkładka Ø24 oc. (82005)	Spacer fi 24 z.	10	
153	MZPP-036-002	Podkładka Ø36 oc.	Washer Ø36 z.	4	
154	MZPS-008-001	Podkładka spręż. Ø8,2 oc.	Spring washer Ø8.2 z.	4	
155	MZPS-012-001	Podkładka spręż. Ø12,2 oc.	Spring washer Ø12.2 z.	2	
156	MZPS-014-002	Podkładka spręż. Ø14,2 oc.	Spring washer Ø14.2 z.	4	
157	MZSE-045-001	Pierścień osad. Z 45	Circlip Z 45	4	
158	MZSE-050-001	Pierścień osad. Z 50	Circlip Z 50	12	
159	MZSI-005-009	Śruba M 5x 20 kl. 8.8 oc. IMB. WALC.	Bolt M 5x 20 cl. 8.8 z.	1	
160	MZSI-006-040	Śruba M 6x 40 kl. 8.8 oc. IMB. WALC.	Bolt M 6x 40 cl. 8.8 z. HEX CYL.	4	
161	MZSP-008-001	Śruba M 8x 20 kl. 8.8 oc. PODS.	Bolt M 8x20 cl. 8.8 z. sq. neck	8	
162	MZSS-040-000	Pokrętło z występami VC-192-30-p M8x20	Knob VC-192-30-p M8x20	8	
163	MZSZ-003-012	Śruba M 3x 12 kl. 8.8 oc. IMB. STOŻ.	Bolt M 4x 12 cl. 8.8 z.	4	
164	MZSZ-003-016	Sruba M 3x 16 kl. 8.8 A2 IMB. WALC	Bolt M 4x 20 Property Class 8.8 z. Allen socket	2	
165	MZSZ-004-000	Śruba M 4x 12 kl. 8.8 oc. IMB. STOŻ.	Bolt M 4x 12 cl. 8.8 z.	2	
166	MZSZ-006-004	Śruba M 6x 20 kl. 8.8 oc. (82105)	Bolt M 6x 20 cl. 8.8 z. (82105)	4	
167	MZSZ-006-005	Śruba M 6x 16 kl. 8.8 oc. (82105)	Bolt M 6x 16 cl. 8.8 z. (82105)	2	
168	MZSZ-006-006	Śruba M 6x 30 kl. 8.8 oc. (82105)	Bolt M 6x 30 cl. 8.8 z. (82105)	8	
169	MZSZ-006-070	Śruba M 6x 70 kl. 8.8 oc. (82101)	Bolt M 6x 70 cl. 8.8 z. (82101)	3	
170	MZSZ-008-001	Śruba M 8x 20 kl. 8.8 oc. (82105)	Bolt M 8x 20 cl. 8.8 z. (82105)	29	
171	MZSZ-008-007	Śruba M 8x 45 kl. 8.8 oc. (82105)	Bolt M 8x 45 cl. 8,8 z. (82105)	4	
172	MZSZ-008-009	Śruba M 8x 25 kl. 8.8 oc. (82105)	Bolt M 8x 25 cl. 8.8 z. (82105)	4	
173	MZSZ-008-011	Śruba M 8x 12 kl. 8.8 oc. (82105)	Bolt M 8x 12 cl. 8.8 z. (82105)	4	
174	MZSZ-008-013	Śruba M 8x 50 kl. 8.8 oc. (82105)	Bolt M 8x 50 cl. 8.8 z. (82105)	6	
175	MZSZ-008-016	Śruba M 8x 16 kl. 8.8 oc. (82105)	Bolt M 8x 20 cl. 8.8 z. (82105)	2	
176	MZSZ-008-110	Śruba M 8x 80 kl. 8.8 oc. IMB. WALC.	Bolt M 8x 80 cl. 8.8 z. HEX Cyl.	3	
177	MZSZ-010-001	Śruba M10x 25 kl. 8.8 oc. (82105)	Bolt M10x 25 cl. 8.8 z. (82105)	8	
178	MZSZ-010-005	Śruba M10x 30 kl. 8.8 oc. (82105)	Bolt M10x 30 cl. 8.8 z. (82105)	4	
179	MZSZ-010-010	Śruba M10x 20 kl. 8.8 oc. (82105)	Bolt M10x 20 cl. 8.8 z. (82105)	8	
180	MZSZ-010-070	Śruba M10x 70 kl. 8.8 oc. (82101)	Bolt M10x 70 cl. 8.8 z. (82101)	6	
181	MZSZ-012-003	Śruba M12x 35 kl. 8.8 oc. (82105)	Bolt M12x 35 cl. 8.8 z. (82105)	4	
182	MZSZ-012-010	Śruba M12x 25 kl. 8.8 oc. (82105)	Bolt M12x 25 cl. 8.8 z. (82105)	2	
183	MZSZ-014-004	Śruba M14x 50 kl. 8.8 oc. (82105)	Bolt M14x 50 cl. 8.8 z. (82105)	4	
184	MZSZ-016-007	Śruba M16x 40 kl. 8.8 oc. (82105)	Bolt M16x 40 cl. 8.8 z. (82105)	8	
185	MZSZ-018-001	Śruba M18x 70 kl. 8.8 oc. (82101)	Bolt M18x 70 cl. 8.8 z. (82101)	2	
186	MZSZ-020-122	Śruba M20x120 kl. 8.8 oc. Oczkowa	Eye bolt M20x160 cl. 8.8 z.	2	
187	MZUP-018-000	Uszczelka met-gum - 1/2"	Metal and rubber seal - 1/2"	6	
188	MZWD-012-040	Wkręt dociskowy M12x40 oc	Set screw	2	
189	MZZK-004-001	Kołek spręż. Ø4x 20 nierdz.	Spring pin Ø4x20 ss.	1	
190	MZZK-005-001	Kołek spręż. Ø5x 45 oc.	Spring pin Ø5x45 z.	10	
191	MZZK-005-007	Kołek spręż. Ø5x 60 oc.	Spring pin Ø5x60 z.	4	
192	MZZK-008-005	Kołek spręż. Ø8x 50 oc.	Spring pin Ø8x50 z.	2	
193	MZZK-008-013	Kołek spręż. Ø8x 80 oc.	Spring pin Ø8x80 z.	4	
194	MZZP-000-001	Zawleczka - Przetyczka A 11x45	Lynch pin A 11x45	7	

SaMASZ®

0609.02.00.006
Rama główna prawa
Main frame right

Tab. 4

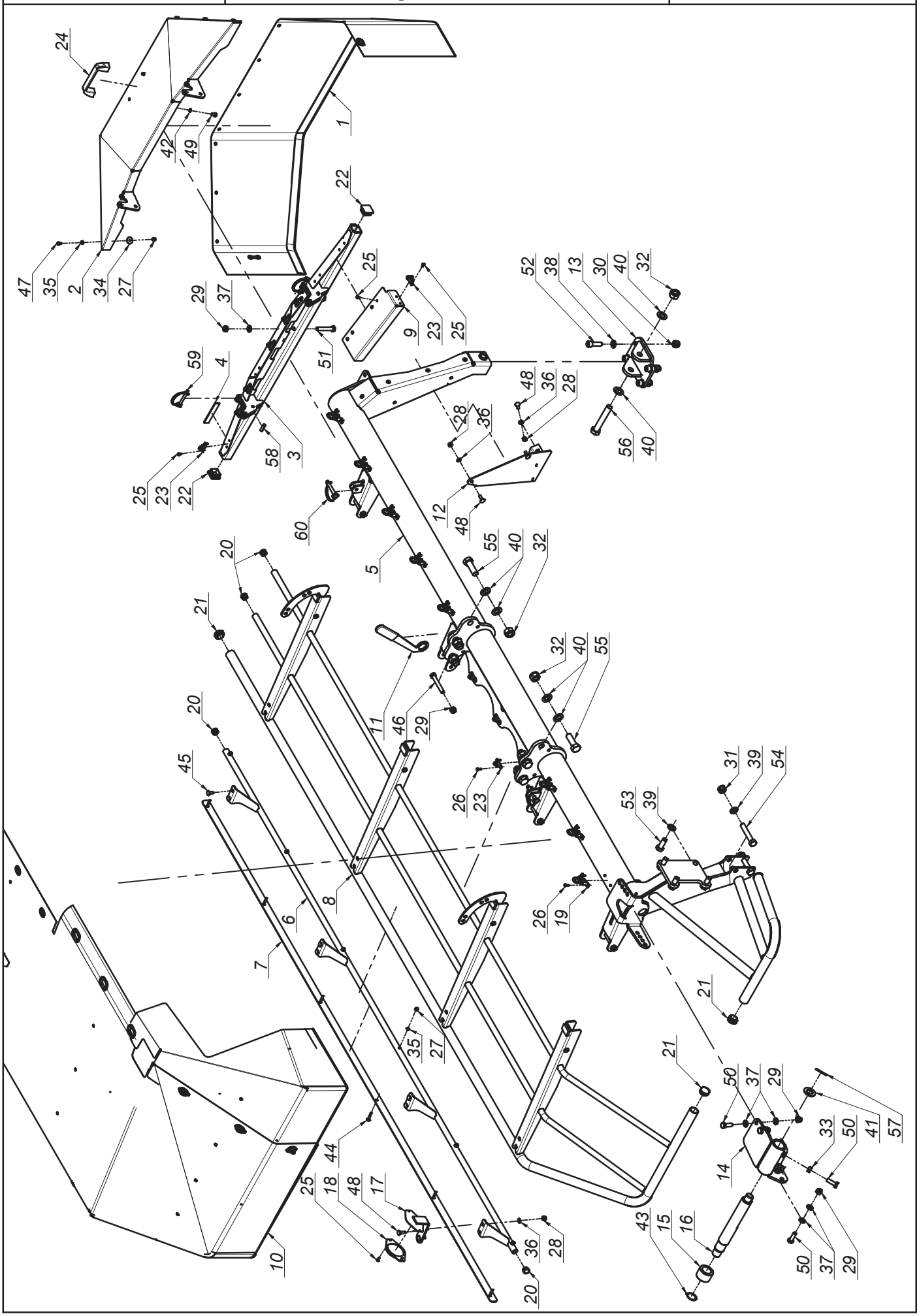

K0599PLEN008 - 2020-04-01 - KDD 861 SH(SLH)

SaMASZ®

0609.02.00.006
Rama główna prawa
Main frame right

Tab. 4

L.p. Item	Numer części Part No.	Nazwa części	Description	Ilość Quantity	Uwagi Notes
1	0566.02.08.000	Osłona brezentowa boczna	Side curtain	1	
2	0575.04.03.000	Osłona boczna	Side guard	1	
3	0575.04.05.000	Wspornik osłony prawy	Side guard hinge assembly right	1	
4	0575.04.15.000	Taśma uszczelniająca	Band	2	
5	0606.02.01.006	Rama spawana prawa	Frame right	1	
6	0606.02.27.006	Wstawka osłony przedniej - prawa	Front guard, right	1	
7	0606.02.30.006	Osłona brezentu	Curtain clamp	1	
8	0608.02.03.000	Osłona podnoszona prawa	Liftable guard	1	
9	0609.02.05.006	Osłona mocująca brezent	Swath curtain bracket	1	
10	0609.02.28.006	Osłona brezentowa główna - prawa	Saftey curtain right	1	
11	0619.01.50.003	Klucz mocowania ram	Suspension frame mount key	1	
12	0619.02.02.001	Osłona boczna dysku	Side disc cover	1	
13	0619.02.03.000	Mocowanie stopy podporowej	Support leg mount	1	
14	0619.02.05.001	Blokada transportowa prawa	Transport latch, right	1	
15	0619.02.06.000	Tuleja blokady transportowej	Bushing	1	
16	0619.02.07.001	Sworzeń blokady transportowej	Pin	1	
17	2110.02.31.002	Wspornik odblasku	White reflection bracket	1	
18	MIEK-000-011	Odblask okrągły biały przykręcany	White reflection - round	1	
19	MIIC-000-000	Chwytka obrot-wahliwa	Curtain swivel clip	8	
20	MITZ-021-000	Zaślepka plastik Ø21x0.8-2.0 - 465608	Plastic plug Ø21x0.8-2.0	4	
21	MITZ-034-000	Zaślepka plastik Ø34x1 - 111065	Plastic plug Ø34x1 - 111065	4	
22	MITZ-034-001	Zaślepka plastik kw. 38x38x3 - 111541	Plastic cap sq. 38x38x3	2	
23	MPIU-001-001	Uchwyt obrotowy	Swivel bracket	10	
24	MPIU-001-002	Uchwyt Standardowy 132xM8	Handle 132xM8	1	
25	MZIN-000-004	Nit zrywany Ø5x10	Rivet Ø5	20	
26	MZIN-005-014	Nit zrywany Ø5	Rivet Ø5	22	
27	MZNS-006-006	Nakrętka M 6 kl. 8 oc. samozab.	Nut M 6 cl. 8 z. self-lock.	16	
28	MZNS-008-006	Nakrętka M 8 kl. 8 oc. samozab.	Nut M 8 cl. 8 z. self-lock.	11	
29	MZNS-012-004	Nakrętka M12 kl. 8 oc. samozab.	Nut M12 cl. 8 z. self-lock.	10	
30	MZNS-014-004	Nakrętka M14 kl. 8 oc. samozab.	Nut M14 cl. 8 z. self-lock.	4	
31	MZNS-016-005	Nakrętka M16 kl. 8 oc. samozab.	Nut M16 cl. 8 z. self-lock.	2	
32	MZNS-020-000	Nakrętka M20 kl. 8 oc. samozab.	Nut M20 cl. 8.8 z self-lock.	7	
33	MZNZ-012-002	Nakrętka M12 kl. 8 oc.	Nut M12 cl. 8 z.	2	
34	MZPN-006-003	Podkładka pow. Ø6x25 oc.	Fender washer Ø6x25 z.	10	
35	MZPP-006-001	Podkładka Ø6 oc.	Washer Ø6 z.	16	
36	MZPP-008-002	Podkładka Ø8 oc.	Washer Ø8 z.	11	
37	MZPP-012-002	Podkładka Ø12 oc.	Washer Ø12 z.	10	
38	MZPP-014-001	Podkładka Ø14 oc.	Washer Ø14 z.	4	
39	MZPP-016-001	Podkładka Ø16 oc.	Washer Ø16 z.	6	
40	MZPP-020-001	Podkładka Ø20 oc.	Washer Ø20 z.	14	
41	MZPP-024-001	Podkładka Ø24 oc. (82005)	Spacer fi 24 z.	1	
42	MZPS-008-001	Podkładka spręż. Ø8,2 oc.	Spring washer Ø8.2 z.	2	
43	MZSE-035-001	Pierścień osad. Z 35	Circlip Z 35	1	
44	MZSP-006-0015	Śruba M 6x 35 kl. 4.8 oc. PODS.	Bolt M 6x 35 cl. 4.8 z. sq. neck	6	
45	MZSP-008-001	Śruba M 8x 20 kl. 8.8 oc. PODS.	Bolt M 8x20 cl. 8.8 z. sq. neck	6	
46	MZSS-012-014	Śruba specjalna M12x 85 kl. 8.8 oc.	Bolt M12x 85 cl. 8.8 z.	4	
47	MZSZ-006-005	Śruba M 6x 16 kl. 8.8 oc. (82105)	Bolt M 6x 16 cl. 8.8 z. (82105)	10	
48	MZSZ-008-002	Śruba M 8x 25 kl. 8.8 oc. PODS.	Bolt M 8x 25 cl. 8.8 z. sq. neck	5	
49	MZSZ-008-011	Śruba M 8x 12 kl. 8.8 oc. (82105)	Bolt M 8x 12 cl. 8.8 z. (82105)	2	
50	MZSZ-012-003	Śruba M12x 35 kl. 8.8 oc. (82105)	Bolt M12x 35 cl. 8.8 z. (82105)	6	
51	MZSZ-012-070	Śruba M12x 70 kl. 8.8 oc. (82101)	Bolt M12x 70 cl. 8.8 z. (82101)	2	
52	MZSZ-014-046	Śruba M14x 45 kl. 8.8 oc. IMB. WALC.	Bolt M14x 40 cl. 8.8 z. Allen. socket head	4	
53	MZSZ-016-007	Śruba M16x 40 kl. 8.8 oc. (82105)	Bolt M16x 40 cl. 8.8 z. (82105)	4	
54	MZSZ-016-009	Śruba M16x 90 kl. 8.8 oc. (82101)	Bolt M16x 90 cl. 8.8 z. (82101)	2	
55	MZSZ-020-061	Śruba M20x 60 kl. 10.9 oc. (82101)	Bolt M20x 60 cl. 10.9 z. (82101)	6	
56	MZSZ-020-120	Śruba M20x120 kl. 8.8 oc. (82101)	Bolt M 20x120 cl. 8.8 z. (82101)	1	
57	MZZK-005-001	Kołek spręż. Ø5x 45 oc.	Spring pin Ø5x45 z.	1	
58	MZZK-010-030	Kołek spręż. Ø10x 30 nierdz.	Spring pin Ø10x 45 ss.	2	
59	MZZZ-008-045	Zawleczka 8x70 oc. - do rur	Lynch pin 8x70 z. tube	2	
60	MZZZ-010-000	Zawleczka 10x70 oc. - do rur	Lynch pin 10x70 z. - for tubes	2	

SaMASZ®

0609.03.00.006
Rama główna lewa
Main frame left

Tab. 5

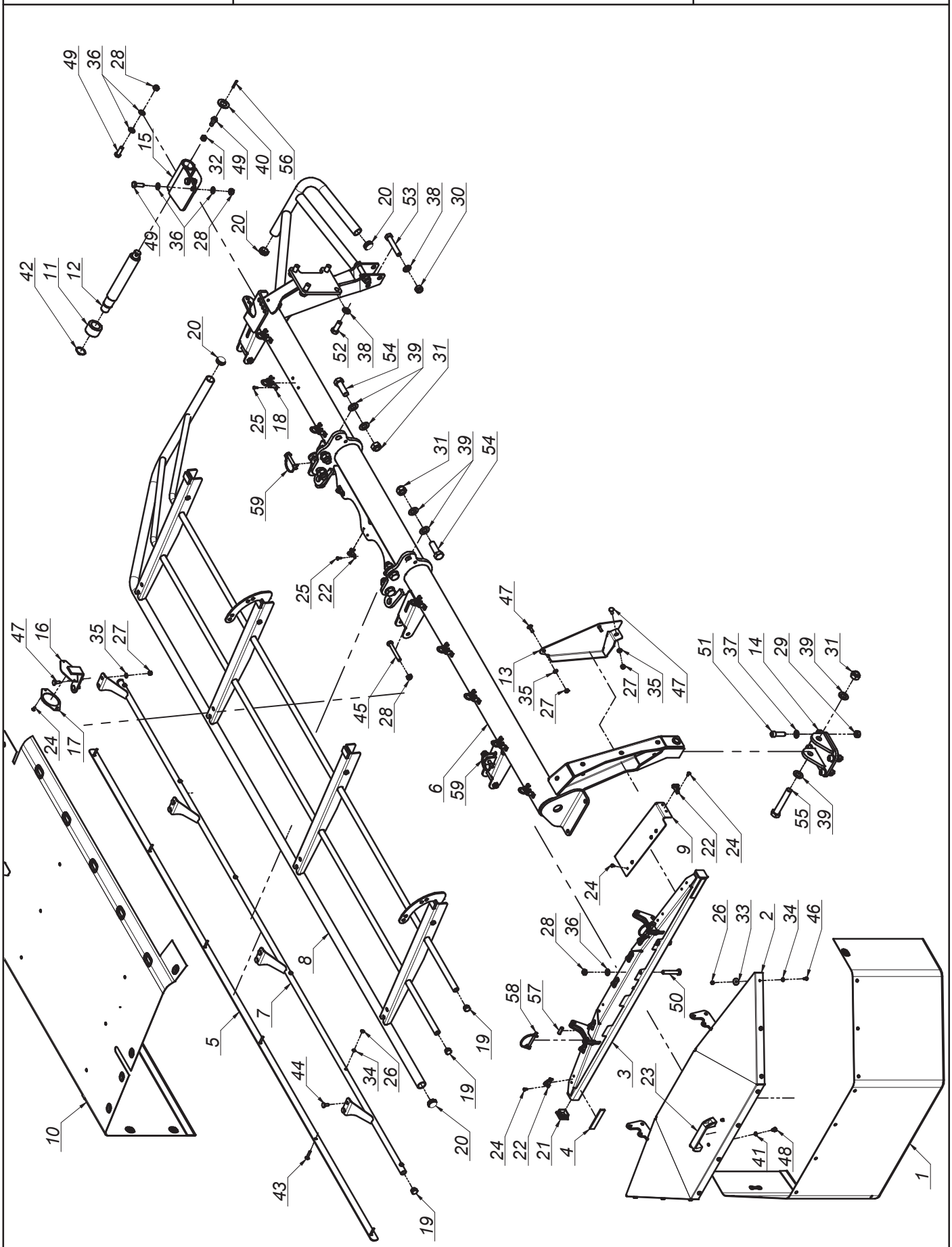

K0599PLEN008 - 2020-04-01 - KDD 861 SH(SLH)

SaMASZ®

0609.03.00.006
Rama główna lewa
Main frame left

Tab. 5

L.p. Item	Numer części Part No.	Nazwa części	Description	Ilość Quantity	Uwagi Notes
1	0566.03.08.000	Osłona brezentowa boczna	Side curtain	1	
2	0575.04.03.000	Osłona boczna	Side guard	1	
3	0575.04.06.000	Wspornik osłony lewy	Side guard hinge assembly left	1	
4	0575.04.15.000	Taśma uszczelniająca	Band	2	
5	0606.02.30.006	Osłona brezentu	Curtain clamp	1	
6	0606.03.01.006	Rama spawana lewa	Frame left	1	
7	0606.03.27.006	Wstawka osłony przedniej - lewa	Front guard, right	1	
8	0608.03.03.000	Osłona podnoszona lewa	Lifted guard left	1	
9	0609.03.05.006	Osłona mocująca brezent lewa	Swath curtain bracket	1	
10	0609.03.28.006	Osłona brezentowa główna - lewa	Saftey curtain left	1	
11	0619.02.06.000	Tuleja blokady transportowej	Bushing	1	
12	0619.02.07.001	Sworzeń blokady transportowej	Pin	1	
13	0619.03.02.001	Osłona lewa dysku	Disc cover	1	
14	0619.03.03.000	Mocowanie stopy podporowej lewej	Support leg mount	1	
15	0619.03.05.001	Blokada transportowa lewa	Transport latch, left	1	
16	2110.02.31.002	Wspornik odblasku	White reflection bracket	1	
17	MIEK-000-011	Odblask okrągły biały przykręcany	White reflection - round	1	
18	MIIC-000-000	Chwytka obrot-wahliwa	Curtain swivel clip	8	
19	MITZ-021-000	Zaślepka plastik Ø21x0.8-2.0 - 465608	Plastic plug Ø21x0.8-2.0	4	
20	MITZ-034-000	Zaślepka plastik Ø34x1 - 111065	Plastic plug Ø34x1 - 111065	4	
21	MITZ-034-001	Zaślepka plastik kw. 38x38x3 - 111541	Plastic cap sq. 38x38x3	2	
22	MPIU-001-001	Uchwyt obrotowy	Swivel bracket	10	
23	MPIU-001-002	Uchwyt Standardowy 132xM8	Handle 132xM8	1	
24	MZIN-000-004	Nit zrywany Ø5x10	Rivet Ø5	20	
25	MZIN-005-014	Nit zrywany Ø5	Rivet Ø5	22	
26	MZNS-006-006	Nakrętka M 6 kl. 8 oc. samozab.	Nut M 6 cl. 8 z. self-lock.	16	
27	MZNS-008-006	Nakrętka M 8 kl. 8 oc. samozab.	Nut M 8 cl. 8 z. self-lock.	11	
28	MZNS-012-004	Nakrętka M12 kl. 8 oc. samozab.	Nut M12 cl. 8 z. self-lock.	10	
29	MZNS-014-004	Nakrętka M14 kl. 8 oc. samozab.	Nut M14 cl. 8 z. self-lock.	4	
30	MZNS-016-005	Nakrętka M16 kl. 8 oc. samozab.	Nut M16 cl. 8 z. self-lock.	2	
31	MZNS-020-000	Nakrętka M20 kl. 8 oc. samozab.	Nut M20 cl. 8.8 z self-lock.	7	
32	MZNZ-012-002	Nakrętka M12 kl. 8 oc.	Nut M12 cl. 8 z.	2	
33	MZPN-006-003	Podkładka pow. Ø6x25 oc.	Fender washer Ø6x25 z.	10	
34	MZPP-006-001	Podkładka Ø6 oc.	Washer Ø6 z.	16	
35	MZPP-008-002	Podkładka Ø8 oc.	Washer Ø8 z.	11	
36	MZPP-012-002	Podkładka Ø12 oc.	Washer Ø12 z.	10	
37	MZPP-014-001	Podkładka Ø14 oc.	Washer Ø14 z.	4	
38	MZPP-016-001	Podkładka Ø16 oc.	Washer Ø16 z.	6	
39	MZPP-020-001	Podkładka Ø20 oc.	Washer Ø20 z.	14	
40	MZPP-024-001	Podkładka Ø24 oc. (82005)	Spacer fi 24 z.	1	
41	MZPS-008-001	Podkładka spręż. Ø8,2 oc.	Spring washer Ø8.2 z.	2	
42	MZSE-035-001	Pierścień osad. Z 35	Circlip Z 35	1	
43	MZSP-006-0015	Śruba M 6x 35 kl. 4.8 oc. PODS.	Bolt M 6x 35 cl. 4.8 z. sq. neck	6	
44	MZSP-008-001	Śruba M 8x 20 kl. 8.8 oc. PODS.	Bolt M 8x20 cl. 8.8 z. sq. neck	6	
45	MZSS-012-014	Śruba specjalna M12x 85 kl. 8.8 oc.	Bolt M12x 85 cl. 8.8 z.	4	
46	MZSZ-006-005	Śruba M 6x 16 kl. 8.8 oc. (82105)	Bolt M 6x 16 cl. 8.8 z. (82105)	10	
47	MZSZ-008-002	Śruba M 8x 25 kl. 8.8 oc. PODS.	Bolt M 8x 25 cl. 8.8 z. sq. neck	5	
48	MZSZ-008-011	Śruba M 8x 12 kl. 8.8 oc. (82105)	Bolt M 8x 12 cl. 8.8 z. (82105)	2	
49	MZSZ-012-003	Śruba M12x 35 kl. 8.8 oc. (82105)	Bolt M12x 35 cl. 8.8 z. (82105)	6	
50	MZSZ-012-070	Śruba M12x 70 kl. 8.8 oc. (82101)	Bolt M12x 70 cl. 8.8 z. (82101)	2	
51	MZSZ-014-046	Śruba M14x 45 kl. 8.8 oc. IMB. WALC.	Bolt M14x 40 cl. 8.8 z. Allen. socket head	4	
52	MZSZ-016-007	Śruba M16x 40 kl. 8.8 oc. (82105)	Bolt M16x 40 cl. 8.8 z. (82105)	4	
53	MZSZ-016-009	Śruba M16x 90 kl. 8.8 oc. (82101)	Bolt M16x 90 cl. 8.8 z. (82101)	2	
54	MZSZ-020-061	Śruba M20x 60 kl. 10.9 oc. (82101)	Bolt M20x 60 cl. 10.9 z. (82101)	6	
55	MZSZ-020-120	Śruba M20x120 kl. 8.8 oc. (82101)	Bolt M 20x120 cl. 8.8 z. (82101)	1	
56	MZZK-005-001	Kołek spręż. Ø5x 45 oc.	Spring pin Ø5x45 z.	1	
57	MZZK-010-030	Kołek spręż. Ø10x 30 nierdz.	Spring pin Ø10x 45 ss.	2	
58	MZZZ-008-045	Zawleczka 8x70 oc. - do rur	Lynch pin 8x70 z. tube	2	
59	MZZZ-010-000	Zawleczka 10x70 oc. - do rur	Lynch pin 10x70 z. - for tubes	2	

SaMASZ

0608.04.00.007
Zespół tnący prawy
Cutting unit right

Tab. 6

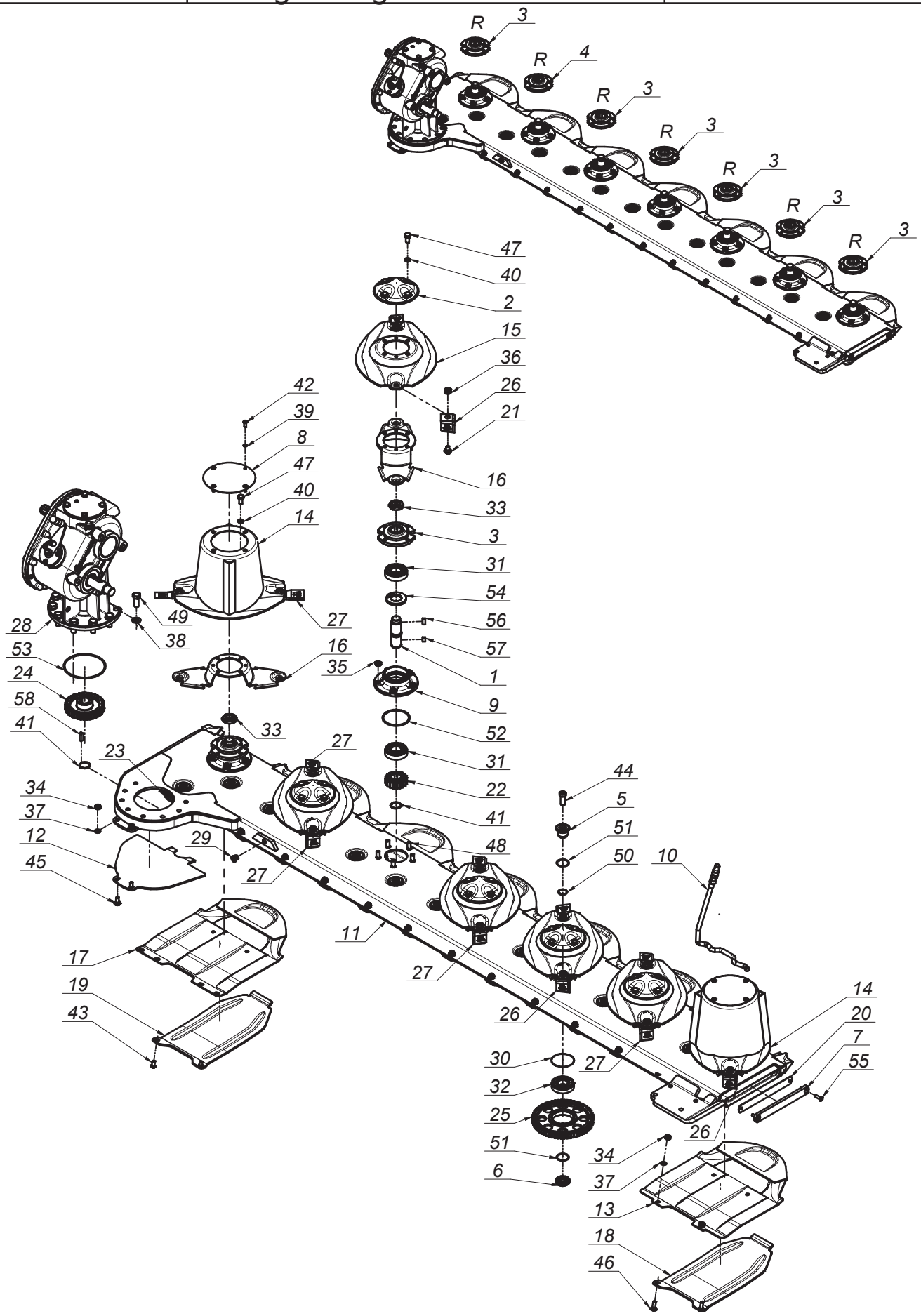

SaMASZ®

0608.04.00.007
Zespół tnący prawy
Cutting unit right

Tab. 6

L.p. Item	Numer części Part No.	Nazwa części	Description	Ilość Quantity	Uwagi Notes
1	0540.03.05.000	Wałek napędowy dysku L-120	Pinion shaft L=120	7	
2	0540.03.08.000	Pokrywka dysku	Disc	5	
3	0540.03.09.002	Piasta górna dysku prawa	Top hub - right	6	
4	0540.03.10.002	Piasta górna dysku	Top hub	1	
5	0540.03.11.000	Sworzeń koła pośredniego - górny	Idler holder - upper	13	
6	0540.03.12.000	Sworzeń koła pośredniego - dolny	Idler holder - lower	13	
7	0540.03.13.001	Zamknięcie listwy	Bar closure	1	
8	0540.03.22.001	Pokrywa bębna	Drum's cover	2	
9	0540.03.23.001	Piasta dolna	Lower hub	7	
10	0540.03.67.003	Klucz wymiany noży	Knife mounting lever	1	
11	0608.04.01.003	Listwa spawana prawa	Cutterbar welded right	1	
12	0608.04.21.003	Płoza prawa	Skid - right	1	
13	0619.14.02.007	Ślizg	Sliding skid	6	
14	0619.14.03.007	Dysk roboczy z bębnem	Working disc with drum	2	
15	0619.14.04.007	Dysk roboczy	Working disc	5	
16	0619.14.06.007	Trzymak nożowy	Knife holder	7	
17	0619.14.11.007	Ślizg skrajny	Slide - outer	1	
18	0619.14.13.007	Nakładka ścieralna	Skid plate	6	
19	0619.14.14.007	Nakładka ścieralna skrajna	Skid plate - outer	1	
20	MIGZ-540-000	Zamknięcie listwy - Guma (0540.03.14.001)	Bar closure - rubber	1	
21	MIIO-003-012	Obsada M12 z pazurem - typ 2 (0619.14.05.007)	Knife holder pin M12 - flange	14	
22	MIKW-020-135	Koło zębate talerza roboczego Z20 (0540.03.07.000)	Cutting disc gear Z20	7	
23	MIKW-038-080	Koło zębate pośrednie Z38 (0229.05.02.000)	Gear Z38 - idler	1	
24	MIKW-038-138	Koło zębate napędowe Z38 (0540.03.06.000)	Gear Z38	1	
25	MIKW-060-080	Koło zębate pośrednie Z60 (0225.05.13.000)	Gear Z60 - idler	12	
26	MINO-000-005	Nóż skośny lewy 105x49x4 (0540.03.24.002)	Left slanted blade 105x49x4	6	
27	MINO-000-005	Nóż skośny prawy 105x49x4 (0540.03.25.002)	Right slanted blade 105x49x4	8	
28	MIPS-052-002	Przek. kątowa 052-02.0100AB.L	Gear box 052-02.0100AB.L	1	
29	MITK-000-004	Korek 3/8" model 42A	Plug 3/8" model 42A	1	
30	MZIP-000-008	Pierścień zabez. fi.95 (łożysko 6307N fi.80)	Ring fi.95 (bearing 6307N fi.80)	13	
31	MZLZ-063-000	Łożysko 6307 2RS C3	Bearing 6307 2RS C3	14	
32	MZLZ-063-007	Łożysko 6307 2RS N C3	Bearing 6307 2RS N	13	
33	MZNN-030-000	Nakrętka M30x1,5 kl. 8 oc. niska	Nut M30x1.5 cl. 8 z. low	7	
34	MZNS-010-002	Nakrętka M10 kl. 8 oc. samozab.	Nut M10 cl. 8 z. self-lock.	14	
35	MZNS-012-004	Nakrętka M12 kl. 8 oc. samozab.	Nut M12 cl. 8 z. self-lock.	35	
36	MZNS-012-692	Nakrętka M12 kl.10 oc. kołnierzowa	Nut M12 cl. 10.9 z. collar	14	
37	MZPP-010-001	Podkładka Ø10 oc.	Washer Ø10 z.	14	
38	MZPP-016-001	Podkładka Ø16 oc.	Washer Ø16 z.	8	
39	MZPS-008-001	Podkładka spręż. Ø8,2 oc.	Spring washer Ø8.2 z.	8	
40	MZPS-012-001	Podkładka spręż. Ø12,2 oc.	Spring washer Ø12.2 z.	28	
41	MZSE-035-001	Pierścień osad. Z 35	Circlip Z 35	8	
42	MZSI-008-101	Śruba M 8x 20 kl. 10.9 oc. GRZYB IMB (7380)	Bolt M 8x 20 cl. 10.9 z. Allen	8	
43	MZSI-010-009	Śruba M10x 20 kl. 10.9 oc. GRZYB IMB (7380)	Bolt M10x 20 cl. 10.9 z. Allen	2	
44	MZSI-016-041	Śruba M16x 40 kl. 10.9 oc. IMB. WALC. NISKI	Bolt M16x 40 cl. 10.9 z. Allen, low socket head	13	
45	MZSP-010-001	Śruba M10x 25 kl. 8.8 oc. PODS.	Bolt M10x 25 cl. 8.8 z. sq. neck	2	
46	MZSP-010-004	Śruba M10x 30 kl. 8.8 oc. PODS.	Bolt M10x 30 cl. 8.8 z. sq. neck	12	
47	MZSZ-012-010	Śruba M12x 25 kl. 8.8 oc. (82105)	Bolt M12x 25 cl. 8.8 z. (82105)	28	
48	MZSZ-012-030	Śruba specjalna M12x 32 kl.10.9 oc. (0540.03.18.000)	Knurled bolt M12x 30 cl. 10.9 z. (0540.03.18.000)	35	
49	MZSZ-016-007	Śruba M16x 40 kl. 8.8 oc. (82105)	Bolt M16x 40 cl. 8.8 z. (82105)	8	
50	MZUO-028-025	Oring - 28x2,5	Oring - 28x2.5	13	
51	MZUO-030-001	Oring - 30x2,5	Oring - 30x2.5	26	
52	MZUO-090-001	Oring - 90x4	Oring - 90x4	7	
53	MZUO-142-000	Oring - 142x4	Oring - 142x4	1	
54	MZUS-040-072	Simmering AO - 40x 72x 7	Simmering AO - 40x 72x 7	7	
55	MZWB-008-005	Śruba M 8x 30 kl. 8.8 oc. IMB. STOŻ.	Bolt M 8x 30 cl. 8.8 z. Allen countersunk	2	
56	MZWP-000-002	Wpust B 10x 8x 22	Cut off key B 10x8x22	7	
57	MZWP-010-016	Wpust B 10x 8x 14	Cut off key B 10x8x14	7	
58	MZWP-010-032	Wpust AB 10x8x32	Cut off key AB 10x8x32	1	

SaMASZ

0608.05.00.007
Zespół tnący lewy
Cutting unit left

Tab. 7

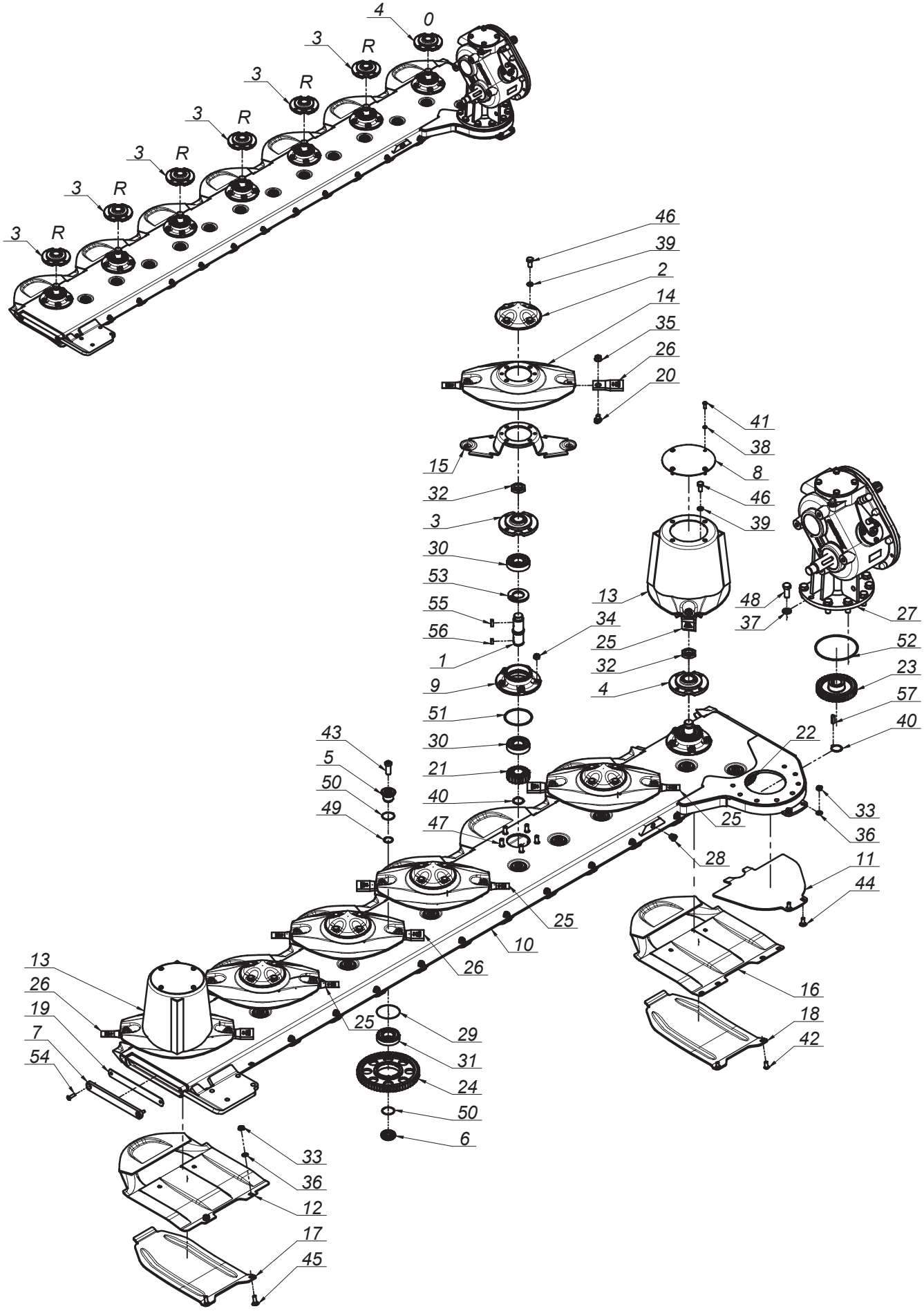

SaMASZ®

0608.05.00.007
Zespół tnący lewy
Cutting unit left

Tab. 7

L.p. Item	Numer części Part No.	Nazwa części	Description	Ilość Quantity	Uwagi Notes
1	0540.03.05.000	Wałek napędowy dysku L-120	Pinion shaft L=120	7	
2	0540.03.08.000	Pokrywka dysku	Disc	5	
3	0540.03.09.002	Piasta górna dysku prawa	Top hub - right	6	
4	0540.03.10.002	Piasta górna dysku	Top hub	1	
5	0540.03.11.000	Sworzeń koła pośredniego - górny	Idler holder - upper	13	
6	0540.03.12.000	Sworzeń koła pośredniego - dolny	Idler holder - lower	13	
7	0540.03.13.001	Zamknięcie listwy	Bar closure	1	
8	0540.03.22.001	Pokrywa bębna	Drum's cover	2	
9	0540.03.23.001	Piasta dolna	Lower hub	7	
10	0608.05.01.003	Listwa spawana lewa	Cutterbar welded left	1	
11	0608.05.21.003	Płoza lewa	Sliding skid	1	
12	0619.14.02.007	Ślizg	Sliding skid	6	
13	0619.14.03.007	Dysk roboczy z bębnem	Working disc with drum	2	
14	0619.14.04.007	Dysk roboczy	Working disc	5	
15	0619.14.06.007	Trzymak nożowy	Knife holder	7	
16	0619.14.11.007	Ślizg skrajny	Slide - outer	1	
17	0619.14.13.007	Nakładka ścieralna	Skid plate	6	
18	0619.14.14.007	Nakładka ścieralna skrajna	Skid plate - outer	1	
19	MIGZ-540-000	Zamknięcie listwy - Guma (0540.03.14.001)	Bar closure - rubber	1	
20	MIIO-003-012	Obsada M12 z pazurem - typ 2 (0619.14.05.007)	Knife holder pin M12 - flange	14	
21	MIKW-020-135	Koło zębate talerza roboczego Z20 (0540.03.07.000)	Cutting disc gear Z20	7	
22	MIKW-038-080	Koło zębate pośrednie Z38 (0229.05.02.000)	Gear Z38 - idler	1	
23	MIKW-038-138	Koło zębate napędowe Z38 (0540.03.06.000)	Gear Z38	1	
24	MIKW-060-080	Koło zębate pośrednie Z60 (0225.05.13.000)	Gear Z60 - idler	12	
25	MINO-000-005	Nóż skośny lewy 105x49x4 (0540.03.24.002)	Left slanted blade 105x49x4	8	
26	MINO-000-005	Nóż skośny prawy 105x49x4 (0540.03.25.002)	Right slanted blade 105x49x4	6	
27	MIPS-053-002	Przek. kątowa 053-02.0100AB.L	Gear box 053-02.0100AB.L	1	
28	MITK-000-004	Korek 3/8" model 42A	Plug 3/8" model 42A	1	
29	MZIP-000-008	Pierścień zabez. fi.95 (łożysko 6307N fi.80)	Ring fi.95 (bearing 6307N fi.80)	13	
30	MZLZ-063-000	Łożysko 6307 2RS C3	Bearing 6307 2RS C3	14	
31	MZLZ-063-007	Łożysko 6307 2RS N C3	Bearing 6307 2RS N	13	
32	MZNN-030-000	Nakrętka M30x1,5 kl. 8 oc. niska	Nut M30x1.5 cl. 8 z. low	7	
33	MZNS-010-002	Nakrętka M10 kl. 8 oc. samozab.	Nut M10 cl. 8 z. self-lock.	14	
34	MZNS-012-004	Nakrętka M12 kl. 8 oc. samozab.	Nut M12 cl. 8 z. self-lock.	35	
35	MZNS-012-692	Nakrętka M12 kl.10 oc. kołnierzowa	Nut M12 cl. 10.9 z. collar	14	
36	MZPP-010-001	Podkładka Ø10 oc.	Washer Ø10 z.	14	
37	MZPP-016-001	Podkładka Ø16 oc.	Washer Ø16 z.	8	
38	MZPS-008-001	Podkładka spręż. Ø8,2 oc.	Spring washer Ø8.2 z.	8	
39	MZPS-012-001	Podkładka spręż. Ø12,2 oc.	Spring washer Ø12.2 z.	28	
40	MZSE-035-001	Pierścień osad. Z 35	Circlip Z 35	8	
41	MZSI-008-101	Śruba M 8x 20 kl. 10.9 oc. GRZYB IMB (7380)	Bolt M 8x 20 cl. 10.9 z. Allen	8	
42	MZSI-010-009	Śruba M10x 20 kl. 10.9 oc. GRZYB IMB (7380)	Bolt M10x 20 cl. 10.9 z. Allen	2	
43	MZSI-016-041	Śruba M16x 40 kl. 10.9 oc. IMB. WALC. NISKI	Bolt M16x 40 cl. 10.9 z. Allen, low socket head	13	
44	MZSP-010-001	Śruba M10x 25 kl. 8.8 oc. PODS.	Bolt M10x 25 cl. 8.8 z. sq. neck	2	
45	MZSP-010-004	Śruba M10x 30 kl. 8.8 oc. PODS.	Bolt M10x 30 cl. 8.8 z. sq. neck	12	
46	MZSZ-012-010	Śruba M12x 25 kl. 8.8 oc. (82105)	Bolt M12x 25 cl. 8.8 z. (82105)	28	
47	MZSZ-012-030	Śruba specjalna M12x 32 kl.10.9 oc. (0540.03.18.000)	Knurled bolt M12x 30 cl. 10.9 z. (0540.03.18.000)	35	
48	MZSZ-016-007	Śruba M16x 40 kl. 8.8 oc. (82105)	Bolt M16x 40 cl. 8.8 z. (82105)	8	
49	MZUO-028-025	Oring - 28x2,5	Oring - 28x2.5	13	
50	MZUO-030-001	Oring - 30x2,5	Oring - 30x2.5	26	
51	MZUO-090-001	Oring - 90x4	Oring - 90x4	7	
52	MZUO-142-000	Oring - 142x4	Oring - 142x4	1	
53	MZUS-040-072	Simmering AO - 40x 72x 7	Simmering AO - 40x 72x 7	7	
54	MZWB-008-005	Śruba M 8x 30 kl. 8.8 oc. IMB. STOŻ.	Bolt M 8x 30 cl. 8.8 z. Allen countersunk	2	
55	MZWP-000-002	Wpust B 10x 8x 22	Cut off key B 10x8x22	7	
56	MZWP-010-016	Wpust B 10x 8x 14	Cut off key B 10x8x14	7	
57	MZWP-010-032	Wpust AB 10x8x32	Cut off key AB 10x8x32	1	

SaMASZ®

0598.07.00.003
Instalacja elektryczna
Electric installation

Tab. 8a

L.p. Item	Numer części Part No.	Nazwa części	Description	Ilość Quantity	Uwagi Notes
1	MIEW-KDD-000	KDD 861/941 oświetlenie	KDD 861/941 lightning	1	
2	MIEW-OSW-001	Łącznik oświetlenia	Lightning connector	1	

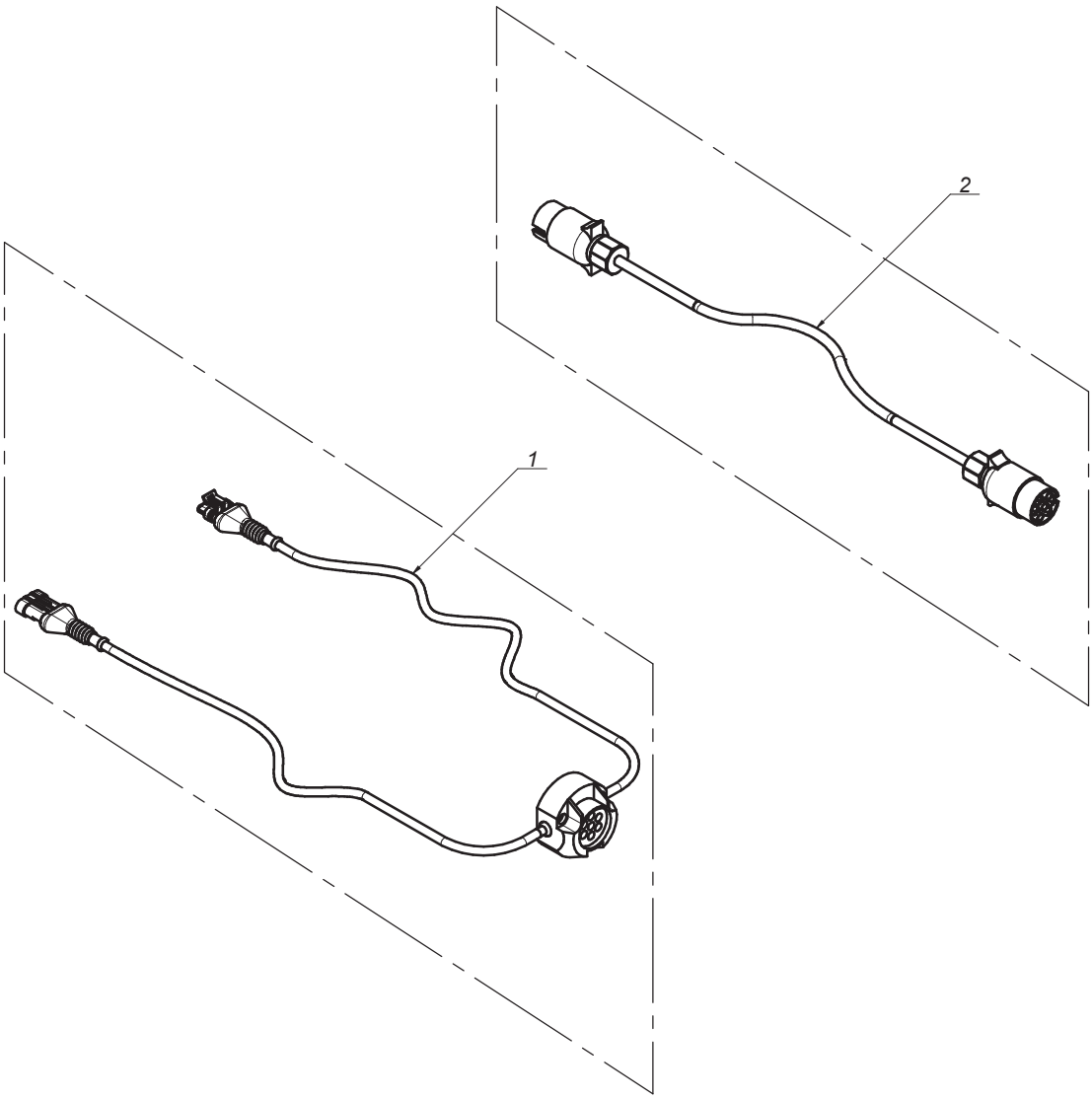

SaMASZ®

2111.17.00.002
Instalacja elektryczna strony rozdzielone
Electric installation

Tab. 8b

L.p. Item	Numer części Part No.	Nazwa części	Description	Ilość Quantity	Uwagi Notes
1	MIES-KDD-004	Sterownik 911 H	Steering panel 941 STH	1	
2	MIES-KDD-005	Pulpit 911 H	Steering - panel 861/941 STH	1	
3	MIEW-KDD-000	KDD 861/941 oświetlenie	KDD 861/941 lightning	1	
4	MIEW-KDD-911	KDD 912 H sterowanie-zasilanie - odciążenie	KDD 861/941 steering-power supply	1	
5	MIEW-KDD-912	KDD 912 sterowanie-zasilanie	KDD 861/941 steering-power supply	1	
6	MIEW-KDD-913	KDD 912 sterowanie-zasilanie USA	KDD 861/941 steering-power supply	1	
7	MIEW-OSW-001	Łącznik oświetlenia	Lightning connector	1	
8	MIEW-OSW-002	Łącznik oświetlenia USA	Lightning connector USA	1	
9	MZNS-005-003	Nakrętka M 5 kl. 8 oc. samozab.	Nut M 5 cl. 8 z. self-lock.	4	
10	MZPP-005-001	Podkładka Ø5 oc.	Washer Ø5 z.	8	
11	MZSI-005-009	Śruba M 5x 20 kl. 8.8 oc. IMB. WALC.	Bolt M 5x 20 cl. 8.8 z.	4	
12	MZSI-006-005	Śruba M 6x 30 kl. 8.8 oc. IMB. WALC.	Bolt M 6x 30 cl. 8.8 z. Allen, socket head	3	

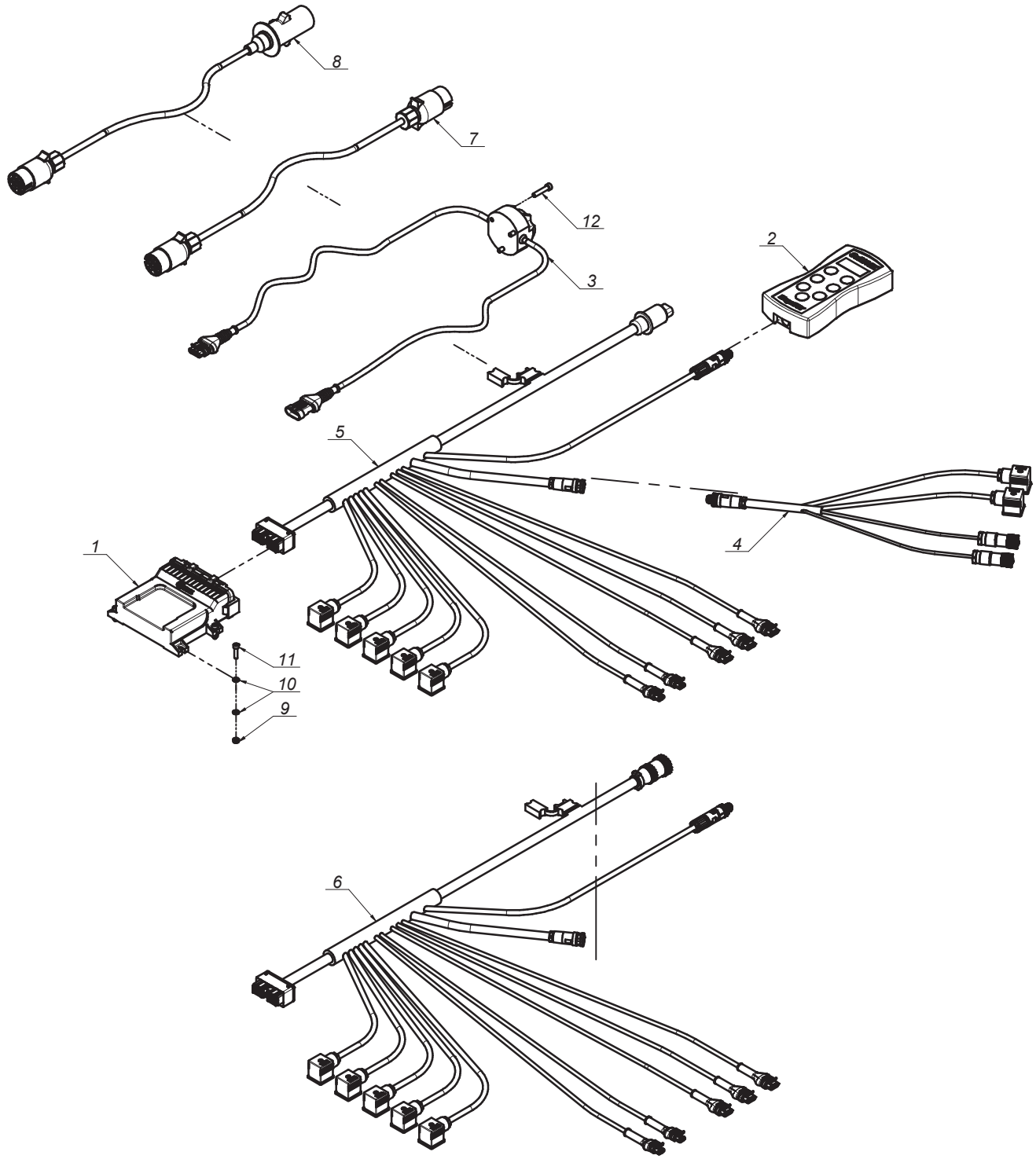

SaMASZ

Zamienność dysków roboczych
Optional working discs

A

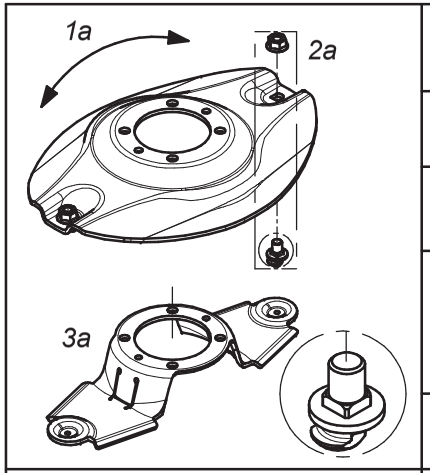

Dysk roboczy z obsadą noża M12 z pazurem i kwadratem			Working disc with knife holder M12 - flange square	
Lp. Item	Numer części Part No.	Nazwa części	Description	Ilość w kpl. Quantity for set
1a	0619.14.04.007	Dysk roboczy	Working disc	1
2a	MZNS-012-692	Nakrętka M12 kl.10 oc. kołnierzowa	Nut M12 cl. 10.9 z. collar	2
	MIIO-003-012	Obsada M12 z pazurem - typ 2 (0619.14.05.007)	Knife holder pin M12 - flange - type 2 (0619.14.05.007)	
3a	0619.14.06.007	Trzymak nożowy	Knife holder	1

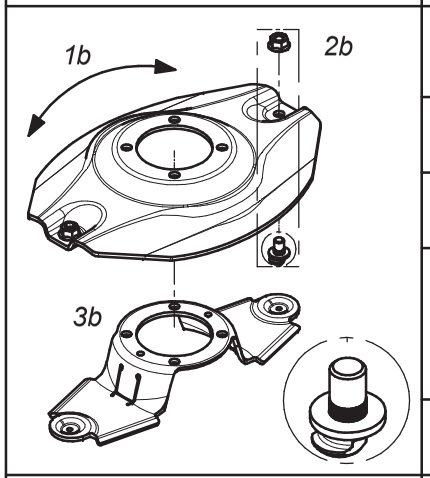

Dysk roboczy z obsadą noża M12 z pazurem i moletem			Working disc with knife holder M12 - flange	
Lp. Item	Numer części Part No.	Nazwa części	Description	Ilość w kpl. Quantity for set
1b	0540.03.04.002	Dysk roboczy	Working disc	1
2b	MZNS-012-692	Nakrętka M12 kl.10 oc. kołnierzowa	Nut M12 cl. 10.9 z. collar	2
	MIIO-002-012	Obsada M12 z pazurem (0540.03.24.003)	Knife holder pin M12 - flange (0540.03.24.003)	
3b	0619.14.06.007	Trzymak nożowy	Knife holder	1

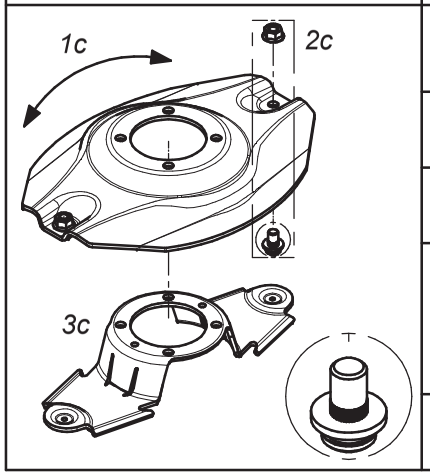

Dysk roboczy z obsadą noża M12 (kpl.)			Working disc with knife holder M12 (set)	
Lp. Item	Numer części Part No.	Nazwa części	Description	Ilość w kpl. Quantity for set
1c	0540.03.04.002	Dysk roboczy	Working disc	1
2c	MZNS-012-692	Nakrętka M12 kl.10 oc. kołnierzowa	Nut M12 cl. 10.9 z. collar	2
	MIIO-001-012	Obsada noża M12 (0225.05.20.001)	Knife holder pin M12 (0225.05.20.001)	
3c	0540.03.20.002	Trzymak nożowy	Knife holder	1

SaMASZ

Zamienność dysków roboczych
Optional working discs

B

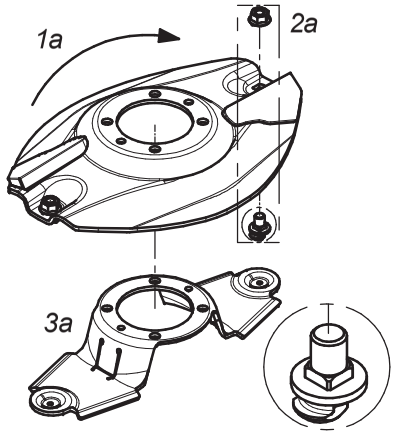

Dysk roboczy z z podbiciem, obsada noża M12 z pazurem i kwadratem - prawy (kpl.)			Working disc with instep, knife holder M12 flange square - right (set)	
Lp. Item	Numer części Part No.	Nazwa części	Description	Ilość w kpl. Quantity for set
1a	0619.14.30.007	Dysk roboczy z podbiciem - prawy	Working disc with instep - right	1
2a	MZNS-012-692	Nakrętka M12 kl.10 oc. kołnierzowa	Nut M12 cl. 10.9 z. collar	2
	MIIO-003-012	Obsada M12 z pazurem - typ 2 (0619.14.05.007)	Knife holder pin M12 - flange - type 2 (0619.14.05.007)	
3a	0619.14.06.007	Trzymak nożowy	Knife holder	1

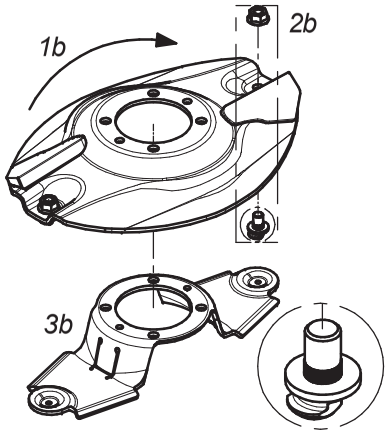

Dysk roboczy z z podbiciem, obsada noża M12 z pazurem i moletem - prawy (kpl.)			Working disc with instep, knife holder M12 flange - right (set)	
Lp. Item	Numer części Part No.	Nazwa części	Description	Ilość w kpl. Quantity for set
1b	0540.03.35.002	Dysk roboczy z podbiciem - prawy	Working disc with instep - right	1
2b	MZNS-012-692	Nakrętka M12 kl.10 oc. kołnierzowa	Nut M12 cl. 10.9 z. collar	2
	MIIO-002-012	Obsada M12 z pazurem (0540.03.24.003)	Knife holder pin M12 - flange (0540.03.24.003)	
3b	0619.14.06.007	Trzymak nożowy	Knife holder	1

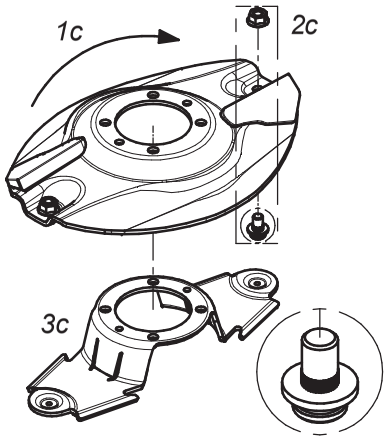

Dysk roboczy z podbiciem - prawy (kpl.)			Working disc with instep - right (set)	
Lp. Item	Numer części Part No.	Nazwa części	Description	Ilość w kpl. Quantity for set
1c	0540.03.35.002	Dysk roboczy z podbiciem - prawy	Working disc with instep - right	1
2c	MZNS-012-692	Nakrętka M12 kl.10 oc. kołnierzowa	Nut M12 cl. 10.9 z. collar	2
	MIIO-001-012	Obsada noża M12 (0225.05.20.001)	Knife holder pin M12 (0225.05.20.001)	
3c	0540.03.20.002	Trzymak nożowy	Knife holder	1

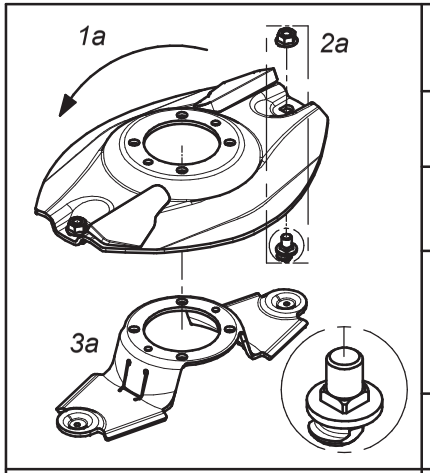

Dysk roboczy z z podbiciem, obsada noża M12 z pazurem i kwadratem - lewy (kpl.)			Working disc with instep, knife holder M12 flange square - left (set)	
Lp. Item	Numer części Part No.	Nazwa części	Description	Ilość w kpl. Quantity for set
1a	0619.14.31.007	Dysk roboczy z podbiciem - lewy	Working disc with instep - left	1
2a	MZNS-012-692	Nakrętka M12 kl.10 oc. kołnierzowa	Nut M12 cl. 10.9 z. collar	2
	MIIO-003-012	Obsada M12 z pazurem - typ 2 (0619.14.05.007)	Knife holder pin M12 - flange - type 2 (0619.14.05.007)	
3a	0619.14.06.007	Trzymak nożowy	Knife holder	1

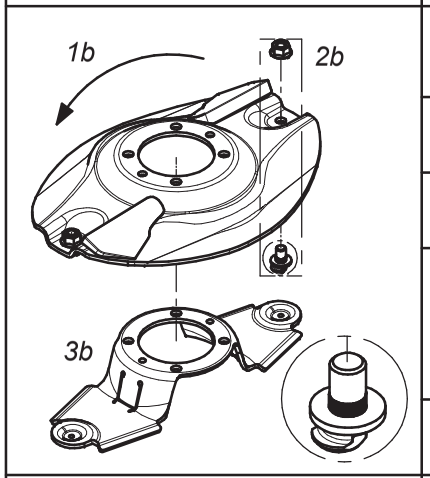

Dysk roboczy z z podbiciem, obsada noża M12 z pazurem i moletem - lewy (kpl.)			Working disc with instep, knife holder M12 flange - left (set)	
Lp. Item	Numer części Part No.	Nazwa części	Description	Ilość w kpl. Quantity for set
1b	0540.03.34.002	Dysk roboczy z podbiciem - lewy	Working disc with instep - left	1
2b	MZNS-012-692	Nakrętka M12 kl.10 oc. kołnierzowa	Nut M12 cl. 10.9 z. collar	2
	MIIO-002-012	Obsada M12 z pazurem (0540.03.24.003)	Knife holder pin M12 - flange (0540.03.24.003)	
3b	0619.14.06.007	Trzymak nożowy	Knife holder	1

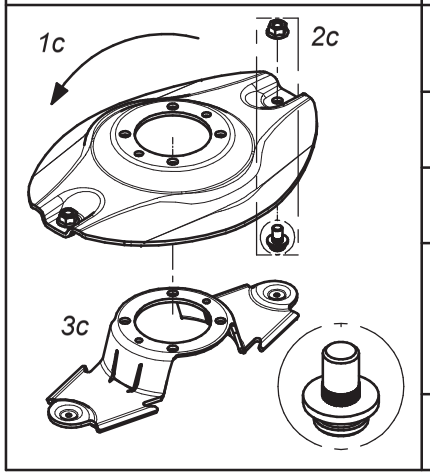

Dysk roboczy z podbiciem - lewy (kpl.)			Working disc with instep - left (set)	
Lp. Item	Numer części Part No.	Nazwa części	Description	Ilość w kpl. Quantity for set
1c	0540.03.34.002	Dysk roboczy z podbiciem - lewy	Working disc with instep - left	1
2c	MZNS-012-692	Nakrętka M12 kl.10 oc. kołnierzowa	Nut M12 cl. 10.9 z. collar	2
	MIIO-001-012	Obsada noża M12 (0225.05.20.001)	Knife holder pin M12 (0225.05.20.001)	
3c	0540.03.20.002	Trzymak nożowy	Knife holder	1

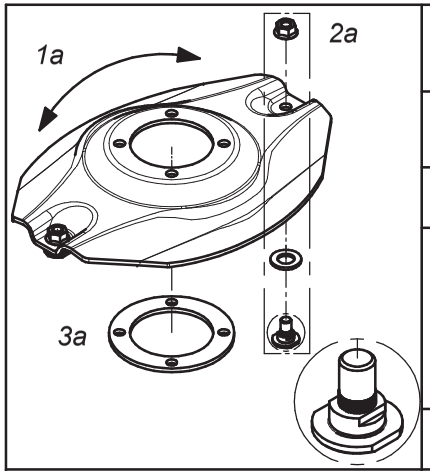

Opcjonalny dysk roboczy z obsadą na noże (bez szybkiej wymiany) (kpl.)			Optional working disc with fixed knife (no quick knife replacment) (set)	
Lp. Item	Numer części Part No.	Nazwa części	Description	Ilość w kpl. Quantity for set
1a	0540.03.04.002	Dysk roboczy	Working disc	1
2a	MZNS-012-692	Nakrętka M12 kl.10 oc. kołnierzowa	Nut M12 cl. 10.9 z. collar	2
	MZPP-018-001	Podkładka ∅18 oc.	Washer ∅18 z.	
	MIIO-001-013	Obsada noża M12 - obsady (0540.13.20.003)	Fixed knife holder M12 (0540.13.20.003)	
3a	0540.13.24.002	Dystans dysku	Spacer	1

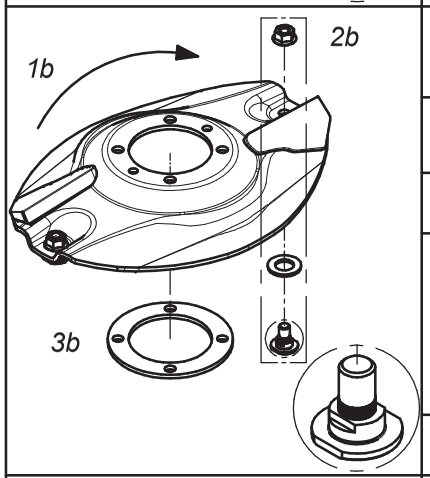

Opcjonalny dysk roboczy z podbiciem - obsady (bez szybkiej wymiany noży) (kpl.) - prawy			Optional working disc with instep and fixed knife (no quick knife replacment) (set) - right	
Lp. Item	Numer części Part No.	Nazwa części	Description	Ilość w kpl. Quantity for set
1b	0540.03.35.002	Dysk roboczy z podbiciem - prawy	Working disc with instep - right	1
2b	MZNS-012-692	Nakrętka M12 kl.10 oc. kołnierzowa	Nut M12 cl. 10.9 z. collar	2
	MZPP-018-001	Podkładka ∅18 oc.	Washer ∅18 z.	
	MIIO-001-013	Obsada noża M12 - obsady (0540.13.20.003)	Fixed knife holder M12 (0540.13.20.003)	
3b	0540.13.24.002	Dystans dysku	Spacer	1

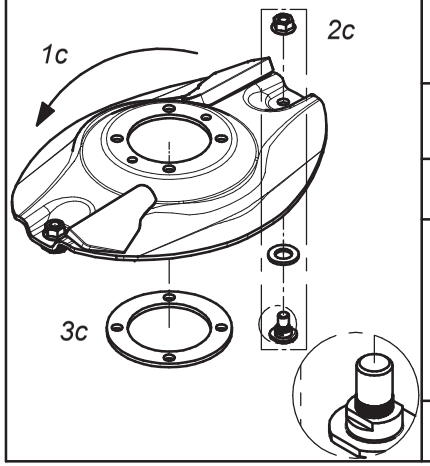

Opcjonalny dysk roboczy z podbiciem - obsady (bez szybkiej wymiany noży) (kpl.) - lewy			Optional working disc with instep and fixed knife (no quick knife replacment) (set) - left	
Lp. Item	Numer części Part No.	Nazwa części	Description	Ilość w kpl. Quantity for set
1c	0540.03.34.002	Dysk roboczy z podbiciem - lewy	Working disc with instep - left	1
2c	MZNS-012-692	Nakrętka M12 kl.10 oc. kołnierzowa	Nut M12 cl. 10.9 z. collar	2
	MZPP-018-001	Podkładka ∅18 oc.	Washer ∅18 z.	
	MIIO-001-013	Obsada noża M12 - obsady (0540.13.20.003)	Fixed knife holder M12 (0540.13.20.003)	
3c	0540.13.24.002	Dystans dysku	Spacer	1

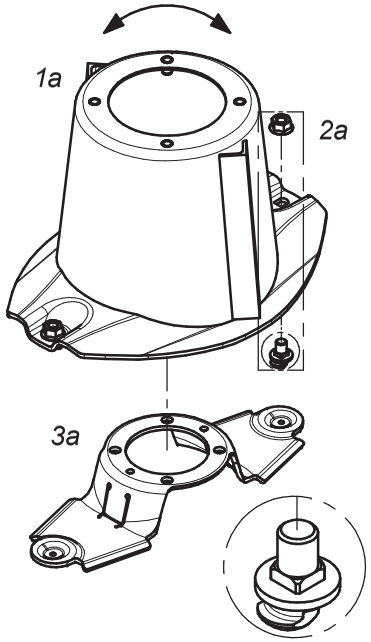

Dysk roboczy z bębnem, obsada noża M12 z pazurem i kwadratem			Working disc with drum, knife holder M12 - flange square (set)	
Lp. Item	Numer części Part No.	Nazwa części	Description	Ilość w kpl. Quantity for set
1a	0619.14.03.007	Dysk roboczy z bębnem	Working disc with drum	1
2a	MZNS-012-692	Nakrętka M12 kl.10 oc. kołnierzowa	Nut M12 cl. 10.9 z. collar	2
	MIIO-003-012	Obsada M12 z pazurem - typ 2 (0619.14.05.007)	Knife holder pin M12 - flange - type 2 (0619.14.05.007)	
3a	0619.14.06.007	Trzymak nożowy	Knife holder	1

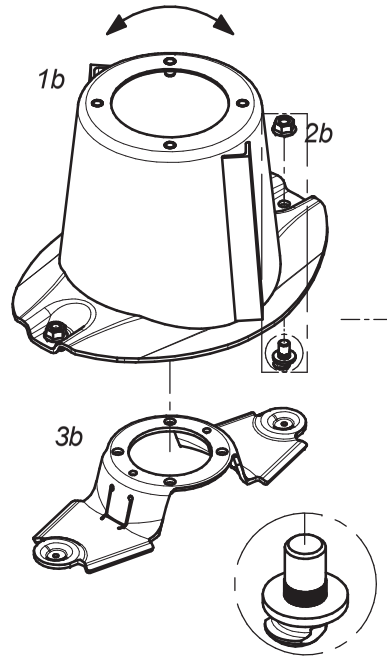

Dysk roboczy z bębnem, obsada noża M12 z pazurem i moletem			Workind disc with drum, knife holder M12 - flange (set)	
Lp. Item	Numer części Part No.	Nazwa części	Description	Ilość w kpl. Quantity for set
1b	0540.03.03.002	Dysk roboczy z bębnem	Working disc with drum	1
2b	MZNS-012-692	Nakrętka M12 kl.10 oc. kołnierzowa	Nut M12 cl. 10.9 z. collar	2
	MIIO-002-012	Obsada M12 z pazurem (0540.03.24.003)	Knife holder pin M12 - flange (0540.03.24.003)	
3b	0619.14.06.007	Trzymak nożowy	Knife holder	1

SaMASZ

Zamienność dysków roboczych
Optional working discs

E

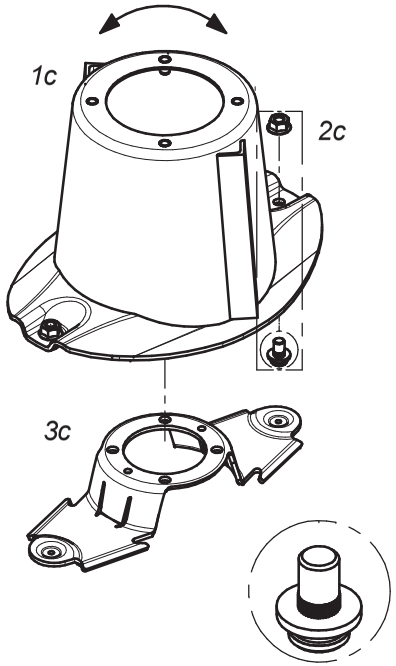

Dysk roboczy z bębnem (kpl.)			Working disc with drum (set)	
Lp. Item	Numer części Part No.	Nazwa części	Description	Ilość w kpl. Quantity for set
1c	0540.03.03.002	Dysk roboczy z bębnem	Working disc with drum	1
2c	MZNS-012-692	Nakrętka M12 kl.10 oc. kołnierzowa	Nut M12 cl. 10.9 z. collar	2
	MIIO-001-012	Obsada noża M12 - trzymak (0225.05.20.001)	Knife holder pin M12 (0225.05.20.001)	
3c	0540.03.20.002	Trzymak nożowy	Knife holder	1

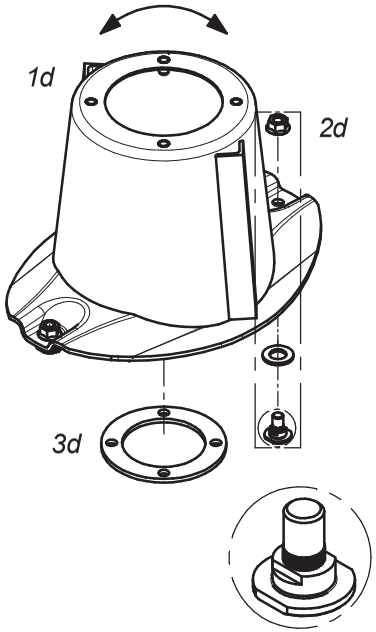

Dysk roboczy z bębnem, bez szybkiej wymiany noży (kpl.)			Workind disc with drum and fixed knife no quick knife replacment(set)	
Lp. Item	Numer części Part No.	Nazwa części	Description	Ilość w kpl. Quantity for set
1d	0540.03.03.002	Dysk roboczy z bębnem	Working disc with drum	1
2d	MZNS-012-692	Nakrętka M12 kl.10 oc. kołnierzowa	Nut M12 cl. 10.9 z. collar	2
	MZPP-018-001	Podkładka ∅18 oc.	Washer ∅18 z.	
	MIIO-001-013	Obsada noża M12 - obsady (0540.13.20.003)	Fixed knife holder M12 (0540.13.20.003)	
3d	0540.13.24.002	Dystans dysku	Spacer	1

SaMASZ

Zamienność dysków roboczych
Optional working discs

F

	Nakładki ścieralne			Topping plates	
	Lp. Item	Numer części Part No.	Nazwa części	Description	Ilość w kpl. Quantity for set
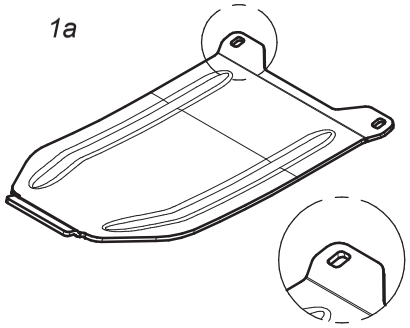	1a	0619.14.13.007	Nakładka ścieralna współpracuje ze ślizgiem: - 0619.14.02.007 - 2110.04.05.001 - 2110.05.05.001	Skid plate to be mounted together with: - 0619.14.12.007 sliding skid - 2110.04.05.001 sliding skid - 2110.05.05.001 sliding skid	1
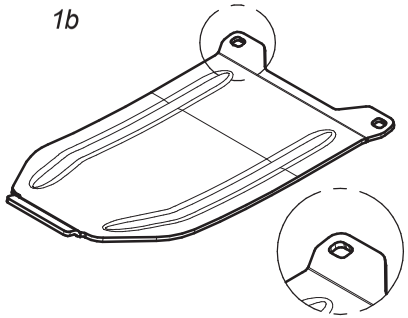	1b	0619.14.14.007	Nakładka ścieralna skrajna współpracuje ze ślizgiem nr: - 0619.14.11.007	Topping plate - outer to be mounted together with: - 0619.14.11.007	1
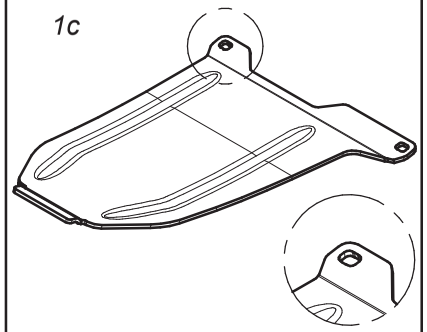	1c	0566.04.04.001	Nakładka ścieralna skrajna prawa współpracuje ze ślizgiem nr: - 0566.04.02.001	Right skid plate - outer to be mounted together with: - 0566.04.02.001 sliding skid	1
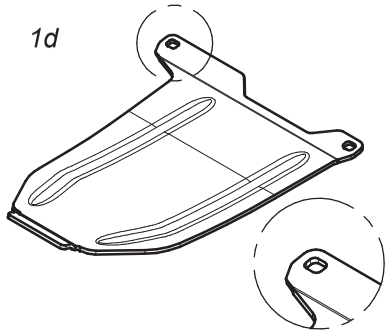	1d	0566.05.04.001	Nakładka ścieralna skrajna lewa współpracuje ze ślizgiem nr: - 0566.05.02.001	Left skid plate - outer to be mounted together with: - 0566.05.02.001 sliding skid	1

SaMASZ

Zamienność nakładek ścieralnych
Optional versions of skid plates

G

SaMASZ

Zamienność nakładek ścieralnych
Optional versions of skid plates

H

	Standardowe nakładki ścieralne			Standard skid plates	
	Lp. Item	Numer części Part No.	Nazwa części	Description	Ilość w kpl. Quantity for set
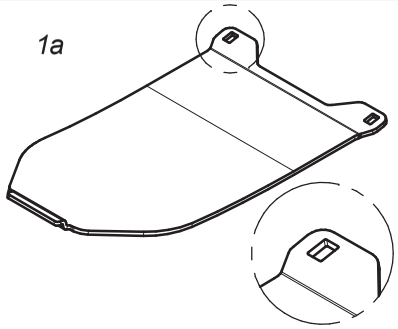 1a	1a	0566.04.03.000	Nakładka ścieralna współpracuje ze ślizgiem nr: - 0540.03.42.002 - 2110.04.05.000 - 2110.05.05.000	Skid plate to be mounted together with: - 0540.03.42.002 sliding skid - 2110.04.05.000 sliding skid - 2110.05.05.000 sliding skid	1
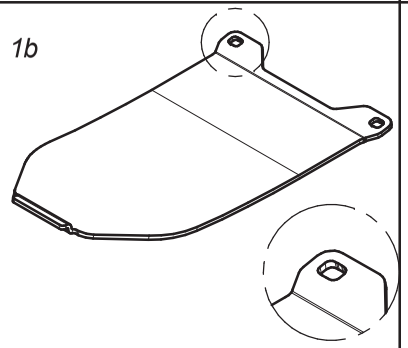 1b	1c	0575.05.07.000	Nakładka ścieralna skrajna współpracuje ze ślizgiem nr. 0540.03.52.002	Skid plate - outer to be mounted together with 0540.03.52.002 sliding skid	1
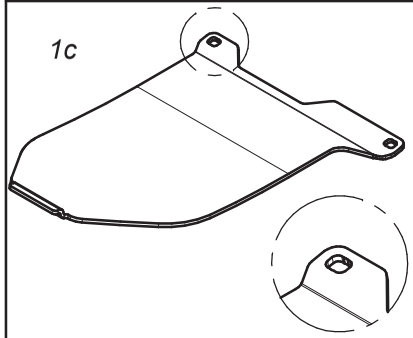 1c	1b	0566.04.04.000	Nakładka ścieralna skrajna prawa współpracuje ze ślizgiem nr. 0566.04.02.000	Right skid plate - outer to be mounted together with 0566.04.02.000 sliding skid	1
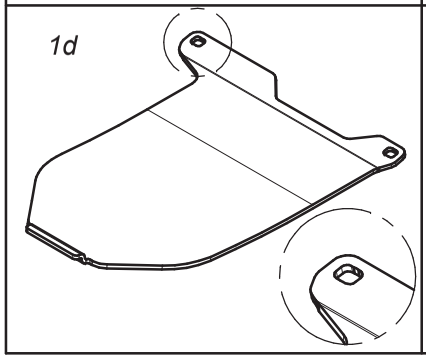 1d	1d	0566.05.04.000	Nakładka ścieralna skrajna lewa współpracuje ze ślizgiem nr. 0566.05.02.000	Left skid plate - outer to be mounted together with 0566.05.02.000 sliding skid	1

	Opcjonalne płozy wyskoiego koszenia			Optional topping plates	
	Lp. Item	Numer części Part No.	Nazwa części	Description	Ilość w kpl. Quantity for set
1a 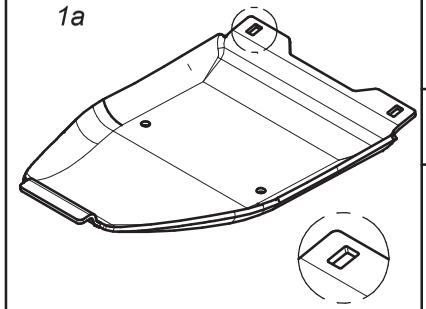	1a	0619.14.15.007	Płoza wysokiego koszenia współpracuje ze ślizgiem nr: - 0619.14.02.007 - 2110.04.05.001 - 2110.05.05.001	Topping plate to be mounted together with: - 0619.14.02.007 sliding skid - 2110.04.05.001 sliding skid - 2110.05.05.001 sliding skid	1
1b 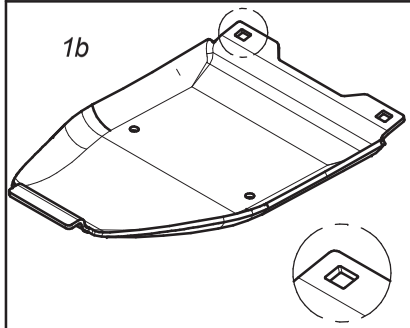	1b	0619.14.16.007	Płoza skrajna wysokiego koszenia współpracuje ze ślizgiem nr: - 0619.14.11.007 - 0566.04.02.001 - 0566.05.02.001	Topping plate - outer to be mounted together with: - 0619.14.11.007 sliding skid - 0566.04.02.001 sliding skid - 0566.05.02.001 sliding skid	1
1c 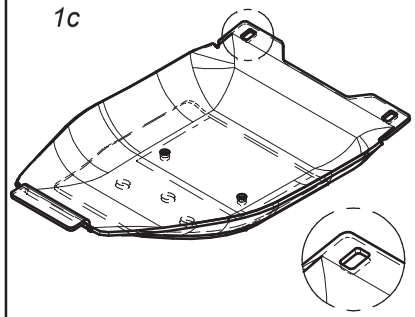	1c	0619.14.17.007	Podwójna płoza wysokiego koszenia współpracuje ze ślizgiem nr: - 0619.14.02.007 - 2110.04.05.001 - 2110.05.05.001	Double topping plate to be mounted together with: - 0619.14.02.007 sliding skid - 2110.04.05.001 sliding skid - 2110.05.05.001 sliding skid	1
1d 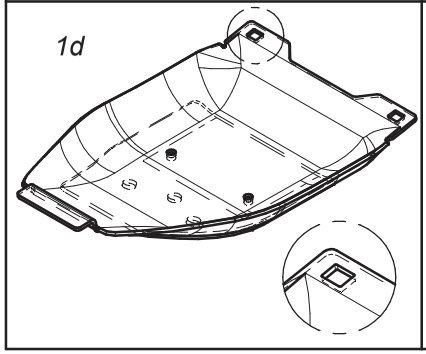	1d	0619.14.18.007	Podwójna płoza skrajna wysokiego koszenia współpracuje ze ślizgiem nr: - 0619.14.11.007 - 0566.04.02.001 - 0566.05.02.001	Double topping plate - outer to be mounted together with: - 0619.14.11.007 sliding skid - 0566.04.02.001 sliding skid - 0566.05.02.001 sliding skid	1

	Opcjonalne płozy wyskoiego koszenia			Optional topping plates	
	Lp. Item	Numer części Part No.	Nazwa części	Description	Ilość w kpl. Quantity for set
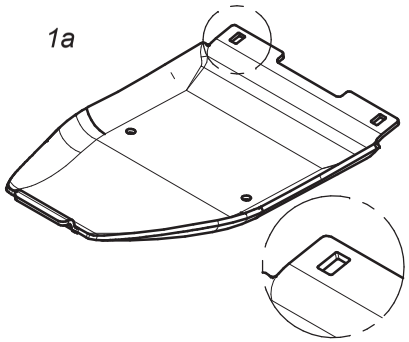 1a	1a	0540.03.74.003	Płoza wysokiego koszenia współpracuje ze ślizgiem nr: - 0540.03.42.002 - 2110.04.05.000 - 2110.05.05.000	Topping plate to be mounted together with: - 0540.03.42.002 sliding skid - 2110.04.05.000 sliding skid - 2110.05.05.000 sliding skid	1
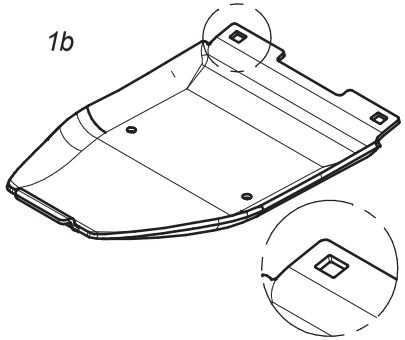 1b	1b	0540.03.75.003	Płoza skrajna wysokiego koszenia współpracuje ze ślizgiem nr. 0540.03.52.002	Topping plate - outer to be mounted together with 0540.03.52.002 sliding skid	1
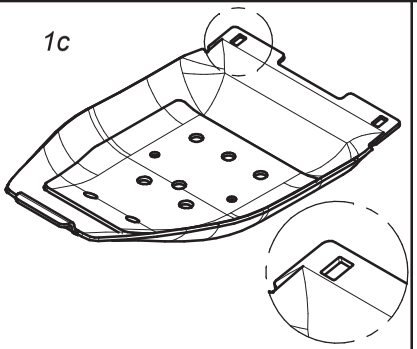 1c	1c	0540.03.44.003	Podwójna płoza wysokiego koszenia współpracuje ze ślizgiem nr: - 0540.03.42.002 - 2110.04.05.000 - 2110.05.05.000	Double topping plate to be mounted together with: - 0540.03.42.002 sliding skid - 2110.04.05.000 sliding skid - 2110.05.05.000 sliding skid	1
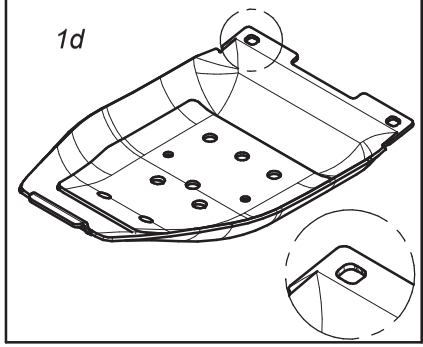 1d	1d	0540.03.68.003	Podwójna płoza skrajna wysokiego koszenia współpracuje ze ślizgiem nr. 0540.03.52.002	Double topping plate - outer to be mounted together with 0540.03.52.002 sliding skid	1

SaMASZ

Opcjonalne płozy wyskiego koszenia
Optional versions of topping plates

J

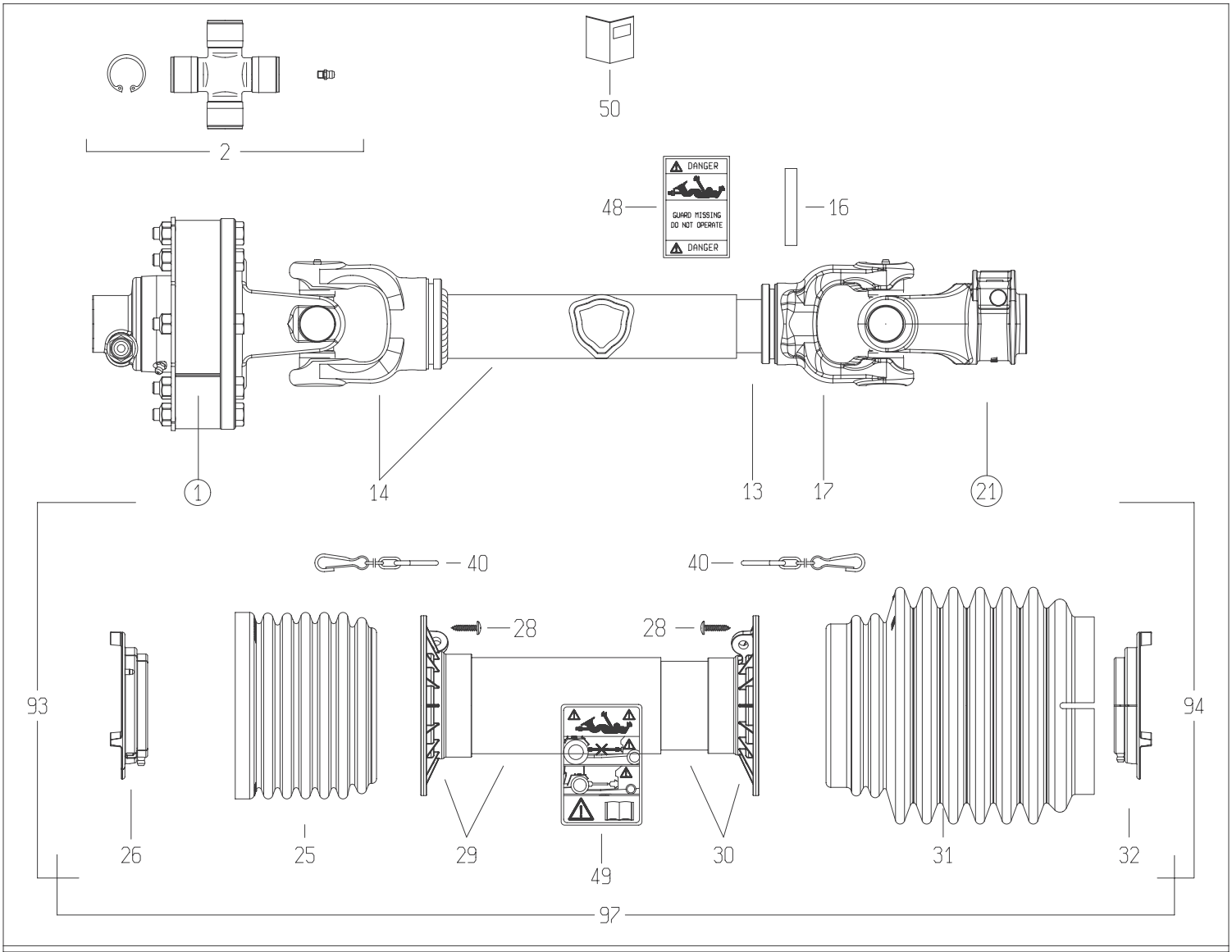

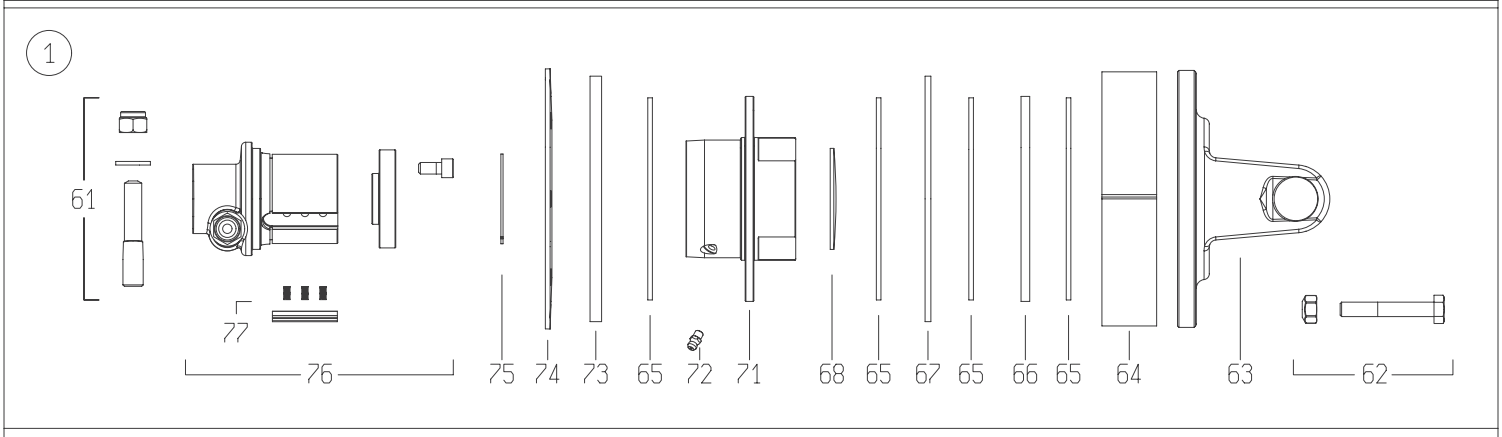

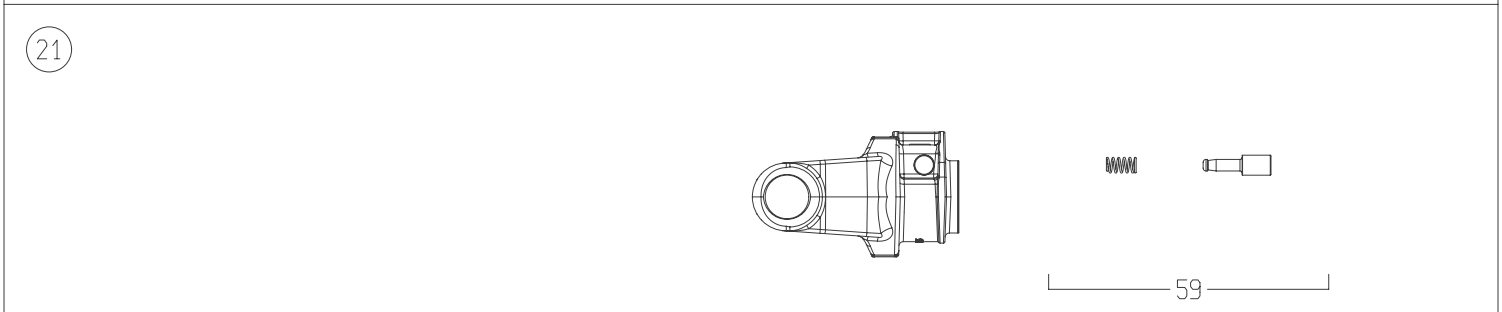

	DISEGNATO / *DESIGNED BY*	DATA / *DATE*	CODICE / *CODE*	REV.
	C.Stramieri	13/2/2014	8G7U069FX1A1001	B

BONDIOLI & PAVESI

LISTA RICAMBI

Codice	8G7U069FX1A1001

Rif.	Codice	Q.ta	Descrizione SAP
1	658H48103R	1	FNT34/S7 1200NM 1 3/8Z6 P.ECC.
2	4120H0012R30	2	CROC.COMPL.S7 INGR.CUSC.2 LAB.CONF.30PZ
13	270160615	1	T.C.I.12509 L=615 TENIFER
14	504M70584R	1	FORC. 204066801 + T.C.E. 125120525
16	341043000R10	1	SPINA ELASTICA 10X65 DIN1481
17	204066852	1	FORC.6 T.CARD.INT.D* 607R
21	5070H0355	1	FORC.S7 1 3/8Z6 PULS. INC.-GHISA-
25	219051001	1	FASCIA GLOBAL PER G5-7-8
26	255071002R02	1	GHIERA ESTERNA GLOBAL G7-8
28	310001431R30	6	VITE AUT.TMTL TC 4,8X22 ZINCATA
29	5TNN1G7069F	1	IMB.+T.P.E. PER ALB. G7 *069* F
30	5MNN1G7069F	1	IMB.+T.P.I. PER ALB. G7 *069* F
31	219071202	1	FASCIA MEDIA BOCCA LARGA GLOBAL G7-8
32	255071001R02	1	GHIERA INTERNA GLOBAL G7-8
40	252000050R02	2	CATENA COMPLETA DI ATTACCHI MOSCH.L=60
48	399143000	1	ETICH.*USA*X T.CARD.EST.*DANGER*
49	399CEE051	1	ETIC.ATTENZ.NORM.CEE MINI 125X70
50	399USAG01	1	LIBRETTO ISTRUZIONI NOR.USA SERIE GLOBAL
59	403000001R10	1	PULSANTE
61	408000047R02	1	PERNO 310002161+DADO E RONDELLA
62	432000045R08	8	V10X65+DA10A *991026* CL.8.8
63	2530H1L01R	1	FORC.S7 CON FLANGIA FNT34
64	240000218R02	1	FASCIA DI REGOLAZIONE FT34 37,9
65	247000054R08	4	DISCO ATTRITO 140X85X3,2
66	2481L0003R02	1	DISCO DI TRASCINAMENTO D.142 PER FNT34
67	2481L0001R02	1	DISCO PORTA FERODI D.170 PER FNT34 SP.4
68	240000746R05	1	TAPPO AD ESPANSIONE D.70x1.5
71	4271L0101R	1	CORPO ESTERNO FNT/FNV/FFNV-34
72	348017000R20	1	INGRAS.M 6X1X6 DIRITTO
73	2481L0002R02	1	DISCO PORTA FERODI D.170 PER FNT34 SP.8
74	367FT340A	1	MOLLA A TAZZA FT34 1200NM
75	339002060R20	1	ANELLO ELAST. SW60 E.60
76	5151L0351R	1	MOZZO 1 3/8Z6 FNT34 P.ECC.VITI+TAPPO
77	4211L0001R06	4	KIT NASELLO + MOLLE FNT44
93	7G7U069FX1A1EST	1	MEZZA TRASMISSIONE EST. PROTETTA
94	7G7U069FX007IST	1	MEZZA TRASMISSIONE INT. PROTETTA
97	5CG7069FXST	1	PROTEZIONE COMPLETA

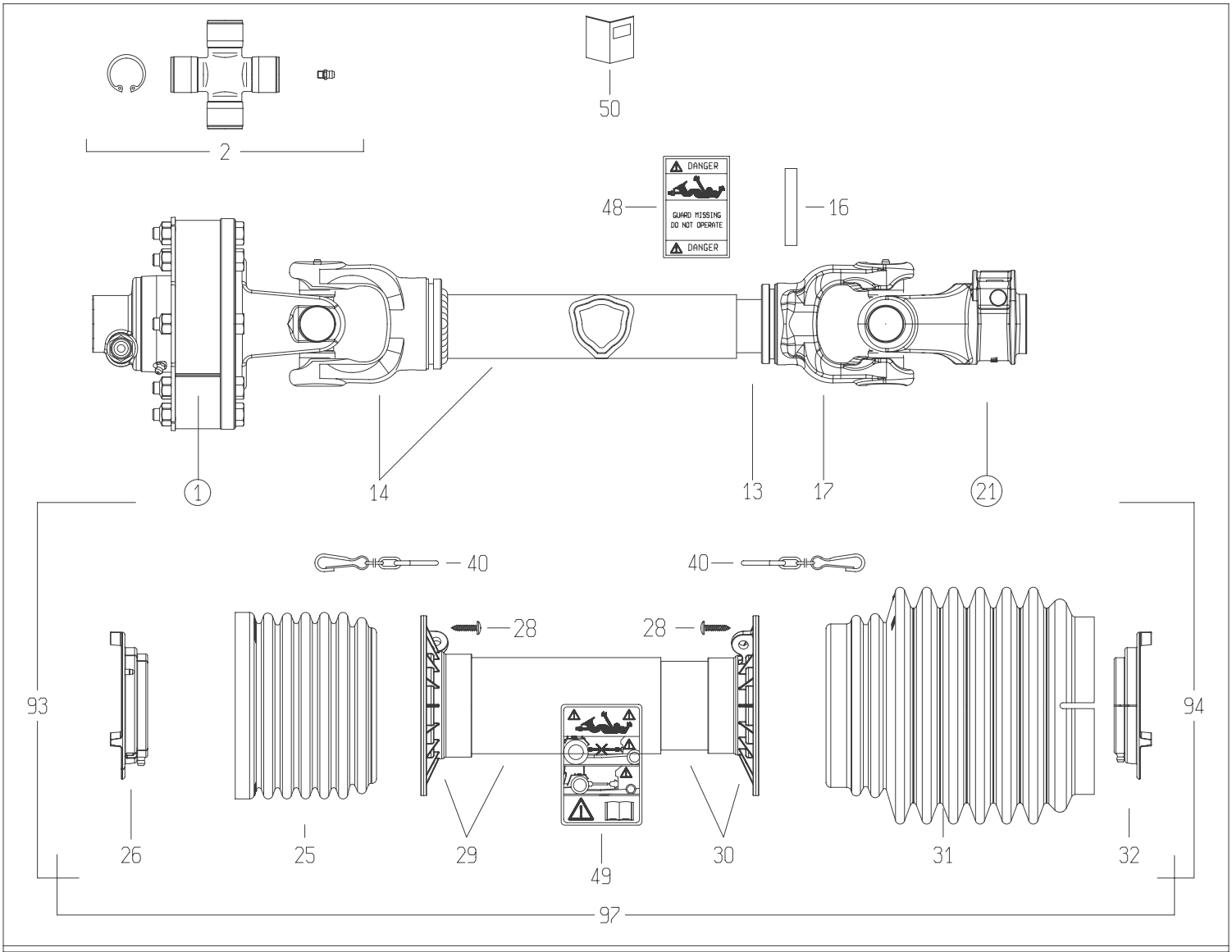

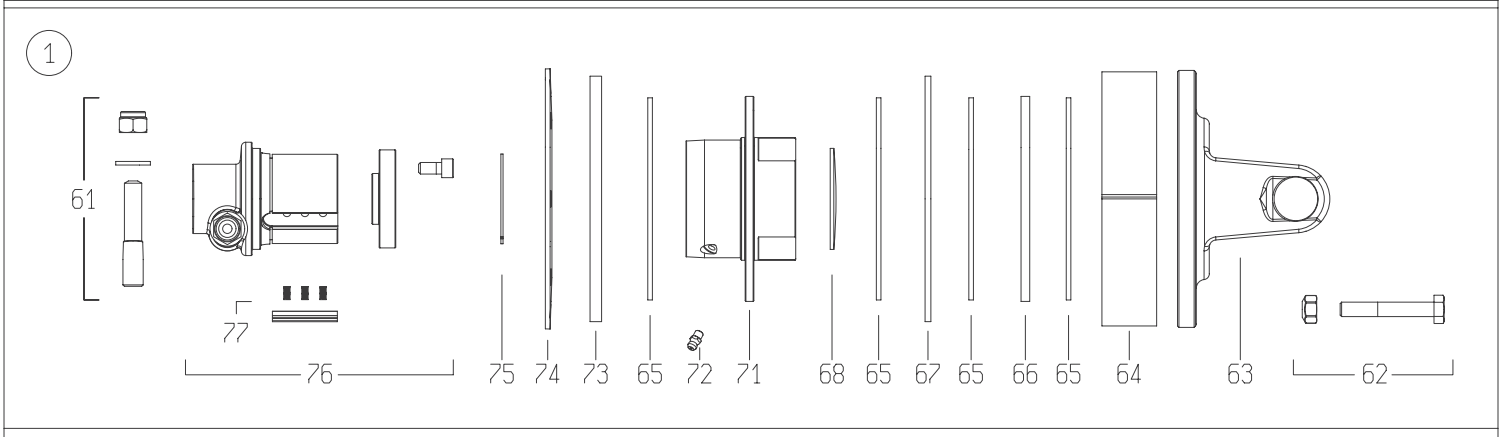

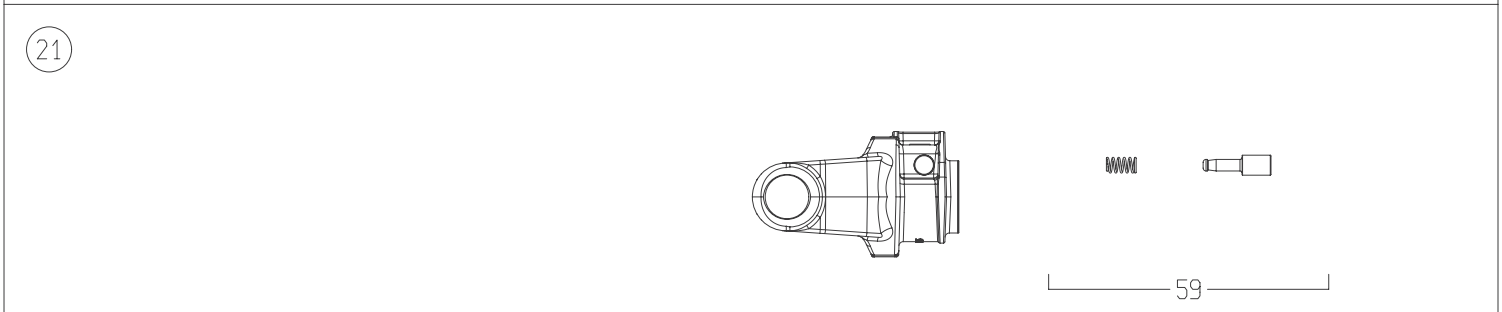

	DISEGNATO / *DESIGNED BY*	DATA / *DATE*	CODICE / *CODE*	REV.
	C.Stramieri	13/2/2014	8G7U069FX000001	B

BONDIOLI & PAVESI

LISTA RICAMBI

Codice	8G7U069FX000001

Rif.	Codice	Q.ta	Descrizione SAP
1	658H48601R	1	FNT34/S7 1200NM 1 3/8Z6 P.ECC. SX
2	4120H0012R30	2	CROC.COMPL.S7 INGR.CUSC.2 LAB.CONF.30PZ
13	270160615	1	T.C.I.12509 L=615 TENIFER
14	504M70584R	1	FORC. 204066801 + T.C.E. 125120525
16	341043000R10	1	SPINA ELASTICA 10X65 DIN1481
17	204066852	1	FORC.6 T.CARD.INT.D* 607R
21	5070H0355	1	FORC.S7 1 3/8Z6 PULS. INC.-GHISA-
25	219051001	1	FASCIA GLOBAL PER G5-7-8
26	255071002R02	1	GHIERA ESTERNA GLOBAL G7-8
28	310001431R30	6	VITE AUT.TMTL TC 4,8X22 ZINCATA
29	5TNN1G7069F	1	IMB.+T.P.E. PER ALB. G7 *069* F
30	5MNN1G7069F	1	IMB.+T.P.I. PER ALB. G7 *069* F
31	219071202	1	FASCIA MEDIA BOCCA LARGA GLOBAL G7-8
32	255071001R02	1	GHIERA INTERNA GLOBAL G7-8
40	252000050R02	2	CATENA COMPLETA DI ATTACCHI MOSCH.L=60
48	399143000	1	ETICH.*USA*X T.CARD.EST.*DANGER*
49	399CEE051	1	ETIC.ATTENZ.NORM.CEE MINI 125X70
50	399USAG01	1	LIBRETTO ISTRUZIONI NOR.USA SERIE GLOBAL
59	403000001R10	1	PULSANTE
61	408000047R02	1	PERNO 310002161+DADO E RONDELLA
62	432000100R08	8	SACCH.8 BUL. V.TE M10X 70X1,5+DADO AUT.
63	2530H1L01R	1	FORC.S7 CON FLANGIA FNT34
64	240000218R02	1	FASCIA DI REGOLAZIONE FT34 37,9
65	247000054R08	4	DISCO ATTRITO 140X85X3,2
66	2481L0003R02	1	DISCO DI TRASCINAMENTO D.142 PER FNT34
67	2481L0001R02	1	DISCO PORTA FERODI D.170 PER FNT34 SP.4
68	240000746R05	1	TAPPO AD ESPANSIONE D.70x1.5
71	4271L5101R	1	CORPO ESTERNO FNT/FNV/FFNV34 - SX
72	348017000R20	1	INGRAS.M 6X1X6 DIRITTO
73	2481L0002R02	1	DISCO PORTA FERODI D.170 PER FNT34 SP.8
74	367FT340A	1	MOLLA A TAZZA FT34 1200NM
75	339002060R20	1	ANELLO ELAST. SW60 E.60
76	5151L0352R	1	MOZZO FNT34 SX 1 3/8Z=6
77	4211L0001R06	4	KIT NASELLO + MOLLE FNT44
93	8G7U069FXE001	1	MEZZA TRASMISSIONE EST. PROTETTA
94	7G7U069FX007IST	1	MEZZA TRASMISSIONE INT. PROTETTA
97	5CG7069FXST	1	PROTEZIONE COMPLETA

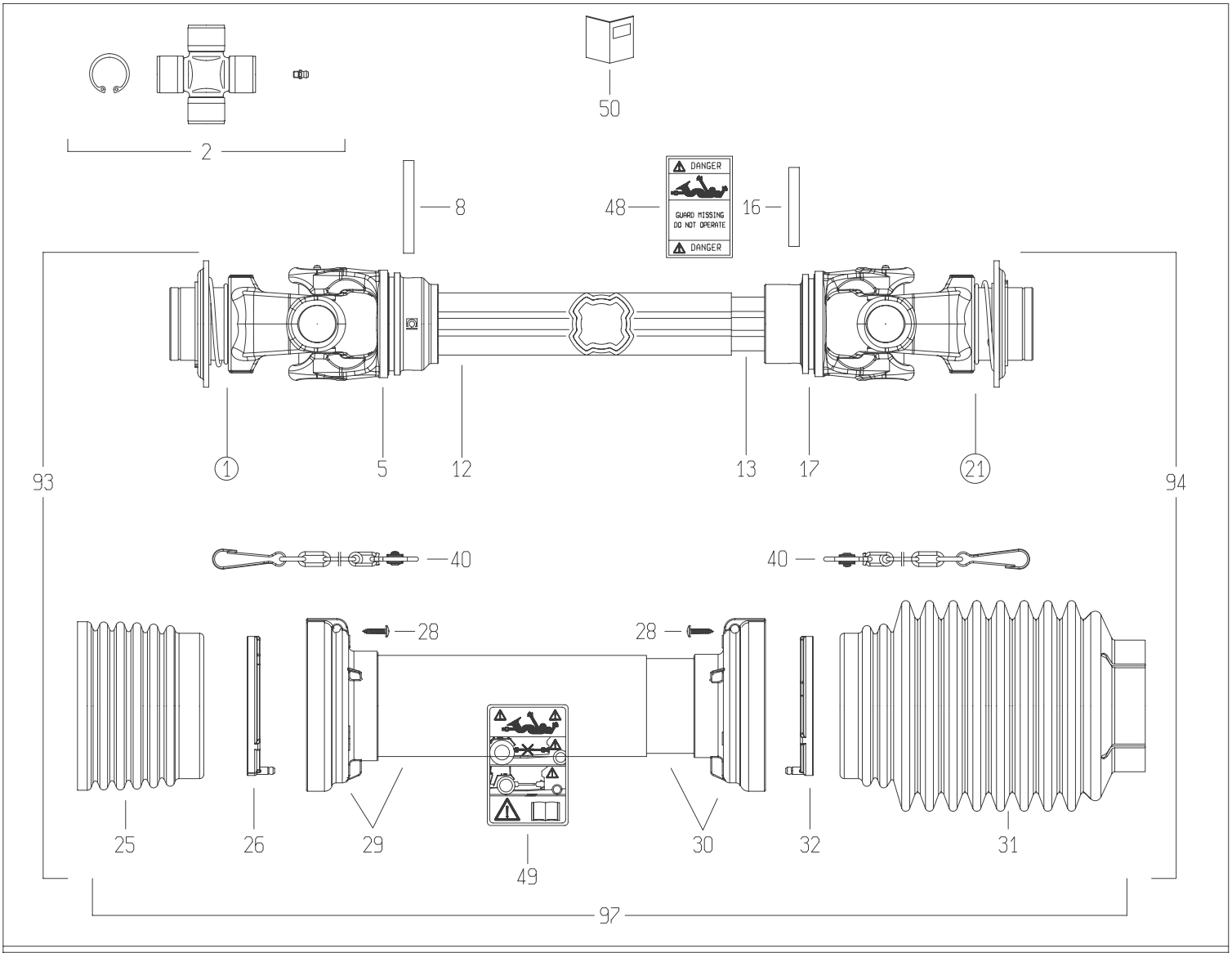

1

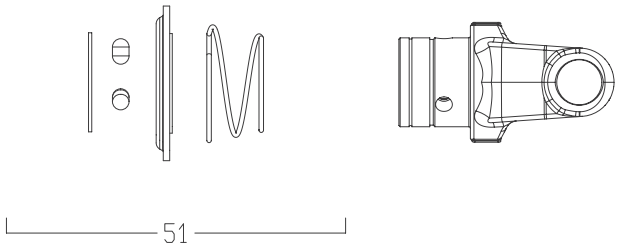

21

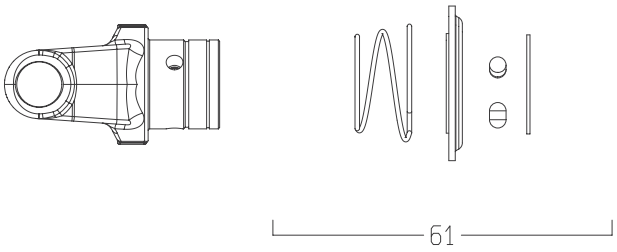

DISEGNATO / *DESIGNED BY*	DATA / *DATE*	CODICE / *CODE*	REV.
A.Caffagni	16/5/2014	CH8N121CER07R09LA	A

BONDIOLI & PAVESI

LISTA RICAMBI

Codice	CH8N121CER07R09LA

Rif.	Codice	Q.ta	Descrizione SAP
1	5720L0355	1	FORC.S8 *1 3/8Z6* RT
2	4120L0012R24	2	CROC.COMPL.S8 INGR.CUSC.2 LAB CONF.24PZ
5	2040L6869	1	FORC.H8 PER TUBO 12211
8	341046000R10	1	SPINA ELASTICA 10X85 DIN1481
12	2253Z1035R	1	T.C.E.12211 L=1035
13	2253V1055R	1	T.C.I.12238 L=1055
16	341042000R10	1	SPINA ELASTICA 10X75 DIN1481
17	2040L6865	1	FORC.S8 PER TUBO 12238 -GHISA-
21	5720L0455	1	FORC.S8 *1 3/4Z6* RT
25	2190L0201R	1	FASCIA A ONDE SFT S8-H8-G9
26	2550G0001R02	1	GHIERA PER IMB.EST.SFT 60
28	310001431R30	6	VITE AUT.TMTL TC 4,8X22 ZINCATA
29	5TNN1H8121FR	1	IMB.+T.P.E. PER ALB. H8 *121* FX
30	5MNN1H8121FR	1	IMB. T.P.I. PER ALB. H8 *121* FX
31	2190G0132R	1	FASCIA 2190G0123 CON FORO D.25 A 78
32	2550G0002R02	1	GHIERA PER IMB.INT.SFT 60
40	252000101R02	2	CATENA COMPL.DI SGANCIO AUTOM.MOSCH.L=50
48	399143000	1	ETICH.*USA*X T.CARD.EST.*DANGER*
49	399CEE051	1	ETIC.ATTENZ.NORM.CEE MINI 125X70
50	399CEE011	1	LIBRETTO ISTRUZIONI NORM.CEE SERIE SFT
51	435000322R	1	KIT BLOCC."RT"D.69.3 3/8" S8/S9 RICAMBI
61	435000419R	1	KIT BLOCC."RT"D.69.3 3/4" S8/S9 RICAMBI
93	CH8N121FXR07ESL	1	MEZZA TRASMISSIONE EST. PROTETTA
94	CH8N121FXR09ISL	1	MEZZA TRASMISSIONE INT. PROTETTA
97	5CH8121FXSL	1	PROTEZIONE COMPLETA

130-01.113.LS

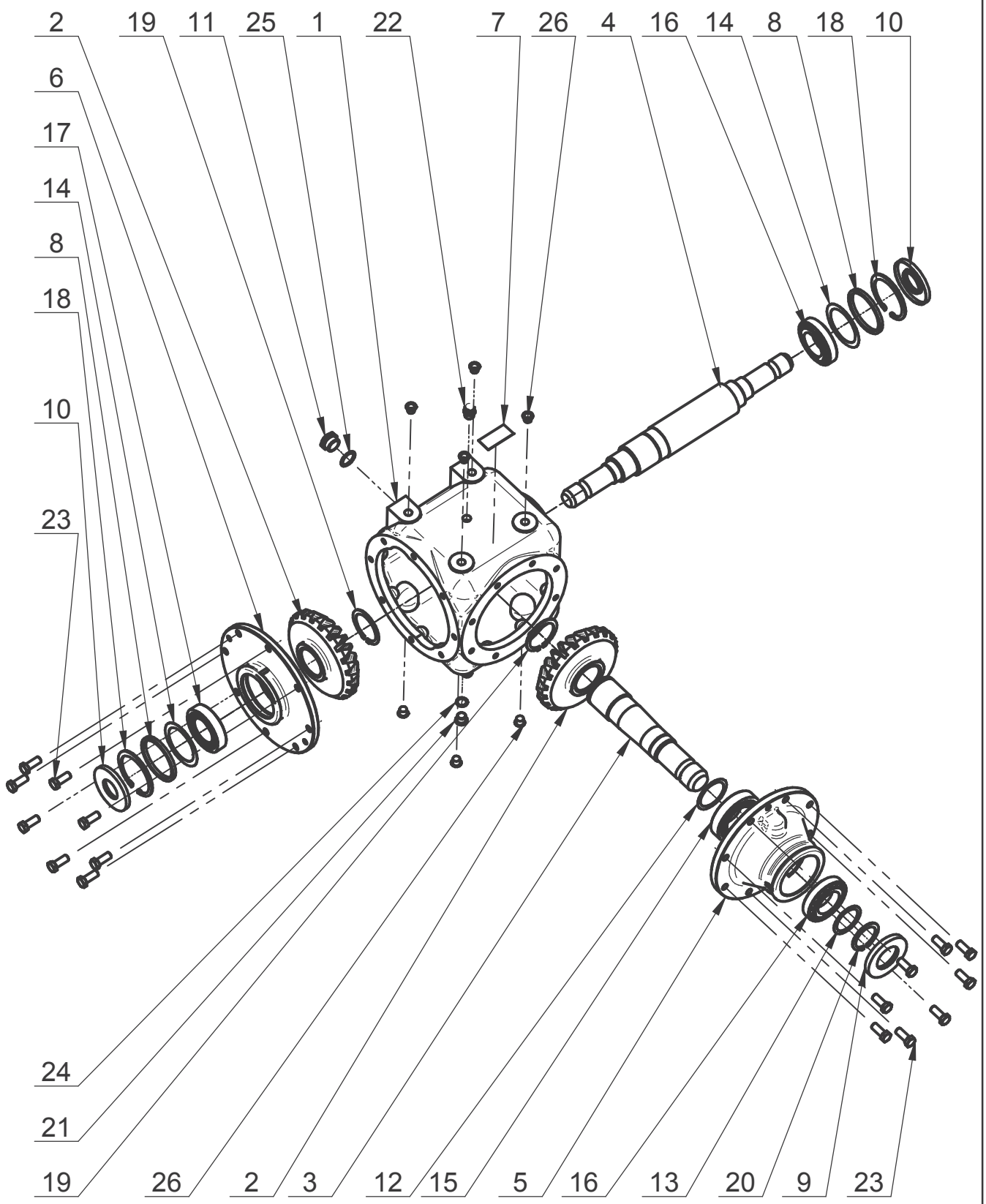
2
19
11
25
1
22
7
26
4
16
14
8
18
10
6
17
14
8
18
10
23
24
21
19
26
2
3
12
15
5
16
13
20
9
23

26	Zaślepka N41 nr kat. 41 0018		8	0,008 kg	DBI Plastics
25	Podkładka miedziana	1.5x26x33	1	0,004 kg	
24	Podkładka miedziana 16x22x1.5	DIN 7603	1	0,001 kg	
23	Śruba z łbem sześć. M12x 30-8.8 Fe/Zn5	PN-EN 24017	16	0,682 kg	
22	Odpowietrznik 3/8 cala	model 33A	1	0,042 kg	Nostrali & Arnaldo
21	Korek R 3/8 cala	DIN908	1	0,024 kg	
20	Pierścień osadczy Z 50	PN-M-85111	1	0,018 kg	
19	Pierścień osadczy Z 60	PN-M-85111	2	0,045 kg	
18	Pierścień osadczy W 90	PN-M-85111	2	0,093 kg	
17	Łożysko stożkowe 32210	PN-M-86220	1	0,657 kg	
16	Łożysko stożkowe 30210	PN-M-86220	2	1,118 kg	
15	Łożysko stożkowe 32211	PN-M-86220	1	0,860 kg	
14	Podkł. dyst. PS70x90x(0.5)0.1/0.2/0.5	DIN988	2	0,020 kg	kpl. wg potrzeb
13	Podkł. dyst. PS50x62x(1.5)0.1/0.2/0.5/1	DIN988	1	0,012 kg	kpl. wg potrzeb
12	Podkł. dyst. PS55x68x(0.5)0.1/0.2/0.5	DIN988	1	0,005 kg	kpl. wg potrzeb
11	Wziernik 3/4"	model 38A	1	0,015 kg	Nostrali Arnaldo
10	Pierścień uszcz. AS 40/90/8	DIN 3760	2	0,024 kg	
9	Pierścień uszcz. AS 50/90/10	DIN 3760	1	0,013 kg	
8	Tul. dyst. gr. 6/90/79,5	130-02.09.00	2	0,130 kg	
7	Tabliczka znamionowa	130-01.08.02	1	0,002 kg	
6	Pokrywa boczna	130-01.07.02	1	5,048 kg	
5	Pokrywa łożyskowa	130-01.06.01	1	8,906 kg	
4	Wałek długi	130-02.05.03	1	8,142 kg	
3	Wałek krótki	130-02.04.00	1	4,545 kg	
2	Koło z=21	130-01.03.00	2	10,615 kg	
1	Korpus	130-01.01.04	1	23,919 kg	
Lp.	Nazwa części	Nr rys./Nr normy	Ilość	Masa	Uwagi

052-02.0100AB.L
MIPS-052-002

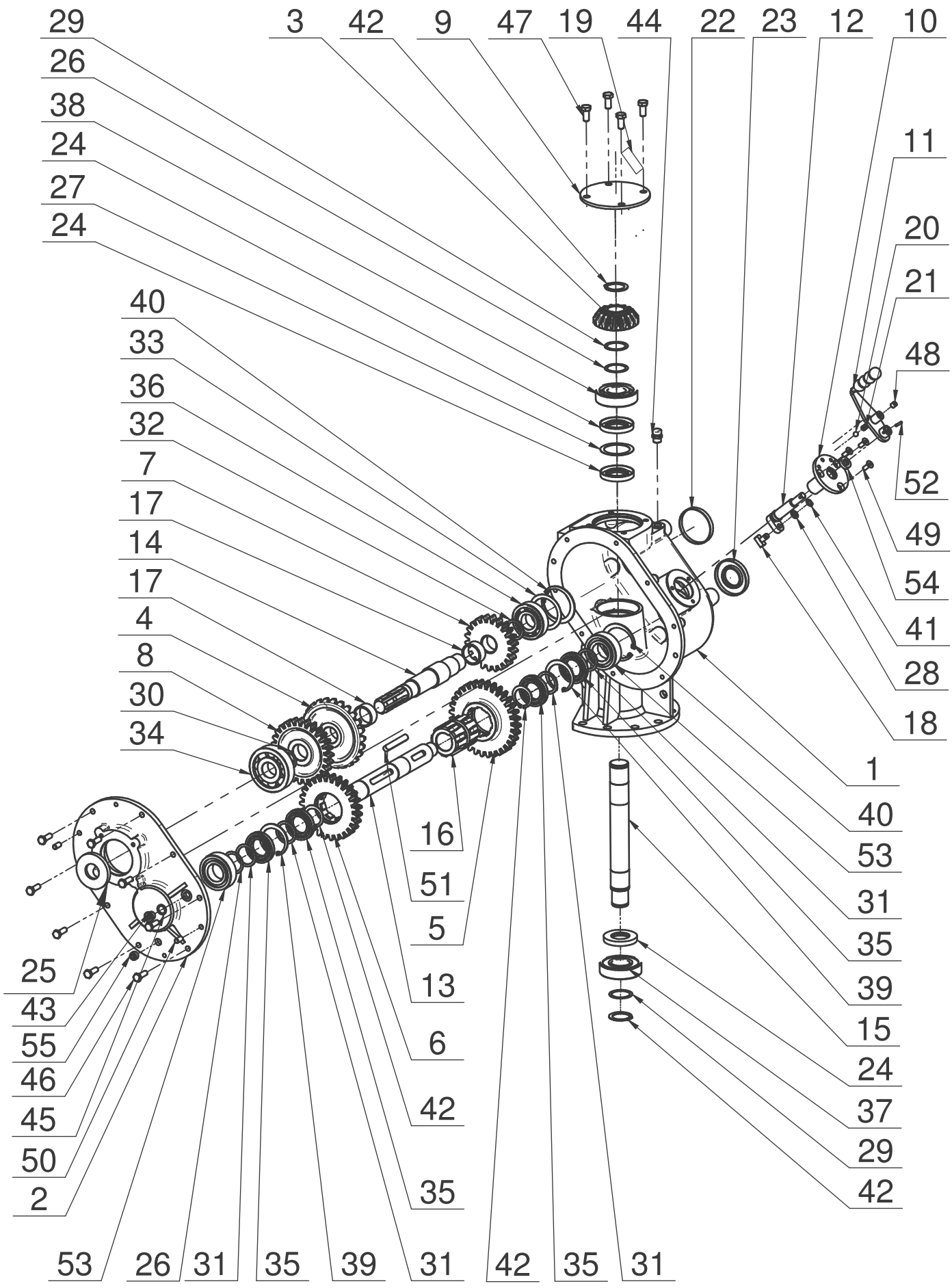

052-02.0100AB.L
MIPS-052-002

Lp.	Nazwa części	Name - English	Nr rys./Nr normy	Ilość	Uwagi
55	Korek 3/8 cala	Plug 3/8"	DIN 906	1	
54	Pierścień uszcz. AS 14/26/7	Seal ring 14/26/7	DIN 3760	1	
53	Łożysko kulk. zwykłe dwurz. 4208	Ball bearing 4208	DIN 625	2	
52	Kołek sprężysty 4x22	Dowel spring 4x22	PN-M-85023	1	
51	Wpust pryzmatyczny A 12x8x86	Groove A 12x8x86	PN-M-85005	1	
50	Kołek walcowy 10m6x20	Dowel 10m6x20	PN-M-85021	2	
49	Śruba z łbem stożkowym M8x 20-8.8 Fe/Zn5	Hexagon socket countersunk M8x20 - 8.8 Fe/ZnS	DIN 7991	3	
48	Śruba bez łba M10x10-8.8	Hexagon socket set screw with flat point	DIN913	1	
47	Śruba z łbem sześć. M12x 25-8.8 Fe/Zn5	Hexagon bolt M12x25 -8.8 Fe/ZnS	DIN 933	4	
46	Śruba z łbem sześć. M10x 30-8.8 Fe/Zn5	Hexagon bolt M10x30 - 8.8 Fe/ZnS	DIN 933	8	
45	Podkładka aluminiowa	Aluminum washer 1.5x17x22	1.5x17x22	1	
44	Odpowietrznik R 3/8"	Breather 3/8"	model 33A	1	
43	Korek G 3/8"	Plug 3/8"	DIN 908	1	
42	Pierścień osadczy Z 40	Retainer ring Z40	DIN 471	4	
41	Pierścień osadczy Z 10	Retainer ring Z10	PN-M-85111	1	
40	Pierścień osadczy W 80	Retainer ring W80	DIN 472	2	
39	Pierścień osadczy W 68	Retainer ring W68	DIN 472	2	
38	Łożysko kulkowe 6308	Ball bearing 6308	DIN 625	1	
37	Łożysko kulk. 6308 2RS1	Ball bearing 6308 2RS1	DIN 625	1	
36	Łożysko kulkowe 6307	Ball bearing 6307	DIN 625	1	
35	Łożysko kulkowe 16008	Ball bearing 16008	DIN 625	4	
34	Łożysko kulkowe 6407	Ball bearing 6407	DIN 625	1	
33	Podkł. dyst. PS63x80x(1)0.1/0.2/0.5/1	Spacer washer PS63x80x(1)0.1/0.2/0.5	DIN 988	1	
32	Pierścień dyst.	Distance washer SS35x45x4.5	052-01.18.00	1	
31	Podkł. oporowa SS40x50x2.5	Distance washer SS40x50x2.5	DIN 988	4	
30	Podkł. dyst. PS35x45x(0.5)0.1/0.2/0.5	Spacer washer PS35x45x(0.5)0.1/0.2/0.5	DIN 988	1	
29	Podkł. dyst. PS40x50x(1)0.1/0.2/0.5/1	Spacer washer PS40x50x(1)0.1/0.2/0.5	DIN 988	2	
28	Podkł. dyst. PS10x16x(2.0)0.1/0.2/0.5/1	Spacer washer PS10x18x(2.0)0.1/0.2/0.5/1	DIN988	1	
27	Podkł. dyst. PS56x72x(1)0.1/0.2/0.3/0.5	Spacer washer PS56x72x(1)0.1/0.2/0.3/0.5	DIN 988	1	
26	Podkł. dyst. PS40x50x(0.5)0.1/0.2/0.5	Spacer washer PS40x50x(0.5)0.1/0.2/0.5	DIN 988	2	
25	Pierścień uszcz. AS 35/80/10	Seal ring AS 35/80/10	DIN 3760	1	
24	Pierścień uszcz. AS 40\72\10	Seal ring AS 40/72/10	DIN 3760	3	
23	Pierścień uszcz. AS 40/80/10	Seal ring AS 40/80/10	DIN 3760	1	
22	Zaślepka 80x10	Stopper 80x10	YJ3820800	1	
21	Sprężyna	Spring	208 051770	1	
20	Kulka fi10	Ball D10	250 010 001	1	
19	Tabliczka znamionowa	Identification plate	052-02.22.02	1	
18	Kamień	Rock	647 099	1	
17	Tuleja dystansowa	Sleeve spacer	F.005-044-045.4	2	
16	Tuleja przesuwna	Sliding sleeve	052-01.17.01	1	
15	Wałek 3	Shaft 3	052-01.16.01	1	
14	Wałek 2	Shaft 2	052-01.15.00	1	
13	Wałek 1	Shaft 1	052-01.14.01	1	
12	Zesp. osi spaw.	Welding axis team	052-01.13.02	1	
11	Zesp. dźwigni spaw.	Welding lever team	052-01.12.00	1	
10	Zesp. pokrywki	Cover set	052-01.11.02	1	
9	Pokrywka	Cover	052-01.10.01	1	
8	Koło zębate z=27	Gear z=27	052-01.09.00	1	
7	Koło zębate z=22	Gear z=22	052-02.08.00	1	
6	Koło zębate z=27	Gear z=27	052-01.07.01	1	
5	Koło zębate z=32	Gear z=32	052-02.06.00	1	
4	Koło z=25	Gear z=25	052-02.04.00	1	
3	Koło z=15	Gear z=15	095-07.02.01	1	
2	Pokrywa	Cover	052-01.02.01	1	
1	Korpus	Body	052-01.01.02	1	

053-02.0100AB.L
MIPS-053-002

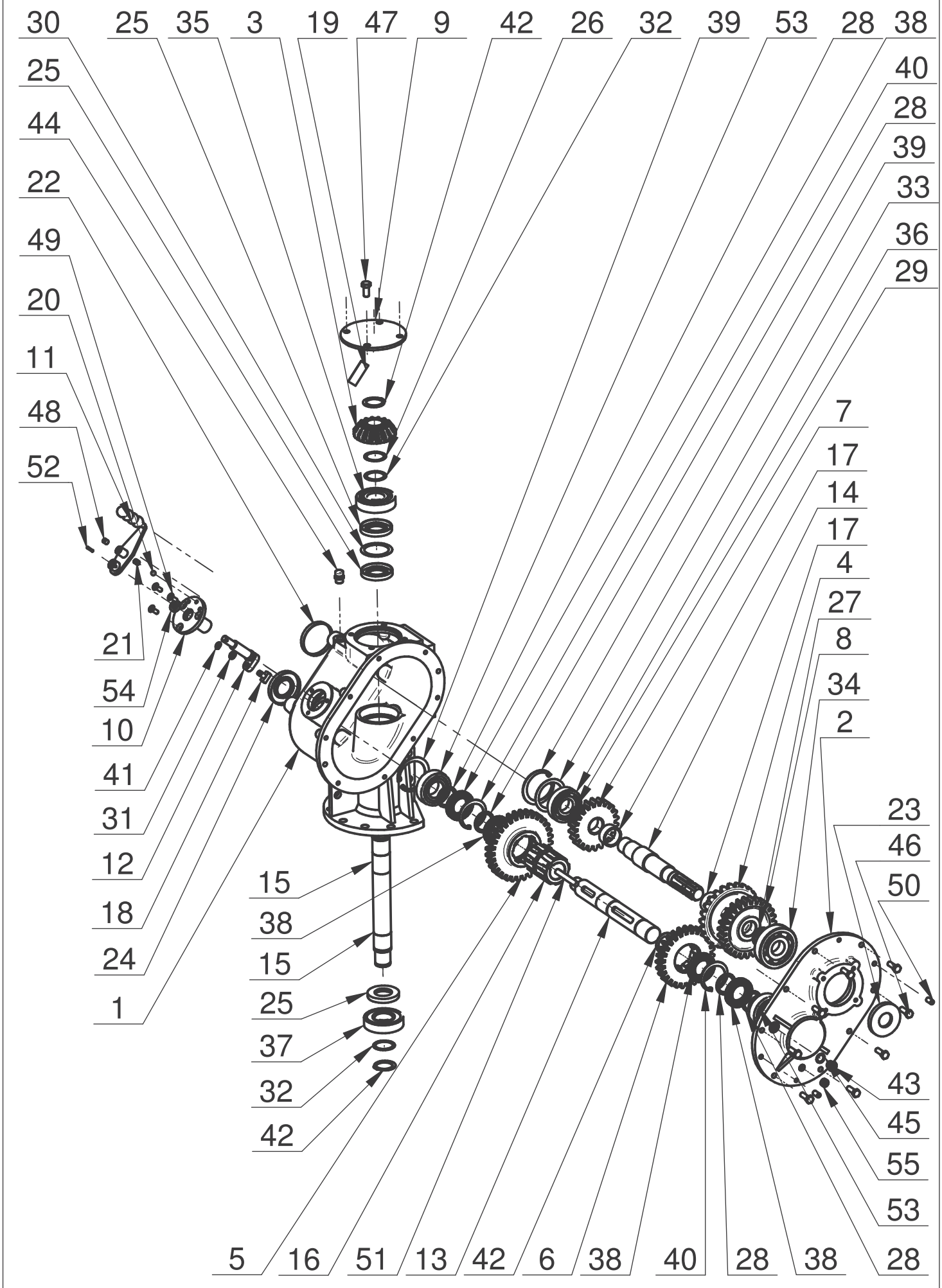

053-02.0100AB.L
MIPS-053-002

55	Korek 3/8 cala	Plug 3/8"	DIN 906	1	
54	Pierścień uszcz. AS 14/26/7	Seal ring AS 14/26/7	DIN 3760	1	
53	Łożysko kulk. zwykłe dwurz. 4208	Deep groove ball bearings 4208	DIN 625	2	
52	Kołek sprężysty 4x22	Dowel spring 4x22	PN-M-85023	1	
51	Wpust pryzmatyczny A 12x8x86	Groove A 12x8x86	PN-M-85005	1	
50	Kołek walcowy 10m6x20	Dowel 10m6x20	PN-M-85021	2	
49	Śruba z łbem stożkowym M8x 20-8.8 Fe/Zn5	Hexagon socket countersunk M8x20 - 8.8 Fe/ZnS	DIN 7991	3	
48	Śruba bez łba M10x10-8.8	Hexagon socket set screw with flat point M10x10 -8.8	DIN913	1	
47	Śruba z łbem sześć. M12x 25-8.8 Fe/Zn5	Hexagon bolt M12x25 -8.8 Fe/ZnS	DIN 933	4	
46	Śruba z łbem sześć. M10x 30-8.8 Fe/Zn5	Hexagon bolt M10x30 -8.8 Fe/ZnS	DIN 933	8	
45	Podkładka aluminiowa	Aluminum washer 1.5x17x22	1.5x17x22	1	
44	Odpowietrznik R 3/8"	Breather R 3/8"	model 33A	1	
43	Korek G 3/8"	Plug G 3/8"	DIN 908	1	
42	Pierścień osadczy Z 40	Retainer ring Z40	DIN 471	4	
41	Pierścień osadczy Z 10	Retainer ring Z10	PN-M-85111	1	
40	Pierścień osadczy W 68	Retainer ring W68	DIN 472	2	
39	Pierścień osadczy W 80	Retainer ring W80	DIN 472	2	
38	Łożysko kulkowe 16008	Ball bearing 16008	DIN 625	4	
37	Łożysko kulk. 6308 2RS1	Ball bearing 6308 2RS1	DIN 625	1	
36	Łożysko kulkowe 6307	Ball bearing 6307	DIN 625	1	
35	Łożysko kulkowe 6308	Ball bearing 6308	DIN 625	1	
34	Łożysko kulkowe 6407	Ball bearing 6407	DIN 625	1	
33	Podkł. dyst. PS63x80x(1)0.1/0.2/0.5/1	Spacer washer PS63x80x(1)0.1/0.2/0.5	DIN 988	1	
32	Podkł. dyst. PS40x50x(1)0.1/0.2/0.5/1	Spacer washer PS40x50x(1)0.1/0.2/0.5	DIN 988	2	
31	Podkł. dyst. PS10x16x(2.0)0.1/0.2/0.5/1	Spacer washer PS10x16x(2.0)0.1/0.2/0.5/1	DIN988	1	
30	Podkł. dyst. PS56x72x(1)0.1/0.2/0.3/0.5	Spacer washer PS56x72x(1)0.1/0.2/0.3/0.5	DIN 988	1	
29	Pierścień dyst.	Spacer ring	052-01.18.00	1	
28	Podkł. dyst. SS40x50x2.5	Distance washer SS40x50x2.5	DIN 988	4	
27*	Podkł. dyst. PS35x45x(0.5)0.1/0.2/0.5	Spacer washer PS35x45x(0.5)0.1/0.2/0.5	DIN 988	1	
26	Podkł. dyst. PS40x50x(0.5)0.1/0.2/0.5	Spacer washer PS40x50x(0.5)0.1/0.2/0.5	DIN 988	2	
25	Pierścień uszcz. AS 40\72\10	Seal ring AS 40/72/10	DIN 3760	3	
24	Pierścień uszcz. AS 40/80/10	Seal ring AS 40/80/10	DIN 3760	1	
23	Pierścień uszcz. AS 35/80/10	Seal ring AS 35/80/10	DIN 3760	1	
22	Zaślepka 80x10	Stopper 80x10lYJ3820800	YJ3820800	1	
21	Sprężyna	Spring	208 051770	1	
20	Kulka fi10	Ball D10	250 010 001	1	
19	Tabliczka znamionowa	Identification plate	053-02.22.00	1	
18	Kamień	Rock	647 099	1	
17	Tuleja dystansowa	Spacing sleeve	F.005-044-045.4	2	
16	Tuleja przesuwna	Sliding sleeve	052-01.17.01	1	
15	Wałek 3	Shaft 3	052-01.16.01	1	
14	Wałek 2	Shaft 2	052-01.15.00	1	
13	Wałek 1	Shaft 1	052-01.14.01	1	
12	Zesp. osi spaw.	Welding axis team	052-01.13.02	1	
11	Zesp. dźwigni spaw.	Welding lever team	052-01.12.00	1	
10	Zesp. pokrywki	Shield team	052-01.11.02	1	
9	Pokrywka	Cover	052-01.10.01	1	
8	Koło zębate z=27	Gear z=27	052-01.09.00	1	
7	Koło zębate z=22	Gear z=22	052-02.08.00	1	
6	Koło zębate z=27	Gear z=27	052-01.07.01	1	
5	Koło zębate z=32	Gear z=32	052-02.06.00	1	
4	Koło z=25	Gear z=25	052-02.04.00	1	
3	Koło z=15	Gear z=15	095-07.02.01	1	
2	Pokrywa	Cover	052-01.02.02	1	
1	Korpus	Body	053-01.01.02	1	
Lp.	Nazwa części	Name-English	Nr rys./Nr normy	Ilość	Uwagi