SaMASZ Sp. z o.o.
ul. Trawiasta 15
15-161 Białystok - Poland

Rok założenia / Established in - 1984

MASZYNY ROLNICZE I KOMUNALNE
FARM AND MUNICIPAL MACHINERY

centrala / phone +48 85 664-70-31
fax +48 85 664-70-41
e-mail: samasz@samasz.pl / export@samasz.com
www.samasz.pl / www.samasz.com

Katalog części / Spare parts list

KOSIARKA DYSKOWA CZOŁOWA / FRONT DISC MOWER
KDF 300 - 3,00 m / 9'10" (0570)

Wersja / Edition: 6

Nr seryjny / Serial no.

Białystok 2017.04.03

K0570PLEN006

SaMASZ®
MASZYNY ROLNICZE I KOMUNALNE
FARM AND MUNICIPAL MACHINERY

0570.00.00.006
KDF 300

Tab. 1

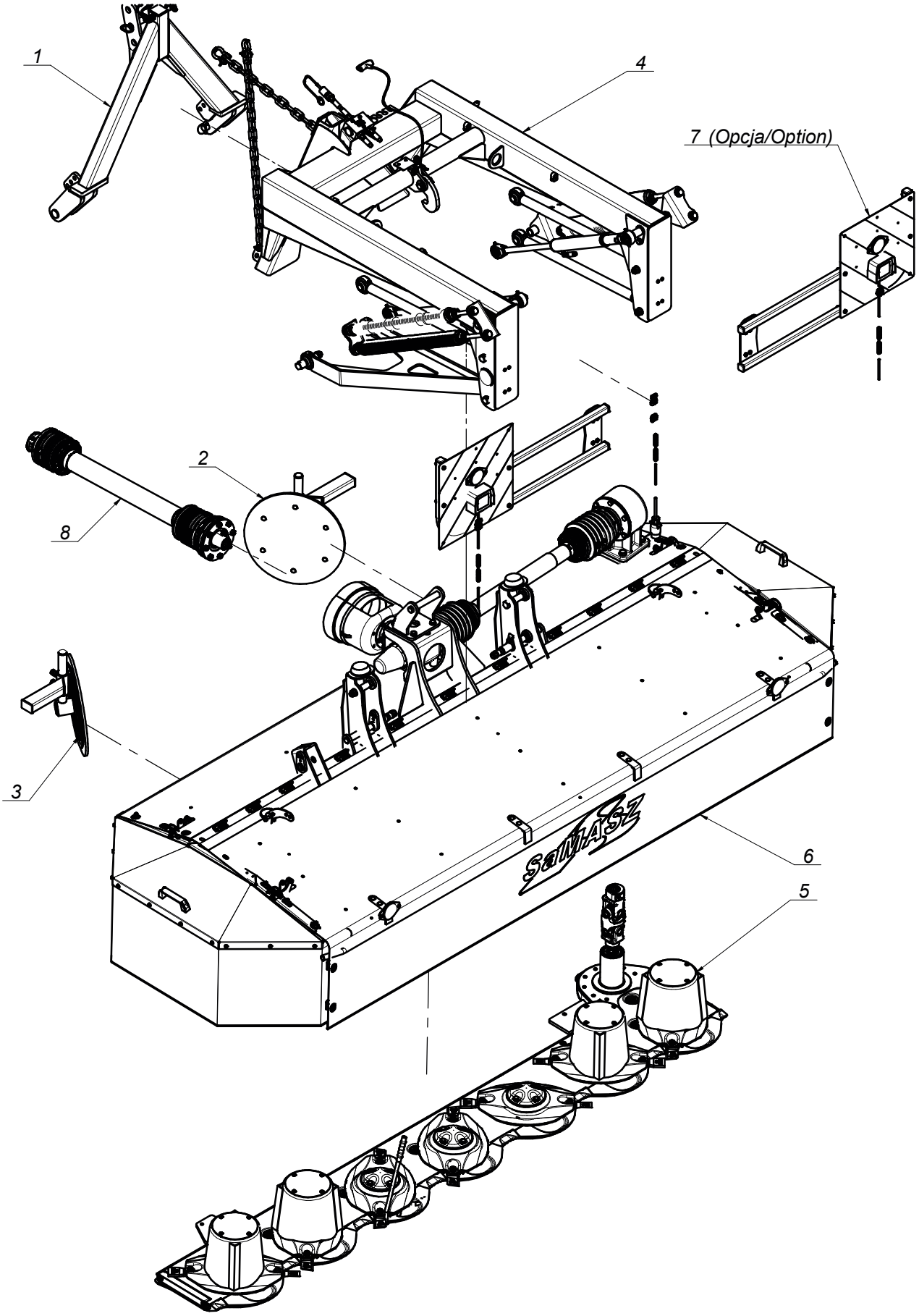

MASZYNY ROLNICZE I KOMUNALNE
FARM AND MUNICIPAL MACHINERY

0570.00.00.006
KDF 300

Tab. 1

L.p. Item	Numer części Part No.	Nazwa części	Description	Ilość Quantity	Uwagi Notes
1	0126.00.00.003	Zaczep czołowy podwyższony	Tractor triangle cpl.	1	
2	0229.06.00.005	Zgarniacz lewy	Swath guide left	1	
3	0229.07.00.005	Zgarniacz prawy	Swath guide right	1	
4	0570.01.00.004	Układ zawieszenia	Suspension unit	1	
5	0570.03.00.006	Zespół tnący	Cutting unit	1	
6	0570.04.00.005	Rama główna	Main frame	1	
7	0572.05.00.001	Tablice odblaskowe	Warning plates	1	Opcja / Option
8	MIWB-085-000	WAŁ B&P 8G5T085CE007001	PTO B&P 8G5T085CE007001	1	

SaMASZ®
MASZYNY ROLNICZE I KOMUNALNE
FARM AND MUNICIPAL MACHINERY

0229.06.00.005
Zgarniacz lewy
Swath guide left

Tab. 2

L.p. Item	Numer części Part No.	Nazwa części	Description	Ilość Quantity	Uwagi Notes
1	0229.06.01.000	Ramie przesuwne lewe	Swath guide bracket	1	
2	0229.06.02.000	Ramie talerza lewe	Swath guide arm left	1	
3	0229.06.06.000	Tuleja dystansowa fi25 L=23	Spacer fi 25 L=23	1	
4	0235.07.05.005	Tarcza zgarniacza fi355	Swath guide plate fi355	1	
5	MIHK-420-000	Tarcza gumowa fi420x10 (0235.07.06.005)	Rubber plate fi420x10 (0235.07.06.005)	1	
6	MITZ-034-000	Zaślepka plastik ok 34x1 - 111065	Plastic plug round 34x1 - 111065	1	
7	MITZ-050-001	Zaślepka plastik ok 50x1.0-3.0 - 111068	Plastic plug fi 50x1.0-3.0 - 111068	1	
8	MITZ-060-003	Zaślepka plastik prost 60x40x3-5	Plastic plug 60x40x3 square	1	
9	MZLZ-005-008	Łożysko 6205 2RS	Bearing 6205 2RS	2	
10	MZNZ-008-001	Nakrętka M 8 kl. 8 oc.	Nut M 8 cl. 8.8 z.	6	
11	MZNZ-012-002	Nakrętka M12 kl. 8 oc.	Nut M12 cl. 8 z.	2	
12	MZSE-025-001	Pierścień osad. Z 25	Circlip Z 25	1	
13	MZSE-052-001	Pierścień osad. W 52	Circlip W 52	1	
14	MZSP-008-001	Śruba M 8x 20 kl. 8.8 oc. PODS.	Bolt M 8x20 cl. 8.8 z. sq.-neck	6	
15	MZSZ-012-003	Śruba M12x 35 kl. 8.8 oc. (82105)	Bolt M12x 35 cl. 8.8 z. (82105)	2	

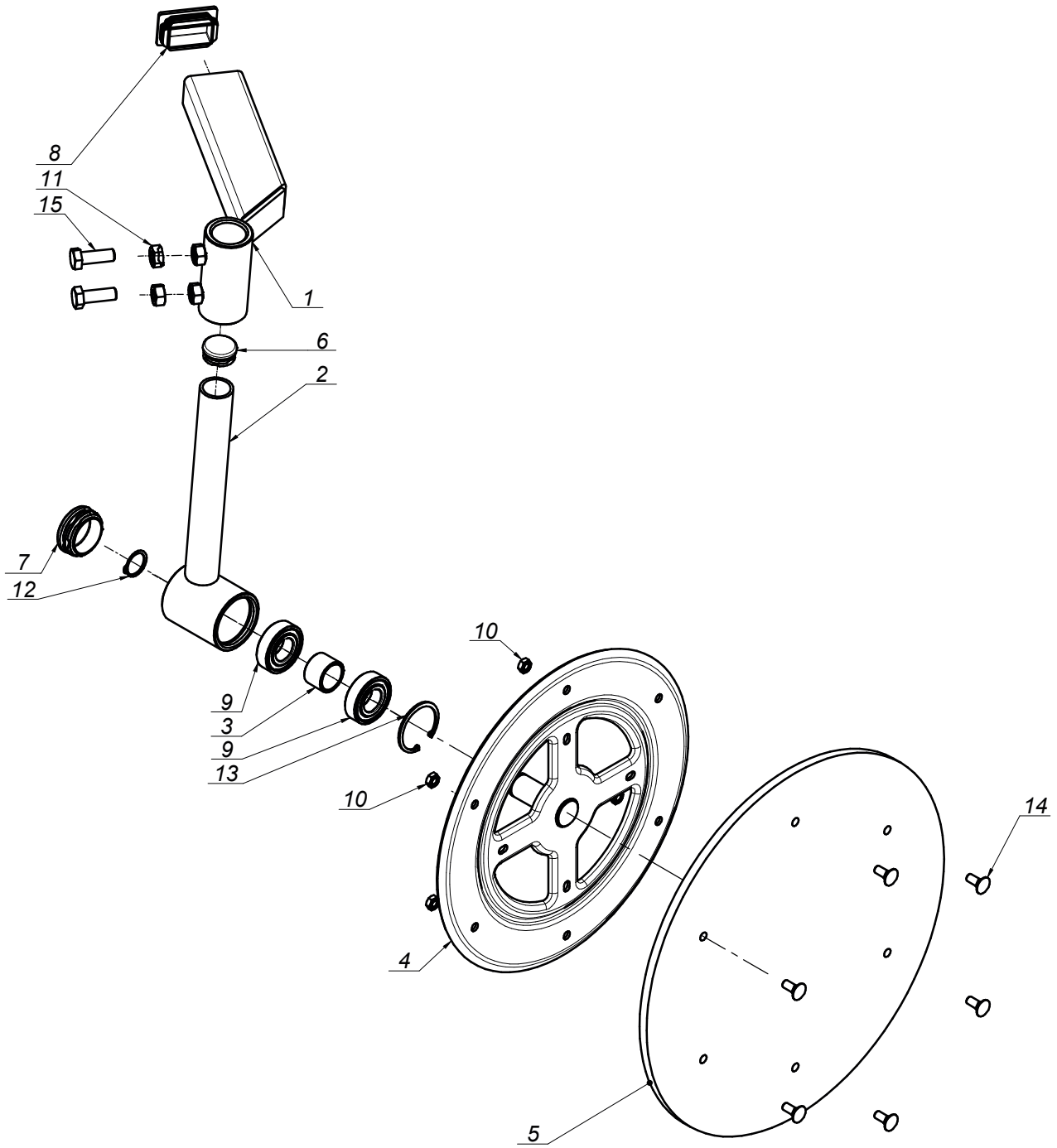

SaMASZ®
MASZYNY ROLNICZE I KOMUNALNE
FARM AND MUNICIPAL MACHINERY

0229.07.00.005
Zgarniacz prawy
Swath guide right

Tab. 3

L.p. Item	Numer części Part No.	Nazwa części	Description	Ilość Quantity	Uwagi Notes
1	0229.06.02.000	Ramie talerza lewe	Swath guide arm left	1	
2	0229.06.06.000	Tuleja dystansowa fi25 L=23	Spacer fi 25 L=23	1	
3	0229.07.01.000	Ramie przesuwne prawe	Swath guide arm right	1	
4	0235.07.05.005	Tarcza zgarniacza fi355	Swath guide plate fi355	1	
5	MIHK-420-000	Tarcza gumowa fi420x10 (0235.07.06.005)	Rubber plate fi420x10 (0235.07.06.005)	1	
6	MITZ-034-000	Zaślepka plastik ok 34x1 - 111065	Plastic plug round 34x1 - 111065	1	
7	MITZ-050-001	Zaślepka plastik ok 50x1.0-3.0 - 111068	Plastic plug fi 50x1.0-3.0 - 111068	1	
8	MITZ-060-003	Zaślepka plastik prost 60x40x3-5	Plastic plug 60x40x3 square	1	
9	MZLZ-005-008	Łożysko 6205 2RS	Bearing 6205 2RS	2	
10	MZNZ-008-001	Nakrętka M 8 kl. 8 oc.	Nut M 8 cl. 8.8 z.	6	
11	MZNZ-012-002	Nakrętka M12 kl. 8 oc.	Nut M12 cl. 8 z.	2	
12	MZSE-025-001	Pierścień osad. Z 25	Circlip Z 25	1	
13	MZSE-052-001	Pierścień osad. W 52	Circlip W 52	1	
14	MZSP-008-001	Śruba M 8x 20 kl. 8.8 oc. PODS.	Bolt M 8x20 cl. 8.8 z. sq.-neck	6	
15	MZSZ-012-003	Śruba M12x 35 kl. 8.8 oc. (82105)	Bolt M12x 35 cl. 8.8 z. (82105)	2	

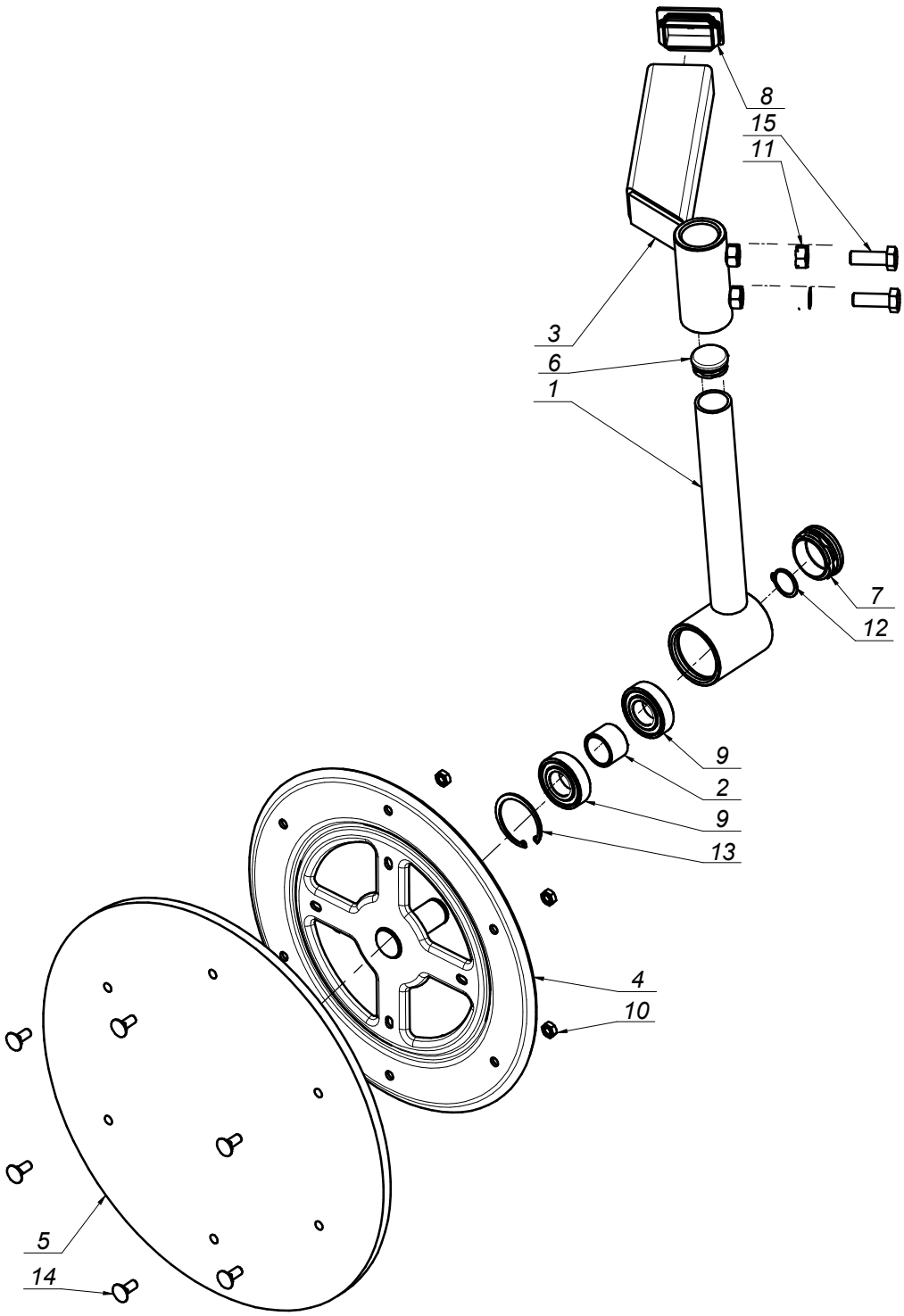

0570.01.00.004
Układ zawieszenia
Suspension unit

Tab. 4

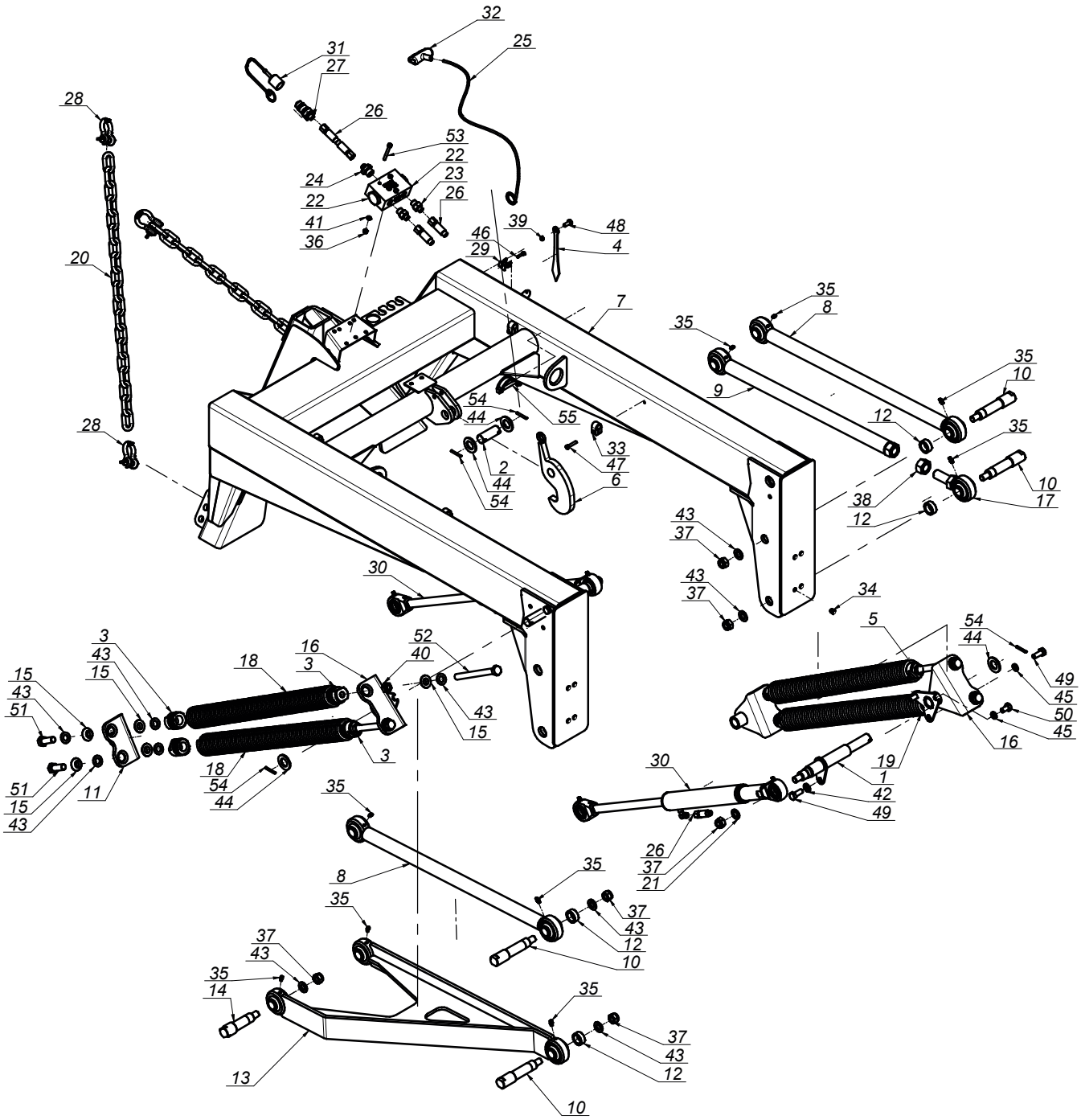

SaMASZ®
MASZYNY ROLNICZE I KOMUNALNE
FARM AND MUNICIPAL MACHINERY

0570.01.00.004
Układ zawieszenia
Suspension unit

Tab. 4

L.p. Item	Numer części Part No.	Nazwa części	Description	Ilość Quantity	Uwagi Notes
1	00SN.32.00.286	Sworzeń fi.32 L=285 (SN.32.00.286)	Pin fi.32 L=285 (SN.32.00.286)	2	
2	00SO.25.00.065	Sworzeń fi.25 L= 65 (SO.25.00.065)	Pin fi 25 L= 65 (SO.25.00.065)	1	
3	0221.01.08.000	Zaczep górny sprężyny dp-fi50x9 L-40	Support spring mount fi 50x9 L-40 - upper	4	
4	0225.01.17.000	Wskaźnik	Indicator	1	
5	0229.01.04.000	Zaczep górny sprężyny dp-fi50x10 L-42	Spring holder dp-fi50x10 L-42	4	
6	0230.01.04.000	Zapadka	Catch	1	
7	0570.01.01.004	Rama zawieszenia	Suspension frame	1	
8	0570.01.12.003	Ramie L= 750	Arm L= 750	2	
9	0570.01.13.003	Ramie nastawne L= 750	Adjustable arm L= 750	1	
10	0570.01.15.003	Sworzeń	Pin	4	
11	0570.01.18.003	Mocowanie sprężyn L-65	Spring's holder L-65	2	
12	0570.01.19.003	Tuleja dystansowa fi.25,4 L= 14	Spacer tube fi25.4 L=14	4	
13	0570.01.20.003	Wahacz L= 750	Rocker L= 750	1	
14	0570.01.21.003	Sworzeń	Pin	1	
15	0570.01.22.003	Podkładka kulista 17	Spherical washer 17	12	
16	0570.01.25.003	Mocowanie sprężyn II	Spring mounting II	2	
17	0570.01.26.003	Przegub nastawny	Adjustable joint	1	
18	0570.01.28.003	Sprężyna fi 9 L= 660	Spring fi 9 L= 660	2	
19	0570.01.29.003	Sprężyna fi10 L= 640	Spring fi10 L= 640	2	
20	0570.01.30.003	Łańcuch odciążający fi 10 L= 660	Relief chain fi 10 L=660	2	
21	0570.01.32.004	Podkładka dystansowa fi. 28x3	Spacer washer fi. 28x3	2	
22	MIHD-056-001	Dzielnik strumienia 25-40L/min C056-V1025	Flow divider 25-40L/min C056-V1025	1	
23	MIHK-000-008	Złączka M14x1,5 - 3/8"	Straight connector M14x1.5 - 3/8"	2	
24	MIHK-014-001	Złączka M14x1,5 - 1/2"	Reduction, compression M14x1,5 - 1/2"	1	
25	MIHL-000-008	Linka fi 5 L=6000 zielona	Cord fi 5 L=6000 green	1	
26	MIHP-200-001	Przewód M14x1,5 L= 2000 A-A	Hose M14x1.5 L= 2000 A-A	3	
27	MIHZ-000-002	Wtyczka EURO M14x1.5	Plug EURO M14x1.5	1	
28	MIIS-012-150	Szekla fi 12,5 - 1,5T	Shackle fi 12.5 - 1.5 t	4	
29	MIIU-015-000	Uchwyt fi 15	Clamp fi 15	1	
30	MIKC-250-001	Siłownik 40x22x250 (0229.10.17.005)	Cylinder 40x22x250 (0229.10.17.005)	2	
31	MITO-000-007	Osłona na wtyk EURO HP10 czerwona	EURO plug cap - red	1	
32	MITS-005-000	Rączka do linki fi 5 (FGP 455795)	Pull cord handle	1	
33	MITU-000-001	Uchwyt zaciskowy fi15	Wire clamp fi15	4	
34	MITZ-010-000	Zaślepka plastik ok 10 111528	Plastic plug 10x1 round	8	
35	MZIS-000-003	Smarowniczka M6x1	Grease nipple M6x1	9	
36	MZNS-006-006	Nakrętka M 6 kl. 8 oc. samozab.	Nut M 6 cl. 8 z. self-lock.	3	
37	MZNS-016-005	Nakrętka M16 kl. 8 oc. samozab.	Nut M16 cl. 8 z. self-lock.	7	
38	MZNS-024-020	Nakrętka M24x2 kl. 8 cz.	Nut M24x2 Property Class 8.8 bl.	1	
39	MZNZ-006-001	Nakrętka M 6 kl. 8 oc.	Nut M 6 cl. 8 z.	1	
40	MZNZ-016-001	Nakrętka M16 kl. 8 oc. (DIN)	Nut M16 cl. 8 z. (DIN)	4	
41	MZPP-006-001	Podkładka fi 6 oc.	Washer fi 6 z.	3	
42	MZPP-012-002	Podkładka fi12 oc.	Washer fi12 z.	2	
43	MZPP-016-001	Podkładka fi16 oc.	Washer fi16 z.	17	
44	MZPP-024-001	Podkładka fi 24 oc. pod sworzeń	Spacer fi 24 z.	4	
45	MZPS-012-001	Podkładka spręż. fi12,2 oc.	Spring washer fi12.2 z.	6	
46	MZSI-005-009	Śruba M 5x 20 kl. 8.8 oc. IMB. WALC.	Bolt M 5x 20 cl. 8.8 z.	1	
47	MZSI-006-005	Śruba M 6x 30 kl. 8.8 oc. IMB. WALC.	Bolt M 6x 30 cl. 8.8 z. HEX Cyl.	4	
48	MZSZ-008-001	Śruba M 8x 20 kl. 8.8 oc. (82105)	Bolt M 8x 20 cl. 8.8 z. (82105)	1	
49	MZSZ-012-002	Śruba M12x 30 kl. 8.8 oc. (82105)	Bolt M12x 30 cl. 8.8 z.	6	
50	MZSZ-012-041	Śruba M12x 20 kl. 8.8 oc. (82105)	Bolt M 12x 20 cl. 8.8 z. (82105)	2	
51	MZSZ-016-008	Śruba M16x 45 kl. 8.8 oc. (82105)	Bolt M16x 45 cl. 8.8 z. (82105)	4	
52	MZSZ-016-180	Śruba M16x180 kl. 8.8 oc. (82105)	Bolt M16x180 cl. 8.8 z. (82105)	4	
53	MZSZ-060-060	Śruba M 6x 60 kl. 8.8 oc. (82101)	Bolt M 6x 60 cl. 8.8 z. (82101)	3	
54	MZZK-005-006	Kołek spręż. fi 5x 36 nierdz.	Spring pin fi 5x36 ss.	4	
55	MZZZ-008-060	Zawleczka 8x60 oc. - do rur	Cotter pin 8x60 z. tube	1	

SaMASZ®
MASZYNY ROLNICZE I KOMUNALNE
FARM AND MUNICIPAL MACHINERY

0570.03.00.006
Zespół tnący
Cutting unit

Tab. 5

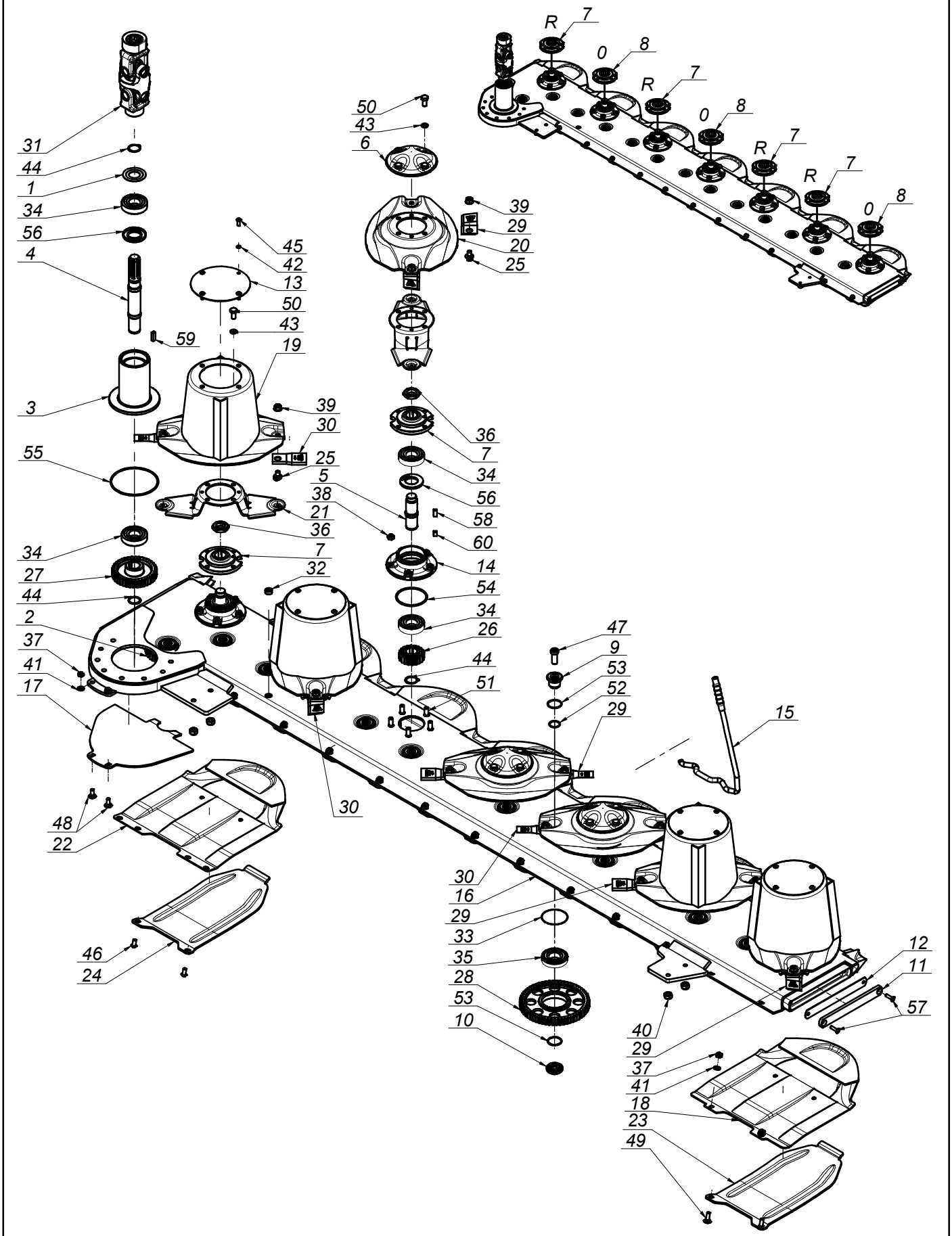

SaMASZ®
MASZYNY ROLNICZE I KOMUNALNE
FARM AND MUNICIPAL MACHINERY

0570.03.00.006
Zespół tnący
Cutting unit

Tab. 5

L.p. Item	Numer części Part No.	Nazwa części	Description	Ilość Quantity	Uwagi Notes
1	0225.02.24.000	Podkładka ochronna	Safety washer	1	
2	0229.05.02.000	Koło zębate Z38 pośrednie kpl	Spur gear idler Z38 -set	1	
3	0264.05.01.001	Rura napędu	Output shaft housing	1	
4	0264.05.02.001	Wałek napędowy pionowy	Output shaft	1	
5	0540.03.05.000	Wałek napędowy dysku L-120	Pinion shaft L=120	7	
6	0540.03.08.000	Pokrywka dysku	Disc	3	
7	0540.03.09.002	Piasta górna dysku prawa	Top hub - right	4	
8	0540.03.10.002	Piasta górna dysku	Top hub	3	
9	0540.03.11.000	Sworzeń koła pośredniego - górny	Idler holder - upper	12	
10	0540.03.12.000	Sworzeń koła pośredniego - dolny	Idler holder - lower	12	
11	0540.03.13.001	Zamknięcie listwy	Bar closure	1	
12	0540.03.14.001	Zamknięcie listwy - Guma	Bar closure - rubber	1	
13	0540.03.22.001	Pokrywa bębna	Drum's cover	4	
14	0540.03.23.001	Piasta dolna	Lower hub	7	
15	0540.03.67.003	Klucz wymiany noży	Knife mounting lever	1	
16	0600.04.01.002	Listwa spawana prawa	Bar welded - right	1	
17	0608.04.21.003	Płoza prawa	Skid - right	1	
18	0619.14.02.007	Ślizg	Sliding skid	6	
19	0619.14.03.007	Dysk roboczy z bębnem	Working disc with drum	4	
20	0619.14.04.007	Dysk roboczy	Working disc	3	
21	0619.14.06.007	Trzymak nożowy	Knife holder	7	
22	0619.14.11.007	Ślizg skrajny	Slide - outer	1	
23	0619.14.13.007	Nakładka ścieralna	Skid plate	6	
24	0619.14.14.007	Nakładka ścieralna skrajna	Skid plate - outer	1	
25	MIIO-003-012	Obsada M12 z pazurem - typ 2 (0619.14.05.007)	Knife holder pin M12 - flange	14	
26	MIKW-020-135	Koło zębate talerza roboczego Z20 (0540.03.07.000)	Cutting disc gear Z20	7	
27	MIKW-038-138	Koło zębate napędowe Z38 (0540.03.06.000)	Gear Z38	1	
28	MIKW-060-080	Koło zębate pośrednie Z60 (0225.05.13.000)	Gear Z60 - idler	12	
29	MINO-000-005	Nóż skośny lewy 105x49x4 (0540.03.24.002)	Left slanted blade 105x49x4	8	
30	MINO-000-005	Nóż skośny prawy 105x49x4 (0540.03.25.002)	Right slanted blade 105x49x4	6	
31	MIPP-000-001	Przegub podwójny B&P - 8DG4070016	Double joint B&P - 8DG4070016	1	
32	MITK-000-003	Korek wlewu oleju M22x1,5 stoż.	Oil inlet plug M22x1.5	1	
33	MZIP-000-008	Pierścień zabez. fi.95 (łożysko 6307N fi.80)	Ring fi.95 (bearing 6307N fi.80)	12	
34	MZLZ-063-000	Łożysko 6307 2RS C3	Bearing 6307 2RS C3	16	
35	MZLZ-063-007	Łożysko 6307 2RS N C3	Bearing 6307 2RS N	12	
36	MZNN-030-000	Nakrętka M30x1,5 kl. 8 oc. niska	Nut M30x1.5 cl. 8 z. low	7	
37	MZNS-010-002	Nakrętka M10 kl. 8 oc. samozab.	Nut M10 cl. 8 z. self-lock.	14	
38	MZNS-012-004	Nakrętka M12 kl. 8 oc. samozab.	Nut M12 cl. 8 z. self-lock.	35	
39	MZNS-012-692	Nakrętka M12 kl.10 oc. kołnierzowa	Nut M12 cl. 10.9 z. collar	14	
40	MZNS-014-004	Nakrętka M14 kl. 8 oc. samozab.	Nut M14 cl. 8 z. self-lock.	4	
41	MZPP-010-001	Podkładka fi10 oc.	Washer fi10 z.	14	
42	MZPS-008-001	Podkładka spręż. fi 8,2 oc.	Spring washer fi 8.2 z.	16	
43	MZPS-012-001	Podkładka spręż. fi12,2 oc.	Spring washer fi12.2 z.	28	
44	MZSE-035-001	Pierścień osad. Z 35	Circlip Z 35	9	
45	MZSI-008-101	Śruba M 8x 20 kl. 10.9 oc. GRZYB IMB (7380)	Bolt M 8x 20 cl. 10.9 z. ALLEN	16	
46	MZSI-010-009	Śruba M10x 20 kl. 10.9 oc. GRZYB IMB (7380)	Bolt M10x 20 cl. 10.9 z. ALLEN	2	
47	MZSI-016-041	Śruba M16x 40 kl. 10.9 oc. IMB. WALC. NISKI	Bolt M16x 40 cl. 10.9 z. ALLEN ROLL. LOW	12	
48	MZSP-010-001	Śruba M10x 25 kl. 8.8 oc. PODS.	Bolt M10x 25 cl. 8.8 z. square-neck	2	
49	MZSP-010-004	Śruba M10x 30 kl. 8.8 oc. PODS.	Bolt M10x 30 cl. 8.8 z. Square-neck	12	
50	MZSZ-012-010	Śruba M12x 25 kl. 8.8 oc. (82105)	Bolt M12x 25 cl. 8.8 z.	28	
51	MZSZ-012-030	Śruba specjalna M12x 30 kl.10.9oc.(0540.03.18.000)	Knurled bolt M12x 30 cl. 10.9 z.	35	
52	MZUO-030-001	Oring - 30x2,5	Oring - 30x2.5	12	
53	MZUO-030-001	Oring - 30x2,5	Oring - 30x2.5	24	
54	MZUO-090-001	Oring - 90x4	Oring - 90x4	7	
55	MZUO-142-000	Oring - 142x4	Oring 142x4	1	
56	MZUS-040-072	Simmering AO - 40x 72x 7	Simmering AO - 40x 72x 7	8	
57	MZWB-008-005	Śruba M 8x 30 kl. 8.8 oc. IMB. STOŻ.	Bolt M 8x 30 cl. 8.8 z. counter-sunk hex	2	
58	MZWP-000-002	Wpust B 10x 8x 22	Cut off key B 10x8x22	7	
59	MZWP-000-003	Wpust B 10x 8x 30	Cut off key B 10x8x30	1	
60	MZWP-010-016	Wpust B 10x 8x 14	Cut off key B 10x8x14	7	

SaMASZ®
MASZYNY ROLNICZE I KOMUNALNE
FARM AND MUNICIPAL MACHINERY

0570.04.00.005
Rama główna
Main frame

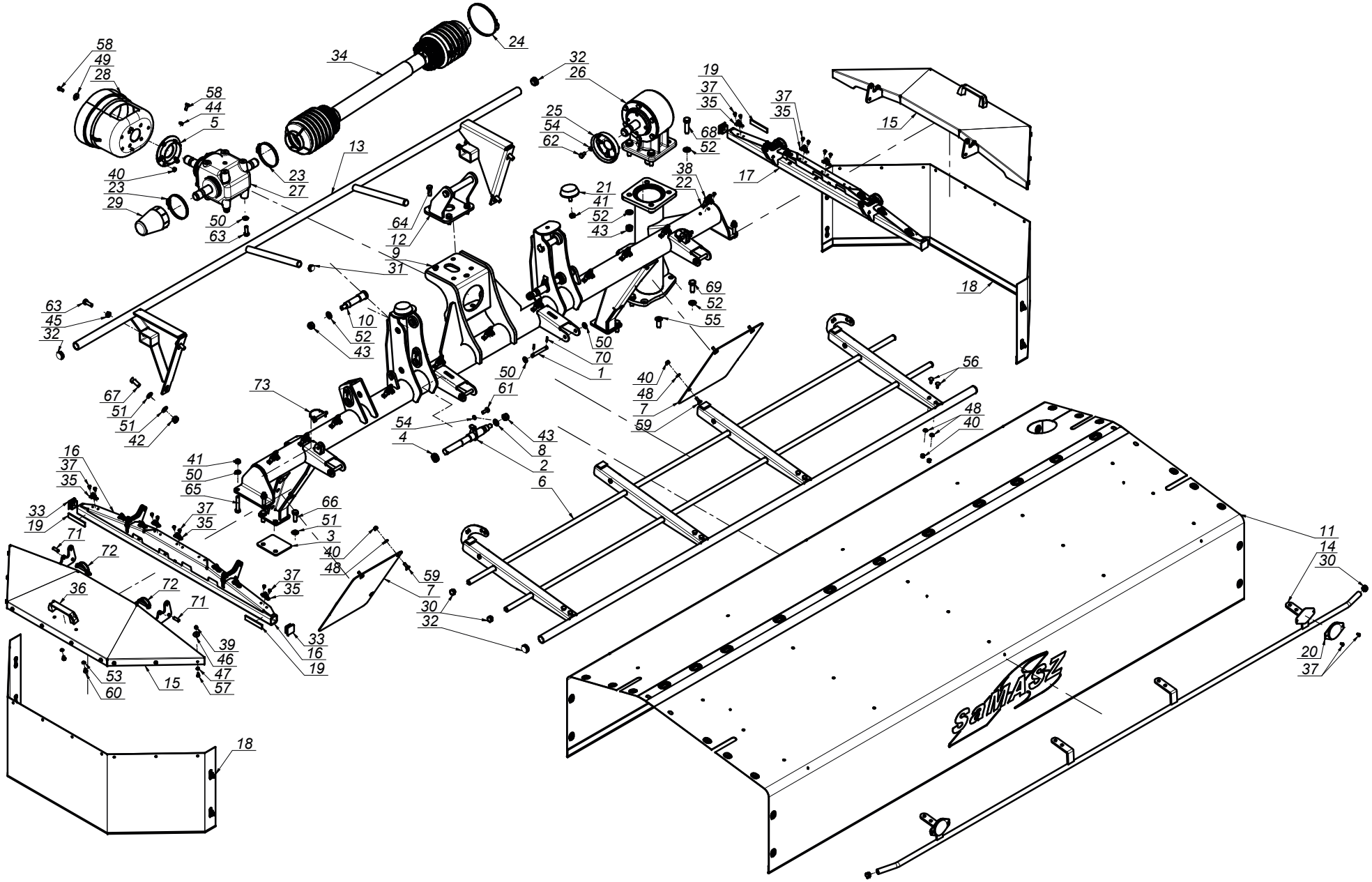

Tab. 6

SaMASZ
MASZYNY ROLNICZE I KOMUNALNE
FARM AND MUNICIPAL MACHINERY

0570.04.00.005
Rama główna
Main frame

Tab. 6

L.p. Item	Numer części Part No.	Nazwa części	Description	Ilość Quantity	Uwagi Notes
1	00SO.12.00.090	Sworzeń fi.12 L= 90 (SO.12.00.090)	Pin fi 12 L= 90	4	
2	00SZ.32.00.281	Sworzeń fi.32 L= 280 (SZ.32.00.281)	Pin fi.32 L= 280 (SZ.32.00.281)	2	
3	0225.04.04.000	Przekładka gumowa	Rubber insert	1	
4	0230.01.15.000	Tuleja dystansowa fi.25 L-10	Distance bush fi.25 L-10	4	
5	0230.04.05.000	Uchwyt osłony przekładni	Gear cover holder	1	
6	0233.04.02.004	Osłona podnoszona	Lifted guard	1	
7	0540.02.09.000	Osłona dolna	Lower guard	2	
8	0570.01.32.004	Podkładka dystansowa fi. 28x3	Spacer washer fi. 28x3	2	
9	0570.04.01.005	Rama spawana	Main frame weldment	1	
10	0570.04.02.003	Sworzeń	Pin	2	
11	0570.04.02.005	Osłona brezentowa główna	Safety curtain	1	
12	0570.04.06.003	Uchwyt zawieszenia przekładni	Catch	1	
13	0570.04.13.002	Wstawka osłony	Safety rail	1	
14	0572.04.12.000	Osłona przednia	Front guard	1	
15	0575.04.03.000	Osłona boczna	Side guard	2	
16	0575.04.05.000	Wspornik osłony prawy	Side guard hinge assembly right	1	
17	0575.04.06.000	Wspornik osłony lewy	Side guard hinge assembly left	1	
18	0575.04.07.000	Osłona brezentowa boczna	Side curtain	2	
19	0575.04.15.000	Taśma uszczelniająca	Band	4	
20	MIEK-000-011	Odblask okrągły biały przykręcany	White reflection - round	2	
21	MIGA-080-000	Amortyzator gumowy	Rubber shock absorber	2	
22	MIIC-000-000	Chwytka obrot-wahliwa	Curtain swivel clip	11	
23	MIIO-100-000	Opaska zaciskowa 100-120	Band clip 100-120	2	
24	MIIO-130-000	Opaska zaciskowa 130-150	Band clip 130-150	1	
25	MIIU-211-000	Uchwyt mocowania osłony 395011211R	Guard bracket 395011211R	1	
26	MIPS-015-007	Przekładnia kątowa 015-04.101.LS	Gearbox 015-04.101.LS	1	
27	MIPS-110-000	Przekładnia kątowa 110-01.111.L	Gearbox 110-01.111.L	1	
28	MITO-000-005	Osłona stożkowa D4170 401	PTO guard	1	
29	MITO-001-013	Osłona przekładni	Gearbox cover	1	
30	MITZ-021-000	Zaślepka plastik ok 21x0.8-2.0 - 465608	Plastic cap round 21x0.8-2.0	6	
31	MITZ-026-000	Zaślepka plastik ok 25,4 (1") x1.0-3.0 - 111060	Plug plastic 25,4 (1") x1.0-3.0 round	2	
32	MITZ-034-000	Zaślepka plastik ok 34x1 - 111065	Plastic plug round 34x1 - 111065	4	
33	MITZ-034-001	Zaślepka plastik kw 38x38x3 - 111541	Plastic cap sq. 38x38x3 - 111541	4	
34	MIWB-071-001	Wał B&P - 7G4N071FX007096PTA	PTO shaft B&P - 7G4N071FX007096PTA	1	
35	MPIU-001-001	Uchwyt obrotowy	Swivel bracket	16	
36	MPIU-001-002	Uchwyt Standardowy 132xM8	Handle 132xM8	2	
37	MZIN-000-004	Nit zrywany fi 5 L= 10	Rivet fi 5 L=10	36	
38	MZIN-005-014	Nit zrywany fi 5 L= 14	Rivet fi5 L=14	22	
39	MZNS-006-006	Nakrętka M 6 kl. 8 oc. samozab.	Nut M 6 cl. 8 z. self-lock.	20	
40	MZNS-008-006	Nakretka M 8 kl. 8 oc. samozab.	Nut M 8 cl. 8 z. self-lock.	17	
41	MZNS-012-004	Nakrętka M12 kl. 8 oc. samozab.	Nut M12 cl. 8 z. self-lock.	6	
42	MZNS-014-004	Nakrętka M14 kl. 8 oc. samozab.	Nut M14 cl. 8 z. self-lock.	4	
43	MZNS-016-005	Nakrętka M16 kl. 8 oc. samozab.	Nut M16 cl. 8 z. self-lock.	8	
44	MZNZ-008-001	Nakrętka M 8 kl. 8 oc.	Nut M 8 cl. 8.8 z.	3	
45	MZNZ-012-002	Nakrętka M12 kl. 8 oc.	Nut M12 cl. 8 z.	4	
46	MZPN-006-003	Podkladka pow. fi 6x25 oc.	Washer fi 6x25 z.	20	
47	MZPP-006-001	Podkładka fi 6 oc.	Washer fi 6 z.	20	
48	MZPP-008-002	Podkladka fi 8 oc.	Washer fi 8 z.	14	
49	MZPP-008-003	Podkładka pow. fi 8x28 oc.	Fender washer fi 8x28 z.	3	
50	MZPP-012-002	Podkładka fi12 oc.	Washer fi12 z.	18	
51	MZPP-014-001	Podkładka fi14 oc.	Washer fi14 z.	12	
52	MZPP-016-001	Podkładka fi16 oc.	Washer fi16 z.	17	
53	MZPS-008-001	Podkładka spręż. fi 8,2 oc.	Spring washer fi 8.2 z.	4	
54	MZPS-010-003	Podkladka sprez. fi10,2 oc.	Spring washer fi10.2 z.	6	
55	MZSI-016-005	Śruba M16x 40 kl. 10.9 oc. IMB. STOŻ.	Bolt M16x 35 cl. 10.9 z. counter-sunk hex	1	
56	MZSP-008-001	Śruba M 8x 20 kl. 8.8 oc. PODS.	Bolt M 8x20 cl. 8.8 z. sq.-neck	8	
57	MZSZ-006-005	Śruba M 6x 16 kl. 8.8 oc. (82105)	Bolt M 6x 16 cl. 8.8 z. (82105)	20	
58	MZSZ-008-001	Śruba M 8x 20 kl. 8.8 oc. (82105)	Bolt M 8x 20 cl. 8.8 z. (82105)	6	

SaMASZ
MASZYNY ROLNICZE I KOMUNALNE
FARM AND MUNICIPAL MACHINERY

0570.04.00.005
Rama główna
Main frame

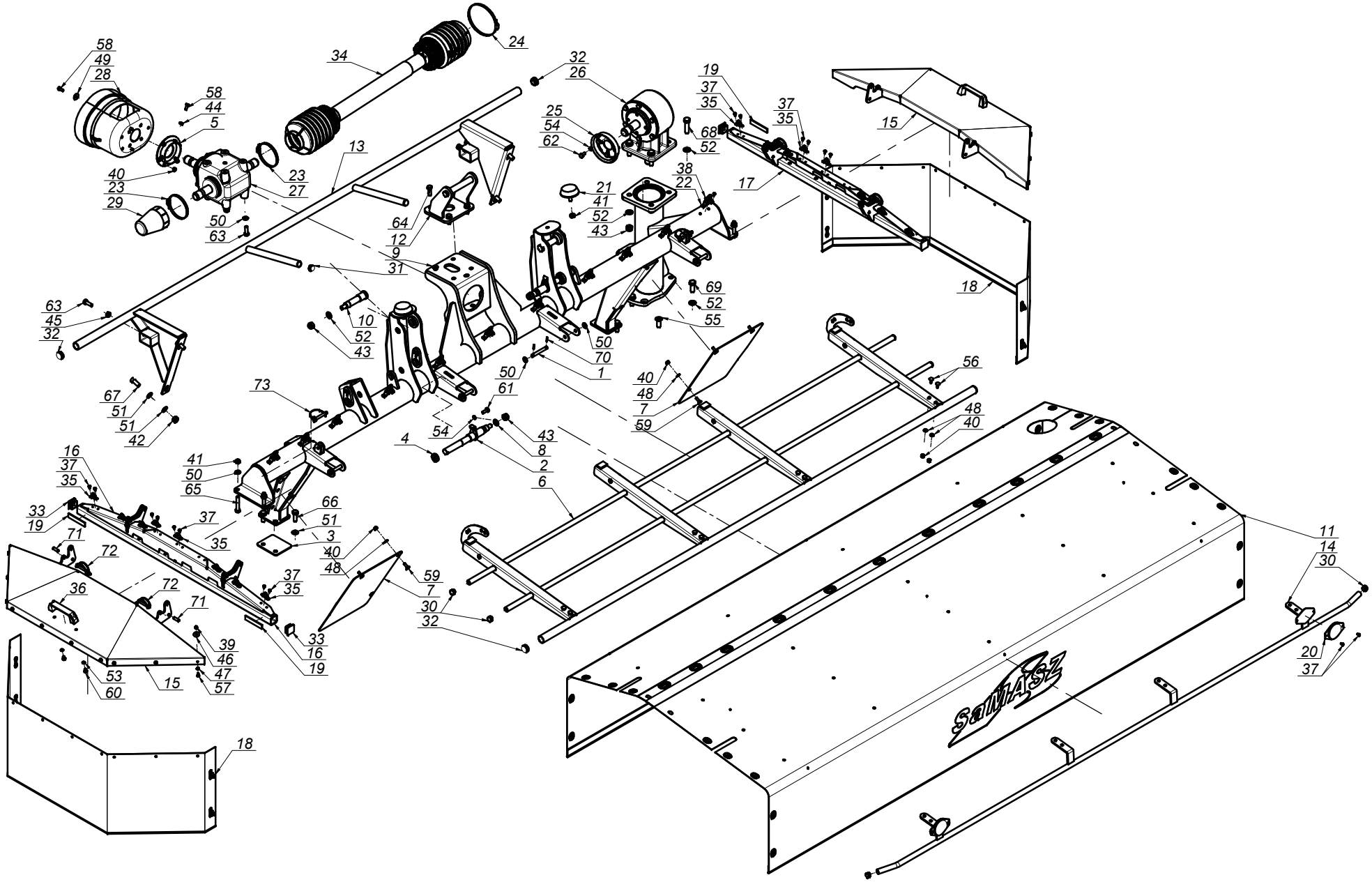

Tab. 6

MASZYNY ROLNICZE I KOMUNALNE
FARM AND MUNICIPAL MACHINERY

0570.04.00.005
Rama główna
Main frame

Tab. 6

L.p. Item	Numer części Part No.	Nazwa części	Description	Ilość Quantity	Uwagi Notes
59	MZSZ-008-002	Śruba M 8x 25 kl. 8.8 oc. PODS.	Bolt M 8x 25 cl. 8.8 z. sq. neck	6	
60	MZSZ-008-011	Śruba M 8x 12 kl. 8.8 oc. (82105)	Bolt M 8x 12 cl. 8.8 z. (82105)	4	
61	MZSZ-010-001	Śruba M10x 25 kl. 8.8 oc. (82105)	Bolt M10x 25 cl. 8.8 z.	2	
62	MZSZ-010-010	Śruba M10x 20 kl. 8.8 oc. (82105)	Bolt M10x 20 cl. 8.8 z. (82105)	4	
63	MZSZ-012-003	Śruba M12x 35 kl. 8.8 oc. (82105)	Bolt M12x 35 cl. 8.8 z. (82105)	6	
64	MZSZ-012-046	Śruba M12x 35 kl. 10.9 oc. (82105)	Bolt M12x 35 cl. 10.9 z. (82105)	4	
65	MZSZ-012-070	Śruba M12x 70 kl. 8.8 oc. (82101)	Bolt M12x 70 cl. 8.8 z. (82101)	4	
66	MZSZ-014-003	Śruba M14x 40 kl. 8.8 oc. (82105)	Bolt M14x 40 cl. 8.8 z. (82105)	4	
67	MZSZ-014-005	Śruba M14x 35 kl. 8.8 oc. (82105)	Bolt M14x 35 cl. 8.8 z. (82105)	4	
68	MZSZ-016-006	Śruba M16x 60 kl. 8.8 oc. (82105)	Bolt M16x 60 cl. 8.8 z. (82105)	4	
69	MZSZ-016-007	Śruba M16x 40 kl. 8.8 oc. (82105)	Bolt M16x 40 cl. 8.8 z.	7	
70	MZZK-004-001	Kołek spręż. fi 4x 20 nierdz.	Spring pin fi4 x20 ss.	8	
71	MZZK-010-030	Kołek spręż. fi10x 30 nierdz.	Slotted spring pin fi 10x 45 z.	4	
72	MZZZ-008-060	Zawleczka 8x60 oc. - do rur	Cotter pin 8x60 z. tube	4	
73	MZZZ-010-000	Zawleczka 10x70 oc. - do rur	Cotter pin 10x70 z. - for tubes	2	

SaMASZ®
MASZYNY ROLNICZE I KOMUNALNE
FARM AND MUNICIPAL MACHINERY

0572.05.00.001
Tablice odblaskowe (Opcja)
Warning plates (Option)

Tab. 7

L.p. Item	Numer części Part No.	Nazwa części	Description	Ilość Quantity	Uwagi Notes
1	0572.05.01.001	Mocowanie tablic lewe	Warning plates mount left	1	
2	0572.05.02.001	Mocowanie tablic prawe	Warning plates mount right	1	
3	0572.05.03.001	Wiązka elektryczna	Electric bundle	1	
4	MIEK-000-011	Odblask okrągły biały przykręcany	White reflection - round	2	
5	MIET-000-007	Tablica ostrzegawcza jednost. oświetlenie czołowe - prawa	Warning plate - right	1	
6	MIET-000-008	Tablica ostrzegawcza jednost. oświetlenie czołowe - lewa	Warning plate - left	1	
7	MITZ-030-030	Zaslepka plastik kw 30x30x2	Plug plastic 30x30x2 square	6	
8	MZIN-000-004	Nit zrywany fi 5 L= 10	Rivet fi 5 L=10	4	
9	MZNS-008-006	Nakretka M 8 kl. 8 oc. samozab.	Nut M 8 cl. 8 z. self-lock.	18	
10	MZPP-008-002	Podkladka fi 8 oc.	Washer fi 8 z.	18	
11	MZSZ-008-007	Śruba M 8x 45 kl. 8.8 oc. (82105)	Bolt M 8x 45 cl. 8.8 z. (82105)	10	
12	MZSZ-008-009	Śruba M 8x 25 kl. 8.8 oc. (82105)	Bolt M 8x 25 cl. 8.8 z. (82105)	8	

OPCJA / OPTION

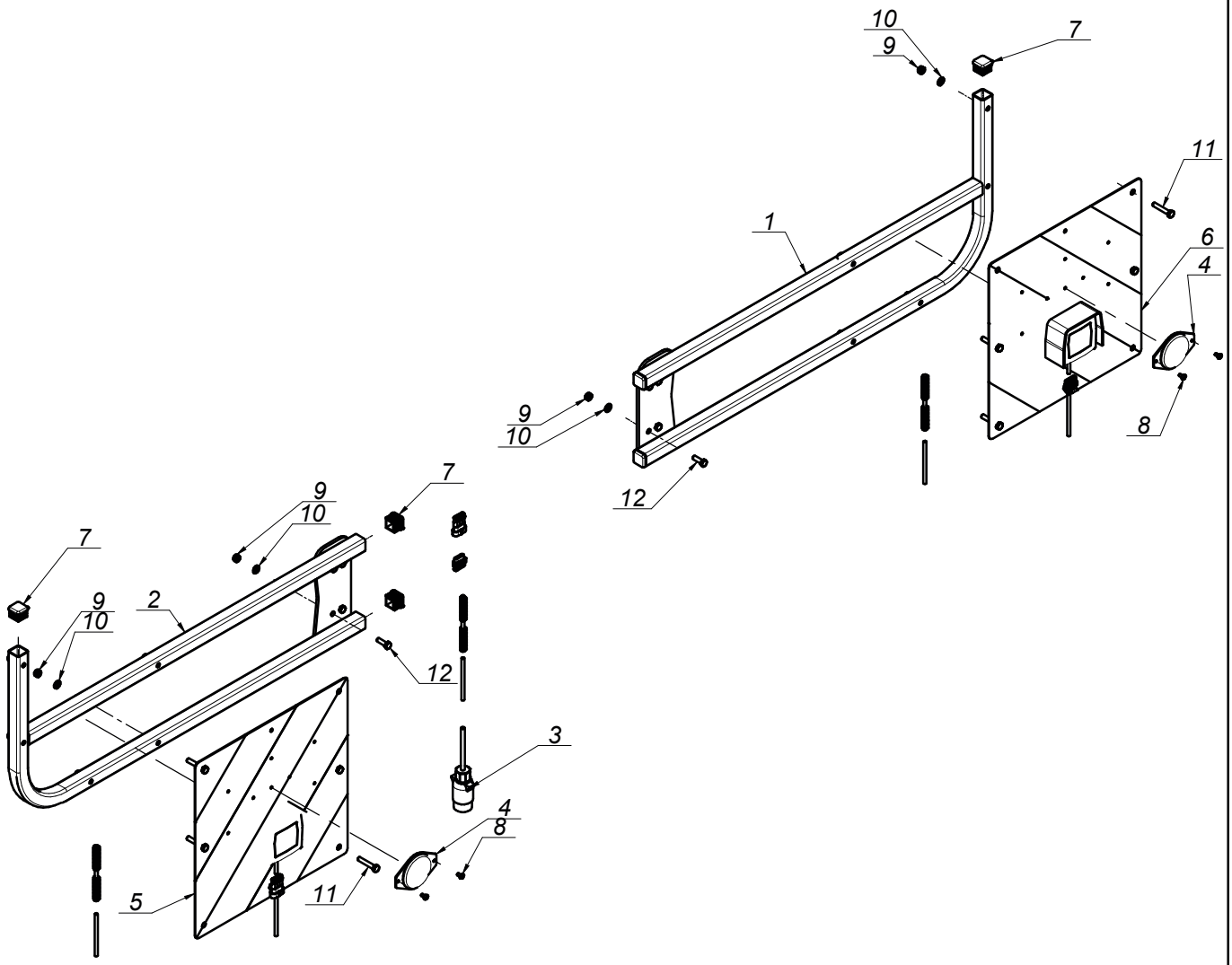

SaMASZ®
MASZYNY ROLNICZE I KOMUNALNE
FARM AND MUNICIPAL MACHINERY

0126.00.00.003
Zaczep czołowy podwyższony (Opcja)
Tractor triangle cpl. (Option)

Tab. 8

L.p. Item	Numer części Part No.	Nazwa części	Description	Ilość Quantity	Uwagi Notes
1	00SO.28.35.120	Sworzeń fi.28/35 L=120 (SO.28.35.120)	Pin d=28 L=120 (SO.28.35.120)	2	
2	0126.01.00.003	Zaczep spawany podwyższony	Tractor triangle	1	
3	0126.01.04.003	Tuleja dystansowa	Distance bush	1	
4	0126.03.00.003	Sworzeń blokady	Pin	1	
5	0225.01.11.000	Sworzeń zaczepu górnego	Toplink pin	1	
6	MIGZ-007-001	Zawieszka gumowa (0225.01.20.000)	Rubber key chain	4	-
7	MISK-000-001	Kółko sprężyste zawieszki	Rubber key chain ring	8	-
8	MZZP-000-001	Zawleczka - Przetyczka A 11x45	Lynch pin A 11x45	3	
9	MZZP-000-002	Zawleczka przetyczka A 6x45	Cotter pin A 6x45	1	

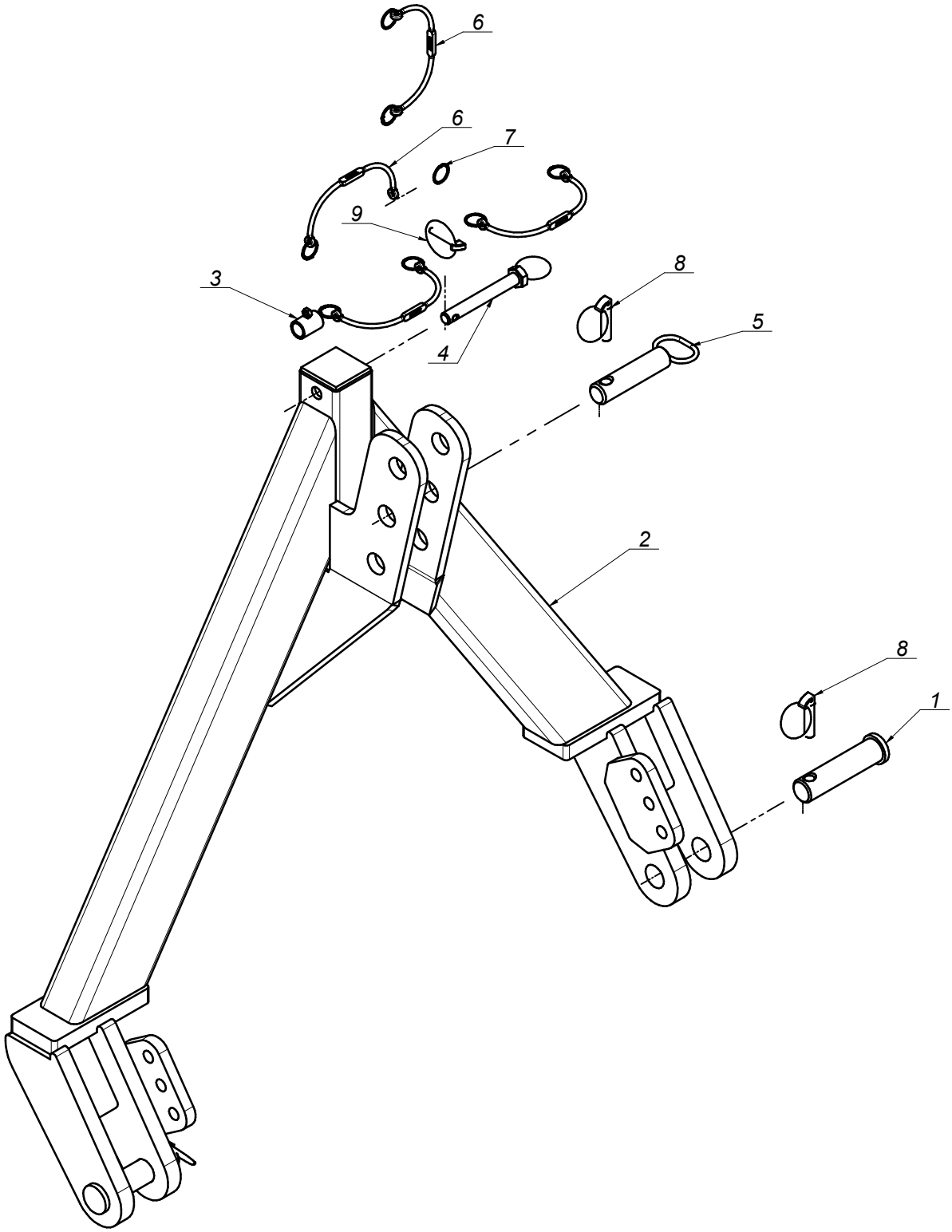

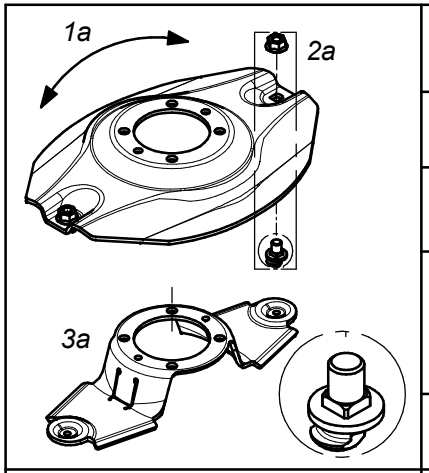

Dysk roboczy z obsadą noża M12 z pazurem i kwadratem			Working disc with knife holder M12 - flange square	
Lp. Item	Numer części Part No.	Nazwa części	Description	Ilość w kpl. Quantity for set
1a	0619.14.04.007	Dysk roboczy	Working disc	1
2a	MZNS-012-692	Nakrętka M12 kl.10 oc. kołnierzowa	Nut M12 cl. 10.9 z. collar	2
	MIIO-003-012	Obsada M12 z pazurem - typ 2 (0619.14.05.007)	Knife holder pin M12 - flange - type 2 (0619.14.05.007)	
3a	0619.14.06.007	Trzymak nożowy	Knife holder	1

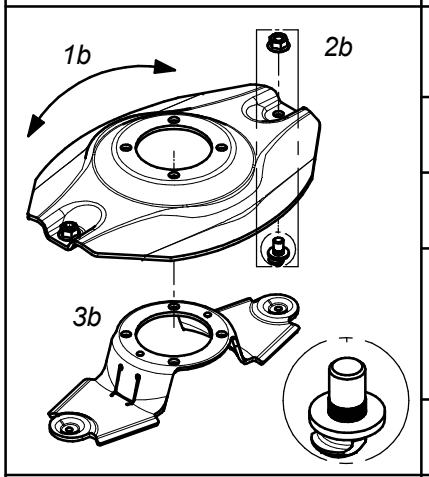

Dysk roboczy z obsadą noża M12 z pazurem i moletem			Working disc with knife holder M12 - flange	
Lp. Item	Numer części Part No.	Nazwa części	Description	Ilość w kpl. Quantity for set
1b	0540.03.04.002	Dysk roboczy	Working disc	1
2b	MZNS-012-692	Nakrętka M12 kl.10 oc. kołnierzowa	Nut M12 cl. 10.9 z. collar	2
	MIIO-002-012	Obsada M12 z pazurem (0540.03.24.003)	Knife holder pin M12 - flange (0540.03.24.003)	
3b	0619.14.06.007	Trzymak nożowy	Knife holder	1

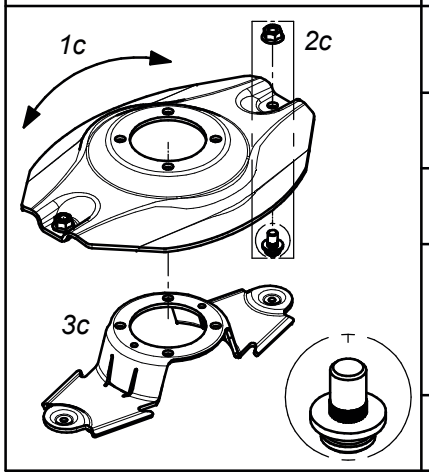

Dysk roboczy z obsadą noża M12 (kpl.)			Working disc with knife holder M12 (set)	
Lp. Item	Numer części Part No.	Nazwa części	Description	Ilość w kpl. Quantity for set
1c	0540.03.04.002	Dysk roboczy	Working disc	1
2c	MZNS-012-692	Nakrętka M12 kl.10 oc. kołnierzowa	Nut M12 cl. 10.9 z. collar	2
	MIIO-001-012	Obsada noża M12 (0225.05.20.001)	Knife holder pin M12 (0225.05.20.001)	
3c	0540.03.20.002	Trzymak nożowy	Knife holder	1

SaMASZ®
MASZYNY ROLNICZE I KOMUNALNE
FARM AND MUNICIPAL MACHINERY

Zamienność dysków roboczych
Optional working discs

Tab. 9a

Zamienność dysków roboczych
Optional working discs

Tab. 9b

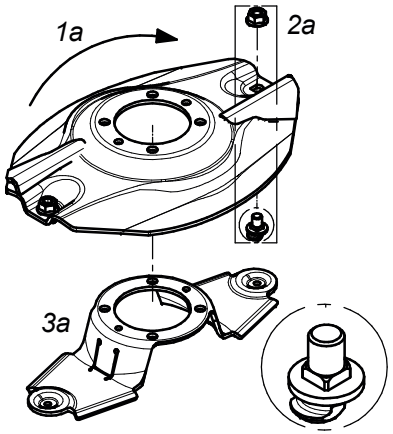

Dysk roboczy z z podbiciem, obsada noża M12 z pazurem i kwadratem - prawy (kpl.)			Working disc with instep, knife holder M12 flange square - right (set)	
Lp. Item	Numer części Part No.	Nazwa części	Description	Ilość w kpl. Quantity for set
1a	0619.14.21.007	Dysk roboczy z podbiciem - prawy	Working disc with instep - right	1
2a	MZNS-012-692	Nakrętka M12 kl.10 oc. kołnierzowa	Nut M12 cl. 10.9 z. collar	2
	MIIO-003-012	Obsada M12 z pazurem - typ 2 (0619.14.05.007)	Knife holder pin M12 - flange - type 2 (0619.14.05.007)	
3a	0619.14.06.007	Trzymak nożowy	Knife holder	1

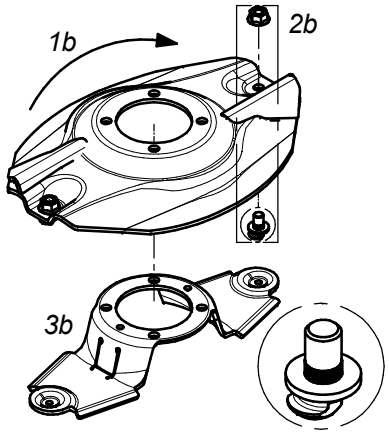

Dysk roboczy z z podbiciem, obsada noża M12 z pazurem i moletem - prawy (kpl.)			Working disc with instep, knife holder M12 flange - right (set)	
Lp. Item	Numer części Part No.	Nazwa części	Description	Ilość w kpl. Quantity for set
1b	0540.03.35.002	Dysk roboczy z podbiciem - prawy	Working disc with instep - right	1
2b	MZNS-012-692	Nakrętka M12 kl.10 oc. kołnierzowa	Nut M12 cl. 10.9 z. collar	2
	MIIO-002-012	Obsada M12 z pazurem (0540.03.24.003)	Knife holder pin M12 - flange (0540.03.24.003)	
3b	0619.14.06.007	Trzymak nożowy	Knife holder	1

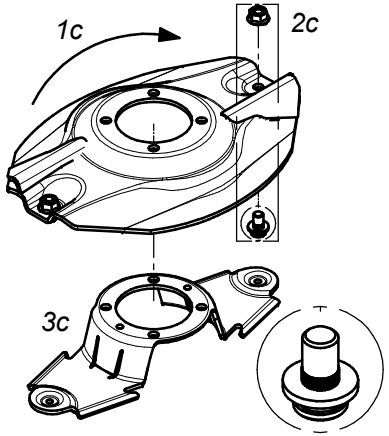

Dysk roboczy z podbiciem - prawy (kpl.)			Working disc with instep - right (set)	
Lp. Item	Numer części Part No.	Nazwa części	Description	Ilość w kpl. Quantity for set
1c	0540.03.35.002	Dysk roboczy z podbiciem - prawy	Working disc with instep - right	1
2c	MZNS-012-692	Nakrętka M12 kl.10 oc. kołnierzowa	Nut M12 cl. 10.9 z. collar	2
	MIIO-001-012	Obsada noża M12 (0225.05.20.001)	Knife holder pin M12 (0225.05.20.001)	
3c	0540.03.20.002	Trzymak nożowy	Knife holder	1

Zamienność dysków roboczych
Optional working discs

Tab. 9c

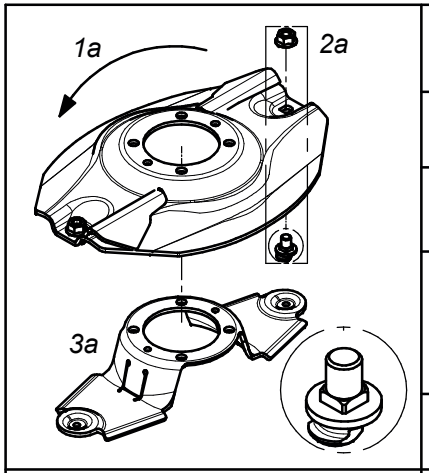

Dysk roboczy z z podbiciem, obsada noża M12 z pazurem i kwadratem - lewy (kpl.)			Working disc with instep, knife holder M12 flange square - left (set)	
Lp. Item	Numer części Part No.	Nazwa części	Description	Ilość w kpl. Quantity for set
1a	0619.14.04.007	Dysk roboczy	Working disc	1
2a	MZNS-012-692	Nakrętka M12 kl.10 oc. kołnierzowa	Nut M12 cl. 10.9 z. collar	2
	MIIO-003-012	Obsada M12 z pazurem - typ 2 (0619.14.05.007)	Knife holder pin M12 - flange - type 2 (0619.14.05.007)	
3a	0619.14.06.007	Trzymak nożowy	Knife holder	1

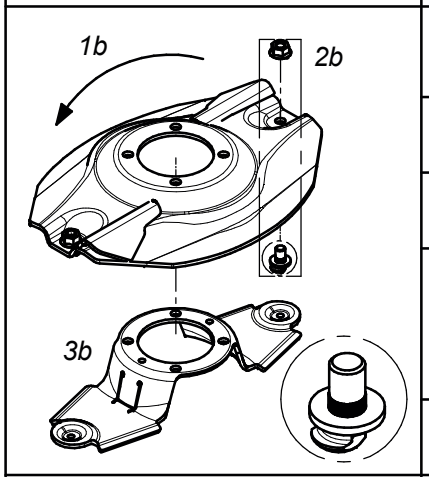

Dysk roboczy z z podbiciem, obsada noża M12 z pazurem i moletem - lewy (kpl.)			Working disc with instep, knife holder M12 flange - left (set)	
Lp. Item	Numer części Part No.	Nazwa części	Description	Ilość w kpl. Quantity for set
1b	0540.03.04.002	Dysk roboczy	Working disc	1
2b	MZNS-012-692	Nakrętka M12 kl.10 oc. kołnierzowa	Nut M12 cl. 10.9 z. collar	2
	MIIO-002-012	Obsada M12 z pazurem (0540.03.24.003)	Knife holder pin M12 - flange (0540.03.24.003)	
3b	0619.14.06.007	Trzymak nożowy	Knife holder	1

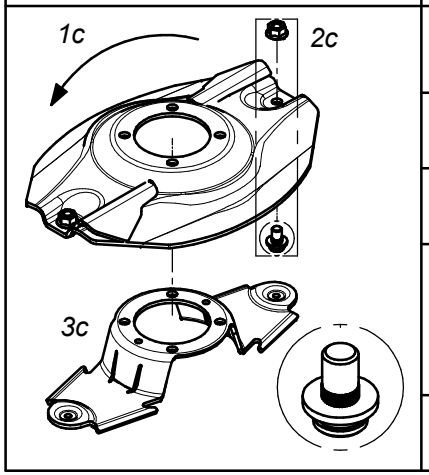

Dysk roboczy z podbiciem - lewy (kpl.)			Working disc with instep - left (set)	
Lp. Item	Numer części Part No.	Nazwa części	Description	Ilość w kpl. Quantity for set
1c	0540.03.04.002	Dysk roboczy z podbiciem - lewy	Working disc	1
2c	MZNS-012-692	Nakrętka M12 kl.10 oc. kołnierzowa	Nut M12 cl. 10.9 z. collar	2
	MIIO-001-012	Obsada noża M12 (0225.05.20.001)	Knife holder pin M12 (0225.05.20.001)	
3c	0540.03.20.002	Trzymak nożowy	Knife holder	1

Zamienność dysków roboczych
Optional working discs

Tab. 9d

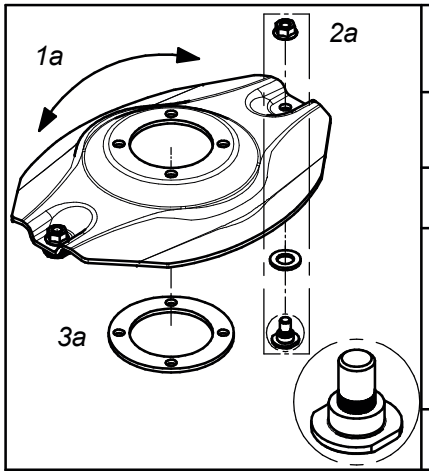

Opcjonalny dysk roboczy z obsadą na noże (bez szybkiej wymiany) (kpl.)			Optional working disc with fixed knife (no quick knife replacment) (set)	
Lp. Item	Numer części Part No.	Nazwa części	Description	Ilość w kpl. Quantity for set
1a	0540.03.04.002	Dysk roboczy	Working disc	1
2a	MZNS-012-692	Nakrętka M12 kl.10 oc. kołnierzowa	Nut M12 cl. 10.9 z. collar	2
	MZPP-018-001	Podkładka ∅18 oc.	Washer ∅18 z.	
	MIIO-001-013	Obsada noża M12 - obsady (0540.13.20.003)	Fixed knife holder M12 (0540.13.20.003)	
3a	0540.13.24.002	Dystans dysku	Spacer	1

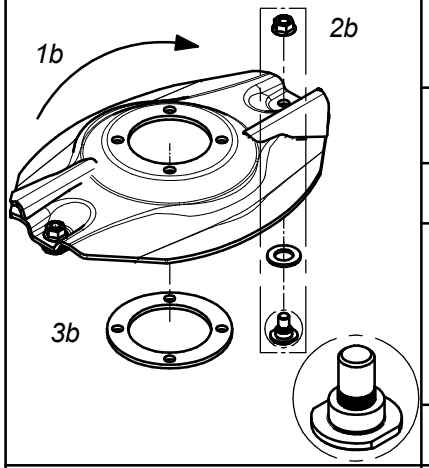

Opcjonalny dysk roboczy z podbiciem - obsady (bez szybkiej wymiany noży) (kpl.) - prawy			Optional working disc with instep and fixed knife (no quick knife replacment) (set) - right	
Lp. Item	Numer części Part No.	Nazwa części	Description	Ilość w kpl. Quantity for set
1b	0540.03.35.002	Dysk roboczy z podbiciem - prawy	Working disc with instep - right	1
2b	MZNS-012-692	Nakrętka M12 kl.10 oc. kołnierzowa	Nut M12 cl. 10.9 z. collar	2
	MZPP-018-001	Podkładka ∅18 oc.	Washer ∅18 z.	
	MIIO-001-013	Obsada noża M12 - obsady (0540.13.20.003)	Fixed knife holder M12 (0540.13.20.003)	
3b	0540.13.24.002	Dystans dysku	Spacer	1

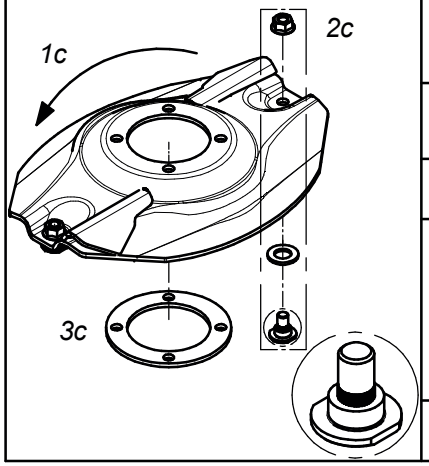

Opcjonalny dysk roboczy z podbiciem - obsady (bez szybkiej wymiany noży) (kpl.) - lewy			Optional working disc with instep and fixed knife (no quick knife replacment) (set) - left	
Lp. Item	Numer części Part No.	Nazwa części	Description	Ilość w kpl. Quantity for set
1c	0540.03.34.002	Dysk roboczy z podbiciem - lewy	Working disc with instep - left	1
2c	MZNS-012-692	Nakrętka M12 kl.10 oc. kołnierzowa	Nut M12 cl. 10.9 z. collar	2
	MZPP-018-001	Podkładka ∅18 oc.	Washer ∅18 z.	
	MIIO-001-013	Obsada noża M12 - obsady (0540.13.20.003)	Fixed knife holder M12 (0540.13.20.003)	
3c	0540.13.24.002	Dystans dysku	Spacer	1

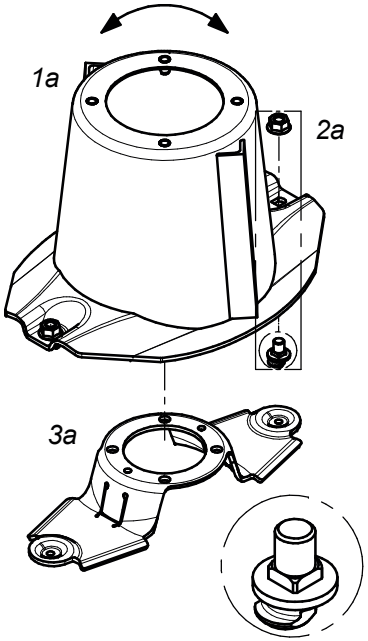

Dysk roboczy z bębnem, obsada noża M12 z pazurem i kwadratem			Working disc with drum, knife holder M12 - flange square (set)	
Lp. Item	Numer części Part No.	Nazwa części	Description	Ilość w kpl. Quantity for set
1a	0619.14.03.007	Dysk roboczy z bębnem	Working disc with drum	1
2a	MZNS-012-692	Nakrętka M12 kl.10 oc. kołnierzowa	Nut M12 cl. 10.9 z. collar	2
	MIIO-003-012	Obsada M12 z pazurem - typ 2 (0619.14.05.007)	Knife holder pin M12 - flange - type 2 (0619.14.05.007)	
3a	0619.14.06.007	Trzymak nożowy	Knife holder	1

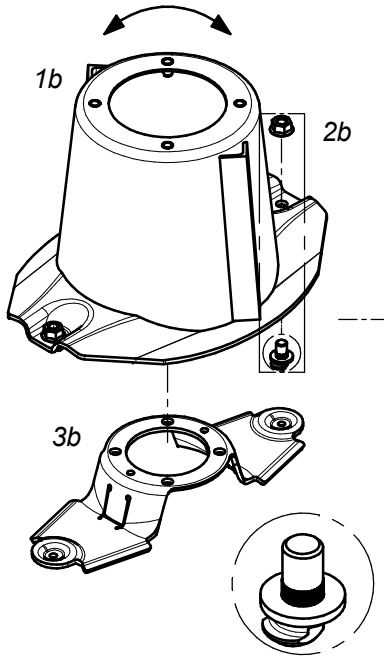

Dysk roboczy z bębnem, obsada noża M12 z pazurem i moletem			Workind disc with drum, knife holder M12 - flange (set)	
Lp. Item	Numer części Part No.	Nazwa części	Description	Ilość w kpl. Quantity for set
1b	0540.03.03.002	Dysk roboczy z bębnem	Working disc with drum	1
2b	MZNS-012-692	Nakrętka M12 kl.10 oc. kołnierzowa	Nut M12 cl. 10.9 z. collar	2
	MIIO-002-012	Obsada M12 z pazurem (0540.03.24.003)	Knife holder pin M12 - flange (0540.03.24.003)	
3b	0619.14.06.007	Trzymak nożowy	Knife holder	1

SaMASZ®
MASZYNY ROLNICZE I KOMUNALNE
FARM AND MUNICIPAL MACHINERY

Zamienność dysków roboczych
Optional working discs

Tab. 9e

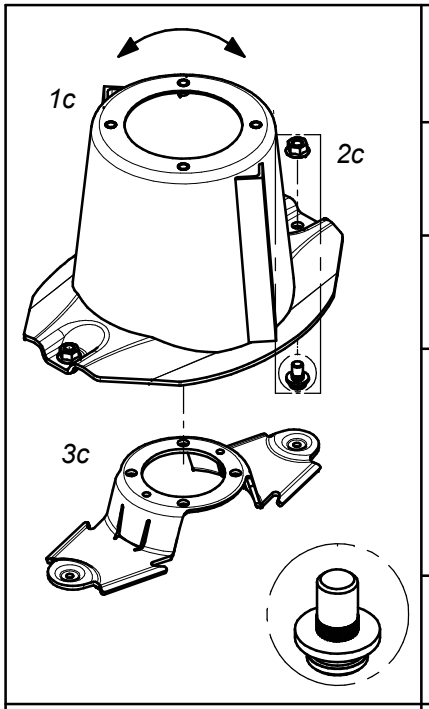

Dysk roboczy z bębnem (kpl.)			Working disc with drum (set)	
Lp. Item	Numer części Part No.	Nazwa części	Description	Ilość w kpl. Quantity for set
1c	0540.03.03.002	Dysk roboczy z bębnem	Working disc with drum	1
2c	MZNS-012-692	Nakrętka M12 kl.10 oc. kołnierzowa	Nut M12 cl. 10.9 z. collar	2
	MIIO-001-012	Obsada noża M12 - trzymak (0225.05.20.001)	Knife holder pin M12 (0225.05.20.001)	
3c	0540.03.20.002	Trzymak nożowy	Knife holder	1

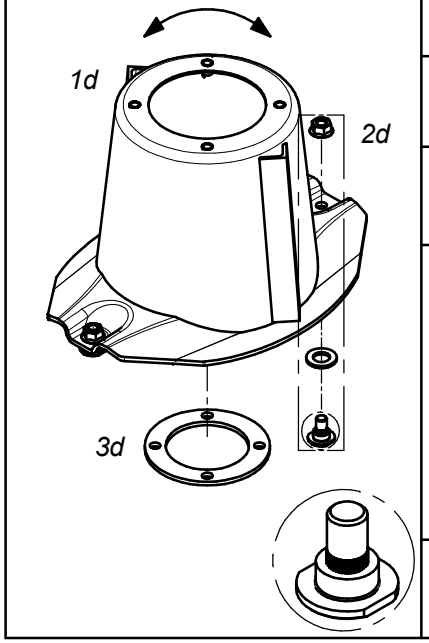

Dysk roboczy z bębnem, bez szybkiej wymiany noży (kpl.)			Workind disc with drum and fixed knife no quick knife replacment(set)	
Lp. Item	Numer części Part No.	Nazwa części	Description	Ilość w kpl. Quantity for set
1d	0540.03.03.002	Dysk roboczy z bębnem	Working disc with drum	1
2d	MZNS-012-692	Nakrętka M12 kl.10 oc. kołnierzowa	Nut M12 cl. 10.9 z. collar	2
	MZPP-018-001	Podkładka ∅18 oc.	Washer ∅18 z.	
	MIIO-001-013	Obsada noża M12 - obsady (0540.13.20.003)	Fixed knife holder M12 (0540.13.20.003)	
3d	0540.13.24.002	Dystans dysku	Spacer	1

SaMASZ®
MASZYNY ROLNICZE I KOMUNALNE
FARM AND MUNICIPAL MACHINERY

Zamienność dysków roboczych
Optional working discs

Tab. 9f

	Nakładki ścieralne			Topping plates	
	Lp. Item	Numer części Part No.	Nazwa części	Description	Ilość w kpl. Quantity for set
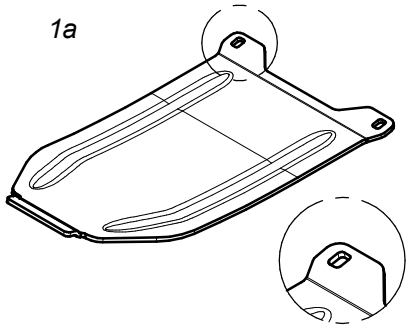	1a	0619.14.13.007	Nakładka ścieralna współpracuje ze ślizgiem: - 0619.14.02.007 - 2110.04.05.001 - 2110.05.05.001	Skid plate to be mounted together with: - 0619.14.12.007 sliding skid - 2110.04.05.001 sliding skid - 2110.05.05.001 sliding skid	1
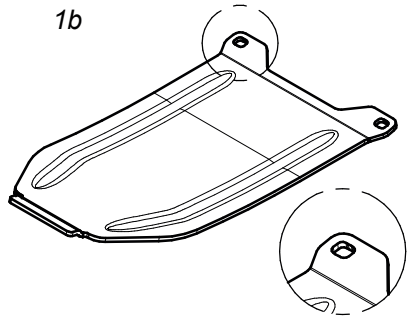	1b	0619.14.14.007	Nakładka ścieralna skrajna współpracuje ze ślizgiem nr: - 0619.14.11.007	Topping plate - outer to be mounted together with: - 0619.14.11.007	1
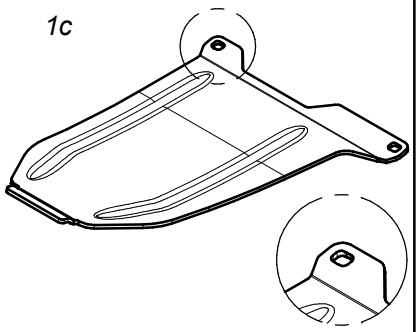	1c	0566.04.04.001	Nakładka ścieralna skrajna prawa współpracuje ze ślizgiem nr: - 0566.04.02.001	Right skid plate - outer to be mounted together with: - 0566.04.02.001 sliding skid	1
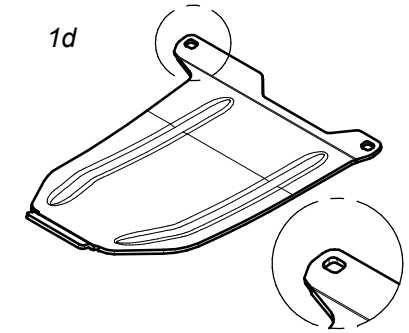	1d	0566.05.04.001	Nakładka ścieralna skrajna lewa współpracuje ze ślizgiem nr: - 0566.05.02.001	Left skid plate - outer to be mounted together with: - 0566.05.02.001 sliding skid	1

SaMASZ®
MASZYNY ROLNICZE I KOMUNALNE
FARM AND MUNICIPAL MACHINERY

Zamienność nakładek ścieralnych
Optional versions of skid plates

Tab. 10a

	Standardowe nakładki ścieralne			Standard skid plates	
	Lp. Item	Numer części Part No.	Nazwa części	Description	Ilość w kpl. Quantity for set
1a 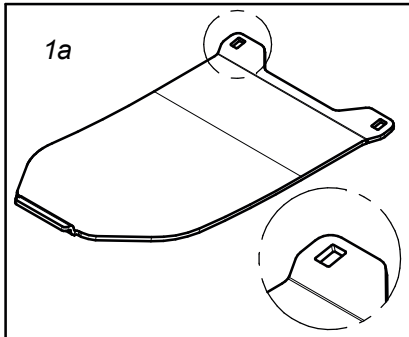	1a	0566.04.03.000	Nakładka ścieralna współpracuje ze ślizgiem nr: - 0540.03.42.002 - 2110.04.05.000 - 2110.05.05.000	Skid plate to be mounted together with: - 0540.03.42.002 sliding skid - 2110.04.05.000 sliding skid - 2110.05.05.000 sliding skid	1
1b 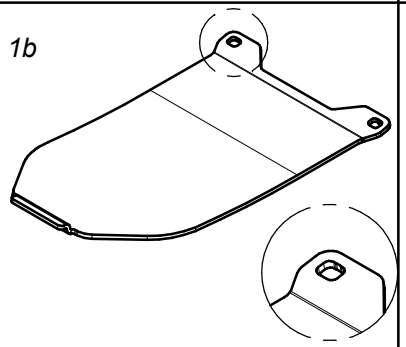	1c	0575.05.07.000	Nakładka ścieralna skrajna współpracuje ze ślizgiem nr. 0540.03.52.002	Skid plate - outer to be mounted together with 0540.03.52.002 sliding skid	1
1c 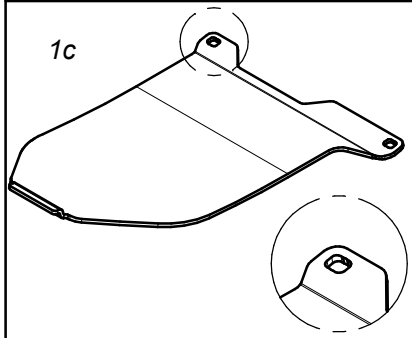	1b	0566.04.04.000	Nakładka ścieralna skrajna prawa współpracuje ze ślizgiem nr. 0566.04.02.000	Right skid plate - outer to be mounted together with 0566.04.02.000 sliding skid	1
1d 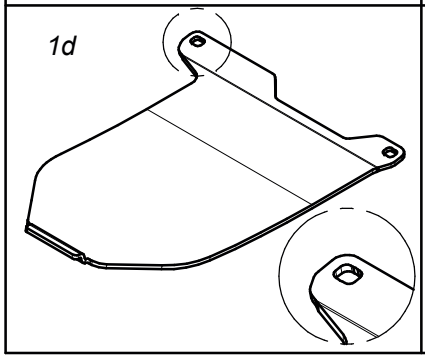	1d	0566.05.04.000	Nakładka ścieralna skrajna lewa współpracuje ze ślizgiem nr. 0566.05.02.000	Left skid plate - outer to be mounted together with 0566.05.02.000 sliding skid	1

SaMASZ®
MASZYNY ROLNICZE I KOMUNALNE
FARM AND MUNICIPAL MACHINERY

Zamienność nakładek ścieralnych
Optional versions of skid plates

Tab. 10b

	Opcjonalne płozy wyskoiego koszenia			Optional topping plates	
	Lp. Item	Numer części Part No.	Nazwa części	Description	Ilość w kpl. Quantity for set
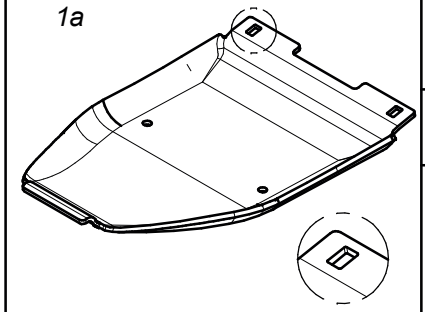 1a	1a	0619.14.15.007	Płoza wysokiego koszenia współpracuje ze ślizgiem nr: - 0619.14.02.007 - 2110.04.05.001 - 2110.05.05.001	Topping plate to be mounted together with: - 0619.14.02.007 sliding skid - 2110.04.05.001 sliding skid - 2110.05.05.001 sliding skid	1
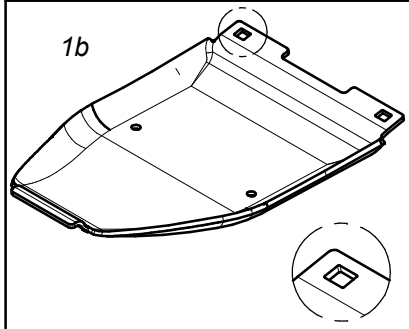 1b	1b	0619.14.16.007	Płoza skrajna wysokiego koszenia współpracuje ze ślizgiem nr: - 0619.14.11.007 - 0566.04.02.001 - 0566.05.02.001	Topping plate - outer to be mounted together with: - 0619.14.11.007 sliding skid - 0566.04.02.001 sliding skid - 0566.05.02.001 sliding skid	1
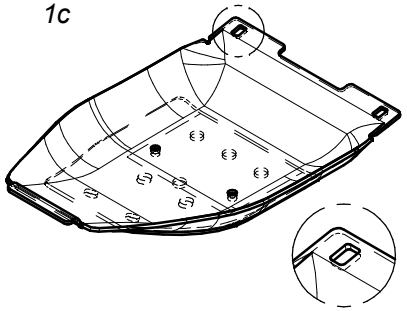 1c	1c	0619.14.17.007	Podwójna płoza wysokiego koszenia współpracuje ze ślizgiem nr: - 0619.14.02.007 - 2110.04.05.001 - 2110.05.05.001	Double topping plate to be mounted together with: - 0619.14.02.007 sliding skid - 2110.04.05.001 sliding skid - 2110.05.05.001 sliding skid	1
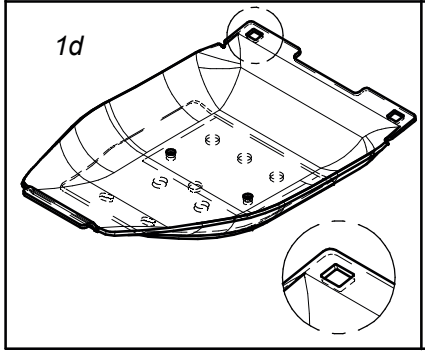 1d	1d	0619.14.18.007	Podwójna płoza skrajna wysokiego koszenia współpracuje ze ślizgiem nr: - 0619.14.11.007 - 0566.04.02.001 - 0566.05.02.001	Double topping plate - outer to be mounted together with: - 0619.14.11.007 sliding skid - 0566.04.02.001 sliding skid - 0566.05.02.001 sliding skid	1

SaMASZ®
MASZYNY ROLNICZE I KOMUNALNE
FARM AND MUNICIPAL MACHINERY

Opcjonalne płozy wyskiego koszenia
Optional versions of topping plates

Tab. 10c

	Opcjonalne płozy wyskoiego koszenia			Optional topping plates	
	Lp. Item	Numer części Part No.	Nazwa części	Description	Ilość w kpl. Quantity for set
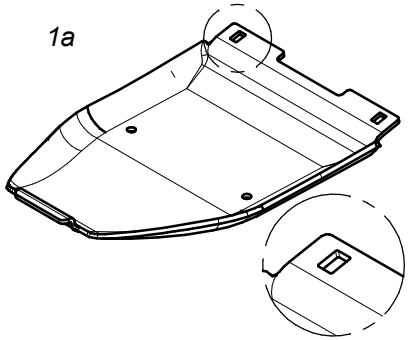 1a	1a	0540.03.74.003	Płoza wysokiego koszenia współpracuje ze ślizgiem nr: - 0540.03.42.002 - 2110.04.05.000 - 2110.05.05.000	Topping plate to be mounted together with: - 0540.03.42.002 sliding skid - 2110.04.05.000 sliding skid - 2110.05.05.000 sliding skid	1
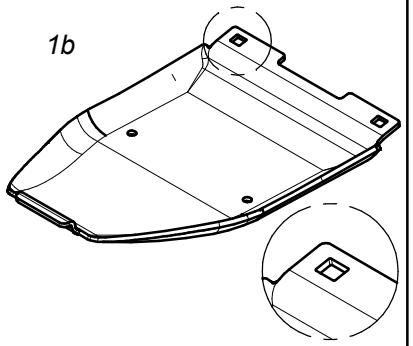 1b	1b	0540.03.75.003	Płoza skrajna wysokiego koszenia współpracuje ze ślizgiem nr. 0540.03.52.002	Topping plate - outer to be mounted together with 0540.03.52.002 sliding skid	1
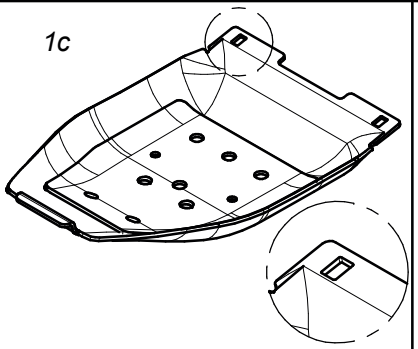 1c	1c	0540.03.44.003	Podwójna płoza wysokiego koszenia współpracuje ze ślizgiem nr: - 0540.03.42.002 - 2110.04.05.000 - 2110.05.05.000	Double topping plate to be mounted together with: - 0540.03.42.002 sliding skid - 2110.04.05.000 sliding skid - 2110.05.05.000 sliding skid	1
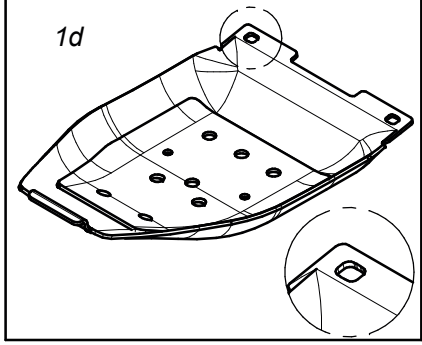 1d	1d	0540.03.68.003	Podwójna płoza skrajna wysokiego koszenia współpracuje ze ślizgiem nr. 0540.03.52.002	Double topping plate - outer to be mounted together with 0540.03.52.002 sliding skid	1

SaMASZ®
MASZYNY ROLNICZE I KOMUNALNE
FARM AND MUNICIPAL MACHINERY

Opcjonalne płozy wyskiego koszenia
Optional versions of topping plates

Tab. 10d

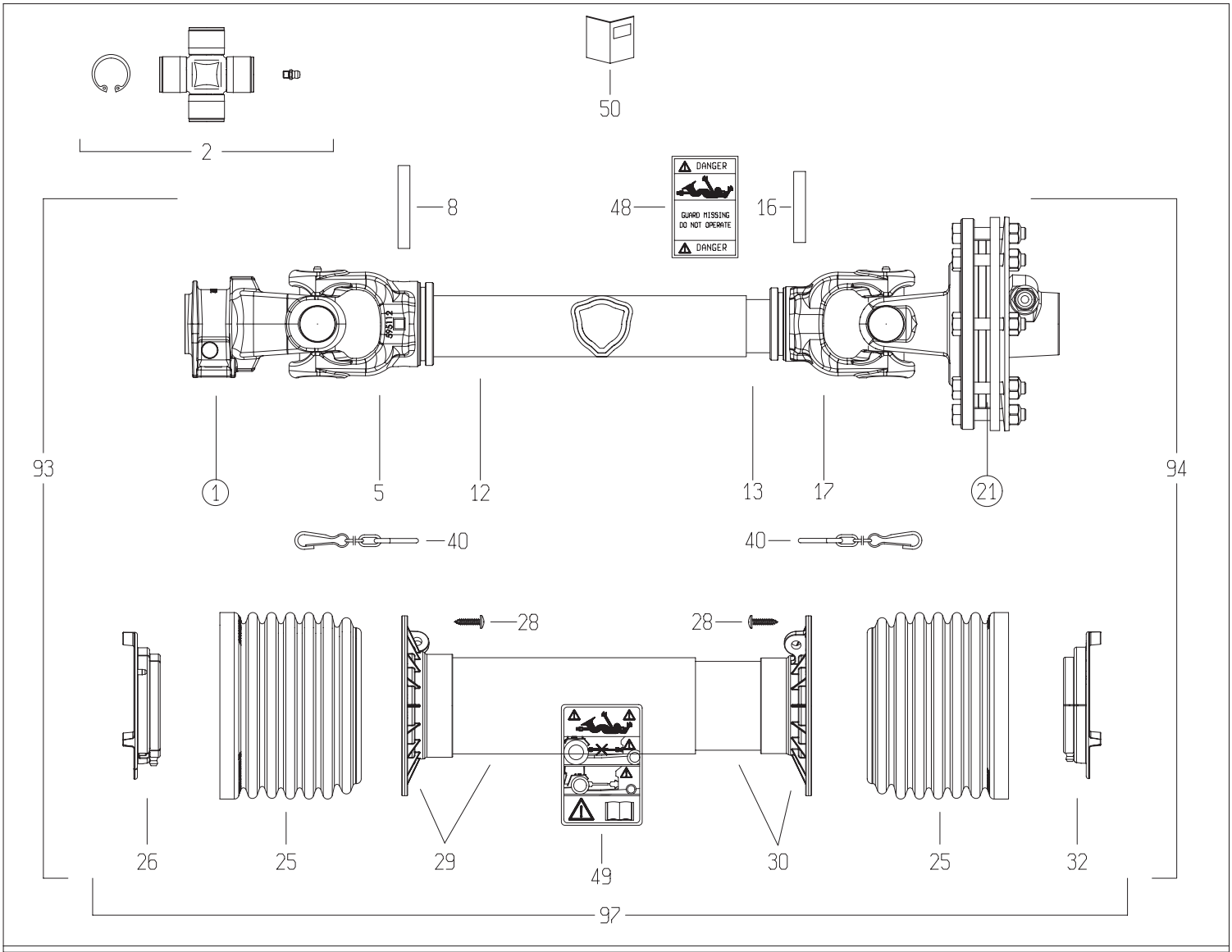

1

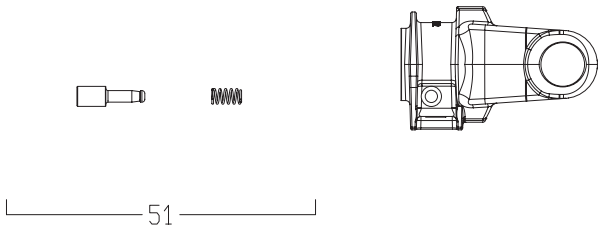

21

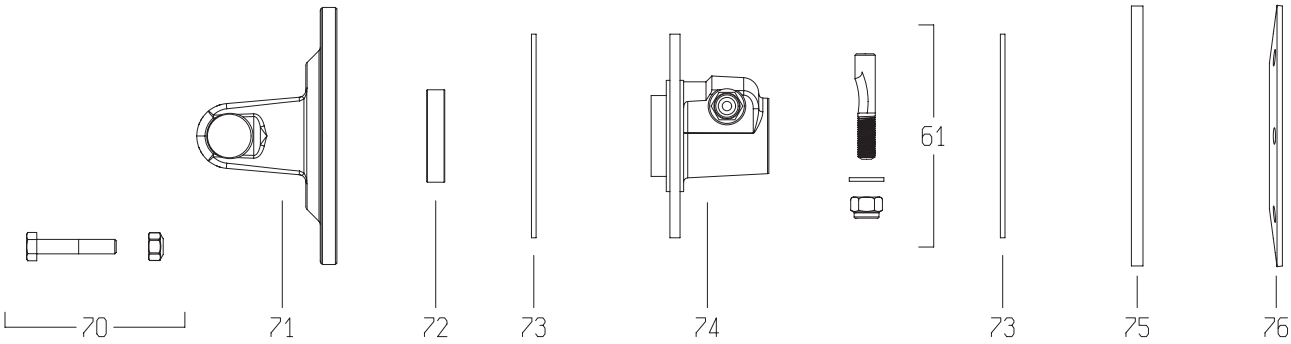

	DISEGNATO / *DESIGNED BY*	DATA / *DATE*	CODICE / *CODE*	REV.
	A.Caffagni	14/5/2014	8G5T085CE007001	A

BONDIOLI & PAVESI

LISTA RICAMBI

Codice	8G5T085CE007001

Rif.	Codice	Q.ta	Descrizione SAP
1	5070G0355	1	FORC.S6 1 3/8Z6 PULS. IN OMBRA -GHISA-
2	4120G0012R40	2	CROC.COMPL.S6 INGR.CUSC.2 LAB.CONF.40PZ
5	204056860	1	FORC.5 TUBO CARD.EST.* ES 5N6R
8	341053000R10	1	SPINA ELASTICA 10X70 DIN1481
12	225700700R	1	T.C.E.12510 L=700
13	270110700R	1	T.C.I.12597 L=700 TENIFER
16	341002000R10	1	SPINA ELASTICA 10X60 DIN1481
17	204056861	1	FORC.5 TUBO CARD.INT.* D 5N7R
21	661G48203R	1	FV32/S6 1200NM 1 3/8Z6 P.ECC.
25	219051001R	2	FASCIA GLOBAL PER G5-7-8
26	255051002R02	1	GHIERA ESTERNA GLOBAL G5
28	310001431R30	6	VITE AUT.TMTL TC 4,8X22 ZINCATA
29	5TNN1G5085FR	1	IMB. T.P.E. PER ALB. G5 *085* FX
30	5MNN1G5085FR	1	IMB. T.P.I. PER ALB. G5 *085* FX
32	255051001R02	1	GHIERA INTERNA GLOBAL G5
40	252000050R02	2	CATENA COMPLETA DI ATTACCHI MOSCH.L=60
48	399143000	1	ETICH.*USA*X T.CARD.EST.*DANGER*
49	399CEE051	1	ETIC.ATTENZ.NORM.CEE MINI 125X70
50	399CEEG01	1	LIBRETTO ISTRUZIONI NOR.CEE SERIE GLOBAL
51	403000001R10	1	PULSANTE
61	408000047R02	1	PERNO 310002161+DADO E RONDELLA
70	432000054R08	8	V.TE M10X55+DA10A*991027*CL.8.8.
71	253058901R	1	FORC.5 + FLANGIA FT - FV
72	258005320R02	1	BUSSOLA FERRO RAME FR/FT
73	247006251R08	2	DISCO ATTRITO 141X77X3,2
74	515860305R	1	MOZZO FT/FV32 1 3/8Z6 P.ECC
75	248860007R02	1	DISCO DI SPINTA SP.8 FV32
76	367008860R	1	MOLLA A TAZZA 180x3,75 ft34
93	7G5T085FX007ESS	1	MEZZA TRASMISSIONE EST. PROTETTA
94	8G5T085CEI001	1	MEZZA TRASMISSIONE INT. PROTETTA
97	5CG5085FXSS	1	PROTEZIONE COMPLETA

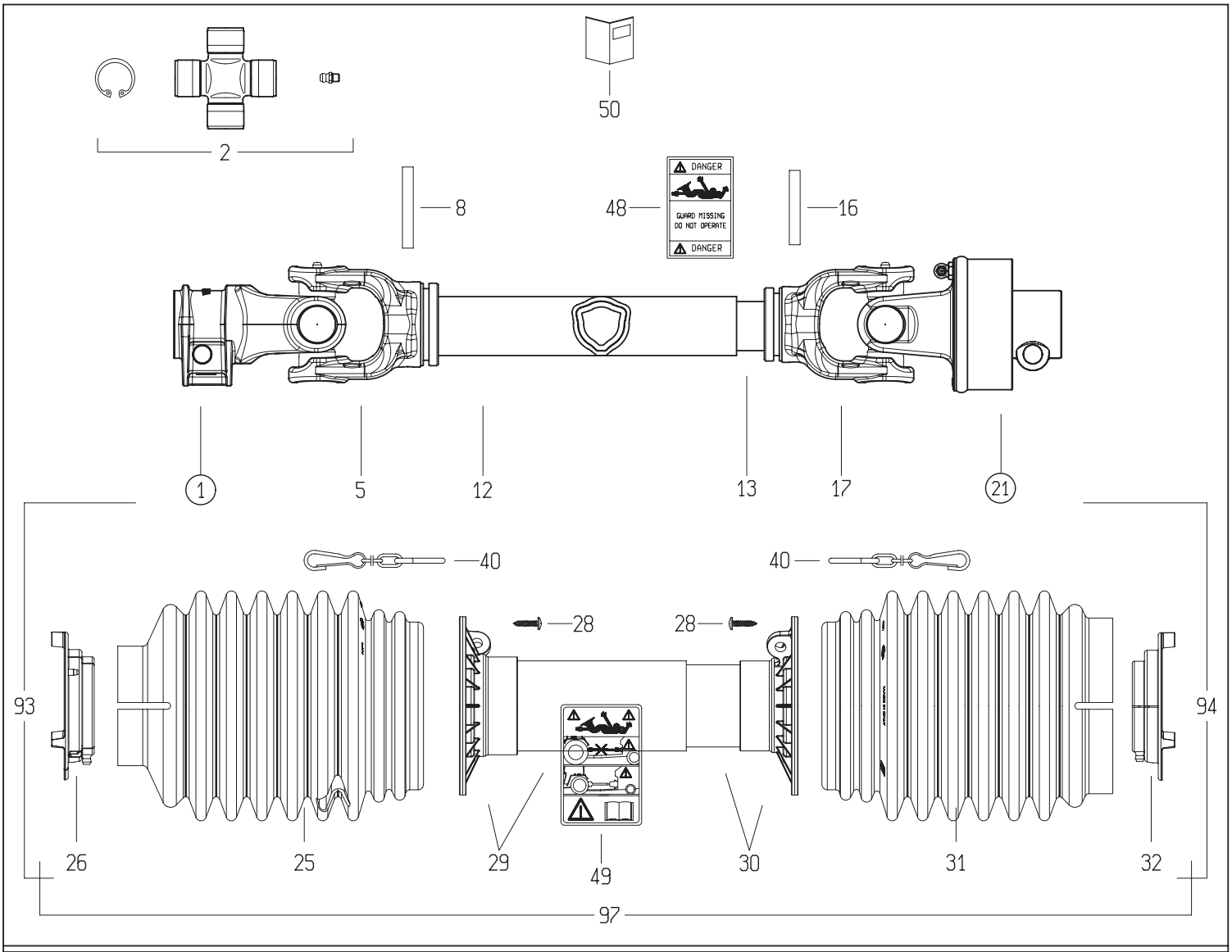

1

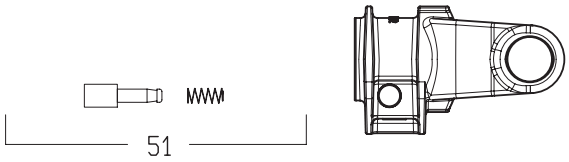

21

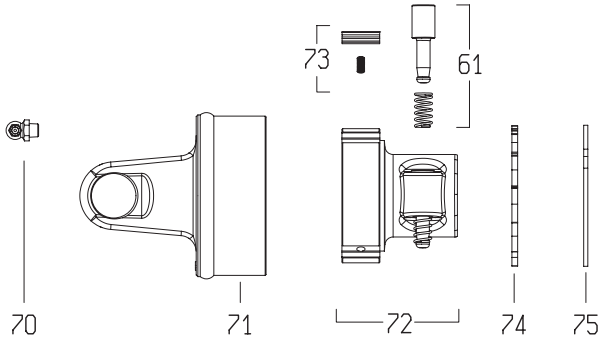

DISEGNATO / *DESIGNED BY*	DATA / *DATE*	CODICE / *CODE*	REV.
C.Stramieri	10/2/2014	7G4N071FX007096PTA	0

BONDIOLI & PAVESI

LISTA RICAMBI

Codice	7G4N071FX007096PTA

Rif.	Codice	Q.ta	Descrizione SAP
1	5070E0355	1	FORC.4 1 3/8Z6 PULS. -GHISA-
2	4120E0012R25	2	CROC.COMPL.S4 INGR.CUSC.2 LAB.CONF.25PZ
5	204046851	1	FORC.4 T.CARD.EST.*C* * 406R
8	341038000R10	1	SPINA ELASTICA 8X60 DIN1481
12	225120570	1	T.C.E.12508 L=570
13	225100570	1	T.C.I.12507 L=570
16	341048000R10	1	SPINA ELASTICA 8X55 DIN1481
17	204046852	1	FORC.4 T.CARD.INT.*BR* * 407R
21	601104701R	1	RA1/4 DX 1 3/8Z6 P.
25	219041102	1	FASCIA MEDIA BOCCA STRETTA GLOBAL G3-4
26	255041002R02	1	GHIERA ESTERNA GLOBAL G3-4
28	310001431R30	6	VITE AUT.TMTL TC 4,8X22 ZINCATA
29	5TNN1G4071F	1	IMB.+T.P.E. PER ALB. G4 *071* FX
30	5MNN1G4071F	1	IMB.+T.P.I. PER ALB. G4 *071* FX
31	219041202	1	FASCIA MEDIA BOCCA LARGA GLOBAL G3-4
32	255041001R02	1	GHIERA INTERNA GLOBAL G3-4
40	252000050R02	2	CATENA COMPLETA DI ATTACCHI MOSCH.L=60
48	399143000	1	ETICH.*USA*X T.CARD.EST.*DANGER*
49	399CEE051	1	ETIC.ATTENZ.NORM.CEE MINI 125X70
50	399USAG01	1	LIBRETTO ISTRUZIONI NOR.USA SERIE GLOBAL
51	403000001R10	2	PULSANTE
70	348014000R20	1	INGRAS.M 8X1.25X90 ART.36
71	418041203R	1	FORC.220040001 + CORPO RA1 2640C0102
72	5130C0301R	1	MOZZO RA1DX 1 3/8Z6 PULS.PIAST.RAD.V.CAT
73	4210C0001R03	1	KIT PIASTRINE BASCULANTI PER RA1
74	246000132R02	1	DISCO DI CHIUSURA X RA DX
75	338005000R20	1	ANELLO ELAST.I. 82X2,50 DIN472/1
93	7G4N071FX007EPT	1	MEZZA TRASMISSIONE EST. PROTETTA
94	7G4N071FX096IPT	1	MEZZA TRASMISSIONE INT. PROTETTA
97	5CG4071FXPT	1	PROTEZIONE COMPLETA

015–04.101.LS

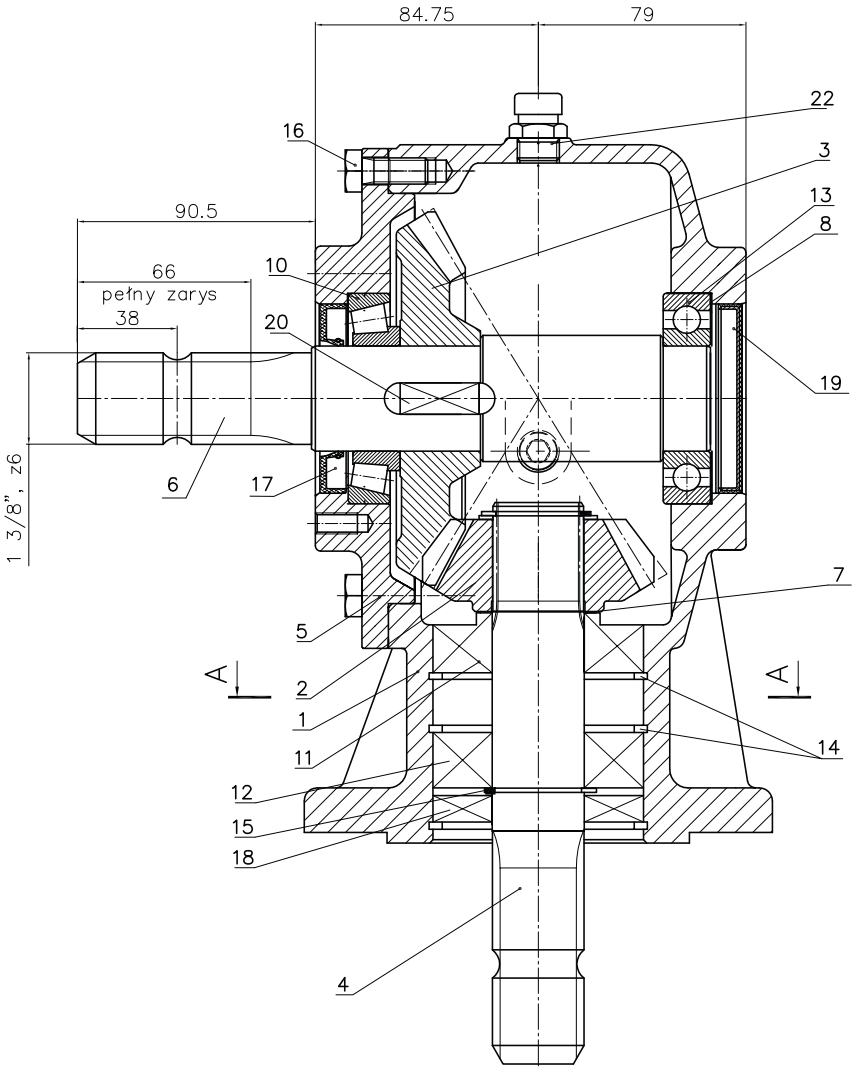

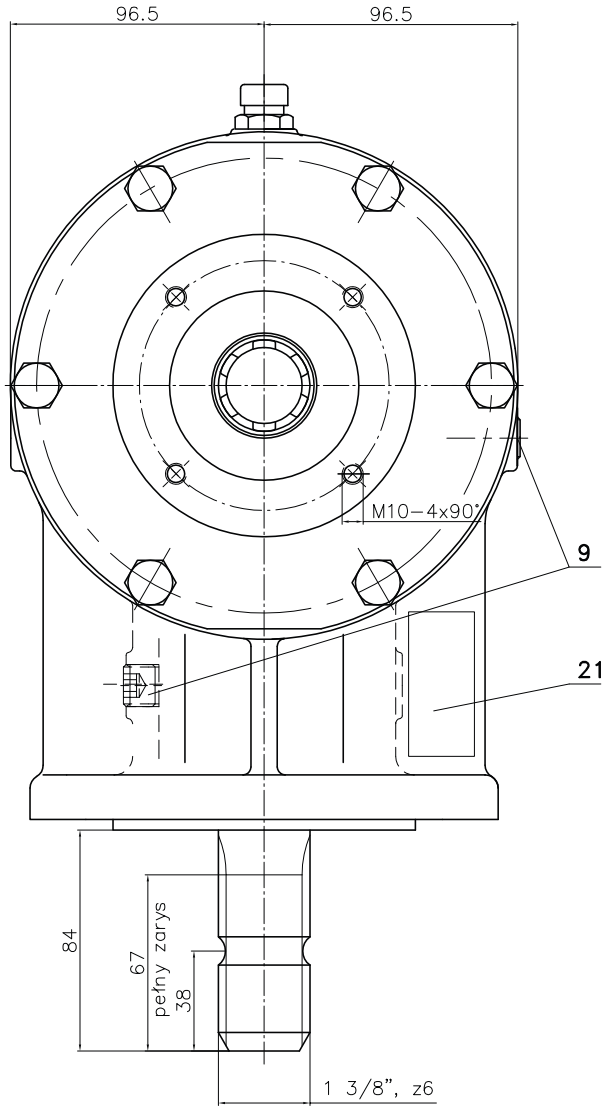

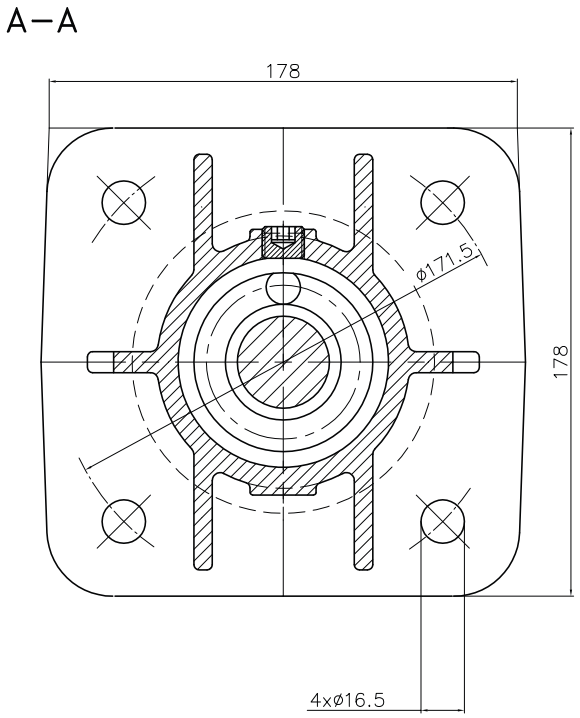

Uwaga:

1. Do zabezpieczenia śrub przed odkręceniem stosować: Loctite 243 lub zamiennik innej firmy.
2. Do uszczelniania i mocowania tabliczki znamionowej stosować: Silikon olejoodporny
3. Przekładnię malować farbą RAL 6018 (jasny zielony) grubość warstwy malarskiej:
   - podkład: 30–45 μm.
   - pokrycie: minimum 50 μm.
4. Przekładnię napełniać olejem przekładniowym SAE 80W/90 API GL–4 w ilości 1L.

Lp.	Nazwa części	Nr rysunku–normy	Materiał	Ilość	Uwagi	Format
22	Odpowietrznik 3/8"	Nostrali & Arnaldo	mod.33A	1		
21	Tabliczka znamionowa	015–04.07.03		1		A4
20	Wpust pryzmatyczny B12x8x30	PN–M–85005		1		
19	Pokrywka	YJ3800720		1	Busak–Shamban	
18	Pierścień uszczelniający AS–35x80x10	DIN 3760		2		
17	Pierścień uszczelniający AS–40x72x7	DIN 3760		1		
16	Śruba M10x25–5.6–B–Fe/Zn8c	PN–M–82105		6		
15	Pierścień osadczy sprężt. Z35	PN–M–85111		1		
14	Pierścień osadczy sprężt W80	PN–M–85111		3		
13	Łożysko kulkowe 6208	PN–M–86100		1		
12	Łożysko kulkowe 6307	PN–M–86100		1		
11	Łożysko stożkowe 30307	PN–M–86220		1		
10	Łożysko stożkowe 30208	PN–M–86220		1		
9	Korek 3/8" (Conico)	Nostrali & Arnaldo	mod.42A	2	(DIN 906)	
8	Podkładka dyst. PS#63x#80xg	DIN 988	g=.1,.2,.5,1		#g. potrzeb	
7	Podkładka dyst. PS#35x#45xg	DIN 988	g=.1,.2,.5,1		#g. potrzeb	
6	Wałek wielowypustowy	090–04.04.02	18HGT	1		A4
5	Pokrywa	015–04.05.01	St5	1		A3
4	Wałek	015–0406.01	18HGT	1		A3
3	Koło zębate z=26	015–04.03.00	18HGT	1		A4
2	Zębnik z=16	015–04.02.00	18HGT	1		A4
1	Korpus	015–01.01.05	250	1		A3

110-01.111.LS

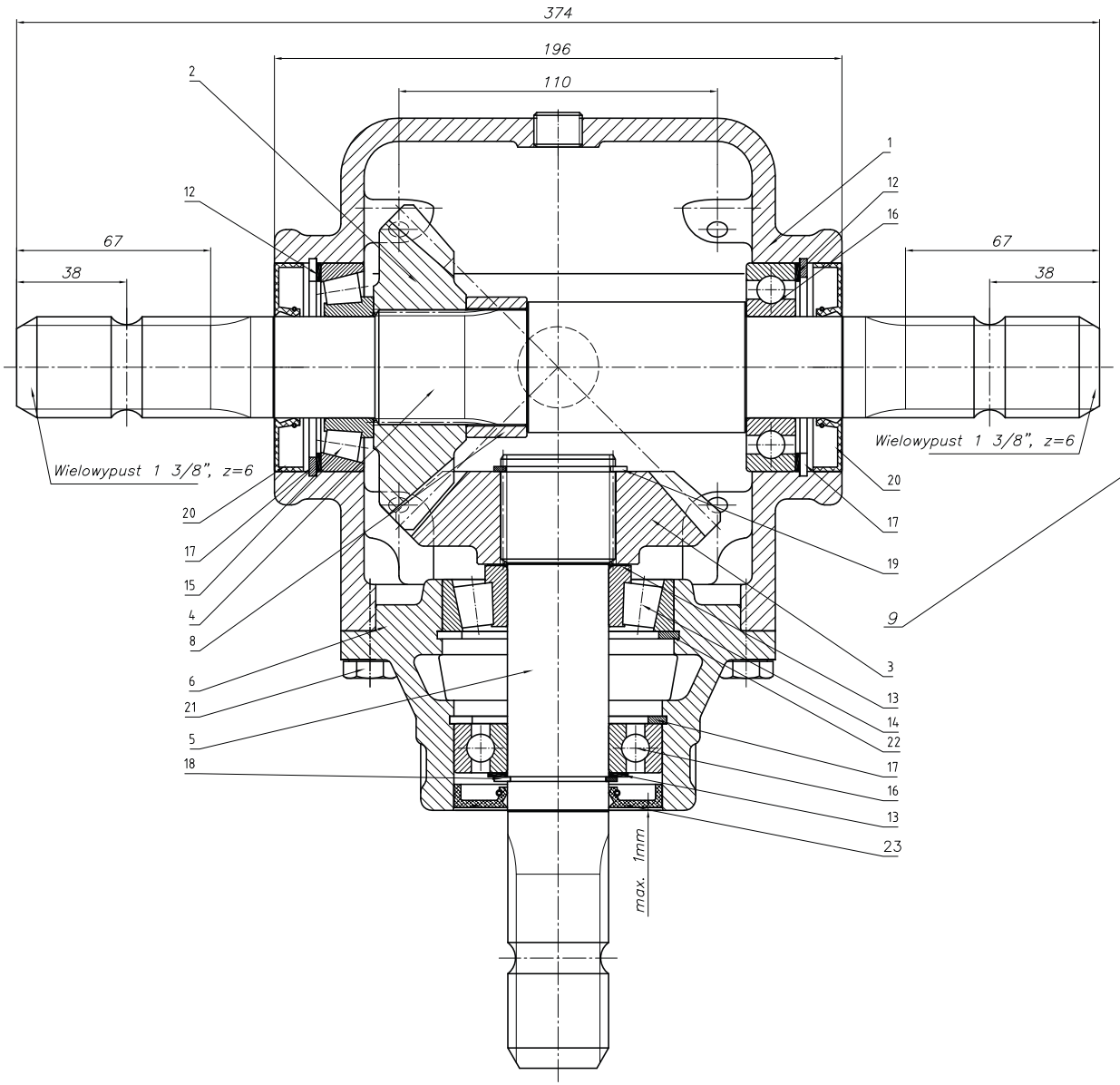

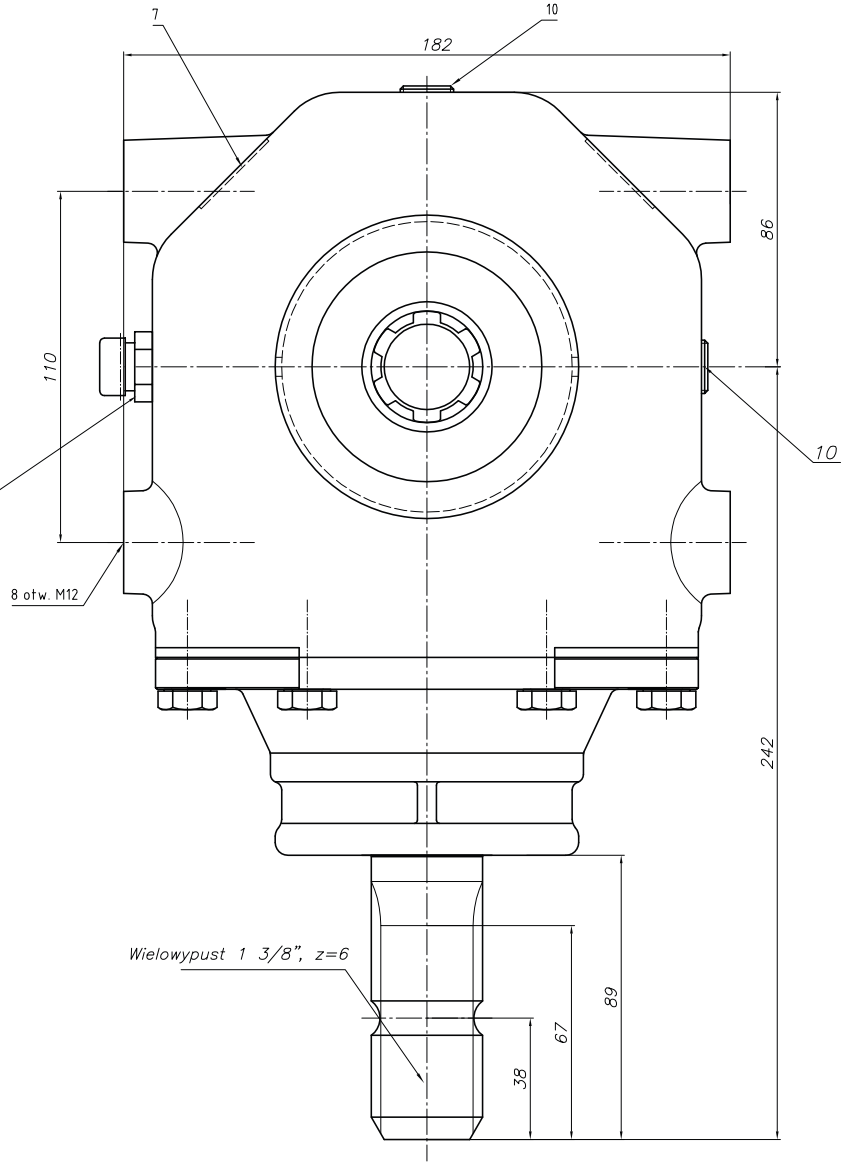

Parametr	Wartość	Jednostka
Moc	44.2	kW
Obroty we.	540	obr/min.
Obroty wy.	540	obr/min.
Przełożenie	1:1	
Moment we. nom	781.6	Nm
Moment wy. nom.	781.6	Nm
Ilość oleju	1.2	l
Gatunek oleju	Transol 680	

Lp.	Nazwa części	Nr rysunku-normy	Materiał	Ilość	Uwagi	Format
23	Pierścień uszczel. AS35x72x8	DIN 3760		1		
22	Pierścień osad. spręż. W80	PN-M-85111		1		
21	Śruba M10x25-8.8-B-Fe/Zn8c	PN-M-82105		6		
20	Pierścień uszczel. AS35x72x10	DIN 3760		2		
19	Pierścień osad. spręż. Z40	PN-M-85111		1		
18	Pierścień osad. spręż. Z35	PN-M-85111		1		
17	Pierścień osad. spręż. W72	PN-M-85111		3		
16	Łożysko kulkowe 6207	PN-M-86100		2		
15	Łożysko stożkowe 30207	PN-M-86220		1		
14	Łożysko stożkowe 30307	PN-M-86220		1		
13	Podkładka dyst. PS 35x45xg	DIN 988	g=0.1,0,2,0.5,1	wg. potrzeb		

Lp.	Nazwa części	Nr rysunku-normy	Materiał	Ilość	Uwagi	Format
12	Podkładka dyst. PS 56x72xg	DIN 988	g=0.1,0,2,0.5,1	wg. potrzeb		
11						
10	Korek R3/8"	DIN 906		2	(stożk.)	
9	Odpowietrznik 3/8"(stożk.)	Nostrali & Arnaldo		1	model 33A	
8	Tuleja dystansowa	F.005-044-045.4	R35	1		A4
7	Tabliczka znamionowa	110-01.07.06		1		A4
6	Pokrywa	110-01.06.00	GG25	1		A2
5	Wał pionowy	110-01.05.00	16MnCr5	1		A2
4	Wał poziomy	110-01.04.00	16MnCr5	1		A2
3	Koło zębnika z=21	110-01.03.04	20MnCr5	1		A3
2	Koło zębate z=21	110-01.02.04	20MnCr5	1		A3
1	Korpus	110-01.01.00	GG25	1		A1