SAMASZ Sp. z o.o.
Poland, 15-161 Białystok, ul.Trawiasta 15

Rok założenia - 1984

NIP 966-15-92-976
centrala +48 85 664-70-31
fax + 48 85 664-70-41
e-mail: samasz@samasz.pl
www.samasz.pl

Katalog części

KOSIARKA DYSKOWA TYLNA CENTRALNA KT 301 H - 3,00 m (0547)

Wersja: 2

Nr fabryczny:

Białystok 2014.03.07

K547PL002

SaMASZ	Nazwa tabeli: KT 301 H - 540 obr.	Nr. tabeli: **Tab. 1a**	2

L.P.	Części SaMASZ	Części handlowe	Nazwa części	Liczba sztuk	Uwagi
1	0229.06.00.005	-	Zgarniacz lewy	1	
2	0229.07.00.005		Zgarniacz prawy	1	
3	0534.05.00.000		Przeniesienie napędu - 540 obr	1	
4	0541.01.00.003		Układ zawieszenia	1	
5	0606.02.00.003		Rama główna prawa	1	
6	0606.04.00.003		Zespół tnący prawy	1	

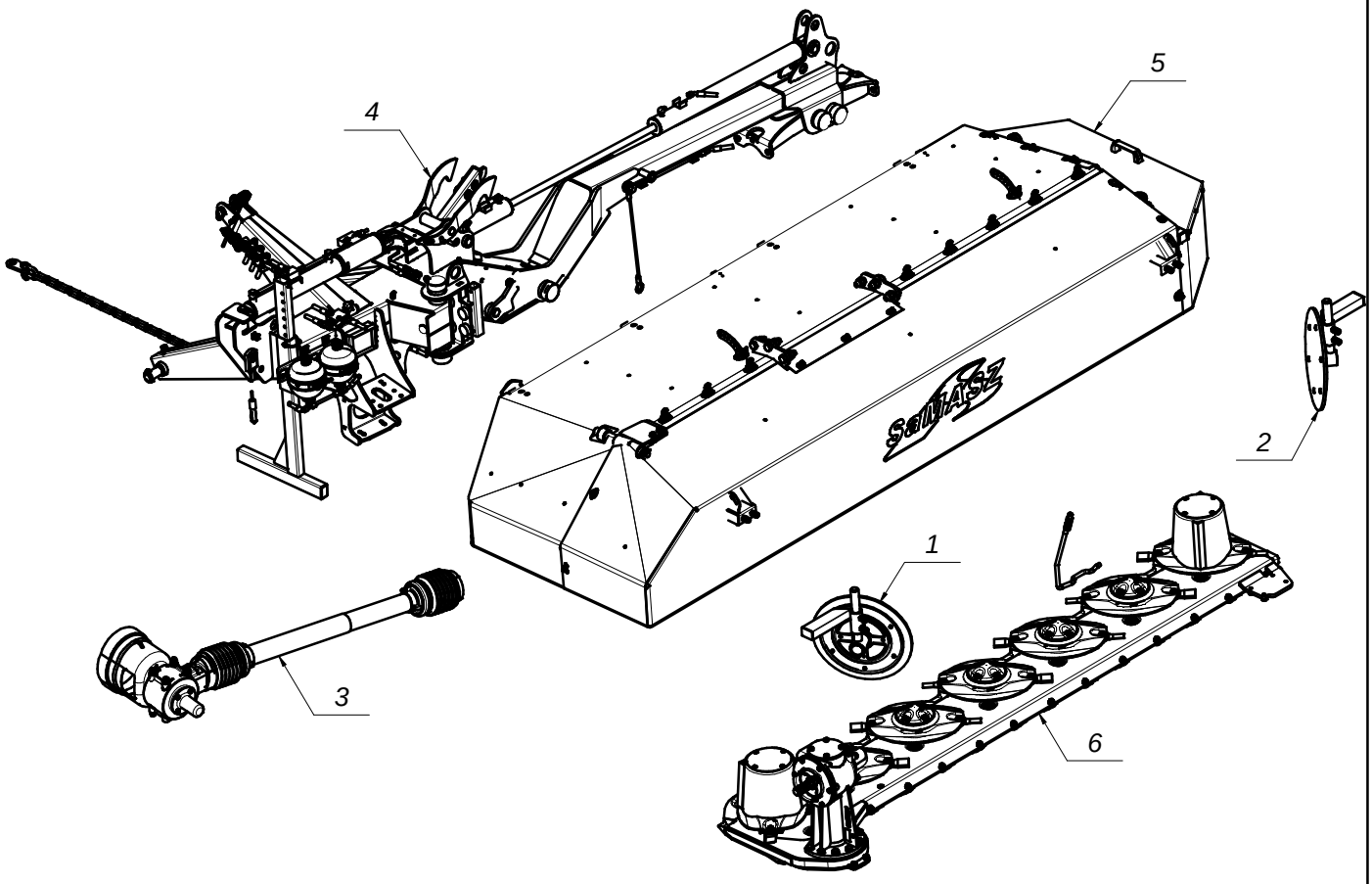

SaMASZ	Nazwa tabeli: KT 301 H - 1000 obr.	Nr. tabeli: **Tab. 1b**	3

L.P.	Części SaMASZ	Części handlowe	Nazwa części	Liczba sztuk	Uwagi
1	0229.06.00.005	-	Zgarniacz lewy	1	
2	0229.07.00.005		Zgarniacz prawy	1	
3	0541.01.00.003		Układ zawieszenia	1	
4	0544.04.00.000		Przeniesienie napędu - 1000 obr	1	
5	0606.02.00.003		Rama główna prawa	1	
6	0606.04.00.003		Zespół tnący prawy	1	

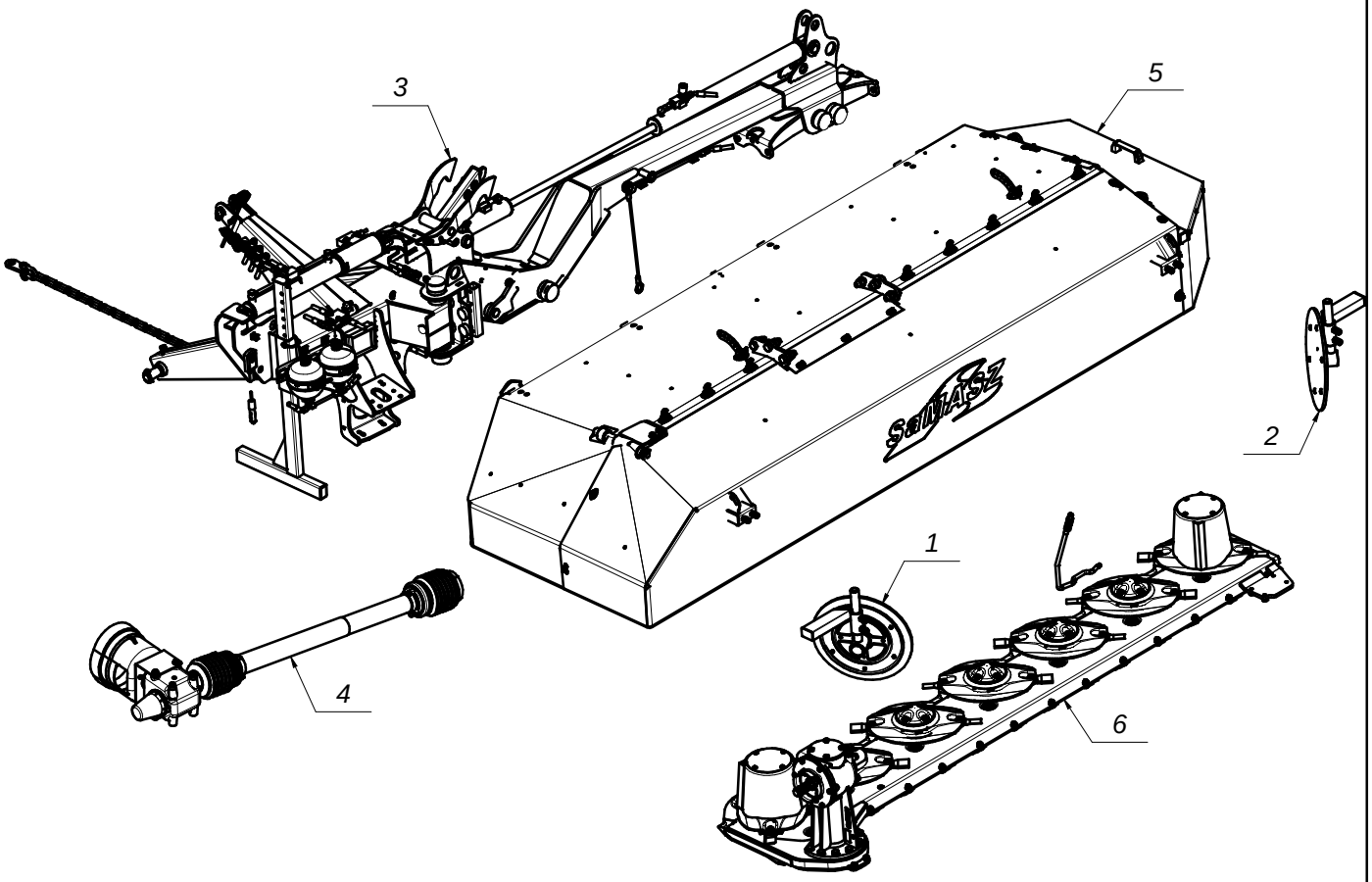

SaMASZ	Nazwa tabeli: Zgarniacz lewy	Nr. tabeli: 4 Tab. 2

L.P.	Części SaMASZ	Części handlowe	Nazwa części	Liczba sztuk	Uwagi
1	0229.06.01.000		Ramie przesuwne lewe	1	
2	0229.06.02.000		Ramie talerza lewe	1	
3	0229.06.06.000		Tuleja dystansowa 1" L-23	1	
4	0235.07.05.005		Tarcza zgarniacza fi355	1	
5	0235.07.06.005	MIHK-420-000	Tarcza gumowa fi420x10	1	
6	9999	MZSZ-012-003	Śruba M12x 35 kl. 8.8 oc. (82105)	2	
7	9999.00.00.055	MZNZ-006-001	Nakrętka M 6 kl. 8 oc.	6	
8	9999.00.00.073	MZNZ-012-002	Nakrętka M12 kl. 8 oc.	2	
9	9999.00.00.217	MITZ-060-002	Zaślepka plastik prost 60x40x2-4 - 111368	1	
10	9999.00.00.261	MZLZ-005-008	Łożysko 6205 2RS	2	
11	9999.00.00.327	MZSE-052-001	Pierścień osad. W 52	1	
12	9999.00.00.349	MZSE-025-001	Pierścień osad. Z 25	1	
13	9999.00.01.534	MITZ-050-001	Zaślepka plastik fi50x1.0-3.0 - 111068	1	
14	9999.00.01.646	MZSP-008-001	Śruba M 8x 20 kl. 8.8 oc. PODS.	6	

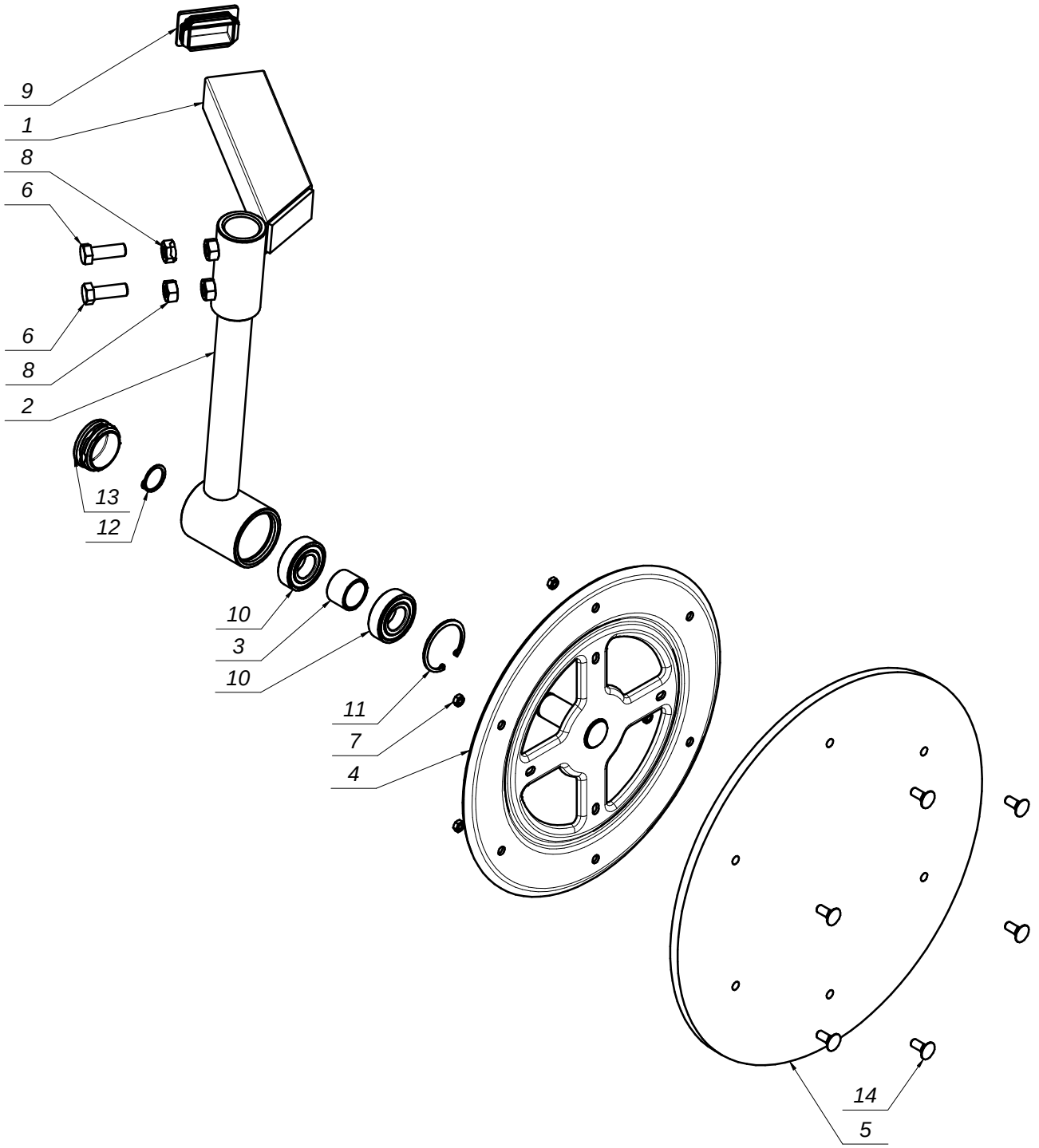

SaMASZ	Nazwa tabeli: Zgarniacz prawy	Nr. tabeli: Tab. 3	5

L.P.	Części SaMASZ	Części handlowe	Nazwa części	Liczba sztuk	Uwagi
1	0229.06.02.000		Ramie talerza lewe	1	
2	0229.06.06.000		Tuleja dystansowa 1" L-23	1	
3	0229.07.01.000		Ramie przesuwne prawe	1	
4	0235.07.05.005		Tarcza zgarniacza fi355	1	
5	0235.07.06.005	MIHK-420-000	Tarcza gumowa fi420x10	1	
6	9999	MZSZ-012-003	Śruba M12x 35 kl. 8.8 oc. (82105)	2	
7	9999.00.00.061	MZNZ-008-001	Nakrętka M 8 kl. 8 oc.	6	
8	9999.00.00.073	MZNZ-012-002	Nakrętka M12 kl. 8 oc.	2	
9	9999.00.00.217	MITZ-060-002	Zaślepka plastik prost 60x40x2-4 - 111368	1	
10	9999.00.00.261	MZLZ-005-008	Łożysko 6205 2RS	2	
11	9999.00.00.327	MZSE-052-001	Pierścień osad. W 52	1	
12	9999.00.00.349	MZSE-025-001	Pierścień osad. Z 25	1	
13	9999.00.01.534	MITZ-050-001	Zaślepka plastik fi50x1.0-3.0 - 111068	1	
14	9999.00.01.646	MZSP-008-001	Śruba M 8x 20 kl. 8.8 oc. PODS.	6	

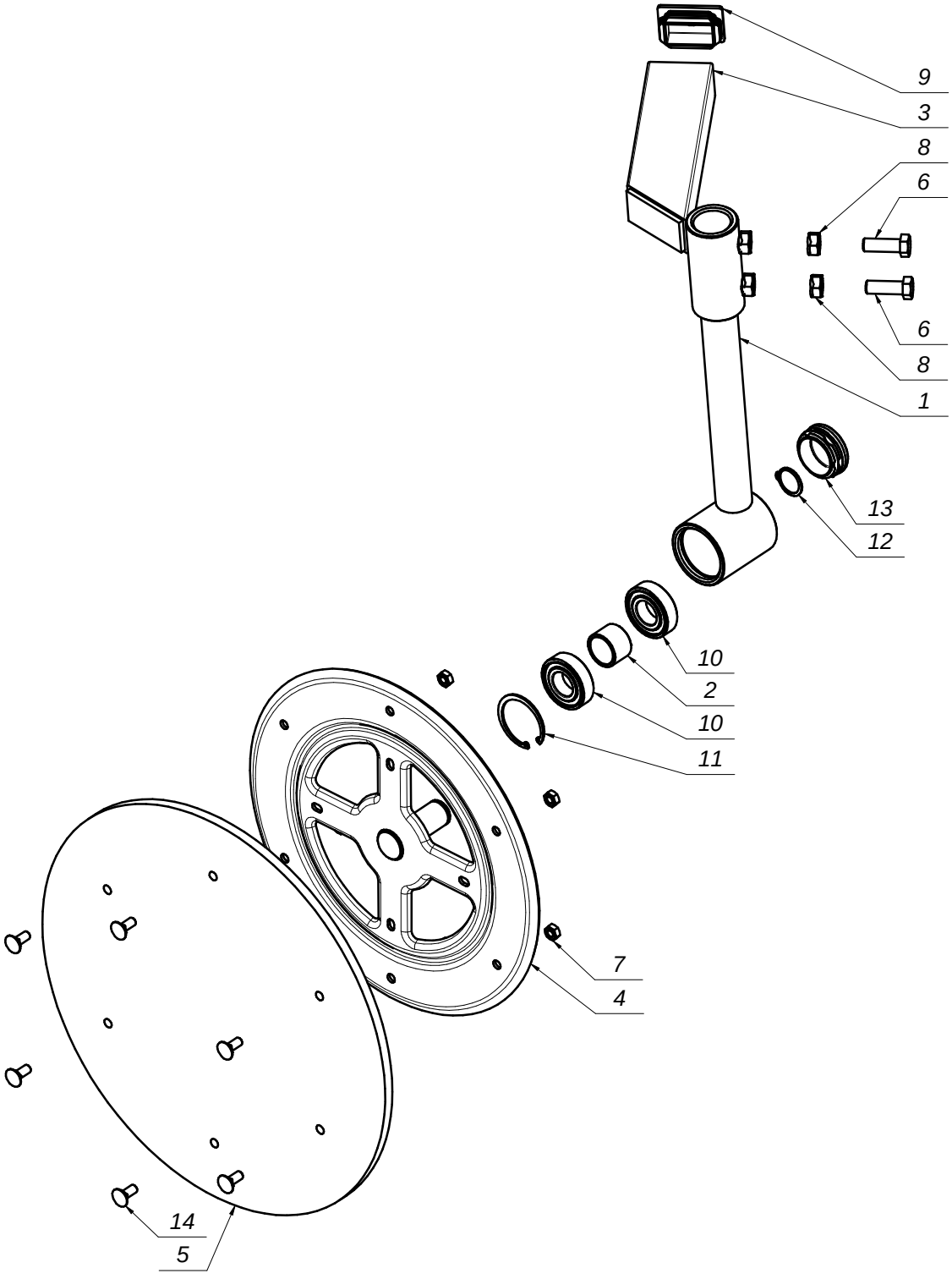

SaMASZ

Nazwa tabeli:

Układ zawieszenia

Nr. tabeli: 6

Tab. 4

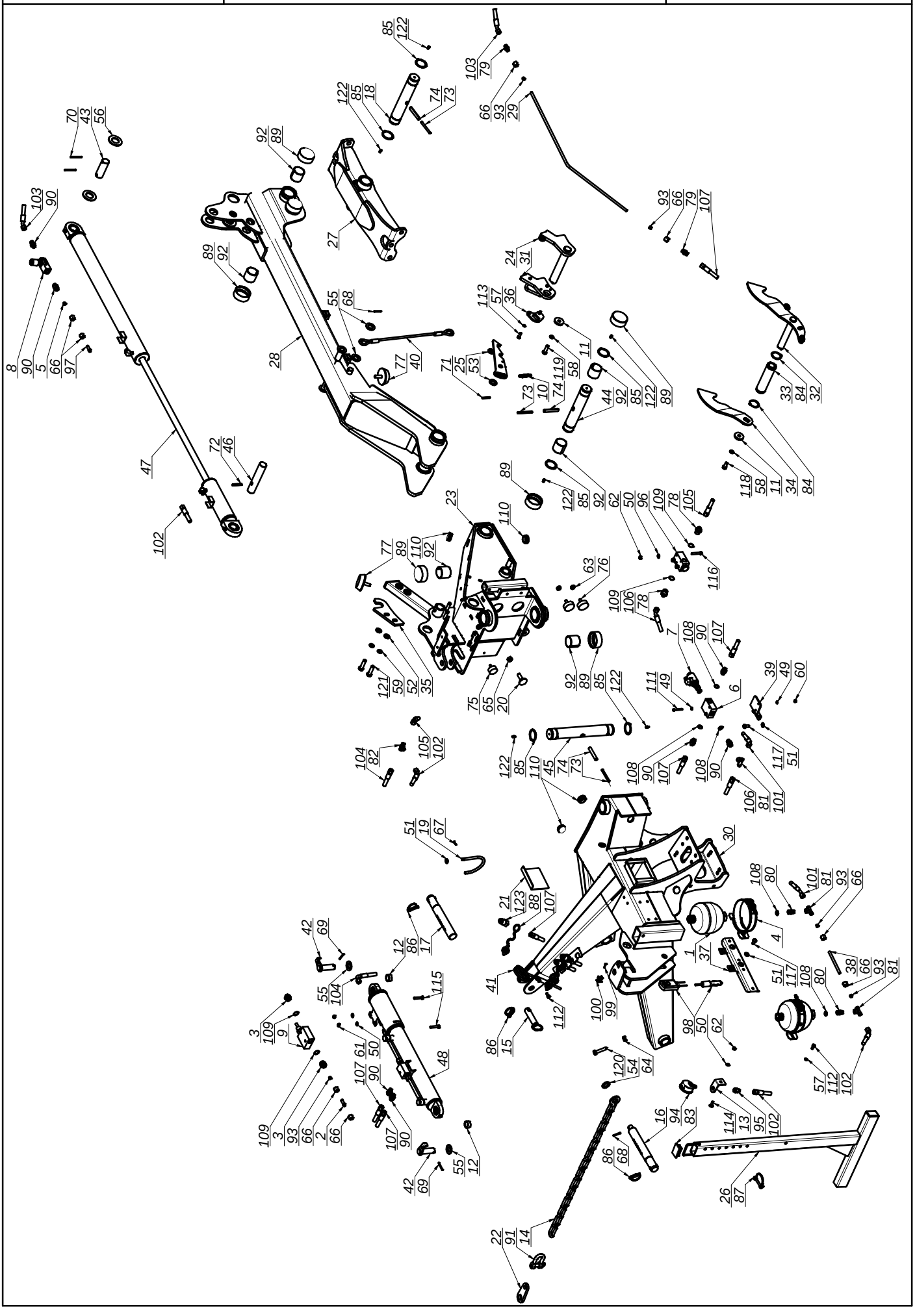

SaMASZ

Nazwa tabeli:

Układ zawieszenia

Nr. tabeli: 7

Tab. 4

L.P.	Części SaMASZ	Części handlowe	Nazwa części	Liczba sztuk	Uwagi
1		MIHA -000-141	Akumulator hydrauliczny - 1,4 l - H1400 D1	2	
2		MIHK-000-002	Końcówka kulista Dn-10	1	
3		MIHK-012-004	Króciec 16x1,5 / 1/2"	2	
4		MIHO-146-000	Obejma hydroakumulatora R146-154	2	
5		MIIP-016-000	Pierścień zacinający fi 10	1	
6		MIHB-000-002	Płyta przyłączeniowa 3 UL 06/4 - G2	1	
7		MIHR-000-017	Rozdzielacz 3 UREH 6 D5 - 12/2 M1 G12 Z4	1	
8		MIHZ-056-582	Zawór dławiąco-zwrotny C056-V0582 - 3/8"	1	
9		MIHZ-012-000	Zawór sekwencyjny bezpośredni V660	1	
10	0105.01.09.000	MISP-001-002	Sprężyna zapadki fi 1,6 L=72	1	
11	0108.02.08.000		Podkładka dociskająca	2	
12	0112.01.08.000		Tuleja dystansowa cylindra I	2	
13	0112.01.25.000		Mocowanie manometru	1	
14	0225.01.06.000	-	Łańcuch ograniczający	1	
15	0225.01.11.000	-	Sworzeń zaczepu górnego	1	
16	0225.01.13.000	-	Sworzeń zaczepu L - kat. III	1	
17	0225.01.14.000	-	Sworzeń zaczepu P - kat. III	1	
18	0271.01.16.003		Sworzeń zawieszenia ramy	1	
19	0272.01.15.000		Wspornik wału	1	
20	0272.01.47.001		Śruba regulacyjna zaworu	1	
21	0290.01.10.000	Cynkować	Zasuwa	1	
22	0302.01.11.000		Wieszak łańcucha	1	
23	0534.01.02.001		Ramię ruchome	1	
24	0534.01.07.000		Dźwignia zapierająca	1	
25	0540.01.08.000		Zapadka blokady	1	
26	0540.01.27.001		Stopa podporowa	1	
27	0541.01.03.001		Mocowanie ramy	1	
28	0541.01.04.001		Ramie nośne	1	
29	0541.01.09.000		Rura ramienia nośnego	1	
30	0544.01.01.000		Zaczep	1	
31	0544.01.09.000		Dźwignia blokująca	1	
32	0544.01.10.000		Zapadka prawa	1	
33	0544.01.12.000		Tuleja dźwigni sprężyn	1	
34	0544.01.13.000		Zapadka lewa	1	
35	0544.01.18.000		Hak blokady transportowej	1	
36	0544.01.19.000		Podkładka dźwigni blokującej	1	
37	0545.01.16.003		Mocowanie akumulatorów gazowych	1	
38	0545.01.40.003		Rura akumulatorów gazowych	1	
39	0545.21.02.003		Mocowanie rozdzielacza	1	
40	0600.01.30.001		Linka stalowa w osłonie PCV	1	
41	0619.01.32.000	MISP-008-394	Sprężyna przewodów fi 8 L= 394	1	
42	1000.00.04.000	-	Sworzeń fi.25 L= 75 (SZ.25.00.075)	2	
43	1000.01.55.000	-	Sworzeń fi.35 L=100 (SO.35.00.100)	1	
44	534.01.05.00		Sworzeń ramienia ruchomego	1	
45	544.01.11.00		Sworzeń główny zawieszenia	1	
46	544.01.17.00		Sworzeń siłownika	1	
47	545.01.02.00	MIHC-511-063	Cylinder zespolony podnoszenia	1	
48	545.01.03.00	MIHC-382-001	Siłownik obrotu	1	
49	9999.00.00.002	MZPP-006-001	Podkładka fi 6 oc.	4	
50	9999.00.00.003	MZPP-008-002	Podkładka fi 8 oc.	6	
51	9999.00.00.004	MZPP-010-001	Podkładka fi10 oc.	7	
52	9999.00.00.006	MZPP-014-001	Podkładka fi14 oc.	2	
53	9999.00.00.011	MZPP-020-001	Podkładka fi20 oc.	1	
54	9999.00.00.012	MZPP-022-001	Podkładka fi22 oc.	1	
55	9999.00.00.014	MZPP-024-001	Podkładka fi 24 oc. pod sworzeń	4	
56	9999.00.00.020	MZPP-036-002	Podkładka fi36 oc.	2	
57	9999.00.00.032	MZPS-008-001	Podkładka spręż. fi 8,2 oc.	6	
58	9999.00.00.034	MZPS-012-001	Podkładka spręż. fi12,2 oc.	2	
59	9999.00.00.035	MZPS-014-002	Podkładka spręż. fi14,2 oc.	2	
60	9999.00.00.054	MZNS-006-006	Nakrętka M 6 kl. 8 oc. samozab.	2	
61	9999.00.00.057	MZNZ-008-002	Nakrętka M 8 kl. 8 cz.	2	
62	9999.00.00.060	MZNS-008-006	Nakrętka M 8 kl. 8 oc. samozab.	4	

SaMASZ

Nazwa tabeli:

Układ zawieszenia

Nr. tabeli: 8

Tab. 4

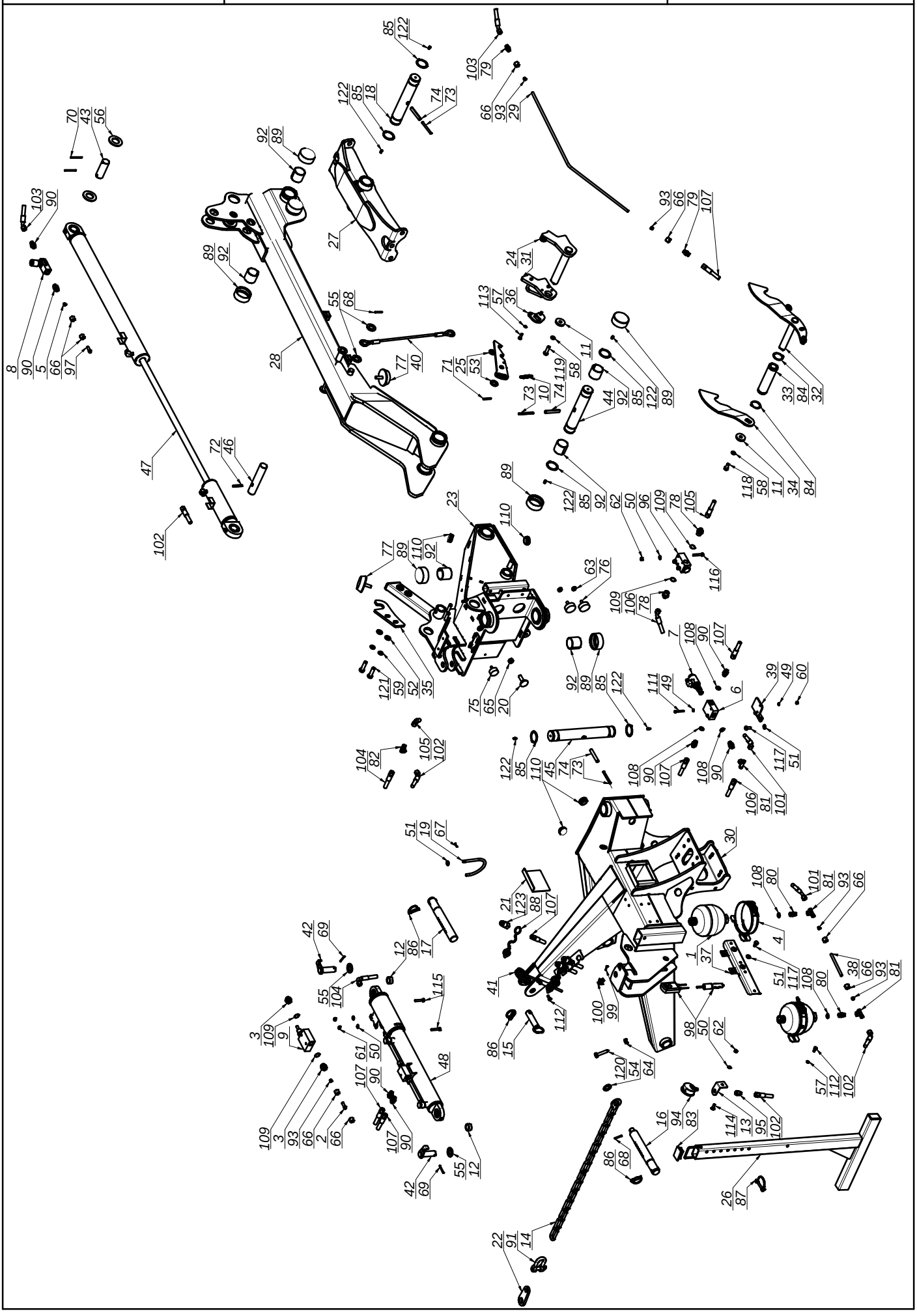

L.P.	Części SaMASZ	Części handlowe	Nazwa części	Liczba sztuk	Uwagi
63	9999.00.00.063	MZNS-010-002	Nakrętka M10 kl. 8 oc. samozab.	2	
64	9999.00.00.073	MZNZ-012-002	Nakrętka M12 kl. 8 oc.	2	
65	9999.00.00.076	MZNZ-014-001	Nakrętka M14 kl. 8 cz.	1	
66	9999.00.00.089	MZNS-016-002	Nakrętka M16x1,5 hydrauliczna	8	
67	9999.00.00.125	MZZK-004-001	Kołek sprę. fi 4x 20 nierdz.	1	
68	9999.00.00.133	MZZK-005-006	Kołek sprę. fi 5x 36 nierdz.	2	
69	9999.00.00.134	MZZK-005-001	Kołek sprę. fi 5x 45 oc.	2	
70	9999.00.00.135	MZZK-005-007	Kołek sprę. fi 5x 60 oc.	2	
71	9999.00.00.137	MZZK-006-007	Kołek sprę. fi 6x 40 oc.	1	
72	9999.00.00.144	MZZK-008-005	Kołek sprę. fi 8x 50 oc.	1	
73	9999.00.00.149	MZZK-008-013	Kołek sprę. fi 8x 80 oc.	3	
74	9999.00.00.158	MZKK-013-080	Kołek sprę. fi13x 70-80 nierdz.	3	
75	9999.00.00.165	MIGA-040-018	Amortyzator gumowo-metalowy 40x18 typ D	1	
76	9999.00.00.167	MIGA-050-018	Amortyzator gumowo-metalowy 50x18 typ D	2	
77	9999.00.00.169	MIGA-080-000	Amortyzator gumowo-met. 80x25 typ K	2	
78	9999.00.00.172	MIHK-012-004	Złączka M16x 1/2"	2	
79	9999.00.00.190	MIHK-000-004	Złączka M16xM16 korpus	2	
80	9999.00.00.192	MIHK-000-006	Złączka M16xM18 korp	2	
81	9999.00.00.209	MIHZ-016-002	Złączka trójnik M16x1,5 nastawna symetryczna	3	
82	9999.00.00.210	MIHZ-016-016	Złączka trójnik M16x1,5 TN100-10L	1	
83	9999.00.00.217	MITZ-060-002	Zaślepka plastik prost 60x40x2-4 - 111368	1	
84	9999.00.00.356	MZSE-045-001	Pierścień osad. Z 45	2	
85	9999.00.00.357	MZSE-050-001	Pierścień osad. Z 50	6	
86	9999.00.00.418	MZZP-000-001	Zawleczka - Przetyczka A 11x45	3	
87	9999.00.00.427	MZZZ-008-045	Zawleczka 8x70 oc. - do rur	1	
88	9999.00.00.490	MITO-000-007	Osłona na wtyk EURO HP10	3	
89	9999.00.00.500	MITP-073-000	Pokrywa rur fi 73 x 30	8	
90	9999.00.00.536	MIHK-034-000	Złączka M16x3_8"	7	
91	9999.00.00.569	MIIS-014-000	Szekla fi 14	1	
92	9999.00.00.651	MITS-000-0018	Tuleja ślizgowa 50x 55x 50 PCM	6	
93	9999.00.00.653	MIIP-016-000	Pierścień zacinający fi 10	5	
94	9999.00.00.662	MIHM-315-000	Manometr 315 1/4"	1	
95	9999.00.00.715	MIHP-016-000	Złączka manometru M16	1	
96	9999.00.00.721	MIHZ-056-828	Zawór krańcowy V-121 1/2" NC - V0828	1	
97	9999.00.00.736	MIHK-000-002	Końcówka kulowa przew. M16 rurka fi.10	1	
98	9999.00.00.756	MIES-AR1-003	Panel sterowania ARCS - v1.0	1	
99	9999.00.00.915	MZSI-004-001	Śruba M 4x 20 kl. 8.8 oc. IMB. WALC.	1	
100	9999.00.00.920	MIIU-015-000	Uchwyt fi 15	1	
101	9999.00.01.088	MIHP-045-009	Przewód M16x1,5 L= 450 A45-A90 Z	1	
102	9999.00.01.092	MIHP-500-002	Przewód M16x1,5 L= 500 A45-A	2	
103	9999.00.01.093	MIHP-050-009	Przewód M16x1,5 L= 500 A45-A45 C	1	
104	9999.00.01.108	MIHP-065-002	Przewód M16x1,5 L= 650 A90-A	1	
105	9999.00.01.110	MIHP-070-007	Przewód M16x1,5 L= 700 A45-A	1	
106	9999.00.01.120	MIHP-900-001	Przewód M16x1,5 L= 900 A45-A	1	
107	9999.00.01.162	MIHP-104-010	Przewód M16x1,5 L= 1800 A-A	4	
108	9999.00.01.504	MZUP-018-023	Uszczelka miedziana fi18	5	
109	9999.00.01.506	MZUP-022-001	Uszczelka miedziana fi22	4	
110	9999.00.01.532	MITZ-040-000	Zaślepka plastik ok 40x1 - 111067	4	
111	9999.00.01.630	MZSZ-006-018	Śruba M 6x 45 kl. 8.8 oc. (82105)	2	
112	9999.00.01.643	MZSZ-008-001	Śruba M 8x 20 kl. 8.8 oc. (82105)	6	
113	9999.00.01.648	MZSZ-008-009	Śruba M 8x 25 kl. 8.8 oc. (82105)	2	
114	9999.00.01.650	MZSZ-008-002	Śruba M 8x 25 kl. 8.8 oc. PODS.	1	
115	9999.00.01.659	MZSZ-008-007	Śruba M 8x 45 kl. 8.8 oc. (82105)	2	
116	9999.00.01.662	MZSZ-008-013	Śruba M 8x 50 kl. 8.8 oc. (82105)	3	
117	9999.00.01.676	MZSZ-010-010	Śruba M10x 20 kl. 8.8 oc. (82105)	6	
118	9999.00.01.740	MZSZ-012-010	Śruba M12x 25 kl. 8.8 oc. (82105)	1	
119	9999.00.01.754	MZSZ-012-005	Śruba M12x 40 kl. 8.8 oc. (22)	1	
120	9999.00.01.773	MZWK-012-001	Śruba M12x60 oc. - 8.8 - Dociskowa	2	
121	9999.00.01.813	MZSZ-014-004	Śruba M14x 50 kl. 8.8 oc. (82105)	2	
122	9999.00.01.920	MZIS-000-003	Smarowniczka M6x1	6	
123	9999.00.01.936	MIHW-001-005	Wtyczka EURO M16x1.5	3	

SaMASZ	Nazwa tabeli:	Nr. tabeli:	10
	Rama główna prawa	**Tab. 5**	

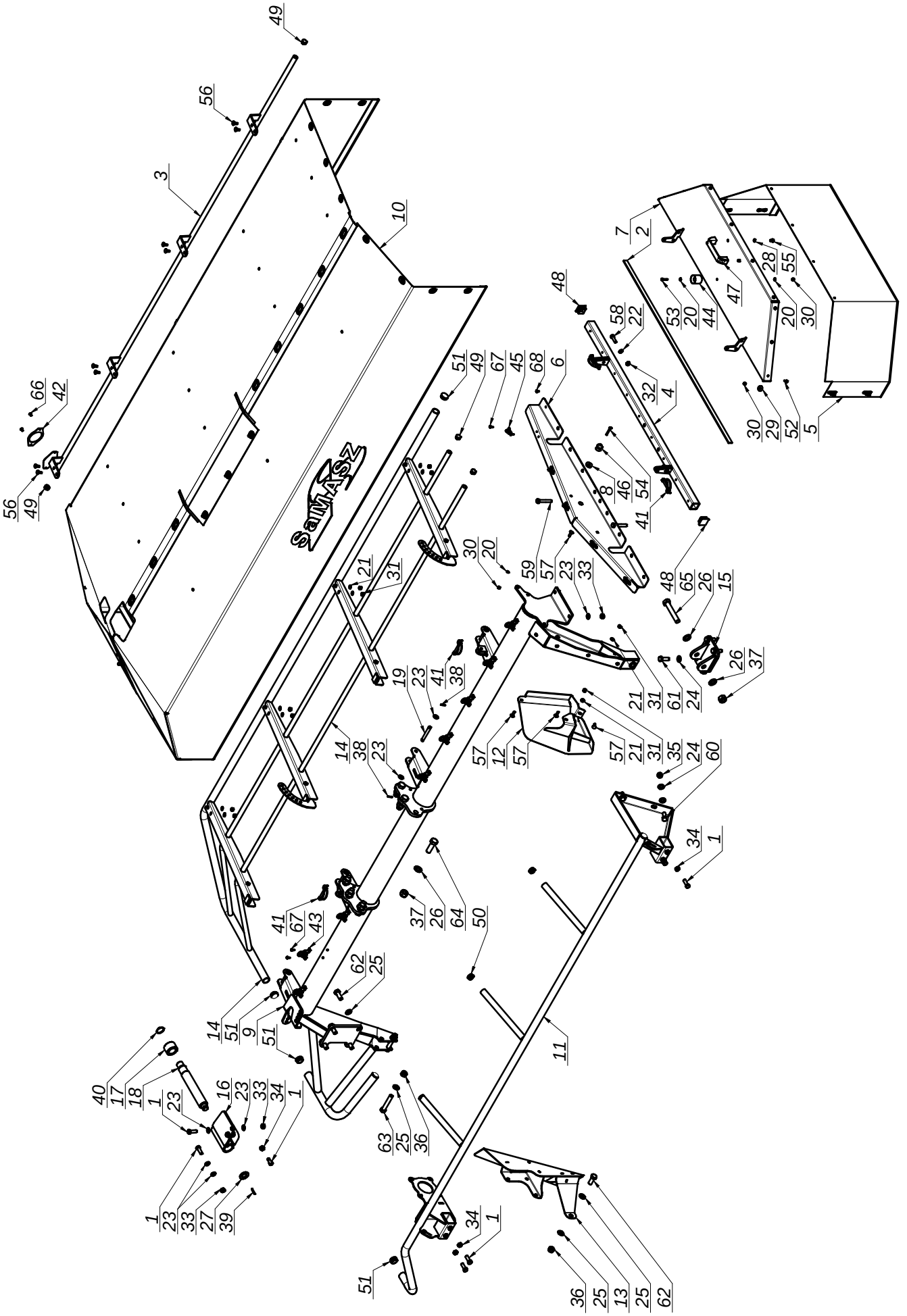

SaMASZ	Nazwa tabeli: Rama główna prawa	Nr. tabeli: Tab. 5	11

L.P.	Części SaMASZ	Części handlowe	Nazwa części	Liczba sztuk	Uwagi
1		MZSZ-012-003	Śruba M12x 35 kl. 8.8 oc. (82105)	10	
2	0272.02.11.000	MITT-000-012	Taśma przylepna L=1100	1	
3	0540.02.07.000		Osłona przednia	1	
4	0560.04.04.000		Wspornik osłony	1	
5	0560.04.05.002		Osłona brezentowa boczna	1	
6	0560.04.20.002		Wstawka osłony bocznej metalowa prawa	1	
7	0560.04.22.001		Osłona boczna	1	
8	0570.04.07.003		Podkładka dystansowa	1	
9	0606.02.01.001		Rama spawana prawa	1	
10	0606.02.04.000		Osłona brezentowa główna prawa	1	
11	0606.02.12.001		Wstawka osłony prawa	1	
12	0606.02.13.001		Osłona zgarniacza prawa	1	
13	0606.02.14.001		Osłona zgarniacza lewa	1	
14	0608.02.03.000		Osłona podnoszona prawa	1	
15	0619.02.03.000		Mocowanie stopy podporowej	1	
16	0619.02.05.001		Blokada transportowa prawa	1	
17	0619.02.06.000		Tuleja blokady transportowej	1	
18	0619.02.07.001		Sworzeń blokady transportowej	1	
19	1000.00.58.000	-	Sworzeń fi.12 L= 90 (SO.12.00.090)	4	
20	9999.00.00.002	MZPP-006-001	Podkładka fi 6 oc.	3	
21	9999.00.00.003	MZPP-008-002	Podkładka fi 8 oc.	13	
22	9999.00.00.004	MZPP-010-001	Podkładka fi10 oc.	2	
23	9999.00.00.005	MZPP-012-002	Podkładka fi12 oc.	18	
24	9999.00.00.006	MZPP-014-001	Podkładka fi14 oc.	8	
25	9999.00.00.009	MZPP-016-001	Podkładka fi16 oc.	8	
26	9999.00.00.011	MZPP-020-001	Podkładka fi20 oc.	8	
27	9999.00.00.014	MZPP-024-001	Podkładka fi 24 oc. pod sworzeń	1	
28	9999.00.00.032	MZPS-008-001	Podkładka sprę̇. fi 8,2 oc.	2	
29	9999.00.00.042	MZPN-006-003	Podkladka pow. fi 6x25 oc.	10	
30	9999.00.00.054	MZNS-006-006	Nakrętka M 6 kl. 8 oc. samozab.	12	
31	9999.00.00.060	MZNS-008-006	Nakrętka M 8 kl. 8 oc. samozab.	13	
32	9999.00.00.063	MZNS-010-002	Nakrętka M10 kl. 8 oc. samozab.	2	
33	9999.00.00.072	MZNS-012-004	Nakrętka M12 kl. 8 oc. samozab.	6	
34	9999.00.00.073	MZNZ-012-002	Nakrętka M12 kl. 8 oc.	6	
35	9999.00.00.079	MZNS-014-004	Nakrętka M14 kl. 8 oc. samozab.	2	
36	9999.00.00.088	MZNS-016-005	Nakrętka M16 kl. 8 oc. samozab.	3	
37	9999.00.00.099	MZNS-020-000	Nakrętka M20 kl. 8 oc. samozab.	7	
38	9999.00.00.125	MZZK-004-001	Kołek sprę̇. fi 4x 20 nierdz.	8	
39	9999.00.00.134	MZZK-005-001	Kołek sprę̇. fi 5x 45 oc.	1	
40	9999.00.00.353	MZSE-035-001	Pierścień osad. Z35	1	
41	9999.00.00.426	MZZZ-008-060	Zawleczka 8x60 oc. - do rur	4	
42	9999.00.00.533	MIEK-000-011	Odblask okrągły biały przykręcany	1	
43	9999.00.00.717	MIIC-000-000	Chwytka obrot-wahliwa	8	
44	9999.00.00.718	MIGG-001-001	Gniazdo zatrzasku (gumowe)	1	
45	9999.00.00.719	MPIU-001-001	Uchwyt obrotowy	5	
46	9999.00.00.720	MIGW-001-001	Wtyk zatrzasku (plastikowy)	1	
47	9999.00.00.876	MPIU-001-002	Uchwyt standardowy 132xM8	1	
48	9999.00.01.521	MITZ-034-001	Zaślepka plastik kw 38x38x3 - 111541	2	
49	9999.00.01.528	MITZ-021-000	Zaślepka plastik ok 21x0.8-2.0 - 465608	4	
50	9999.00.01.529	MITZ-020-000	Zaślepka plastik ok 28x1.0-3.0	3	
51	9999.00.01.531	MITZ-034-000	Zaślepka plastik ok 34x1 - 111065	6	
52	9999.00.01.611	MZSZ-006-005	Śruba M 6x 16 kl. 8.8 oc. (82105)	10	
53	9999.00.01.623	MZSI-006-006	Śruba M 6x 25 kl. 8.8 oc. IMB. WALC.	1	
54	9999.00.01.629	MZSI-006-040	Śruba M 6x 40 kl. 8.8 oc. IMB. WALC.	1	
55	9999.00.01.639	MZSZ-008-011	Śruba M 8x 12 kl. 8.8 oc. (82105)	2	
56	9999.00.01.646	MZSP-008-001	Śruba M 8x 20 kl. 8.8 oc. PODS.	8	
57	9999.00.01.650	MZSZ-008-002	Śruba M 8x 25 kl. 8.8 oc. PODS.	5	
58	9999.00.01.697	MZSZ-010-008	Śruba M10x 35 kl. 8.8 oc. (82105)	2	
59	9999.00.01.779	MZSZ-012-070	Śruba M12x 70 kl. 8.8 oc. (82101)	2	
60	9999.00.01.808	MZSZ-014-005	Śruba M14x 35 kl. 8.8 oc. (82105)	2	
61	9999.00.01.810	MZSZ-014-003	Śruba M14x 40 kl. 8.8 oc. (82105)	4	
62	9999.00.01.830	MZSZ-016-007	Śruba M16x 40 kl. 8.8 oc. (82105)	5	
63	9999.00.01.854	MZSZ-016-009	Śruba M16x 90 kl. 8.8 oc. (82101)	2	
64	9999.00.01.888	MZSZ-020-001	Śruba M20x 60 kl. 8.8 oc. (82105)	6	
65	9999.00.01.896	MZSZ-020-120	Śruba M20x120 kl. 8.8 oc. (82101)	1	
66	9999.00.01.925	MZIN-000-004	Nit zrywany fi 5 L= 10	2	
67	9999.00.01.926	MZIN-005-014	Nit zrywany fi 5 L= 14	26	
68	9999.00.01.927	MZIN-006-010	Nit zrywany fi 6 L= 10	9	

SaMASZ	Nazwa tabeli:	Nr. tabeli:	12
	Zespół tnący prawy	**Tab. 6**	

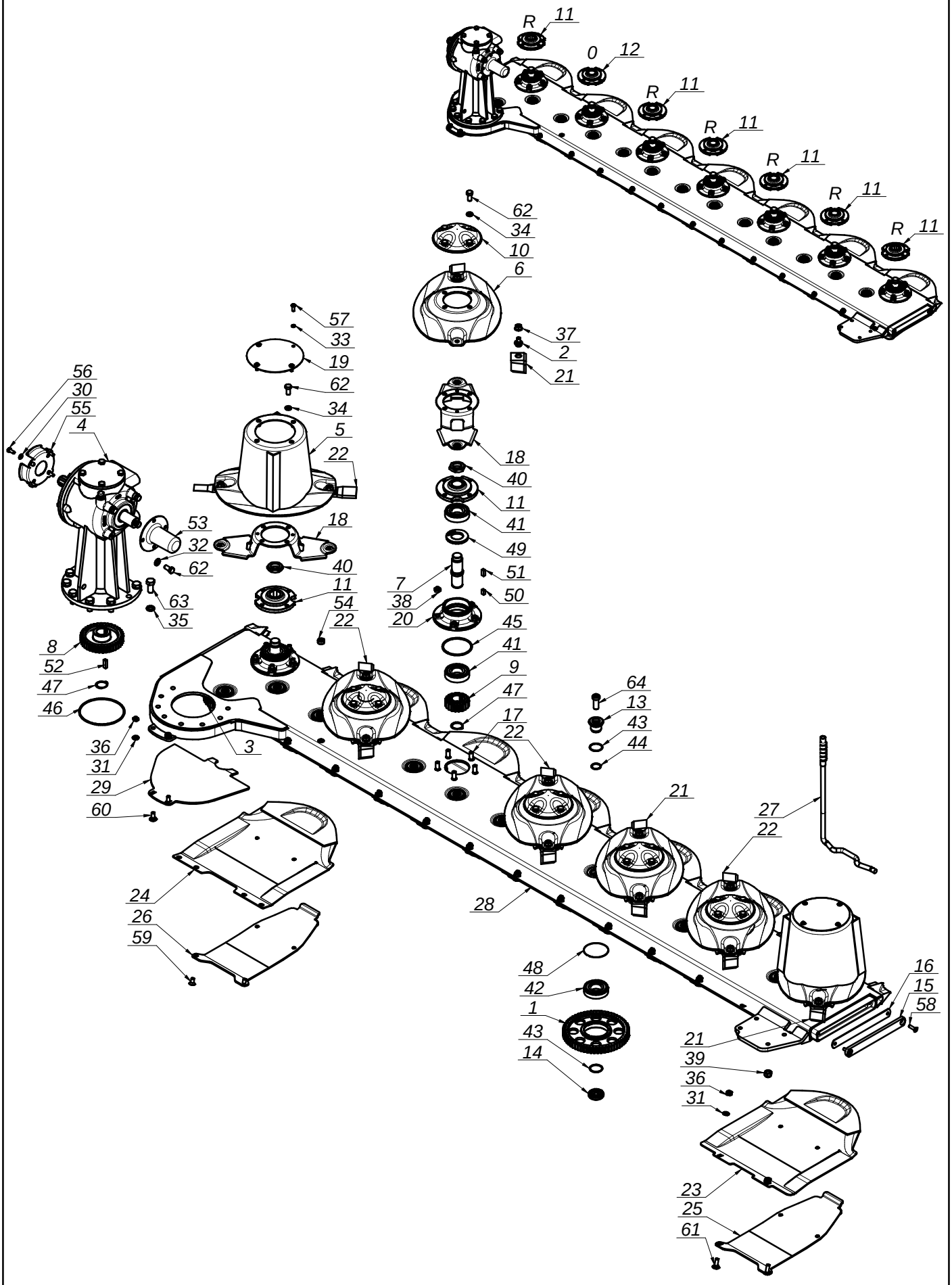

SaMASZ

Nazwa tabeli:

Zespół tnący prawy

Nr. tabeli: 13

Tab. 6

L.P.	Części SaMASZ	Części handlowe	Nazwa części	Liczba sztuk	Uwagi
1	0225.05.13.000	MIKW-060-080	Koło zębate pośrednie Z60	12	
2	0225.05.20.001	MIIO-001-012	Obsada noża M12 - trzymak	14	
3	0229.05.02.000	MIKW-038-080	Koło zębate pośrednie Z38	1	
4	054-02.10CB.R	MIPS-054-001	Przekładnia kątowa 054-02.10CB.R	1	
5	0540.03.03.002		Dysk roboczy z bębnem	2	
6	0540.03.04.002		Dysk roboczy	5	
7	0540.03.05.000		Wałek napędowy L-120	7	
8	0540.03.06.000	MIKW-038-138	Koło zębate napędowe Z38	1	
9	0540.03.07.000	MIKW-020-135	Koło zębate talerza roboczego Z20	7	
10	0540.03.08.000		Pokrywka dysku	5	
11	0540.03.09.002		Piasta górna dysku prawa	6	
12	0540.03.10.002		Piasta górna dysku	1	
13	0540.03.11.000		Sworzeń koła pośredniego - górny	13	
14	0540.03.12.000		Sworzeń koła pośredniego - dolny	13	
15	0540.03.13.001		Zamknięcie listwy	1	
16	0540.03.14.001		Zamknięcie listwy - Guma	1	
17	0540.03.18.000	MZSZ-012-030	Śruba specjalna M12x 30 kl. 10.9 oc.	35	
18	0540.03.20.002		Trzymak nożowy	7	
19	0540.03.22.001		Pokrywa bębna	2	
20	0540.03.23.001	MHOP-000-023 - Odlew	Piasta dolna	7	
21	0540.03.24.002	MINO-000-005	Nóż skośny lewy 105x49x4	6	
22	0540.03.25.002	MINO-000-005	Nóż skośny prawy 105x49x4	8	
23	0540.03.42.002		Ślizg	6	
24	0540.03.52.002		Ślizg skrajny	1	
25	0540.03.62.002		Płoza niska	6	
26	0540.03.65.002		Płoza niska skrajna	1	
27	0540.03.67.002		Klucz wymiany noży	1	
28	0608.04.01.003		Listwa spawana prawa	1	
29	0608.04.21.003		Płoza prawa	1	
30	9999.00.00.003	MZPP-008-002	Podkładka fi 8 oc.	4	
31	9999.00.00.004	MZPP-010-001	Podkładka fi10 oc.	14	
32	9999.00.00.005	MZPP-012-002	Podkładka fi12 oc.	4	
33	9999.00.00.032	MZPS-008-001	Podkładka spręż. fi 8,2 oc.	8	
34	9999.00.00.034	MZPS-012-001	Podkładka spręż. fi12,2 oc.	28	
35	9999.00.00.036	MZPS-016-003	Podkładka spręż. fi16,3 oc.	8	
36	9999.00.00.063	MZNS-010-002	Nakrętka M10 kl. 8 oc. samozab.	14	
37	9999.00.00.066	MZNS-012-692	Nakrętka kołnierzowa M12 kl.10 oc.	14	
38	9999.00.00.072	MZNS-012-004	Nakrętka M12 kl. 8 oc. samozab.	35	
39	9999.00.00.079	MZNS-014-004	Nakrętka M14 kl. 8 oc. samozab.	4	
40	9999.00.00.115	MZNN-030-000	Nakrętka M30x1,5 kl. 8 oc. niska	7	
41	9999.00.00.289	MZLZ-063-000	Łożysko 6307 2RS C3	14	
42	9999.00.00.290	MZLZ-063-007	Łożysko 6307 2RS N	13	
43	9999.00.00.313	MZUO-030-001	Oring - 30x2,5	26	
44	9999.00.00.314	MZUO-030-001	Oring - 30x2,5	13	
45	9999.00.00.317	MZUO-090-001	Oring - 90x4	7	
46	9999.00.00.319	MZUO-142-000	Oring - 142x4	1	
47	9999.00.00.353	MZSE-035-001	Pierścień osad. Z35	8	
48	9999.00.00.364	MZIP-000-008	Pierścień zabezpieczający fi 95 (łożysko fi 80)	13	
49	9999.00.00.386	MZUS-040-072	Simmering AO - 40x 72x 7	7	
50	9999.00.00.413	MZWP-010-016	Wpust B 10x 8x 16	7	
51	9999.00.00.414	MZWP-000-002	Wpust B 10x 8x 22	7	
52	9999.00.00.415	MZWP-000-003	Wpust B 10x 8x 30	1	
53	9999.00.00.497	MITO-000-012	Osłona wałka przekładni BP S 240000079	1	
54	9999.00.00.713	MITK-000-003	Korek wlewu oleju M22x1,5 stoż.	1	
55	9999.00.00.716	MIIU-261-000	Uchwyt mocowania osłony 395011261R	1	
56	9999.00.01.643	MZSZ-008-001	Śruba M 8x 20 kl. 8.8 oc. (82105)	4	
57	9999.00.01.644	MZSI-008-101	Śruba M 8x 20 kl. 8.8 oc. GRZYB IMB	8	
58	9999.00.01.652	MZWB-008-005	Śruba M 8x 30 kl. 8.8 oc. IMB. STOŻ.	2	
59	9999.00.01.677	MZWB-010-004	Śruba M10x 20 kl. 8.8 oc. IMB. STOŻ.	2	
60	9999.00.01.684	MZSP-010-001	Śruba M10x 25 kl. 8.8 oc. PODS.	2	
61	9999.00.01.692	MZSP-010-004	Śruba M10x 30 kl. 8.8 oc. PODS.	12	
62	9999.00.01.740	MZSZ-012-010	Śruba M12x 25 kl. 8.8 oc. (82105)	32	
63	9999.00.01.827	MZSZ-016-001	Śruba M16x 35 kl. 8.8 oc. (82105)	8	
64	9999.00.01.829	MZSI-016-041	Śruba M16x 40 kl. 10.9 oc. IMB. WALC. NISKI	13	

SaMASZ	Nazwa tabeli: Przeniesienie napędu - 540 obr	Nr. tabeli: **Tab. 7**	14

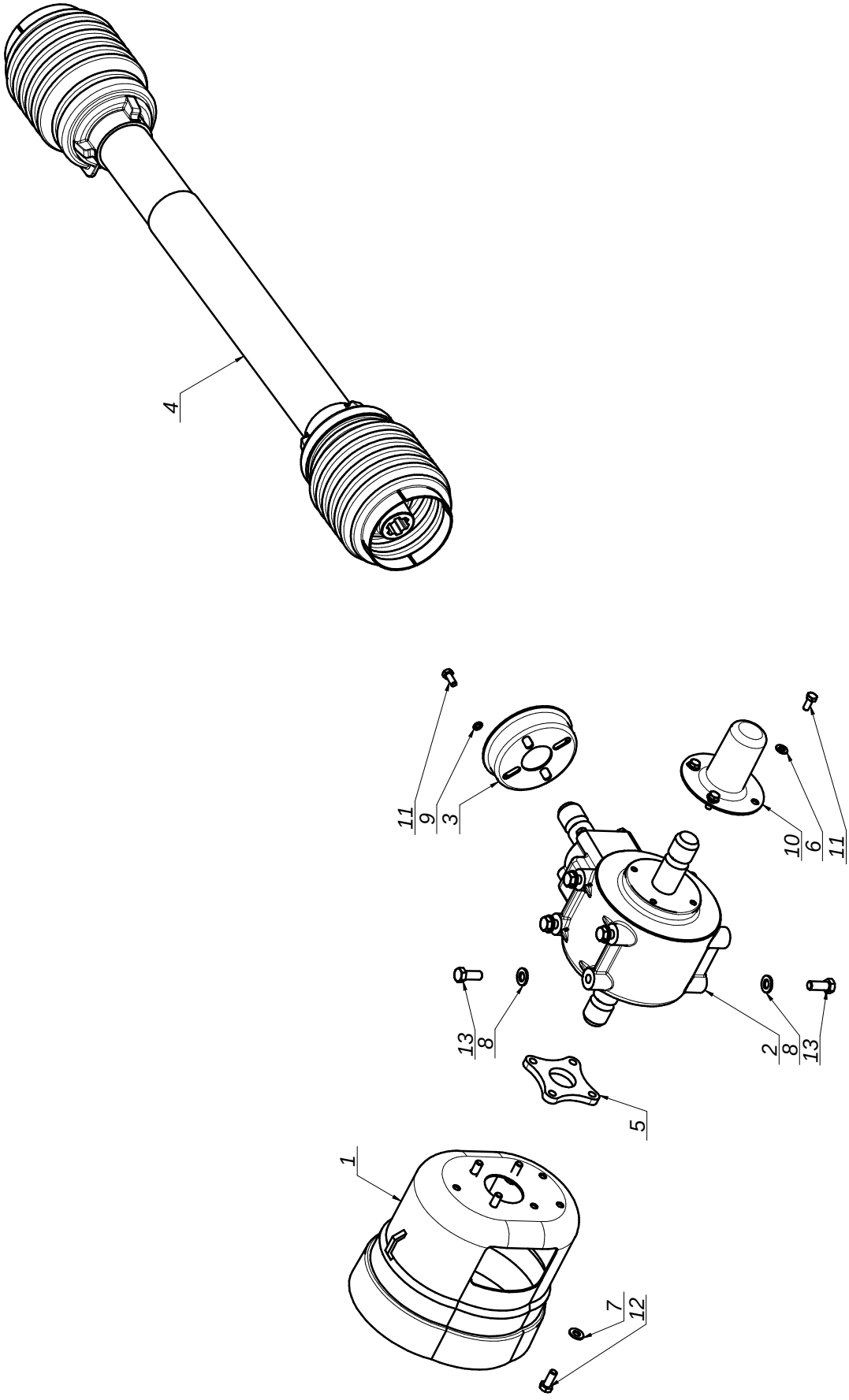

SaMASZ

Nazwa tabeli:

Przeniesienie napędu - 540 obr

Nr. tabeli: 15

Tab. 7

L.P.	Części SaMASZ	Części handlowe	Nazwa części	Liczba sztuk	Uwagi
1		MITO-000-005	Osłona stożkowa D4170 401	1	
2		MIPS-090-009	Przekładnia kątowa - 090-02.111.LS	1	
3		MIIU-211-000	Uchwyt mocowania osłony 395011211R	1	
4		MIWB-076-001	Wał B&P 7G5T076FX007007RTA	1	
5	0534.05.01.000		Dystans	1	
6	9999.00.00.003	MZPP-008-002	Podkładka fi 8 oc.	4	
7	9999.00.00.004	MZPP-010-001	Podkładka fi10 oc.	4	
8	9999.00.00.005	MZPP-012-002	Podkładka fi12 oc.	6	
9	9999.00.00.032	MZPS-008-001	Podkładka spręż. fi 8,2 oc.	4	
10	9999.00.00.497	MITO-000-012	Osłona wałka przekładni BP S 240000079	1	
11	9999.00.01.643	MZSZ-008-001	Śruba M 8x 20 kl. 8.8 oc. (82105)	8	
12	9999.00.01.681	MZSZ-010-001	Śruba M10x 25 kl. 8.8 oc. (82105)	4	
13	9999.00.01.744	MZSZ-012-002	Śruba M12x 30 kl. 8.8 oc. (82105)	6	

SaMASZ	Nazwa tabeli: Przeniesienie napędu - 1000 obr	Nr. tabeli: **Tab. 8**	16

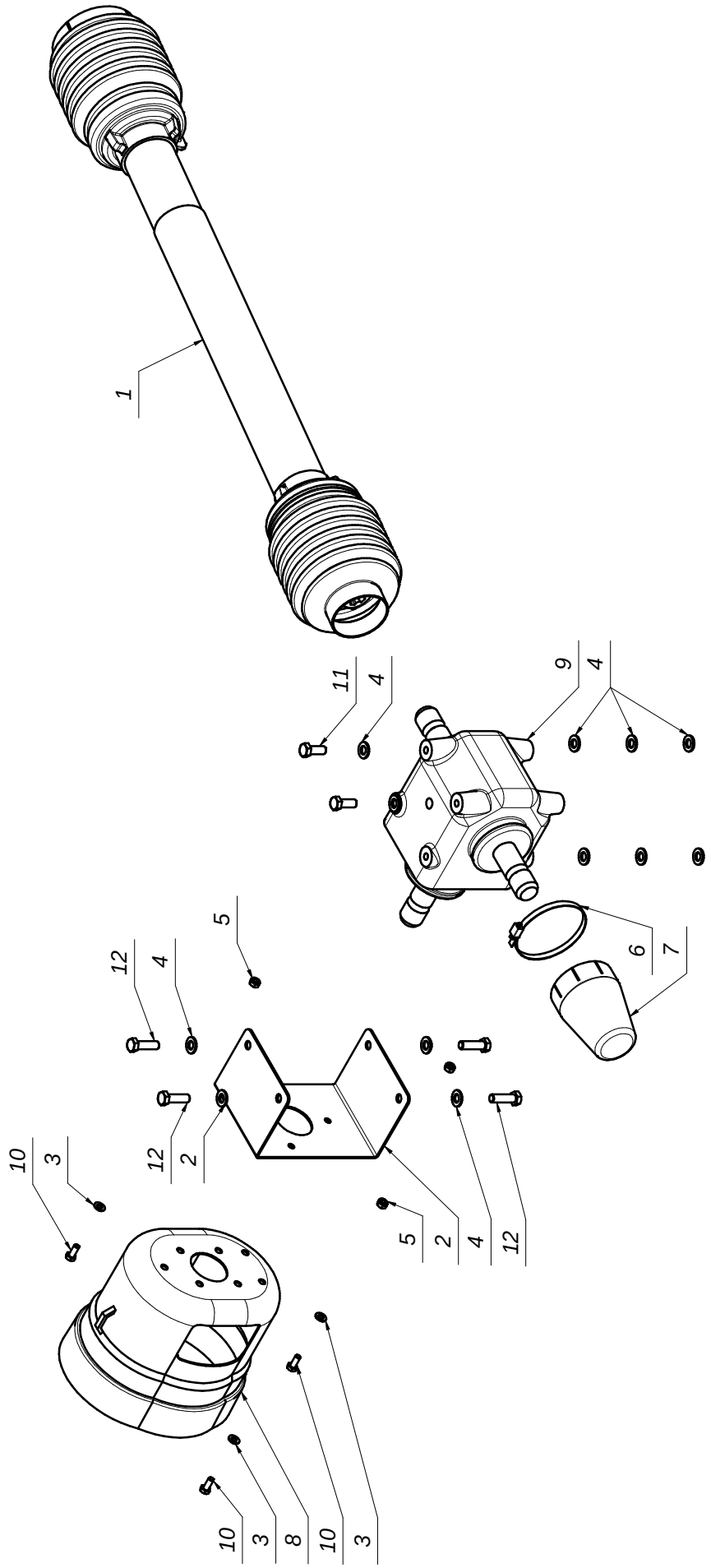

SaMASZ	Nazwa tabeli: Przeniesienie napędu - 1000 obr	Nr. tabeli: **Tab. 8**	17

L.P.	Części SaMASZ	Części handlowe	Nazwa części	Liczba sztuk	Uwagi
1		MIWB-081-003	Wał B&P 7G5T081FX007007PTA	1	
2	0544.04.01.000		Osłona przekładni	1	
3	9999.00.00.003	MZPP-008-002	Podkładka fi 8 oc.	3	
4	9999.00.00.005	MZPP-012-002	Podkładka fi12 oc.	12	
5	9999.00.00.060	MZNS-008-006	Nakrętka M 8 kl. 8 oc. samozab.	3	
6	9999.00.00.451	MIIO-100-000	Opaska zaciskowa 100-120	1	
7	9999.00.00.491	MITO-001-013	Osłona przekładni	1	
8	9999.00.00.493	MITO-000-005	Osłona stożkowa D4170 401	1	
9	9999.00.00.904	MIPS-110-000	Przekładnia kątowa 110-01.111.L	1	
10	9999.00.01.643	MZSZ-008-001	Śruba M 8x 20 kl. 8.8 oc. (82105)	3	
11	9999.00.01.744	MZSZ-012-002	Śruba M12x 30 kl. 8.8 oc. (82105)	2	
12	9999.00.01.754	MZSZ-012-005	Śruba M12x 40 kl. 8.8 oc. (22)	4	