SAMASZ Sp. z o.o.
Poland, 15-161 Białystok, ul.Trawiasta 15

Rok założenia - 1984

NIP 966-15-92-976
centrala +48 85 664-70-31
fax + 48 85 664-70-41
e-mail: samasz@samasz.pl
www.samasz.pl

Katalog części

KOSIARKA DYSKOWA TYLNA CENTRALNA KT 301 - 3,00 m (546)

Wersja: 2

Nr fabryczny:

Białystok 2014.01.08

K546PL002

SaMASZ	Nazwa tabeli: KT 301 - 540 obr.	Nr. tabeli: **Tab. 1**	2

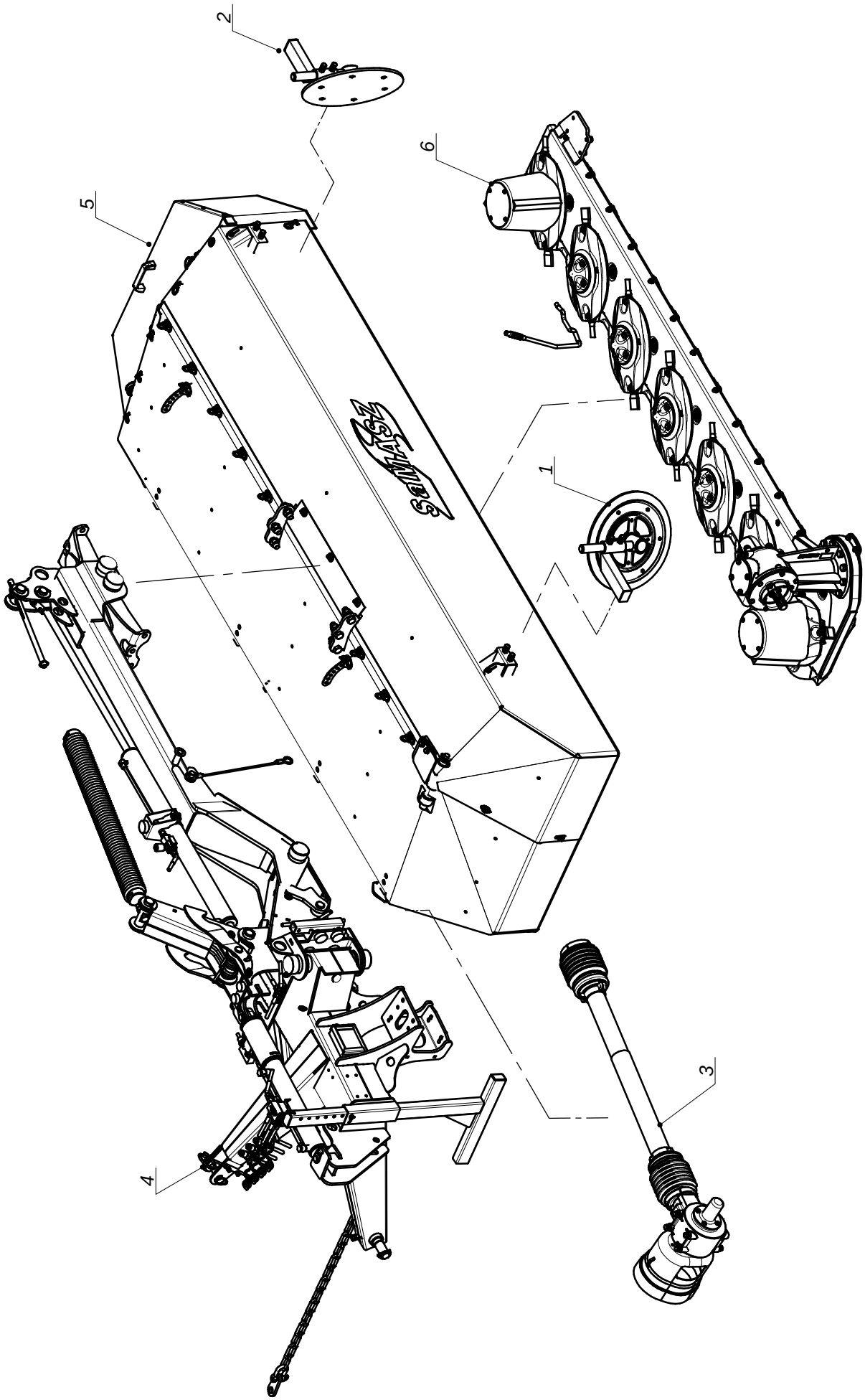

SaMASZ	Nazwa tabeli: KT 301 - 540 obr.	Nr. tabeli: **Tab. 1**	3

L.P.	Części SaMASZ	Części handlowe	Nazwa części	Liczba sztuk	Uwagi
1	0229.06.00.005	-	Zgarniacz lewy	1	
2	0229.07.00.005		Zgarniacz prawy	1	
3	0534.05.00.000		Przeniesienie napędu - 540 obr	1	
4	0540.01.00.002		Układ zawieszenia	1	
5	0606.02.00.001		Rama główna prawa	1	
6	0606.04.00.003		Zespół tnący prawy	1	

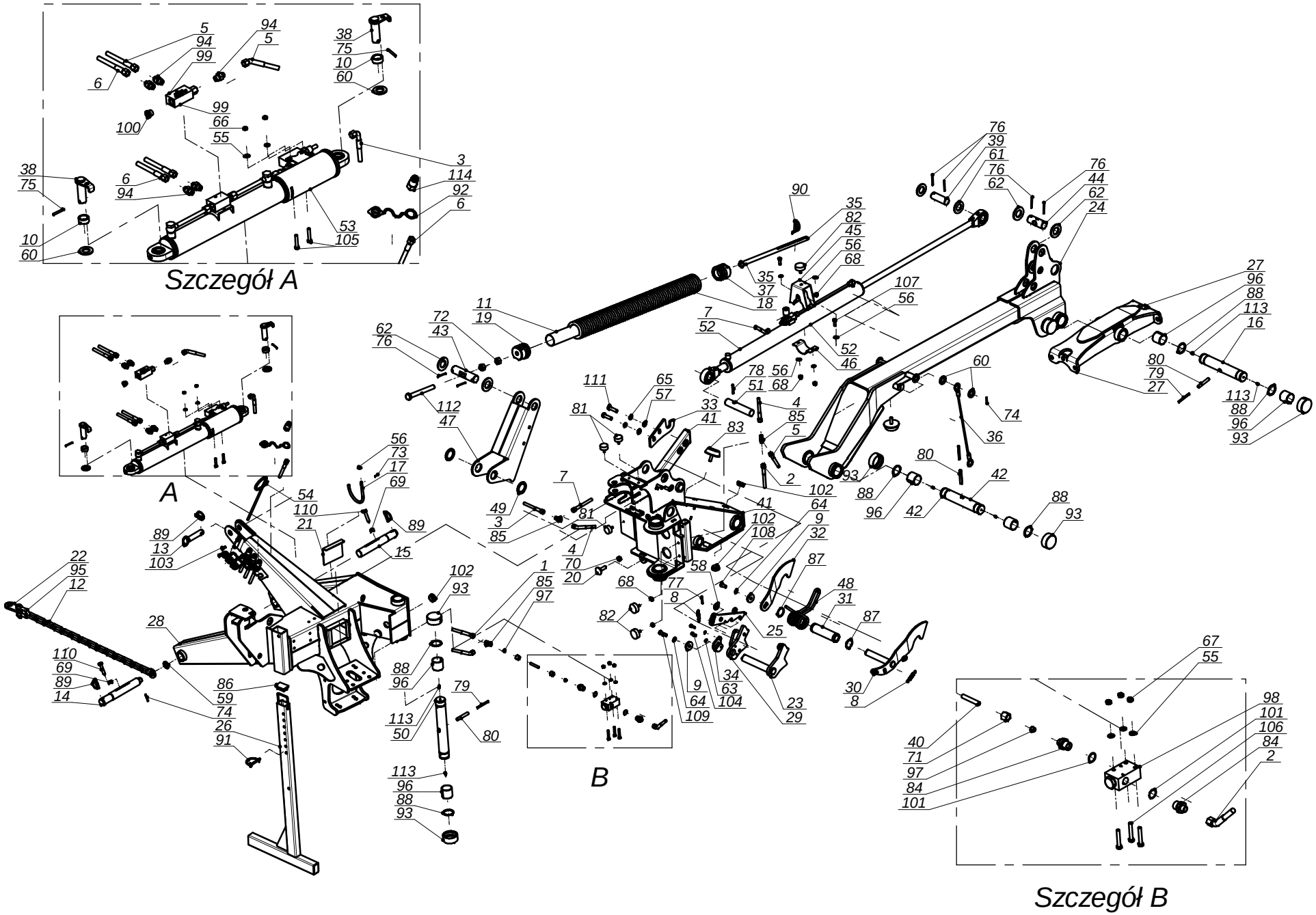

SaMASZ

Nazwa tabeli:

Układ zawieszenia

Nr. tabeli:

Tab. 2

SaMASZ	Nazwa tabeli: Układ zawieszenia	Nr. tabeli: Tab. 2	5

L.P.	Części SaMASZ	Części handlowe	Nazwa części	Liczba sztuk	Uwagi
1		MIHP-220-016	Przewód hyd. M16x1,5 L=2200 A45-A	1	
2		MIHP-060-008	Przewód hyd. M16x1,5 L=600 A45-A	1	
3		MIHP-065-002	Przewód hyd. M16x1,5 L=650 A90-A	1	
4		MIHP-500-002	Przewód hydr. M16x1,5 A45-A L=500	1	
5		MIHP-900-001	Przewód hydr. M16x1,5 L=900 A45-A	2	
6		MIHP-104-010	Przewód hydr. M16x1,5 A A L=1800	3	
7		MIHP 950-003	Przewód hydr. M16x1,5 A45-A L=950	1	
8	0105.01.09.000	MISP-001-002	Sprężyna zapadki fi 1,6 L=72	2	
9	0108.02.08.000		Podkładka dociskająca	2	
10	0112.01.08.000		Tuleja dystansowa cylindra I	2	
11	0112.10.28.000	MITO-000-000	Usztywnienie sprężyny	1	
12	0225.01.06.000	-	Łańcuch ograniczający	1	
13	0225.01.11.000		Sworzeń zaczepu górnego	1	
14	0225.01.13.000	-	Sworzeń zaczepu L - kat. III	1	
15	0225.01.14.000	-	Sworzeń zaczepu P - kat. III	1	
16	0271.01.16.003		Sworzeń zawieszenia ramy	1	
17	0272.01.15.000		Wspornik wału	1	
18	0272.01.34.002	MISP-014-003	Sprężyna fi.14 - dp.fi80 - L-900	1	
19	0272.01.40.000		Zaczep sprężyny dp-fi80x14 L-65	1	
20	0272.01.47.001		Śruba regulacyjna zaworu	1	
21	0290.01.10.000	Cynkować	Zasuwa	1	
22	0302.01.11.000		Wieszak łańcucha	1	
23	0534.01.07.000		Dźwignia zapierająca	1	
24	0540.01.04.001		Ramię nośne	1	
25	0540.01.08.000		Zapadka blokady	1	
26	0540.01.27.001		Stopa podporowa	1	
27	0541.01.03.001		Mocowanie ramy	1	
28	0544.01.01.000		Zaczep	1	
29	0544.01.09.000		Dźwignia blokująca	1	
30	0544.01.10.000		Zapadka prawa	1	
31	0544.01.12.000		Tuleja dźwigni sprężyn	1	
32	0544.01.13.000		Zapadka lewa	1	
33	0544.01.18.000		Hak blokady transportowej	1	
34	0544.01.19.000		Podkładka dźwigni blokującej	1	
35	0600.01.21.000		Pręt naciągu sprężyn (Fujarka)	1	
36	0600.01.30.001		Linka stalowa w osłonie PCV	1	
37	0607.01.30.000		Zaczep sprężyny dp-fi80x14 L-65	1	
38	1000.00.04.000	-	Sworzeń fi.25 L= 75 (SZ.25.00.075)	2	
39	1000.01.55.000	-	Sworzeń fi.35 L=100 (SO.35.00.100)	1	
40	112.10.27.00		Rura zaworu krańcowego	1	
41	534.01.02.00/1		Ramię ruchome	1	
42	534.01.05.00		Sworzeń ramienia ruchomego	1	
43	534.10.18.00/1		Sworzeń sprężyn odciążających	1	
44	534.10.26.00/1		Sworzeń sprężyn odciążających	1	
45	534.10.31.00/1		Podpora sprężyny	1	
46	534.10.32.00/1		Podpora sprężyn - zapięcie	1	
47	540.01.03.00/1		Dźwignia sprężyn	1	
48	540.01.14.00	MISP-010-011	Sprężyna dźwigni	1	
49	540.01.20.00		Podkładka dystansowa	2	
50	544.01.11.00		Sworzeń główny zawieszenia	1	
51	544.01.17.00		Sworzeń siłownika	1	
52	544.01.24.00	MIHC-880-001	Siłownik podnoszenia	1	
53	545.01.03.00	MIHC-382-001	Siłownik obrotu	1	
54	619.01.32.00		Sprężyna przewodów	1	
55	9999.00.00.003	MZPP-008-002	Podkładka fi 8 oc.	5	
56	9999.00.00.004	MZPP-010-001	Podkładka fi10 oc.	6	
57	9999.00.00.006	MZPP-014-001	Podkładka fi14 oc.	2	
58	9999.00.00.011	MZPP-020-001	Podkładka fi20 oc.	1	
59	9999.00.00.012	MZPP-022-001	Podkładka fi22 oc.	1	
60	9999.00.00.014	MZPP-024-001	Podkładka fi 24 oc. pod sworzeń	4	
61	9999.00.00.020	MZPP-036-002	Podkładka fi36 oc.	2	
62	9999.00.00.021	MZPP-036-001	Podkładka fi40 oc.	4	
63	9999.00.00.032	MZPS-008-001	Podkładka spręż. fi 8,2 oc.	2	

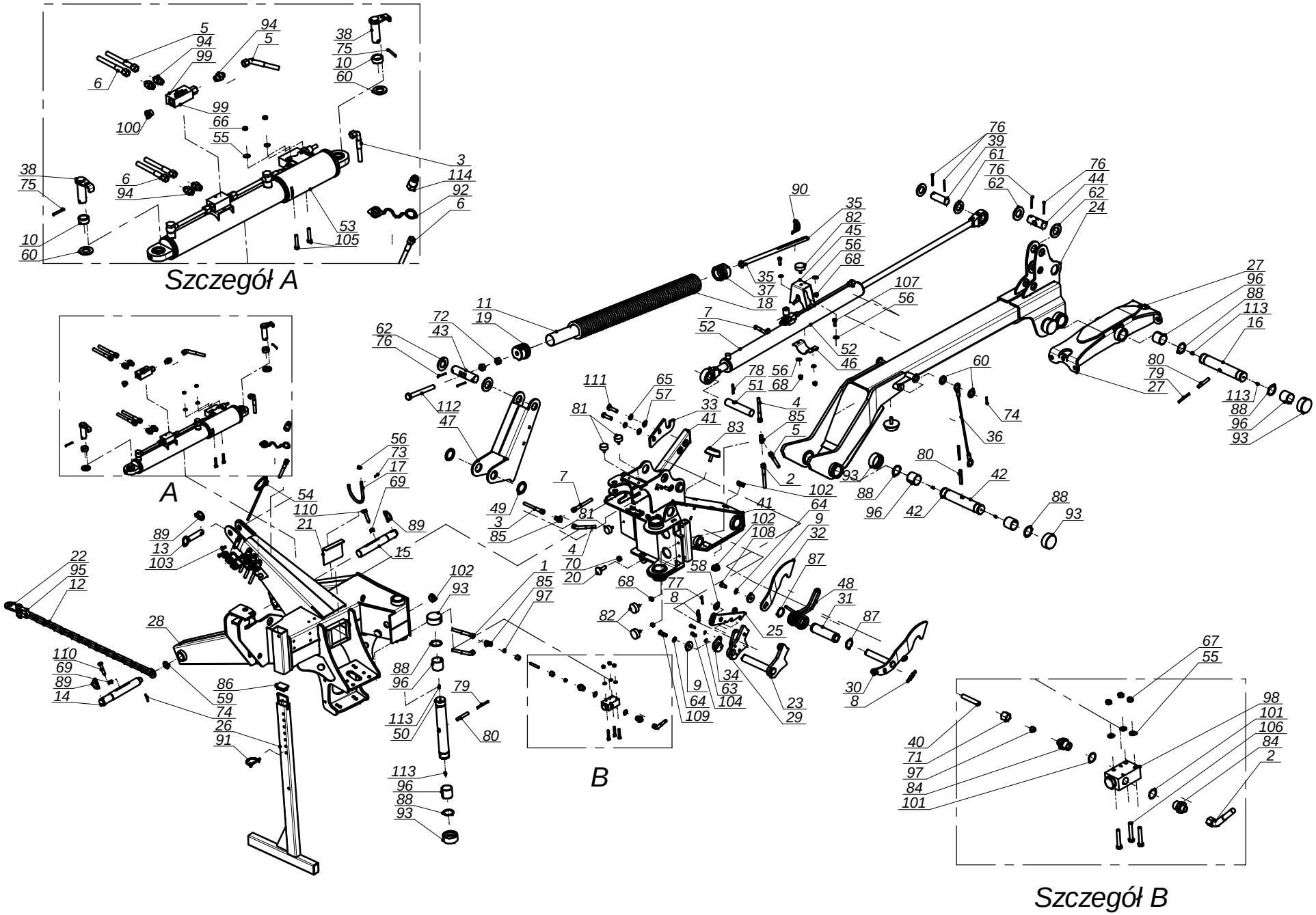

SaMASZ

Nazwa tabeli:

Układ zawieszenia

Nr. tabeli:

Tab. 2

SaMASZ	Nazwa tabeli: Układ zawieszenia	Nr. tabeli: Tab. 2	7

L.P.	Części SaMASZ	Części handlowe	Nazwa części	Liczba sztuk	Uwagi
64	9999.00.00.034	MZPS-012-001	Podkładka spręż. fi12,2 oc.	2	
65	9999.00.00.035	MZPS-014-002	Podkładka spręż. fi14,2 oc.	2	
66	9999.00.00.057	MZNZ-008-002	Nakrętka M 8 kl. 8 cz.	2	
67	9999.00.00.060	MZNS-008-006	Nakrętka M 8 kl. 8 oc. samozab.	3	
68	9999.00.00.063	MZNS-010-002	Nakrętka M10 kl. 8 oc. samozab.	5	
69	9999.00.00.073	MZNZ-012-002	Nakrętka M12 kl. 8 oc.	2	
70	9999.00.00.076	MZNZ-014-001	Nakrętka M14 kl. 8 cz.	1	
71	9999.00.00.089	MZNS-016-002	Nakrętka M16x1,5 hydrauliczna	2	
72	9999.00.00.100	MZNZ-020-002	Nakrętka M20 kl. 8 oc.	2	
73	9999.00.00.125	MZZK-004-001	Kołek spręż. fi 4x 20 nierdz.	1	
74	9999.00.00.133	MZZK-005-006	Kołek spręż. fi 5x 36 nierdz.	2	
75	9999.00.00.134	MZZK-005-001	Kołek spręż. fi 5x 45 oc.	2	
76	9999.00.00.135	MZZK-005-007	Kołek spręż. fi 5x 60 oc.	6	
77	9999.00.00.137	MZZK-006-007	Kołek spręż. fi 6x 40 oc.	1	
78	9999.00.00.144	MZZK-008-005	Kołek spręż. fi 8x 50 oc.	1	
79	9999.00.00.149	MZZK-008-013	Kołek spręż. fi 8x 80 oc.	3	
80	9999.00.00.158	MZKK-013-080	Kołek spręż. fi13x 70-80 nierdz.	3	
81	9999.00.00.165	MIGA-040-018	Amortyzator gumowo-metalowy 40x18 typ D	3	
82	9999.00.00.167	MIGA-050-018	Amortyzator gumowo-metalowy 50x18 typ D	3	
83	9999.00.00.169	MIGA-080-000	Amortyzator gumowo-met. 80x25 typ K	2	
84	9999.00.00.172	MIHK-012-004	Złączka 1/2" x M16x1,5	2	
85	9999.00.00.210	MIHZ-016-016	Złączka trójnik M16x1,5 TN100-10L	3	
86	9999.00.00.217	MITZ-060-002	Zaślepka plastik prost 60x40x2-4 - 111368	1	
87	9999.00.00.356	MZSE-045-001	Pierścień osad. Z 45	2	
88	9999.00.00.357	MZSE-050-001	Pierścień osad. Z 50	6	
89	9999.00.00.418	MZZP-000-001	Zawleczka - Przetyczka A 11x45	3	
90	9999.00.00.426	MZZZ-008-060	Zawleczka 8x60 oc. - do rur	1	
91	9999.00.00.427	MZZZ-008-045	Zawleczka 8x70 oc. - do rur	1	
92	9999.00.00.490	MITO-000-007	Osłona na wtyk EURO HP10	4	
93	9999.00.00.500	MITP-073-000	Pokrywa rur fi 73 x 30	8	
94	9999.00.00.536	MIHK-034-000	Złączka M16x3_8"	5	
95	9999.00.00.569	MIIS-014-000	Szekla fi 14	1	
96	9999.00.00.651	MITS-000-018	Tuleja ślizgowa 50x 55x 50 PCM	6	
97	9999.00.00.653	MIIP-016-000	Pierścień zacinający fi 10	2	
98	9999.00.00.721	MIHZ-056-828	Zawór krańcowy V-121 1/2" NC - V0828	1	
99	9999.00.00.722	MIHZ-000-039	Zawór zwrotny sterowany - VBPSE 3_8 cala L4	1	
100	9999.00.00.881	MIHK 018-015	Korek M18x1,5	1	
101	9999.00.01.506	MZUP-022-001	Uszczelka miedziana fi22	2	
102	9999.00.01.532	MITZ-040-000	Zaślepka plastik ok 40x1 - 111067	4	
103	9999.00.01.643	MZSZ-008-001	Śruba M 8x 20 kl. 8.8 oc. (82105)	2	
104	9999.00.01.648	MZSZ-008-009	Śruba M 8x 25 kl. 8.8 oc. (82105)	2	
105	9999.00.01.659	MZSZ-008-007	Śruba M 8x 45 kl. 8.8 oc. (82105)	2	
106	9999.00.01.662	MZSZ-008-013	Śruba M 8x 50 kl. 8.8 oc. (82105)	3	
107	9999.00.01.689	MZSZ-010-005	Śruba M10x 30 kl. 8.8 oc. (82105)	2	
108	9999.00.01.740	MZSZ-012-010	Śruba M12x 25 kl. 8.8 oc. (82105)	1	
109	9999.00.01.754	MZSZ-012-005	Śruba M12x 40 kl. 8.8 oc. (22)	1	
110	9999.00.01.773	MZWK-012-001	Śruba M12x60 oc. - 8.8 - Dociskowa	2	
111	9999.00.01.813	MZSZ-014-004	Śruba M14x 50 kl. 8.8 oc. (82105)	2	
112	9999.00.01.903	MZSZ-020-007	Śruba M20x180 kl. 8.8 oc. (82105)	1	
113	9999.00.01.920	MZIS-000-003	Smarowniczka M6x1	6	
114	9999.00.01.936	MIHW-001-005	Wtyczka EURO M16x1.5	4	

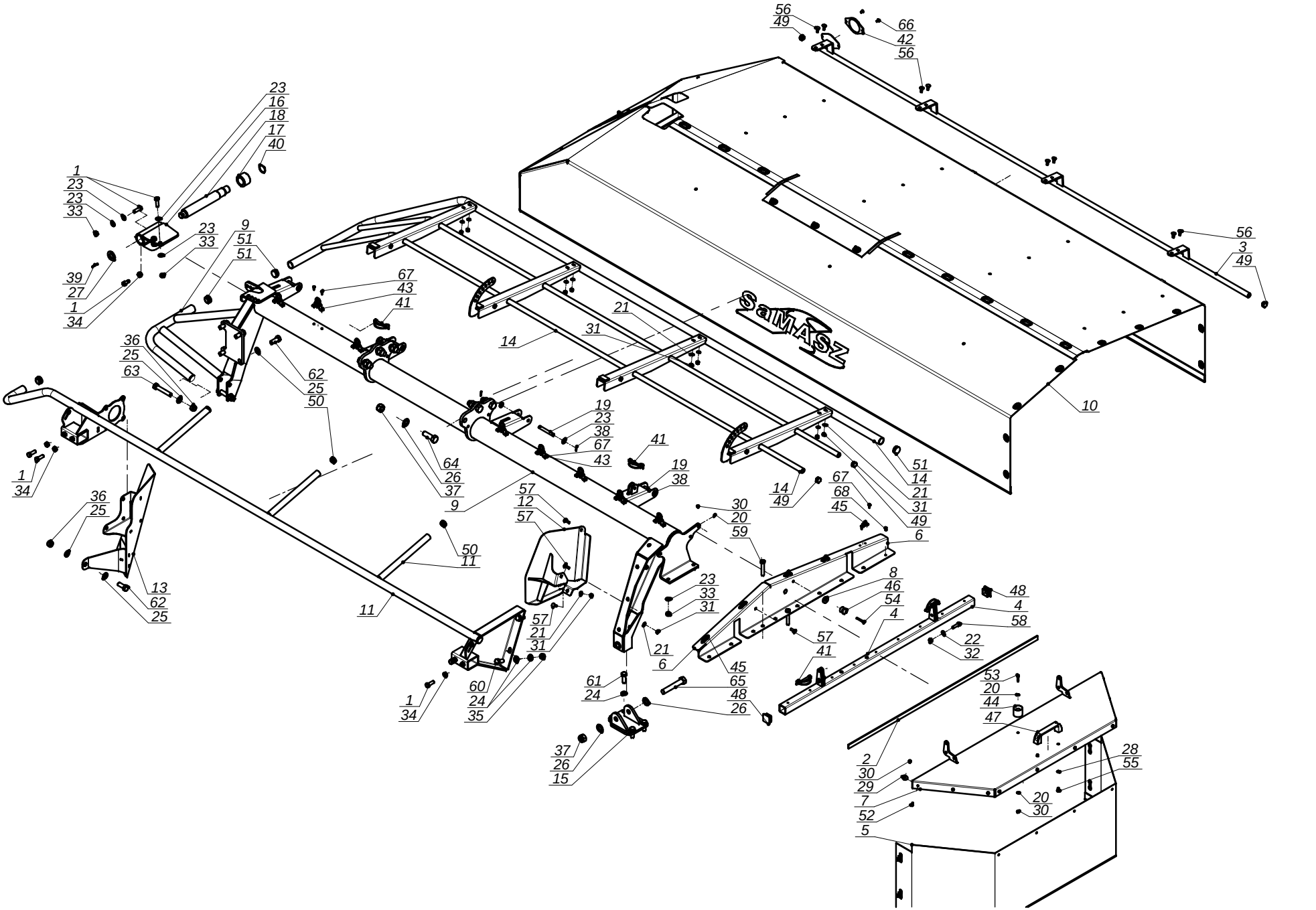

Nazwa tabeli:

Rama główna prawa

Nr. tabeli:

Tab. 3

SaMASZ	Nazwa tabeli: Rama główna prawa	Nr. tabeli: Tab. 3	9

L.P.	Części SaMASZ	Części handlowe	Nazwa części	Liczba sztuk	Uwagi
1		MZSZ-012-003	Śruba M12x 35 kl. 8.8 oc. (82105)	10	
2	0272.02.11.000	MITT-000-012	Taśma przylepna L=1100	1	
3	0540.02.07.000		Osłona przednia	1	
4	0560.04.04.000		Wspornik osłony	1	
5	0560.04.05.000		Osłona brezentowa boczna	1	
6	0560.04.20.001		Wstawka osłony bocznej metalowa prawa	1	
7	0560.04.22.001		Osłona boczna	1	
8	0570.24.07.002		Podkładka dystansowa	1	
9	0606.02.01.001		Rama spawana prawa	1	
10	0606.02.04.000		Osłona brezentowa główna prawa	1	
11	0606.02.12.001		Wstawka osłony prawa	1	
12	0606.02.13.001		Osłona zgarniacza prawa	1	
13	0606.02.14.001		Osłona zgarniacza lewa	1	
14	0608.02.03.000		Osłona podnoszona prawa	1	
15	0619.02.03.000		Mocowanie stopy podporowej	1	
16	0619.02.05.001		Blokada transportowa prawa	1	
17	0619.02.06.000		Tuleja blokady transportowej	1	
18	0619.02.07.001		Sworzeń blokady transportowej	1	
19	1000.00.58.000	-	Sworzeń fi.12 L= 90 (SO.12.00.090)	4	
20	9999.00.00.002	MZPP-006-001	Podkładka fi 6 oc.	3	
21	9999.00.00.003	MZPP-008-002	Podkładka fi 8 oc.	13	
22	9999.00.00.004	MZPP-010-001	Podkładka fi10 oc.	2	
23	9999.00.00.005	MZPP-012-002	Podkładka fi12 oc.	18	
24	9999.00.00.006	MZPP-014-001	Podkładka fi14 oc.	8	
25	9999.00.00.009	MZPP-016-001	Podkładka fi16 oc.	8	
26	9999.00.00.011	MZPP-020-001	Podkładka fi20 oc.	8	
27	9999.00.00.014	MZPP-024-001	Podkładka fi 24 oc. pod sworzeń	1	
28	9999.00.00.032	MZPS-008-001	Podkładka spręż. fi 8,2 oc.	2	
29	9999.00.00.042	MZPN-006-003	Podkladka pow. fi 6x25 oc.	10	
30	9999.00.00.054	MZNS-006-006	Nakrętka M 6 kl. 8 oc. samozab.	12	
31	9999.00.00.060	MZNS-008-006	Nakrętka M 8 kl. 8 oc. samozab.	13	
32	9999.00.00.063	MZNS-010-002	Nakrętka M10 kl. 8 oc. samozab.	2	
33	9999.00.00.072	MZNS-012-004	Nakrętka M12 kl. 8 oc. samozab.	6	
34	9999.00.00.073	MZNZ-012-002	Nakrętka M12 kl. 8 oc.	6	
35	9999.00.00.079	MZNS-014-004	Nakrętka M14 kl. 8 oc. samozab.	2	
36	9999.00.00.088	MZNS-016-005	Nakrętka M16 kl. 8 oc. samozab.	3	
37	9999.00.00.099	MZNS-020-000	Nakrętka M20 kl. 8 oc. samozab.	7	
38	9999.00.00.125	MZZK-004-001	Kołek spręż. fi 4x 20 nierdz.	8	
39	9999.00.00.134	MZZK-005-001	Kołek spręż. fi 5x 45 oc.	1	
40	9999.00.00.353	MZSE-035-001	Pierścień osad. Z35	1	
41	9999.00.00.426	MZZZ-008-060	Zawleczka 8x60 oc. - do rur	4	
42	9999.00.00.533	MIEK-000-011	Odblask okrągły biały przykręcany	1	
43	9999.00.00.717	MIIC-000-000	Chwytka obrot-wahliwa	8	
44	9999.00.00.718	MIGG-001-001	Gniazdo zatrzasku (gumowe)	1	
45	9999.00.00.719	MPIU-001-001	Uchwyt obrotowy	5	
46	9999.00.00.720	MIGW-001-001	Wtyk zatrzasku (plastikowy)	1	
47	9999.00.00.876	MPIU-001-002	Uchwyt standardowy 132xM8	1	
48	9999.00.01.521	MITZ-034-001	Zaślepka plastik kw 38x38x3 - 111541	2	
49	9999.00.01.528	MITZ-021-000	Zaślepka plastik ok 21x0.8-2.0 - 465608	4	
50	9999.00.01.529	MITZ-020-000	Zaślepka plastik ok 28x1.0-3.0	3	
51	9999.00.01.531	MITZ-034-000	Zaślepka plastik ok 34x1 - 111065	6	
52	9999.00.01.611	MZSZ-006-005	Śruba M 6x 16 kl. 8.8 oc. (82105)	10	
53	9999.00.01.623	MZSI-006-006	Śruba M 6x 25 kl. 8.8 oc. IMB. WALC.	1	
54	9999.00.01.629	MZSI-006-040	Śruba M 6x 40 kl. 8.8 oc. IMB. WALC.	1	
55	9999.00.01.639	MZSZ-008-011	Śruba M 8x 12 kl. 8.8 oc. (82105)	2	

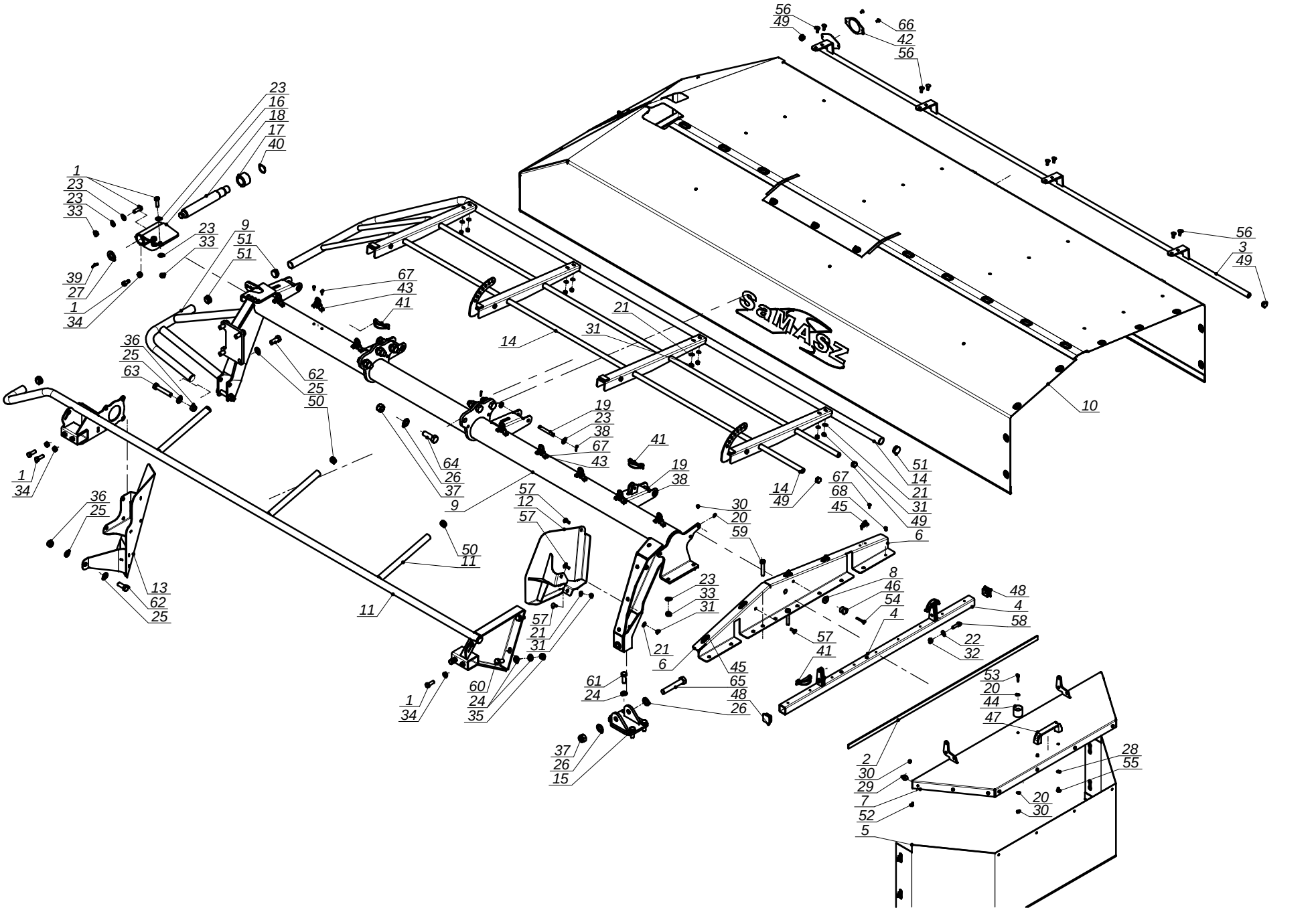

Nazwa tabeli:

Rama główna prawa

Nr. tabeli:

Tab. 3

SaMASZ	Nazwa tabeli: Rama główna prawa	Nr. tabeli: Tab. 3	11

L.P.	Części SaMASZ	Części handlowe	Nazwa części	Liczba sztuk	Uwagi
56	9999.00.01.646	MZSP-008-001	Śruba M 8x 20 kl. 8.8 oc. PODS.	8	
57	9999.00.01.650	MZSZ-008-002	Śruba M 8x 25 kl. 8.8 oc. PODS.	5	
58	9999.00.01.697	MZSZ-010-008	Śruba M10x 35 kl. 8.8 oc. (82105)	2	
59	9999.00.01.779	MZSZ-012-070	Śruba M12x 70 kl. 8.8 oc. (82101)	2	
60	9999.00.01.808	MZSZ-014-005	Śruba M14x 35 kl. 8.8 oc. (82105)	2	
61	9999.00.01.810	MZSZ-014-003	Śruba M14x 40 kl. 8.8 oc. (82105)	4	
62	9999.00.01.830	MZSZ-016-007	Śruba M16x 40 kl. 8.8 oc. (82105)	5	
63	9999.00.01.854	MZSZ-016-009	Śruba M16x 90 kl. 8.8 oc. (82101)	2	
64	9999.00.01.888	MZSZ-020-001	Śruba M20x 60 kl. 8.8 oc. (82105)	6	
65	9999.00.01.896	MZSZ-020-120	Śruba M20x120 kl. 8.8 oc. (82101)	1	
66	9999.00.01.925	MZIN-000-004	Nit zrywany fi 5 L= 10	2	
67	9999.00.01.926	MZIN-005-014	Nit zrywany fi 5 L= 14	26	
68	9999.00.01.927	MZIN-006-010	Nit zrywany fi 6 L= 10	9	

SaMASZ	Nazwa tabeli: Zespół tnący prawy	Nr. tabeli: Tab. 4	12

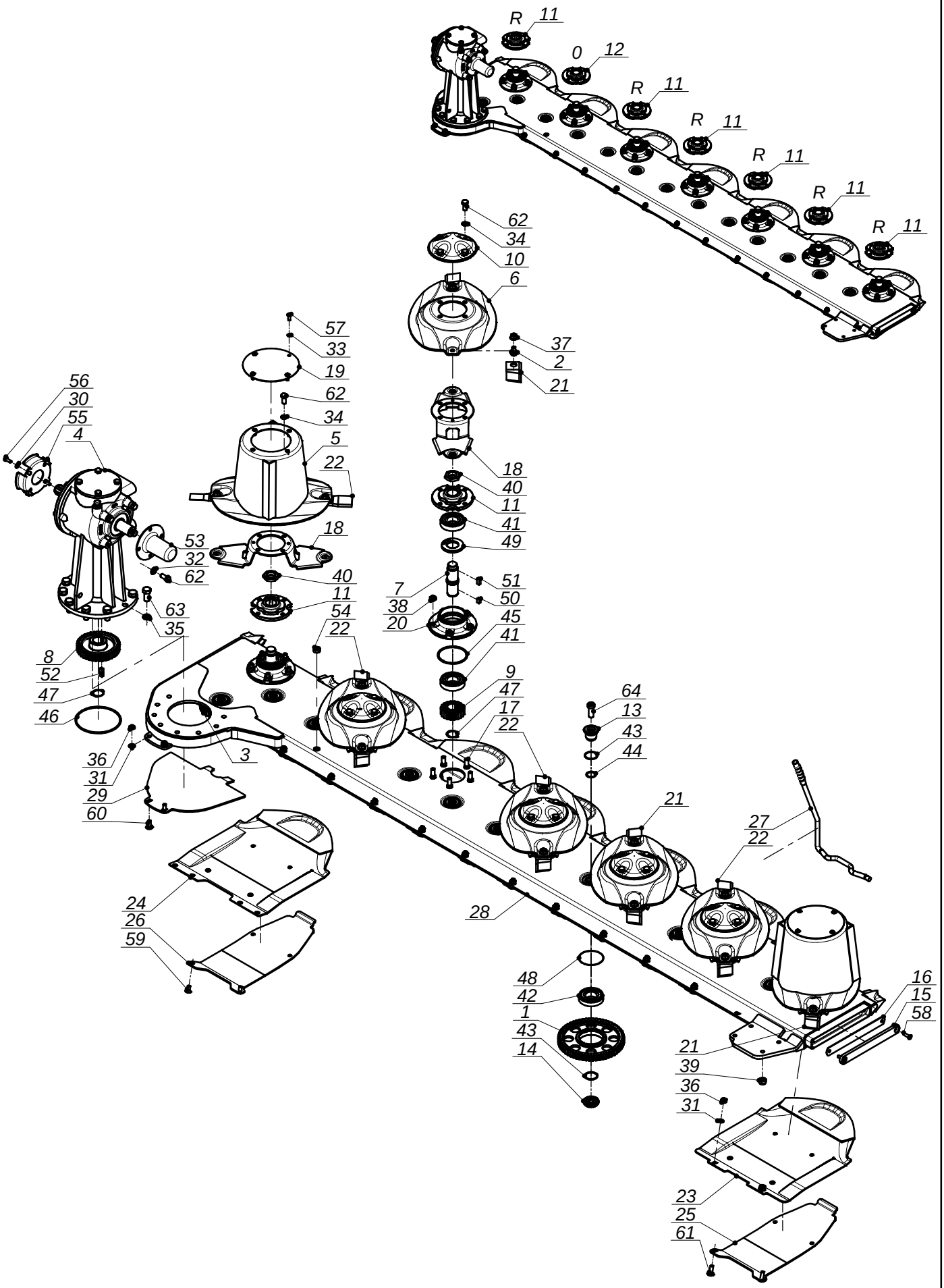

SaMASZ	Nazwa tabeli: Zespół tnący prawy	Nr. tabeli: Tab. 4	13

L.P.	Części SaMASZ	Części handlowe	Nazwa części	Liczba sztuk	Uwagi
1	0225.05.13.000	MIKW-060-080	Koło zębate pośrednie Z60	12	
2	0225.05.20.001	MIIO-001-012	Obsada noża M12 - trzymak	14	
3	0229.05.02.000	MIKW-038-080	Koło zębate pośrednie Z38	1	
4	054-02.10CB.R	MIPS-054-001	Przekładnia kątowa 054-02.10CB.R	1	
5	0540.03.03.002		Dysk roboczy z bębnem	2	
6	0540.03.04.002		Dysk roboczy	5	
7	0540.03.05.000		Wałek napędowy L-120	7	
8	0540.03.06.000	MIKW-038-138	Koło zębate napędowe Z38	1	
9	0540.03.07.000	MIKW-020-135	Koło zębate talerza roboczego Z20	7	
10	0540.03.08.000		Pokrywka dysku	5	
11	0540.03.09.002		Piasta górna dysku prawa	6	
12	0540.03.10.002		Piasta górna dysku	1	
13	0540.03.11.000		Sworzeń koła pośredniego - górny	13	
14	0540.03.12.000		Sworzeń koła pośredniego - dolny	13	
15	0540.03.13.001		Zamknięcie listwy	1	
16	0540.03.14.001		Zamknięcie listwy - Guma	1	
17	0540.03.18.000	MZSZ-012-030	Śruba specjalna M12x 30 kl. 10.9 oc.	35	
18	0540.03.20.002		Trzymak nożowy	7	
19	0540.03.22.001		Pokrywa bębna	2	
20	0540.03.23.001	MHOP-000-023 - Odlew	Piasta dolna	7	
21	0540.03.24.002	MINO-000-005	Nóż skośny lewy 105x49x4	6	
22	0540.03.25.002	MINO-000-005	Nóż skośny prawy 105x49x4	8	
23	0540.03.42.002		Ślizg wysokiego koszenia	6	
24	0540.03.52.002		Ślizg skrajny wysokiego koszenia	1	
25	0540.03.62.002		Płoza niska	6	
26	0540.03.65.002		Płoza niska skrajna	1	
27	0540.03.67.002		Klucz wymiany noży	1	
28	0608.04.01.003		Listwa spawana prawa	1	
29	0608.04.21.003		Płoza prawa	1	
30	9999.00.00.003	MZPP-008-002	Podkładka fi 8 oc.	4	
31	9999.00.00.004	MZPP-010-001	Podkładka fi10 oc.	14	
32	9999.00.00.005	MZPP-012-002	Podkładka fi12 oc.	4	
33	9999.00.00.032	MZPS-008-001	Podkładka spręż. fi 8,2 oc.	8	
34	9999.00.00.034	MZPS-012-001	Podkładka spręż. fi12,2 oc.	28	
35	9999.00.00.036	MZPS-016-003	Podkładka spręż. fi16,3 oc.	8	
36	9999.00.00.063	MZNS-010-002	Nakrętka M10 kl. 8 oc. samozab.	14	
37	9999.00.00.066	MZNS-012-692	Nakrętka kołnierzowa M12 kl.10 oc. kołnierzowa	14	
38	9999.00.00.072	MZNS-012-004	Nakrętka M12 kl. 8 oc. samozab.	35	
39	9999.00.00.079	MZNS-014-004	Nakrętka M14 kl. 8 oc. samozab.	4	
40	9999.00.00.115	MZNN-030-000	Nakrętka M30x1,5 kl. 8 oc. niska	7	
41	9999.00.00.289	MZLZ-063-000	Łożysko 6307 2RS C3	14	
42	9999.00.00.290	MZLZ-063-007	Łożysko 6307 2RS N	13	
43	9999.00.00.313	MZUO-030-001	Oring - 30x2,5	26	
44	9999.00.00.314	MZUO-030-001	Oring - 30x2,5	13	
45	9999.00.00.317	MZUO-090-001	Oring - 90x4	7	
46	9999.00.00.319	MZUO-142-000	Oring - 142x4	1	
47	9999.00.00.353	MZSE-035-001	Pierścień osad. Z35	8	
48	9999.00.00.364	MZIP-000-008	Pierścień zabezpieczający fi 80	13	
49	9999.00.00.386	MZUS-040-072	Simmering AO - 40x 72x 7	7	
50	9999.00.00.413	MZWP-010-016	Wpust B 10x 8x 16	7	
51	9999.00.00.414	MZWP-000-002	Wpust B 10x 8x 22	7	
52	9999.00.00.415	MZWP-000-003	Wpust B 10x 8x 30	1	
53	9999.00.00.497	MITO-000-012	Osłona wałka przekładni BP S 240000079	1	
54	9999.00.00.713	MITK-000-003	Korek wlewu oleju M22x1,5 stoż.	1	
55	9999.00.00.716	MIIU-261-000	Uchwyt mocowania osłony 395011261R	1	
56	9999.00.01.643	MZSZ-008-001	Śruba M 8x 20 kl. 8.8 oc. (82105)	4	
57	9999.00.01.644	MZSI-008-101	Śruba M 8x 20 kl. 8.8 oc. GRZYB IMB	8	
58	9999.00.01.652	MZWB-008-005	Śruba M 8x 30 kl. 8.8 oc. IMB. STOŻ.	2	
59	9999.00.01.677	MZWB-010-004	Śruba M10x 20 kl. 8.8 oc. IMB. STOŻ.	2	
60	9999.00.01.684	MZSP-010-001	Śruba M10x 25 kl. 8.8 oc. PODS.	2	
61	9999.00.01.692	MZSP-010-004	Śruba M10x 30 kl. 8.8 oc. PODS.	12	
62	9999.00.01.740	MZSZ-012-010	Śruba M12x 25 kl. 8.8 oc. (82105)	32	
63	9999.00.01.827	MZSZ-016-001	Śruba M16x 35 kl. 8.8 oc. (82105)	8	
64	9999.00.01.829	MZSI-016-041	Śruba M16x 40 kl. 10.9 oc. IMB. WALC. NISKI	13	

SaMASZ	Nazwa tabeli: Przeniesienie napędu - 540 obr	Nr. tabeli: Tab. 5	14

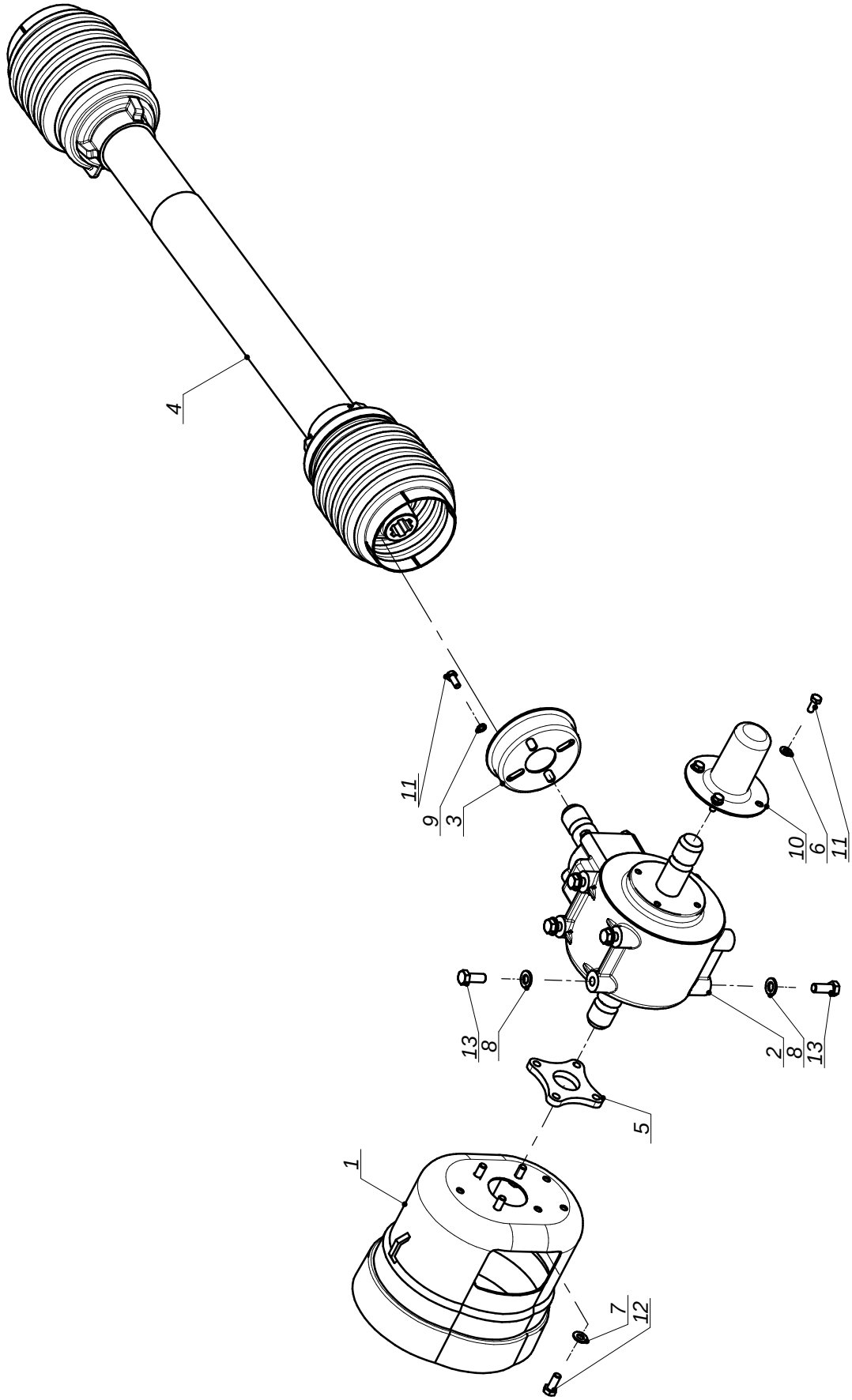

SaMASZ	Nazwa tabeli: Przeniesienie napędu - 540 obr	Nr. tabeli: Tab. 5	15

L.P.	Części SaMASZ	Części handlowe	Nazwa części	Liczba sztuk	Uwagi
1		MITO-000-005	Osłona stożkowa D4170 401	1	
2		MIPS-090-009	Przekładnia kątowa - 090-02.111.LS	1	
3		MIIU-211-000	Uchwyt mocowania osłony 395011211R	1	
4		MIWB-076-001	Wał B&P 7G5T076FX007007RTA	1	
5	534.05.01.00		Dystans	1	
6	9999.00.00.003	MZPP-008-002	Podkładka fi 8 oc.	4	
7	9999.00.00.004	MZPP-010-001	Podkładka fi10 oc.	4	
8	9999.00.00.005	MZPP-012-002	Podkładka fi12 oc.	6	
9	9999.00.00.032	MZPS-008-001	Podkładka spręż. fi 8,2 oc.	4	
10	9999.00.00.497	MITO-000-012	Osłona wałka przekładni BP S 240000079	1	
11	9999.00.01.643	MZSZ-008-001	Śruba M 8x 20 kl. 8.8 oc. (82105)	8	
12	9999.00.01.681	MZSZ-010-001	Śruba M10x 25 kl. 8.8 oc. (82105)	4	
13	9999.00.01.744	MZSZ-012-002	Śruba M12x 30 kl. 8.8 oc. (82105)	6	

SaMASZ	Nazwa tabeli: Zgarniacz lewy	Nr. tabeli: **Tab. 6**	16

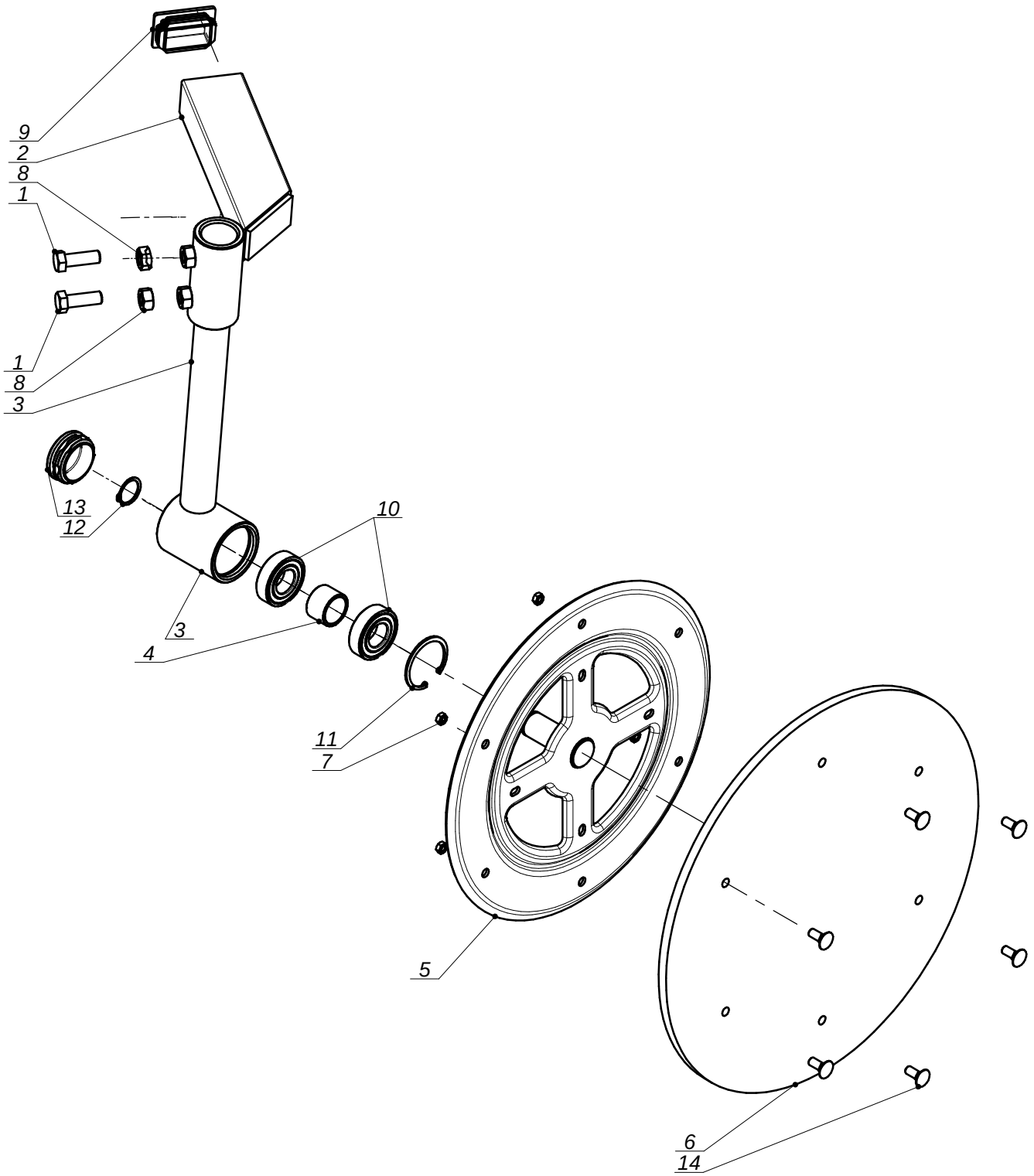

SaMASZ	Nazwa tabeli: Zgarniacz lewy	Nr. tabeli: Tab. 6	17

L.P.	Części SaMASZ	Części handlowe	Nazwa części	Liczba sztuk	Uwagi
1		MZSZ-012-003	Śruba M12x 35 kl. 8.8 oc. (82105)	2	
2	0229.06.01.000		Ramie przesuwne lewe	1	
3	0229.06.02.000		Ramie talerza lewe	1	
4	0229.06.06.000		Tuleja dystansowa 1" L-23	1	
5	0235.07.05.005		Tarcza zgarniacza fi355	1	
6	0235.07.06.005	MIHK-420-000	Tarcza gumowa fi420x10	1	
7	9999.00.00.055	MZNZ-006-001	Nakrętka M 6 kl. 8 oc.	6	
8	9999.00.00.073	MZNZ-012-002	Nakrętka M12 kl. 8 oc.	2	
9	9999.00.00.217	MITZ-060-002	Zaślepka plastik prost 60x40x2-4 - 111368	1	
10	9999.00.00.261	MZLZ-005-008	Łożysko 6205 2RS	2	
11	9999.00.00.327	MZSE-052-001	Pierścień osad. W 52	1	
12	9999.00.00.349	MZSE-025-001	Pierścień osad. Z 25	1	
13	9999.00.01.534	MITZ-050-001	Zaślepka plastik fi50x1.0-3.0 - 111068	1	
14	9999.00.01.646	MZSP-008-001	Śruba M 8x 20 kl. 8.8 oc. PODS.	6	

SaMASZ	Nazwa tabeli: Zgarniacz prawy	Nr. tabeli: **Tab. 7**	18

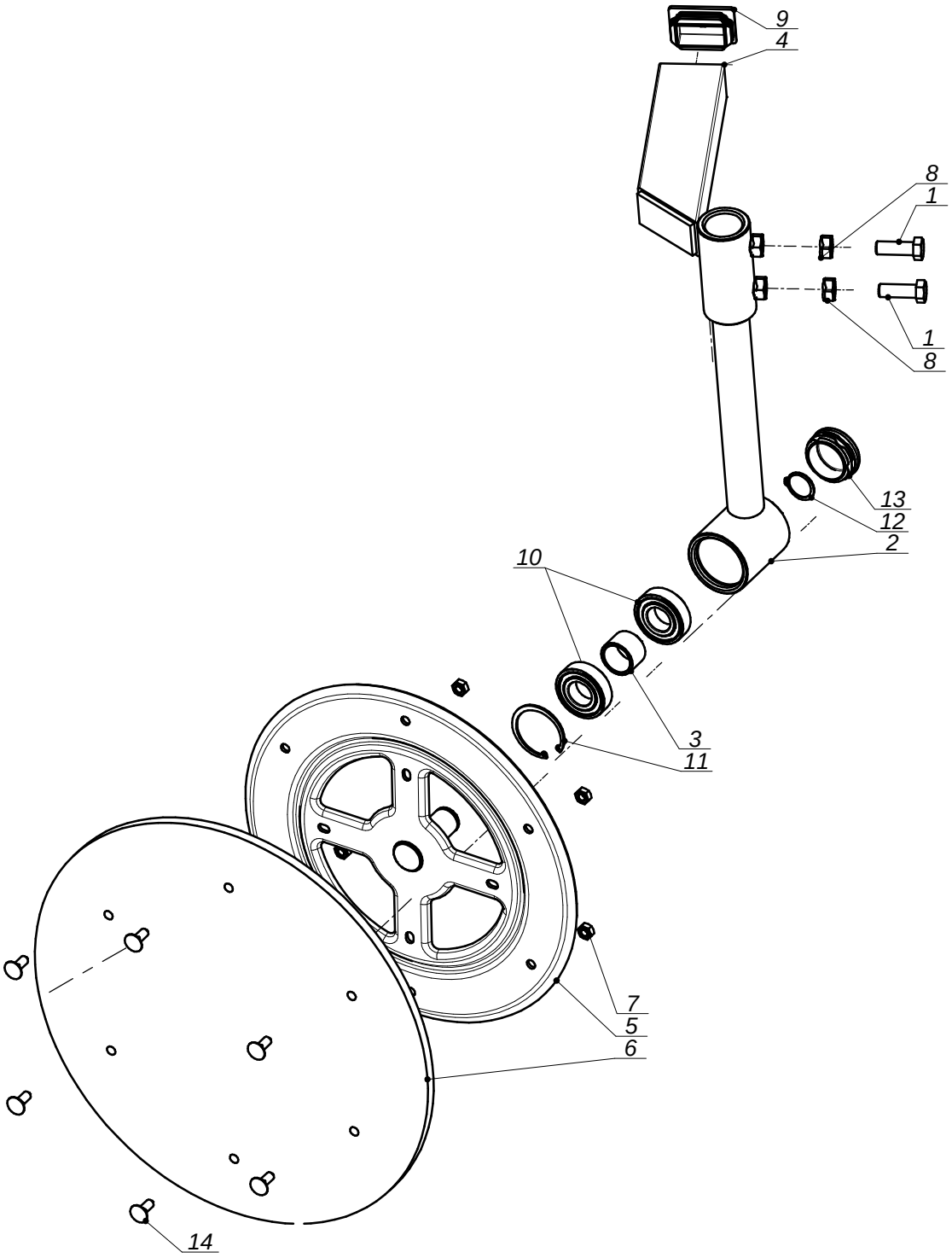

SaMASZ	Nazwa tabeli: Zgarniacz prawy	Nr. tabeli: Tab. 7	19

L.P.	Części SaMASZ	Części handlowe	Nazwa części	Liczba sztuk	Uwagi
1		MZSZ-012-003	Śruba M12x 35 kl. 8.8 oc. (82105)	2	
2	0229.06.02.000		Ramie talerza lewe	1	
3	0229.06.06.000		Tuleja dystansowa 1" L-23	1	
4	0229.07.01.000		Ramie przesuwne prawe	1	
5	0235.07.05.005		Tarcza zgarniacza fi355	1	
6	0235.07.06.005	MIHK-420-000	Tarcza gumowa fi420x10	1	
7	9999.00.00.061	MZNZ-008-001	Nakrętka M 8 kl. 8 oc.	6	
8	9999.00.00.073	MZNZ-012-002	Nakrętka M12 kl. 8 oc.	2	
9	9999.00.00.217	MITZ-060-002	Zaślepka plastik prost 60x40x2-4 - 111368	1	
10	9999.00.00.261	MZLZ-005-008	Łożysko 6205 2RS	2	
11	9999.00.00.327	MZSE-052-001	Pierścień osad. W 52	1	
12	9999.00.00.349	MZSE-025-001	Pierścień osad. Z 25	1	
13	9999.00.01.534	MITZ-050-001	Zaślepka plastik fi50x1.0-3.0 - 111068	1	
14	9999.00.01.646	MZSP-008-001	Śruba M 8x 20 kl. 8.8 oc. PODS.	6	