SaMASZ Sp. z o.o.
ul. Trawiasta 1
16-060 Zabłudów - Poland
Rok założenia / Established in - 1984
centrala / phone +48 85 664-70-31
fax +48 85 664-70-41
e-mail: samasz@samasz.pl / export@samasz.com
www.samasz.pl / www.samasz.com

Katalog części / Spare parts list

KOSIARKA DYSKOWA TYLNA / REAR DISC MOWER

KT 301 SH - 3,00 m / 9'10" (0545)

przystosowana do pracy / designed to work:
- ze spulchniaczem pokosu / with tine conditioner D 301 SP (0703)

KT 301 SLH - 3,00 m / 9'10" (0545)

przystosowana do pracy / designed to work:
- z lekkim spulchniaczem pokosu / with lightweight tine conditioner D 301 SPL (0690)

Wersja / Edition: 7

Nr seryjny / Serial no.

K0545PLEN007

2020.04.07

Tab. 1

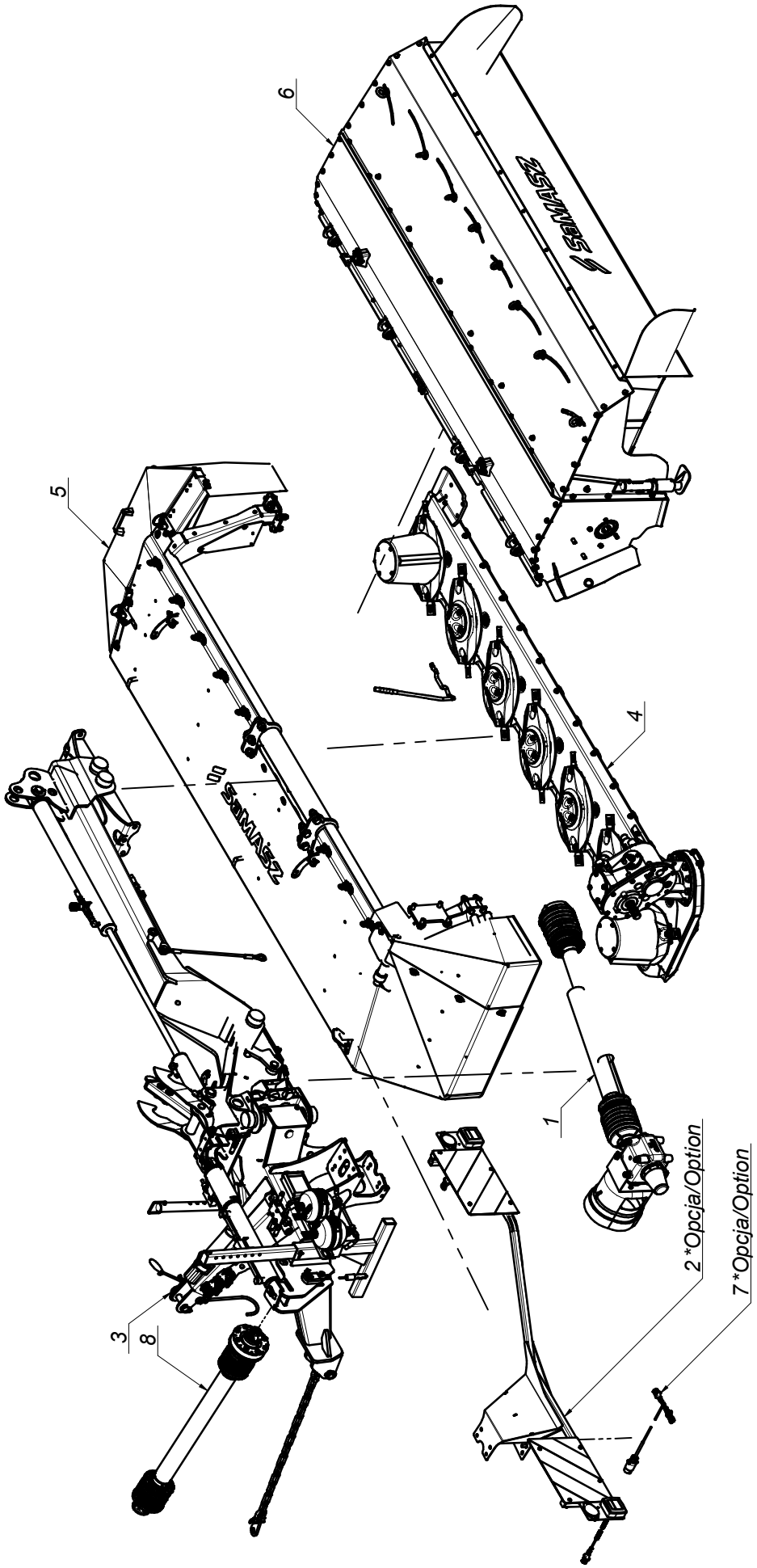

* Zapytaj o dostępność/Ask about details

SaMASZ®

0545.00.00.007
KT 301 S H

Tab. 1a

L.p. Item	Numer części Part No.	Nazwa części	Description	Ilość Quantity	Uwagi Notes
1	0544.04.00.000	Przeniesienie napędu - 1000 obr	Drive transmission - 1000 rpm	1	
2	0544.66.00.004	Oświetlenie	Lighting	1	Opcja/Option
3	0545.01.00.007	Układ zawieszenia	Suspension unit	1	
4	0608.04.00.007	Zespół tnący prawy	Cutting unit right	1	
5	0609.02.00.006	Rama główna prawa	Main frame right	1	
6	0703.00.00.002	Spulchniacz prawy D 301 SP	Tine conditioner right D 301 SP	1	
7	MIEW-KT-000	Instalacja elektryczna (0544.67.00.004)	Electric installation	1	Opcja/Option
8	MIWB-101-004	Wał B&P - 7G5N101CE0071A1A	PTO shaft B&P - 7G5N101CE0071A1A	1	

Tab. 1b

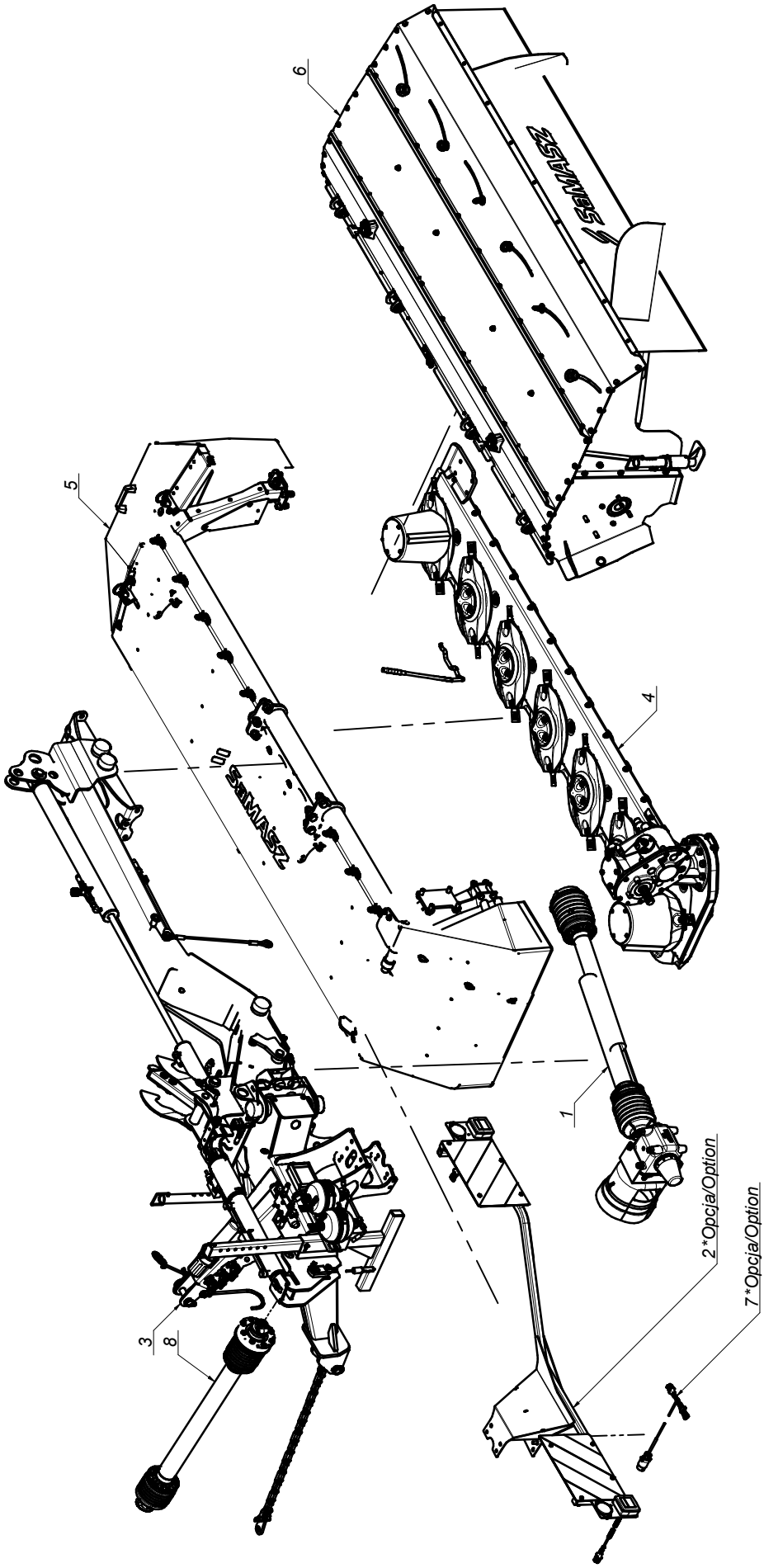

* Zapytaj o dostępność/Ask about details

SaMASZ®

0545.00.00.017
KT 301 SL H

Tab. 1b

L.p. Item	Numer części Part No.	Nazwa części	Description	Ilość Quantity	Uwagi Notes
1	0544.04.00.000	Przeniesienie napędu - 1000 obr	Drive transmission - 1000 rpm	1	
2	0544.66.00.004	Oświetlenie	Lighting	1	
3	0545.01.00.007	Układ zawieszenia	Suspension unit	1	
4	0608.04.00.007	Zespół tnący prawy	Cutting unit right	1	
5	0609.02.00.006	Rama główna prawa	Main frame right	1	
6	0690.00.00.001	Spulchniacz prawy lekki D 302 SPL	Lightweight tine conditioner D 302 SPL	1	
7	MIEW-KT-000	Instalacja elektryczna (0544.67.00.004)	Electric installation	1	
8	MIWB-101-004	Wał B&P - 7G5N101CE0071A1A	PTO shaft B&P - 7G5N101CE0071A1A	1	

SaMASZ®

0545.01.00.007
Układ zawieszenia
Suspension unit

Tab. 2

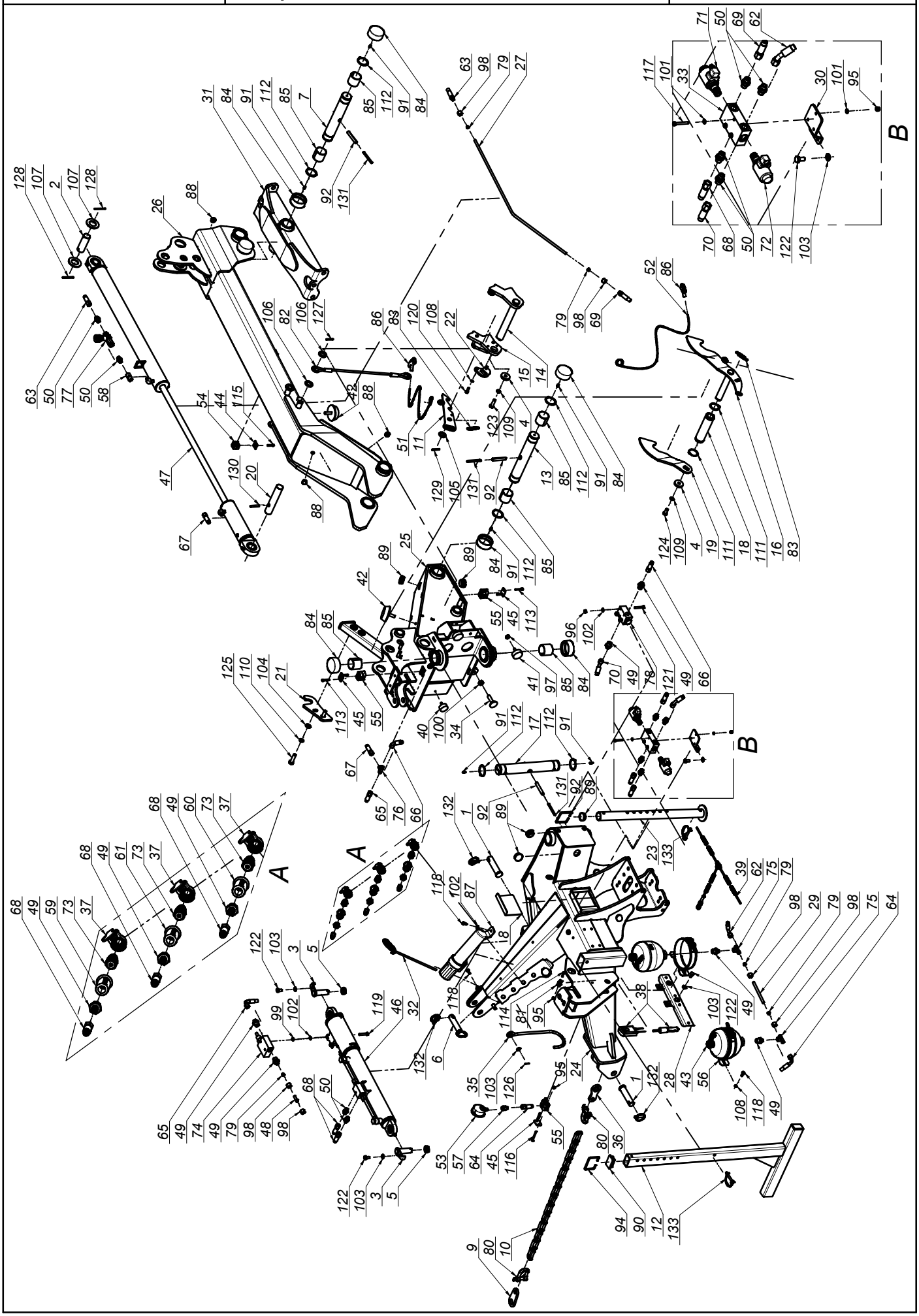

SaMASZ®

0545.01.00.007
Układ zawieszenia
Suspension unit

Tab. 2

L.p. Item	Numer części Part No.	Nazwa części	Description	Ilość Quantity	Uwagi Notes
1	00SO.28.35.120	Sworzeń fi.28/35 L=120 (SO.28.35.120)	Pin fi.28/35 L=120 (SO.28.35.120)	2	
2	00SO.35.00.100	Sworzeń fi.35 L=100 (SO.35.00.100)	Pin fi.35 L=100 (SO.35.00.100)	1	
3	00SZ.25.00.075	Sworzeń fi.25 L= 75 (SZ.25.00.075)	Pin fi.25 L-75 (SZ.25.00.075)	2	
4	0108.02.08.000	Podkładka dociskająca	Washer	2	
5	0112.01.08.000	Tuleja dystansowa cylindra I	Distance bush	2	
6	0225.01.11.000	Sworzeń zaczepu górnego	Toplink pin	1	
7	0271.01.16.003	Sworzeń zawieszenia ramy	Suspension frame pin	1	
8	0290.01.10.000	Zasuwa	Plate	1	
9	0302.01.11.000	Wieszak łańcucha	Chain holder	1	
10	0310.01.35.000	Łańcuch odciążający	Chain	1	
11	0540.01.08.000	Zapadka blokady	Latch	1	
12	0540.01.27.001	Stopa podporowa	Support stand	1	
13	0544.01.05.000	Sworzeń ramienia ruchomego	Bolt of moving arm	1	
14	0544.01.07.000	Dźwignia zapierająca	Block lever	1	
15	0544.01.09.000	Dźwignia blokująca	Locking pawl	1	
16	0544.01.10.000	Zapadka prawa	Transport latch - right	1	
17	0544.01.11.000	Sworzeń główny zawieszenia	Main suspension pin	1	
18	0544.01.12.000	Tuleja dźwigni sprężyn	Bush	1	
19	0544.01.13.000	Zapadka lewa	Transport latch - left	1	
20	0544.01.17.000	Sworzeń siłownika	Cylinder pin	1	
21	0544.01.18.000	Hak blokady transportowej	Transport stopper hook	1	
22	0544.01.19.000	Podkładka dźwigni blokującej	Stopper insert	1	
23	0544.01.20.002	Stopa podporowa	Support leg	1	
24	0544.11.01.005	Zaczep	Hitch	1	
25	0544.11.02.005	Ramię ruchome	Moving arm	1	
26	0545.01.04.007	Ramie nośne	Carrying arm	1	
27	0545.01.09.000	Rura ramienia nośnego	Housing of carrying arm	1	
28	0545.01.16.003	Mocowanie akumulatorów gazowych	Holder of gas accumulator	1	
29	0545.01.40.003	Rura akumulatorów gazowych	Housing of carrying arm	1	
30	0545.01.60.004	Mocowanie rozdzielacza	Divider mounting	1	
31	0619.01.06.001	Mocowanie ramy prawej	Frame mount	1	
32	0619.01.32.000	Sprężyna przewodów	Spring bracket	1	
33	0619.01.53.004	Płyta przyłączeniowa	Plate 2 UL 06/1 G2	1	
34	0619.01.56.004	Śruba regulacyjna zaworu	Bolt special - end valve	1	
35	1006.07.07.000	Wspornik wału	Shaft bracket	1	
36	2266.01.02.000	Wieszak łańcucha	Chain holder	1	
37	MIEK-000-102	Gniazdo KENNFIXX	Socket - KENNFIXX	3	
38	MIES-AR1-003	Sterownik ARCS - v1.0	Steering panel ARCS - v1.0	1	
39	MIEW-KTH-000	KTH - sterowanie-zasilanie	KTH - Control installation	1	
40	MIGA-040-018	Amortyzator gumowo-metalowy 40x18 typ D	Rubber-metal damper 40x18 type D	1	
41	MIGA-050-018	Amortyzator gumowo-metalowy 50x18 typ D	Rubber-metal damper 50x18 type D	2	
42	MIGA-080-000	Amortyzator gumowo-metalowy 80x25 typ K	Rubber-metal damper 80x25 type K	3	
43	MIHA-000-141	Akumulator hydrauliczny H1400 D1 - 1,40 l (65 bar)	Hydraulic accumulator H1400 D1 - 1,40 l (65 bar)	2	
44	MIHB-010-003	Obejma rury 10 boczne moc. Blaszka Dolna (do spawania) APKZ1-A0	Single clamp 10 - upper	3	
45	MIHB-018-002	Obejma rury 18 Blaszka Górna DP-A2/CRVIF	Tube clamp cover	4	
46	MIHC-382-001	Siłownik 63-80x36x110-382 (0545.01.03.000)	Hydraulic cylinder 63-80x36x110-382 (0545.01.03.000)	1	
47	MIHC-511-063	Siłownik 63x28x160-740 (0545.01.02.000)	Hydraulic cylinder 63x28x160-740 (0545.01.02.000)	1	
48	MIHK-000-002	Końcówka kulowa przew. M16	Ball end Dn-10	1	
49	MIHK-012-004	Złączka M16 x 1/2"	Straight connector M16 x 1/2"	9	
50	MIHK-034-000	Złączka M16x3/8"	Straight connector M16 x 3/8"	8	
51	MIHL-000-006	Linka fi 5 L=4000 biała	Cord fi 5 L=4000 white	1	
52	MIHL-000-007.001	Linka fi 5 L=4000 zielona (Standard)	Cord fi 5 L=4000 green	1	
53	MIHM-315-000	Manometr 315 1/4"	Manometer 315 1/4"	1	
54	MIHO-010-004	Obejma rury 10 boczne moc. Plast. RAPR-010	Single clamp 10 - down	3	
55	MIHO-018-002	Obejma rury 18 Plast. RAPB-218	Tube clamp	4	
56	MIHO-146-000	Obejma hydroakumulatora R146-154	Gas accumulator bracket R146-154	2	
57	MIHP-016-000	Złączka manometru M16x1,5	Manometer connector M16x1,5	1	
58	MIHP-016-016	Przyłączka nastawna M16x1,5 - M16x1,5 L=40	Connector M16x1,5 - M16x1,5 L=40	1	
59	MIHP-022-010	KENNFIXX M22x1/2" BG3 CZERWONY +	KENNFIXX M22x1/2" BG3 Red +	1	
60	MIHP-022-012	KENNFIXX M22x1/2" BG3 Niebieski +	KENNFIXX M22x1/2" BG3 Blue +	1	
61	MIHP-022-013	KENNFIXX M22x1/2" BG3 NIEBIESKI -	KENNFIXX M22x1/2" BG3 BLUE -	1	
62	MIHP-045-009	Przewód M16x1,5 L= 450 A45-A90 Z	Hydraulic hose M16x1,5 L= 450 A45-A90 Z	1	
63	MIHP-055-025	Przewód M16x1,5 L= 550 A-B	Hydraulic hose M16x1,5 L= 550 A-B	1	
64	MIHP-055-033	Przewód M16x1,5 L= 550 A90-A	Hydraulic hose M16x1,5 L= 550 A90-A	1	
65	MIHP-065-002	Przewód M16x1,5 L= 650 A90-A	Hydraulic hose M16x1,5 L= 650 A90-A	1	

SaMASZ®

0545.01.00.007
Układ zawieszenia
Suspension unit

Tab. 2

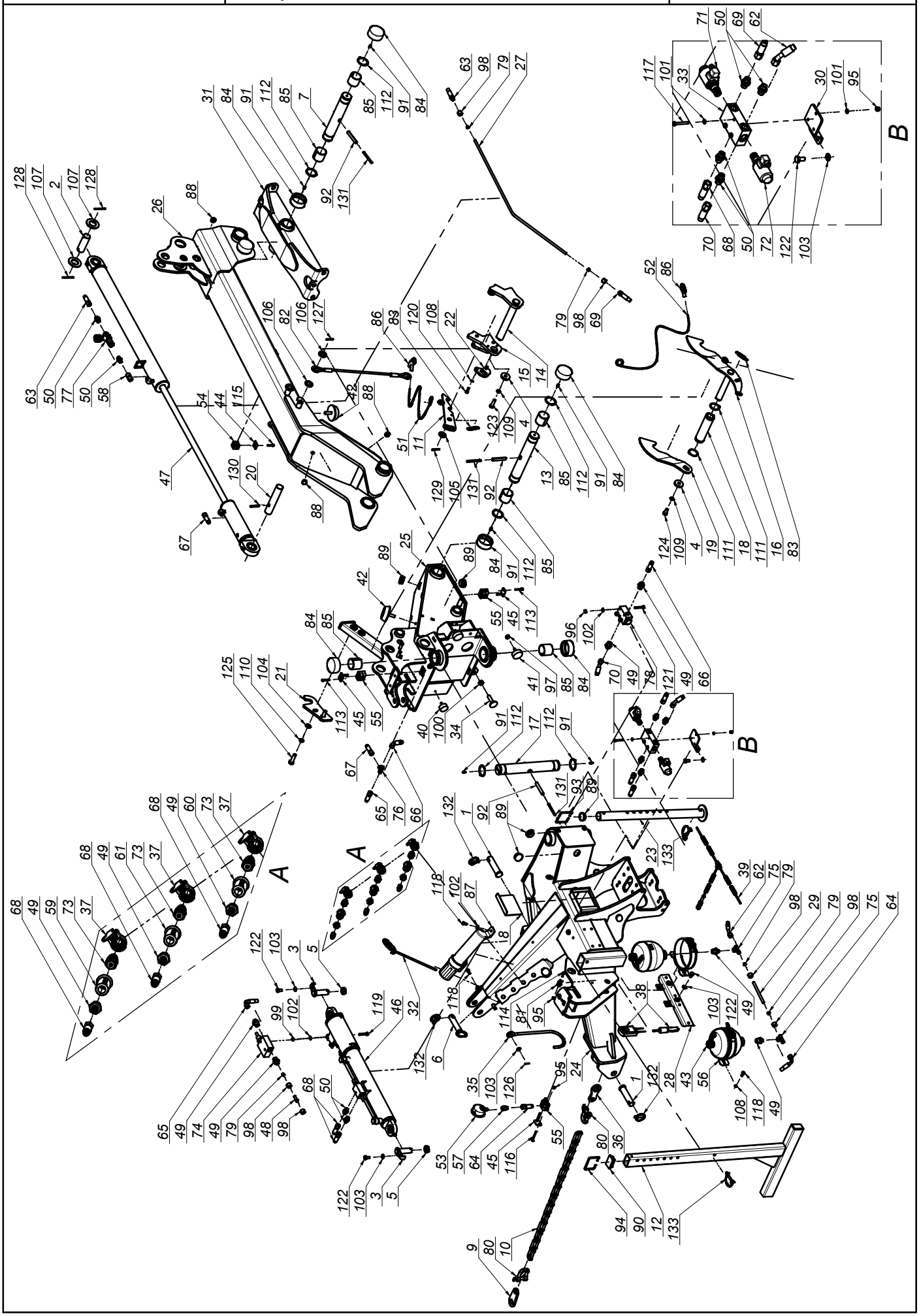

SaMASZ®

0545.01.00.007
Układ zawieszenia
Suspension unit

Tab. 2

L.p. Item	Numer części Part No.	Nazwa części	Description	Ilość Quantity	Uwagi Notes
66	MIHP-070-007	Przewód M16x1,5 L= 700 A45-A	Hydraulic hose M16x1,5 L= 700 A45-A	1	
67	MIHP-104-009	Przewód M16x1,5 L= 600 A-A	Hydraulic hose M16x1,5 L= 600 A-A	1	
68	MIHP-104-010	Przewód M16x1,5 L= 1800 A-A	Hydraulic hose M16x1,5 L= 1800 A-A	3	
69	MIHP-180-061	Przewód M16x1,5 L= 1800 A-B	Hydraulic hose M16x1,5 L= 1800 A-B	1	
70	MIHP-900-001	Przewód M16x1,5 L= 900 A45-A	Hydraulic hose M16x1,5 L= 900 A45-A	1	
71	MIHR-000-012	Rozdzielacz 2URED-6-C1-16/2-M1-G12Z4	Divider 2URED-6-C1-16/2-M1-G12Z4	1	
72	MIHR-000-013	Rozdzielacz 2URED-6-C5-12/2-M1-G12Z4	Divider, 2URED-6-C5-12/2-M1-G12Z4	1	
73	MIHW-022-000	Wtyczka EURO M22x15	Plug NV 12 GAS M EURO TYP 12,5	3	
74	MIHZ-012-000	Zawór sekwencyjny bezpośredni VS2C 1/2" V0660	Sequence valve VS2C 1/2" V0660	1	
75	MIHZ-016-002	Złączka trójnik M16x1,5 nastawna symetryczna	Tee, compression M16x16x16 TN420-10	2	
76	MIHZ-016-016	Złączka trójnik M16x1,5 TN100-10L	Tee, compressionM16x1.5 TN100-10L	1	
77	MIHZ-056-582	Zawór dławiąco-zwrotny C056-V0582 - 3/8"	Choke valve C056-V0582 - 3/8"	1	
78	MIHZ-056-828	Zawór krańcowy V-121 1/2" NC - V0828	End valve V-121 1/2" NC - V0828	1	
79	MIIP-016-000	Pierścień zacinajacy Ø10	Olive Ø10	5	
80	MIIS-014-000	Szekla fi 14	Shackle fi 14	2	
81	MIIU-015-000	Uchwyt fi 15	Clamp fi 15	1	
82	MILS-006-500	Linka stalowa	Cable	1	
83	MISP-001-002	Sprężyna zapadki fi 1,6 (0105.01.09.000)	Spring fi 1,6 (0105.01.09.000)	2	
84	MITP-073-000	Pokrywa rur fi 73 x 30	Plastic cover 73 x 30	8	
85	MITS-000-0018	Tuleja ślizgowa 50x 55x 50 PCM	Sliding bush 50x 55x 50 PCM	6	
86	MITS-005-000	Rączka do linki fi 5 (FGP 455795)	Pull cord handle	2	
87	MITT-001-001	Tuba mała	Plastic tube	1	
88	MITZ-021-000	Zaślepka plastik ok 21x0.8-2.0 - 465608	Plastic cap round 21x0.8-2.0	4	
89	MITZ-040-00	Zaślepka plastik ok 40x1 - 111067	Plastic cap round 40x1	5	
90	MITZ-060-003	Zaślepka plastik prost 60x40x3-5 - 111368	Plastic cap 60x40x3-5	1	
91	MZIS-000-003	Smarowniczka M6x1	Grease nipple M6x1	6	
92	MZKK-013-080	Kołek spręż. fi13x 80 nierdz.	Spring pin fi 13x80	3	
93	MZKR-000-001	Rączka druciana 75x70 (1006.07.09.000)	Wire handle	1	
94	MZKR-000-002	Rączka druciana 82x62 (0540.01.28.001)	Wire handle	1	
95	MZNS-006-006	Nakrętka M 6 kl. 8 oc. samozab.	Nut M 6 cl. 8 z. self-lock.	6	
96	MZNS-008-006	Nakretka M 8 kl. 8 oc. samozab.	Nut M 8 cl. 8 z. self-lock.	3	
97	MZNS-010-002	Nakrętka M10 kl. 8 oc. samozab.	Nut M10 cl. 8 z. self-lock.	2	
98	MZNS-016-002	Nakrętka złączna M16x1,5	Compression nut M16x1,5	6	
99	MZNZ-008-002	Nakrętka M 8 kl. 8 cz.	Nut M 8 cl. 8 bl.	2	
100	MZNZ-014-002	Nakrętka M14 kl. 8 oc.	Nut M14 cl. 8 z.	1	
101	MZPP-006-001	Podkładka Ø6 oc.	Washer Ø6 z.	6	
102	MZPP-008-002	Podkladka Ø8 oc.	Washer Ø8 z.	7	
103	MZPP-010-001	Podkładka Ø10 oc.	Washer fi10 z.	9	
104	MZPP-014-001	Podkładka Ø14 oc.	Washer Ø14 z.	2	
105	MZPP-020-001	Podkładka Ø20 oc.	Washer Ø20 z.	1	
106	MZPP-024-001	Podkładka Ø24 oc. pod sworzeń	Washer Ø24	2	
107	MZPP-036-002	Podkładka Ø36 oc.	Washer Ø36 z.	2	
108	MZPS-008-001	Podkładka spręż. Ø8,2 oc.	Spring washer Ø8.2 z.	6	
109	MZPS-012-001	Podkładka spręż. Ø12,2 oc.	Spring washer Ø12.2 z.	2	
110	MZPS-014-002	Podkładka spręż. Ø14,2 oc.	Spring washer Ø14.2 z.	2	
111	MZSE-045-001	Pierścień osad. Z 45	Circlip Z 45	2	
112	MZSE-050-001	Pierścień osad. Z 50	Circlip Z 50	6	
113	MZSI-006-004	Śruba M 6x 35 kl. 8.8 oc. IMB. WALC.	Bolt M 6x 35 cl. 8.8 z. Allen, socket head	6	
114	MZSI-006-009	Śruba M 6x 20 kl. 8.8 cz. IMB. WALC.	Bolt M 6x 20 cl. 8.8 z.Allen, socket head	1	
115	MZSZ-006-006	Śruba M 6x 30 kl. 8.8 oc. (82105)	Bolt M 6x 30 cl. 8.8 z. (82105)	3	
116	MZSZ-006-008	Śruba M 6x 55 kl. 8.8 oc. IMB. WALC.	Bolt M 6x 55 cl. 8.8 z. Allen, socket head	2	
117	MZSZ-006-018	Śruba M 6x 45 kl. 8.8 oc. (82105)	Bolt M 6x 45 kl. 8.8 z. (82105)	3	
118	MZSZ-008-001	Śruba M 8x 20 kl. 8.8 oc. (82105)	Bolt M 8x 20 cl. 8.8 z. (82105)	8	
119	MZSZ-008-007	Śruba M 8x 45 kl. 8.8 oc. (82105)	Bolt M 8x 45 cl. 8,8 z. (82105)	2	
120	MZSZ-008-009	Śruba M 8x 25 kl. 8.8 oc. (82105)	Bolt M 8x 25 cl. 8.8 z. (82105)	2	
121	MZSZ-008-013	Śruba M 8x 50 kl. 8.8 oc. (82105)	Bolt M 8x 50 cl. 8.8 z. (82105)	3	
122	MZSZ-010-010	Śruba M10x 20 kl. 8.8 oc. (82105)	Bolt M10x 20 cl. 8.8 z. (82105)	8	
123	MZSZ-012-005	Śruba M12x 40 kl. 8.8 oc. (82105)	Bolt M12x 40 cl. 8.8 z. (82105)	1	
124	MZSZ-012-010	Śruba M12x 25 kl. 8.8 oc. (82105)	Bolt M12x 25 cl. 8.8 z. (82105)	1	
125	MZSZ-014-004	Śruba M14x 50 kl. 8.8 oc. (82105)	Bolt M14x 50 cl. 8.8 z. (82105)	2	
126	MZZK-004-001	Kołek spręż. fi 4x 20 nierdz.	Spring pin fi 4x20 ss.	1	
127	MZZK-005-006	Kołek spręż. fi 5x 36 nierdz.	Spring pin fi 5x36 ss.	1	
128	MZZK-005-007	Kołek spręż. fi 5x 60 oc.	Spring pin fi 5x60 z.	2	
129	MZZK-006-007	Kołek spręż. fi 6x 40 oc.	Spring pin fi 6x 40 z.	1	
130	MZZK-008-005	Kołek spręż. fi 8x 50 oc.	Spring pin fi 8x50 z.	1	
131	MZZK-008-013	Kołek spręż. fi 8x 80 oc.	Spring pin fi 8x80 z.	3	
132	MZZP-000-001	Zawleczka - Przetyczka A 11x45	Lynch pin A 11x45	3	
133	MZZZ-008-045	Zawleczka 8x70 oc. - do rur	Lynch pin 8x70 z. tube	2	

0608.04.00.007
Zespół tnący prawy
Cutting unit right

Tab. 3

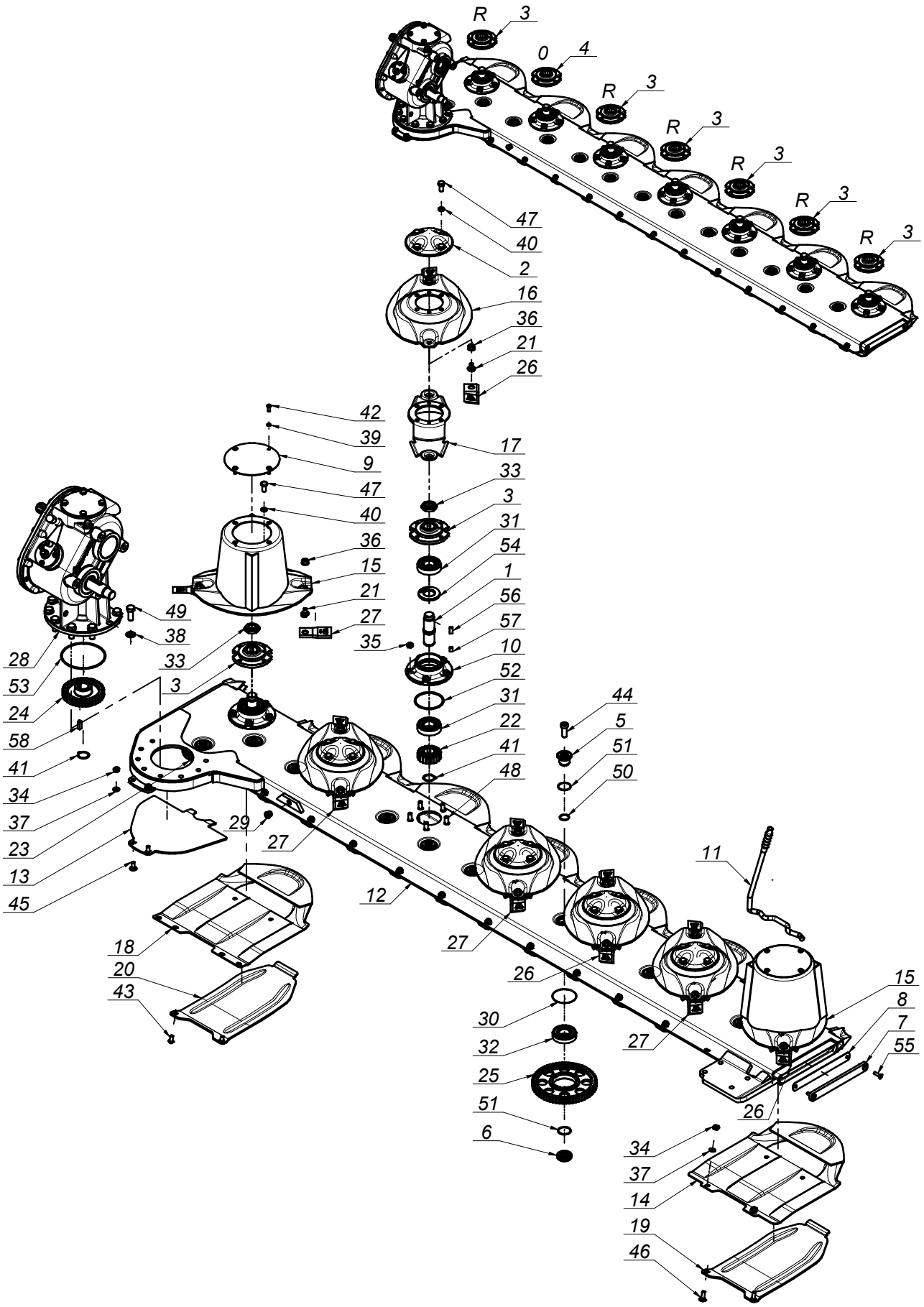

SaMASZ®

0608.04.00.007
Zespół tnący prawy
Cutting unit right

Tab. 3

L.p. Item	Numer części Part No.	Nazwa części	Description	Ilość Quantity	Uwagi Notes
1	0540.03.05.000	Wałek napędowy dysku L-120	Pinion shaft L=120	7	
2	0540.03.08.000	Pokrywka dysku	Disc	5	
3	0540.03.09.002	Piasta górna dysku prawa	Top hub - right	6	
4	0540.03.10.002	Piasta górna dysku	Top hub	1	
5	0540.03.11.000	Sworzeń koła pośredniego - górny	Idler holder - upper	13	
6	0540.03.12.000	Sworzeń koła pośredniego - dolny	Idler holder - lower	13	
7	0540.03.13.001	Zamknięcie listwy	Bar closure	1	
8	0540.03.14.001	Zamknięcie listwy - Guma	Bar closure - rubber	1	
9	0540.03.22.001	Pokrywa bębna	Drum's cover	2	
10	0540.03.23.001	Piasta dolna	Lower hub	7	
11	0540.03.67.003	Klucz wymiany noży	Knife mounting lever	1	
12	0608.04.01.003	Listwa spawana prawa	Cutterbar welded right	1	
13	0608.04.21.003	Płoza prawa	Skid - right	1	
14	0619.14.02.007	Ślizg	Sliding skid	6	
15	0619.14.03.007	Dysk roboczy z bębnem	Working disc with drum	2	
16	0619.14.04.007	Dysk roboczy	Working disc	5	
17	0619.14.06.007	Trzymak nożowy	Knife holder	7	
18	0619.14.11.007	Ślizg skrajny	Slide - outer	1	
19	0619.14.13.007	Nakładka ścieralna	Skid plate	6	
20	0619.14.14.007	Nakładka ścieralna skrajna	Skid plate - outer	1	
21	MIIO-003-012	Obsada M12 z pazurem - typ 2 (0619.14.05.007)	Knife holder pin M12 - flange	14	
22	MIKW-020-135	Koło zębate talerza roboczego Z20 (0540.03.07.000)	Cutting disc gear Z20	7	
23	MIKW-038-080	Koło zębate pośrednie Z38 (0229.05.02.000)	Gear Z38 - idler	1	
24	MIKW-038-138	Koło zębate napędowe Z38 (0540.03.06.000)	Gear Z38	1	
25	MIKW-060-080	Koło zębate pośrednie Z60 (0225.05.13.000)	Gear Z60 - idler	12	
26	MINO-000-005	Nóż skośny lewy 105x49x4 (0540.03.24.002)	Left slanted blade 105x49x4	6	
27	MINO-000-005	Nóż skośny prawy 105x49x4 (0540.03.25.002)	Right slanted blade 105x49x4	8	
28	MIPS-052-002	Przek. kątowa 052-02.0100AB.L	Gear box 052-02.0100AB.L	1	
29	MITK-000-004	Korek 3/8" model 42A	Plug 3/8" model 42A	1	
30	MZIP-000-008	Pierścień zabez. fi.95 (łożysko 6307N fi.80)	Ring fi.95 (bearing 6307N fi.80)	13	
31	MZLZ-063-000	Łożysko 6307 2RS C3	Bearing 6307 2RS C3	14	
32	MZLZ-063-007	Łożysko 6307 2RS N C3	Bearing 6307 2RS N	13	
33	MZNN-030-000	Nakrętka M30x1,5 kl. 8 oc. niska	Nut M30x1.5 cl. 8 z. low	7	
34	MZNS-010-002	Nakrętka M10 kl. 8 oc. samozab.	Nut M10 cl. 8 z. self-lock.	14	
35	MZNS-012-004	Nakrętka M12 kl. 8 oc. samozab.	Nut M12 cl. 8 z. self-lock.	35	
36	MZNS-012-692	Nakrętka M12 kl.10 oc. kołnierzowa	Nut M12 cl. 10.9 z. collar	14	
37	MZPP-010-001	Podkładka Ø10 oc.	Washer fi10 z.	14	
38	MZPP-016-001	Podkładka Ø16 oc.	Washer Ø16 z.	8	
39	MZPS-008-001	Podkładka spręż. Ø8,2 oc.	Spring washer Ø8.2 z.	8	
40	MZPS-012-001	Podkładka spręż. Ø12,2 oc.	Spring washer Ø12.2 z.	28	
41	MZSE-035-001	Pierścień osad. Z 35	Circlip Z 35	8	
42	MZSI-008-101	Śruba M 8x 20 kl. 10.9 oc. GRZYB IMB (7380)	Bolt M 8x 20 cl. 10.9 z. Allen	8	
43	MZSI-010-009	Śruba M10x 20 kl. 10.9 oc. GRZYB IMB (7380)	Bolt M10x 20 cl. 10.9 z. Allen	2	
44	MZSI-016-041	Śruba M16x 40 kl. 10.9 oc. IMB. WALC. NISKI	Bolt M16x 40 cl. 10.9 z. Allen, low socket head	13	
45	MZSP-010-001	Śruba M10x 25 kl. 8.8 oc. PODS.	Bolt M10x 25 cl. 8.8 z. sq. neck	2	
46	MZSP-010-004	Śruba M10x 30 kl. 8.8 oc. PODS.	Bolt M10x 30 cl. 8.8 z. sq. neck	12	
47	MZSZ-012-010	Śruba M12x 25 kl. 8.8 oc. (82105)	Bolt M12x 25 cl. 8.8 z. (82105)	28	
48	MZSZ-012-030	Śruba specjalna M12x 30 kl.10.9 oc. (0540.03.18.000)	Knurled bolt M12x 30 cl. 10.9 z. (0540.03.18.000)	35	
49	MZSZ-016-007	Śruba M16x 40 kl. 8.8 oc. (82105)	Bolt M16x 40 cl. 8.8 z. (82105)	8	
50	MZUO-028-025	Oring - 28x2,5	Oring - 28x2.5	13	
51	MZUO-030-001	Oring - 30x2,5	Oring - 30x2.5	26	
52	MZUO-090-001	Oring - 90x4	Oring - 90x4	7	
53	MZUO-142-000	Oring - 142x4	Oring - 142x4	1	
54	MZUS-040-072	Simmering AO - 40x 72x 7	Simmering AO - 40x 72x 7	7	
55	MZWB-008-005	Śruba M 8x 30 kl. 8.8 oc. IMB. STOŻ.	Bolt M 8x 30 cl. 8.8 z. Allen countersunk	2	
56	MZWP-000-002	Wpust B 10x 8x 22	Cut off key B 10x8x22	7	
57	MZWP-010-016	Wpust B 10x 8x 14	Cut off key B 10x8x14	7	
58	MZWP-010-032	Wpust AB 10x8x32	Cut off key AB 10x8x32	1	

SaMASZ®

0609.02.00.006
Rama główna prawa
Main frame right

Tab. 4

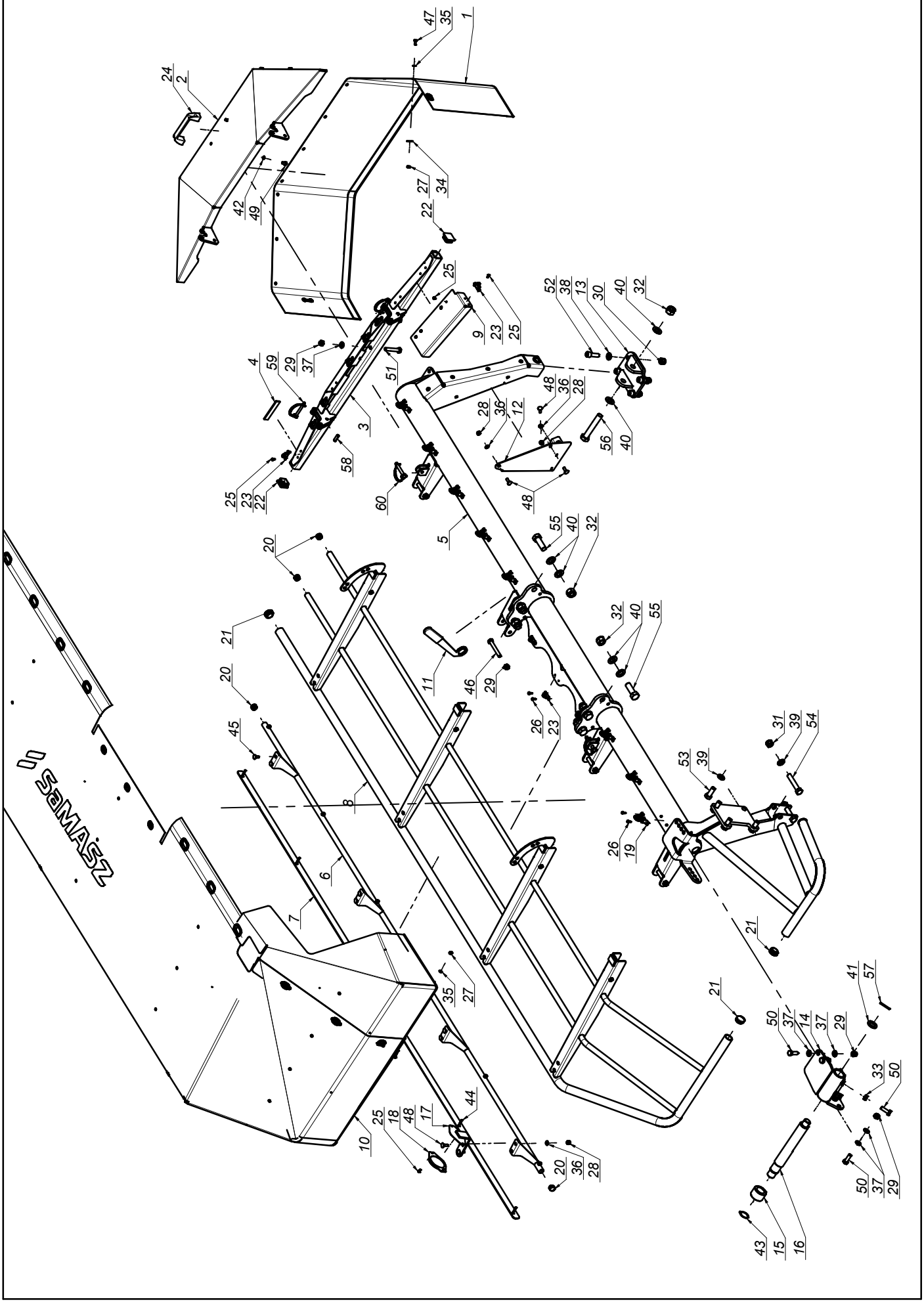

K0545PLEN007 - 2020-04-07 - KT 301 SH (SLH)

SaMASZ®

0609.02.00.006
Rama główna prawa
Main frame right

Tab. 4

L.p. Item	Numer części Part No.	Nazwa części	Description	Ilość Quantity	Uwagi Notes
1	0566.02.08.000	Osłona brezentowa boczna	Side curtain	1	
2	0575.04.03.000	Osłona boczna	Side guard	1	
3	0575.04.05.000	Wspornik osłony prawy	Side guard hinge assembly right	1	
4	0575.04.15.000	Taśma uszczelniająca	Band	2	
5	0606.02.01.006	Rama spawana prawa	Frame right	1	
6	0606.02.27.006	Wstawka osłony przedniej - prawa	Front guard, right	1	
7	0606.02.30.006	Osłona brezentu	Curtain clamp	1	
8	0608.02.03.000	Osłona podnoszona prawa	Liftable guard	1	
9	0609.02.05.006	Osłona mocująca brezent	Swath curtain bracket	1	
10	0609.02.28.006	Osłona brezentowa główna - prawa	Saftey curtain right	1	
11	0619.01.50.003	Klucz mocowania ram	Suspension frame mount key	1	
12	0619.02.02.001	Osłona boczna dysku	Side disc cover	1	
13	0619.02.03.000	Mocowanie stopy podporowej	Support leg mount	1	
14	0619.02.05.001	Blokada transportowa prawa	Transport latch, right	1	
15	0619.02.06.000	Tuleja blokady transportowej	Bushing	1	
16	0619.02.07.001	Sworzeń blokady transportowej	Pin	1	
17	2110.02.31.002	Wspornik odblasku	White reflection bracket	1	
18	MIEK-000-011	Odblask okrągły biały przykręcany	White reflection - round	1	
19	MIIC-000-000	Chwytka obrot-wahliwa	Curtain swivel clip	8	
20	MITZ-021-000	Zaślepka plastik ok 21x0.8-2.0 - 465608	Plastic cap round 21x0.8-2.0	4	
21	MITZ-034-000	Zaślepka plastik ok 34x1 - 111065	Plastic cap round 34x1	4	
22	MITZ-034-001	Zaślepka plastik kw 38x38x3 - 111541	Plastic cap sq. 38x38x3	2	
23	MPIU-001-001	Uchwyt obrotowy	Swivel bracket	10	
24	MPIU-001-002	Uchwyt Standardowy 132xM8	Handle 132xM8	1	
25	MZIN-000-004	Nit zrywany fi 5 L= 10	Rivet fi 5 L=10	20	
26	MZIN-005-014	Nit zrywany fi 5 L= 14	Rivet fi5 L=14	22	
27	MZNS-006-006	Nakrętka M 6 kl. 8 oc. samozab.	Nut M 6 cl. 8 z. self-lock.	16	
28	MZNS-008-006	Nakretka M 8 kl. 8 oc. samozab.	Nut M 8 cl. 8 z. self-lock.	11	
29	MZNS-012-004	Nakrętka M12 kl. 8 oc. samozab.	Nut M12 cl. 8 z. self-lock.	10	
30	MZNS-014-004	Nakrętka M14 kl. 8 oc. samozab.	Nut M14 cl. 8 z. self-lock.	4	
31	MZNS-016-005	Nakrętka M16 kl. 8 oc. samozab.	Nut M16 cl. 8 z. self-lock.	2	
32	MZNS-020-000	Nakrętka M20 kl. 8 oc. samozab.	Nut M20 cl. 8.8 z self-lock.	7	
33	MZNZ-012-002	Nakrętka M12 kl. 8 oc.	Nut M12 cl. 8 z.	2	
34	MZPN-006-003	Podkladka pow. Ø6x25 oc.	Fender washer Ø6x25 z.	10	
35	MZPP-006-001	Podkładka Ø6 oc.	Washer Ø6 z.	16	
36	MZPP-008-002	Podkladka Ø8 oc.	Washer Ø8 z.	11	
37	MZPP-012-002	Podkładka Ø12 oc.	Washer Ø12 z.	10	
38	MZPP-014-001	Podkładka Ø14 oc.	Washer Ø14 z.	4	
39	MZPP-016-001	Podkładka Ø16 oc.	Washer Ø16 z.	6	
40	MZPP-020-001	Podkładka Ø20 oc.	Washer Ø20 z.	14	
41	MZPP-024-001	Podkładka Ø24 oc. pod sworzeń	Washer Ø24	1	
42	MZPS-008-001	Podkładka spręż. Ø8,2 oc.	Spring washer Ø8.2 z.	2	
43	MZSE-035-001	Pierścień osad. Z 35	Circlip Z 35	1	
44	MZSP-006-0015	Śruba M 6x 35 kl. 4.8 oc. PODS.	Bolt M 6x 35 cl. 4.8 z. sq. neck	6	
45	MZSP-008-001	Śruba M 8x 20 kl. 8.8 oc. PODS.	Bolt M 8x20 cl. 8.8 z. sq. neck	6	
46	MZSS-012-014	Śruba specjalna M12x 85 kl. 8.8 oc.	Bolt M12x 85 cl. 8.8 z.	4	
47	MZSZ-006-005	Śruba M 6x 16 kl. 8.8 oc. (82105)	Bolt M 6x 16 cl. 8.8 z. (82105)	10	
48	MZSZ-008-002	Śruba M 8x 25 kl. 8.8 oc. PODS.	Bolt M 8x 25 cl. 8.8 z. sq. neck	5	
49	MZSZ-008-011	Śruba M 8x 12 kl. 8.8 oc. (82105)	Bolt M 8x 12 cl. 8.8 z. (82105)	2	
50	MZSZ-012-003	Śruba M12x 35 kl. 8.8 oc. (82105)	Bolt M12x 35 cl. 8.8 z. (82105)	6	
51	MZSZ-012-070	Śruba M12x 70 kl. 8.8 oc. (82101)	Bolt M12x 70 cl. 8.8 z. (82101)	2	
52	MZSZ-014-046	Śruba M14x 45 kl. 8.8 oc. IMB. WALC.	Bolt M14x 40 cl. 8.8 z. Allen. socket head	4	
53	MZSZ-016-007	Śruba M16x 40 kl. 8.8 oc. (82105)	Bolt M16x 40 cl. 8.8 z. (82105)	4	
54	MZSZ-016-009	Śruba M16x 90 kl. 8.8 oc. (82101)	Bolt M16x 90 cl. 8.8 z. (82101)	2	
55	MZSZ-020-061	Śruba M20x 60 kl. 10.9 oc. (82101)	Bolt M20x 60 cl. 10.9 z. (82101)	6	
56	MZSZ-020-120	Śruba M20x120 kl. 8.8 oc. (82101)	Bolt M 20x120 cl. 8.8 z. (82101)	1	
57	MZZK-005-001	Kołek spręż. fi 5x 45 oc.	Spring pin fi 5x45 z.	1	
58	MZZK-010-030	Kołek spręż. fi10x 30 nierdz.	Spring pin fi 10x 45 ss.	2	
59	MZZZ-008-045	Zawleczka 8x70 oc. - do rur	Lynch pin 8x70 z. tube	2	
60	MZZZ-010-000	Zawleczka 10x70 oc. - do rur	Lynch pin 10x70 z. - for tubes	2	

SaMASZ®

0544.04.00.000
Przeniesienie napędu - 1000 obr
Drive transmission - 1000 rpm

Tab. 5

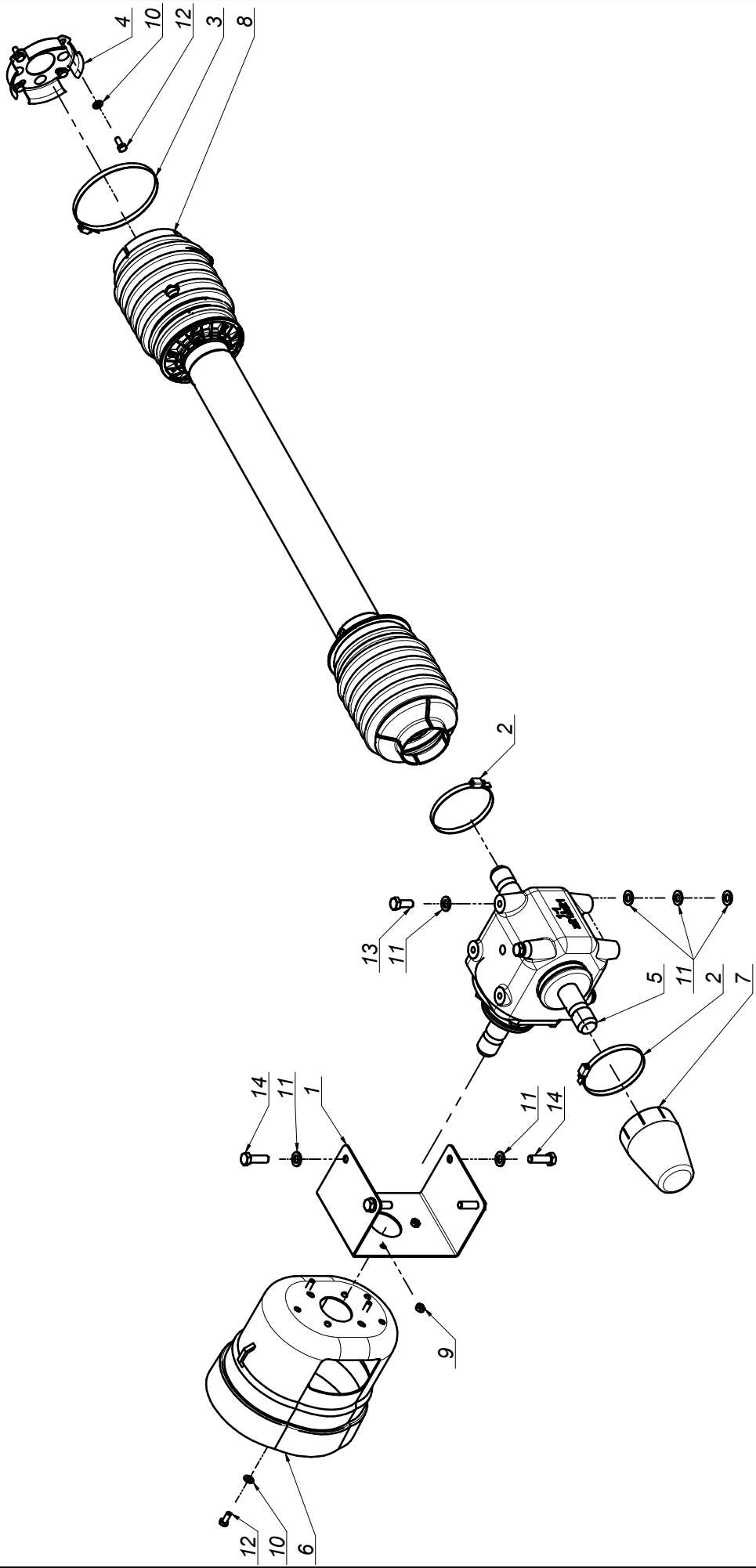

SaMASZ®

0544.04.00.000
Przeniesienie napędu - 1000 obr
Drive transmission - 1000 rpm

Tab. 5

L.p. Item	Numer części Part No.	Nazwa części	Description	Ilość Quantity	Uwagi Notes
1	0544.04.01.000	Osłona przekładni	Gearbox guard	1	
2	MIIO-100-000	Opaska zaciskowa 100-120	Clamp band 100-120	2	
3	MIIO-130-000	Opaska zaciskowa 130-150	Clamp band 130-150	1	
4	MIIU-261-000	Uchwyt mocowania osłony 395011261R	PTO guard holder 395011261R	1	
5	MIPS-110-000	Przekładnia kątowa 110-01.111.R1S	Gearbox 110-01.111.R1S	1	
6	MITO-000-005	Osłona stożkowa D4170 401	PTO guard	1	
7	MITO-001-013	Osłona przekładni	Gearbox cover	1	
8	MIWB-088-000	WAŁ - 7G5T088FX007007PTA	PTO shaft - 7G5T088FX007007PTA	1	
9	MZNS-008-006	Nakretka M 8 kl. 8 oc. samozab.	Nut M 8 cl. 8 z. self-lock.	3	
10	MZPP-008-002	Podkladka Ø8 oc.	Washer Ø8 z.	7	
11	MZPP-012-002	Podkładka Ø12 oc.	Washer Ø12 z.	12	
12	MZSZ-008-001	Śruba M 8x 20 kl. 8.8 oc. (82105)	Bolt M 8x 20 cl. 8.8 z. (82105)	7	
13	MZSZ-012-002	Śruba M12x 30 kl. 8.8 oc. (82105)	Bolt M12x 30 cl. 8.8 z. (82105)	2	
14	MZSZ-012-005	Śruba M12x 40 kl. 8.8 oc. (82105)	Bolt M12x 40 cl. 8.8 z. (82105)	4	

SaMASZ®

0544.66.00.004 Oświetlenie Lighting

Tab. 6

L.p. Item	Numer części Part No.	Nazwa części	Description	Ilość Quantity	Uwagi Notes
1	0544.66.01.004	Mocowanie oświetlenia	Warning plates mount	1	
2	0544.66.02.004	Usztywnienie	Stiffening	2	
3	MIET-002-004	Tablica ostrz. lewa 282x423 z oświet. jedn.	Warning plate - left	1	
4	MIET-002-005	Tablica ostrz. prawa 282x423 z oświet. jedn.	Warning plate - right	1	
5	MIIP-008-001	Przelotka 8x2,5	Guide 8x2,5	1	
6	MITZ-030-030	Zaślepka plastik kw 30x30x2	Plastic cap sq. 30x30x2	2	
7	MZNS-008-006	Nakretka M 8 kl. 8 oc. samozab.	Nut M 8 cl. 8 z. self-lock.	8	
8	MZPP-008-002	Podkladka Ø8 oc.	Washer Ø8 z.	8	
9	MZPP-012-002	Podkładka Ø12 oc.	Washer Ø12 z.	2	
10	MZSZ-008-001	Śruba M 8x 20 kl. 8.8 oc. (82105)	Bolt M 8x 20 cl. 8.8 z. (82105)	2	
11	MZSZ-008-007	Śruba M 8x 45 kl. 8.8 oc. (82105)	Bolt M 8x 45 cl. 8,8 z. (82105)	4	
12	MZSZ-008-013	Śruba M 8x 50 kl. 8.8 oc. (82105)	Bolt M 8x 50 cl. 8.8 z. (82105)	2	
13	MZSZ-012-002	Śruba M12x 30 kl. 8.8 oc. (82105)	Bolt M12x 30 cl. 8.8 z. (82105)	2	

Opcja / Option

** Zapytaj o dostępność/Ask about details*

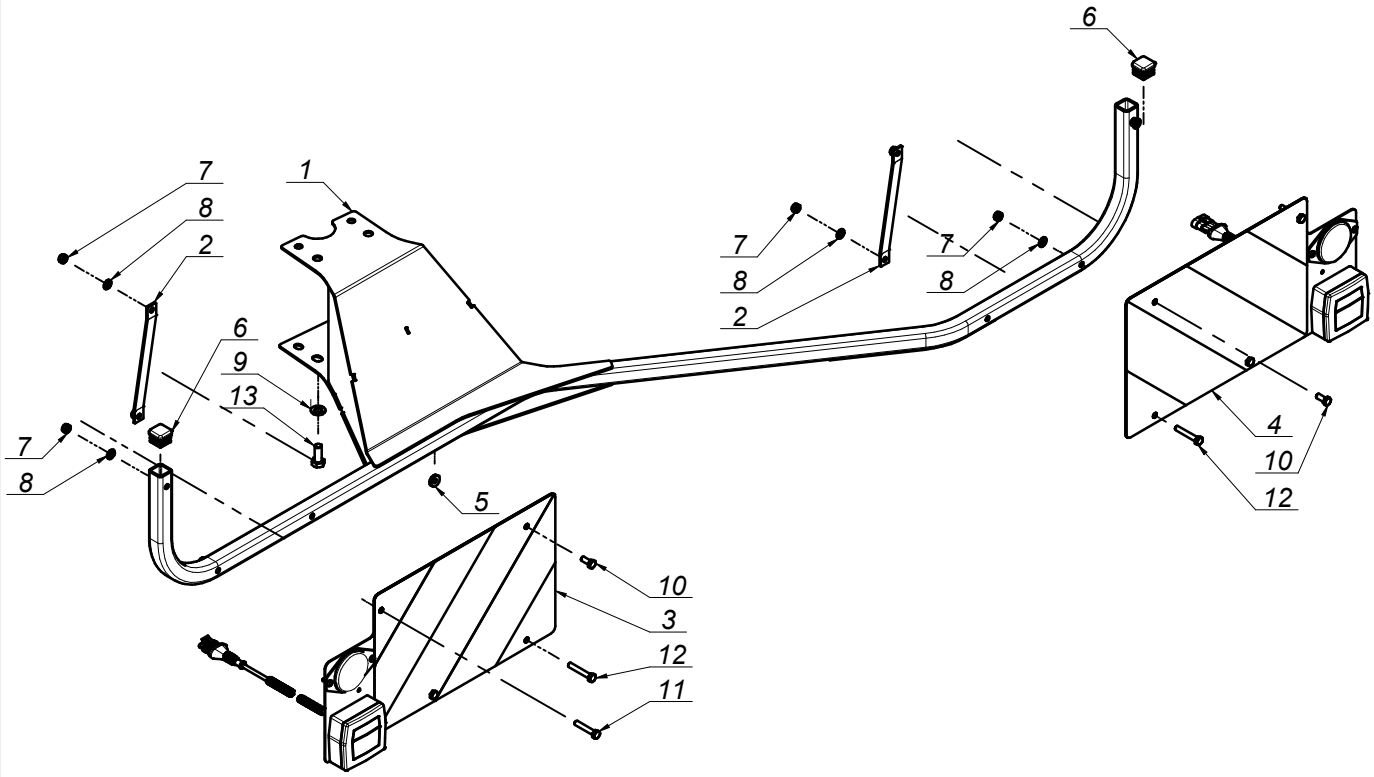

SaMASZ®

MIEW-KT-000
Instalacja elektryczna (0544.67.00.004)
Electric installation

Tab. 7

L.p. Item	Numer części Part No.	Nazwa części	Description	Ilość Quantity	Uwagi Notes
1	MIEG-004-015	Gniazdo hermetyczne 4 - pinowe Superseal 1,5	Socket Superseal 1,5	1	
2	MIEP-YLY-007	Przewód 7 x 1,5 YLY - 3,0 m	Cord 7 x 1,5 YLY L = 3,0 m	1	
3	MIEW-000-002	Wtyczka 7-biegunowa	7-pin plug	1	
4	MIEW-004-015	Wtyczka hermetyczna 4 - pinowa Superseal 1,5	Plug Superseal 1,5	1	
5	MIEZ-004-004	Osłona gumowa złącza Superseal 4 - pinowego	Rubber cover Superseal 1,5	2	

Opcja / Option

** Zapytaj o dostępność/Ask about details*

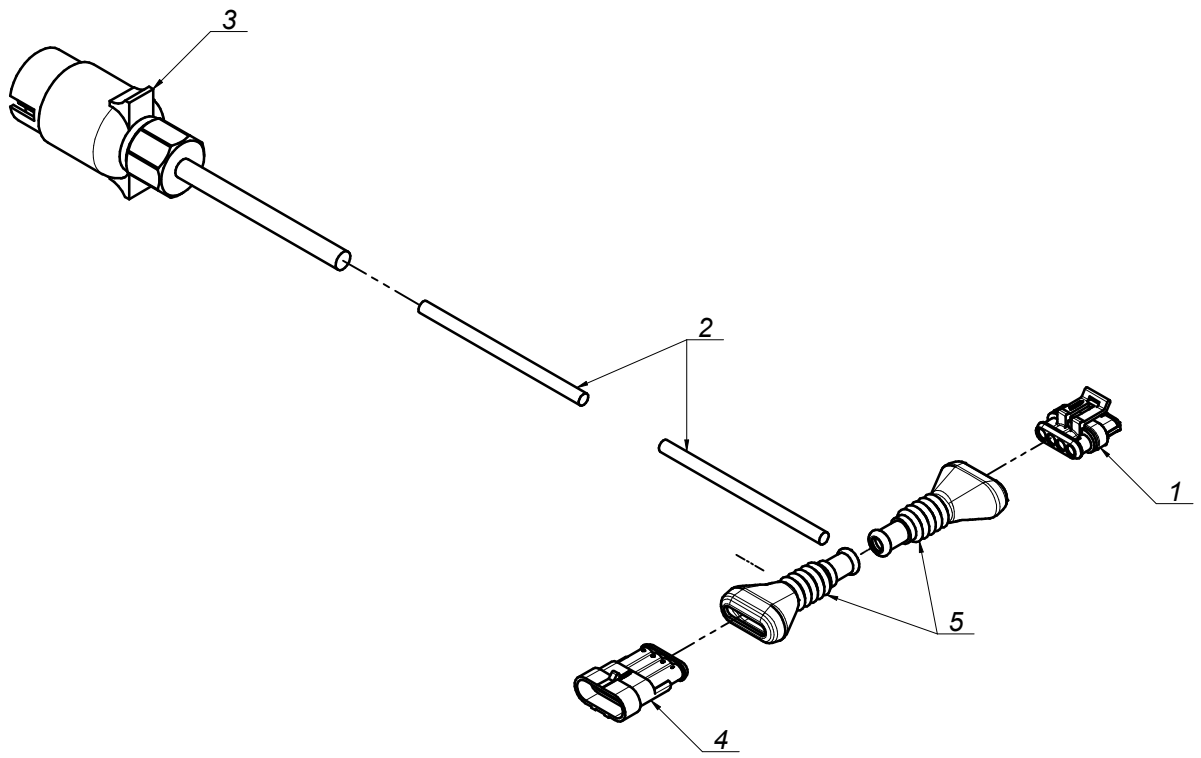

SaMASZ

Zamienność dysków roboczych
Optional working discs

A

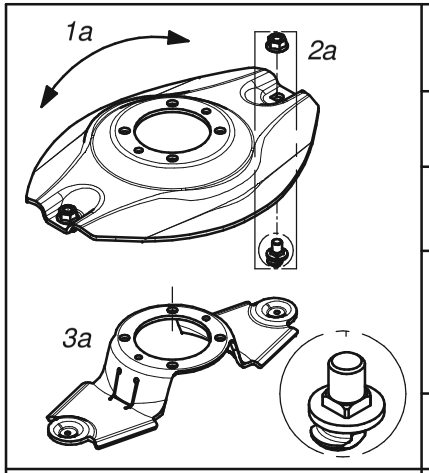

Dysk roboczy z obsadą noża M12 z pazurem i kwadratem			Working disc with knife holder M12 - flange square	
Lp. Item	Numer części Part No.	Nazwa części	Description	Ilość w kpl. Quantity for set
1a	0619.14.04.007	Dysk roboczy	Working disc	1
2a	MZNS-012-692	Nakrętka M12 kl.10 oc. kołnierzowa	Nut M12 cl. 10.9 z. collar	2
	MIIO-003-012	Obsada M12 z pazurem - typ 2 (0619.14.05.007)	Knife holder pin M12 - flange - type 2 (0619.14.05.007)	
3a	0619.14.06.007	Trzymak nożowy	Knife holder	1

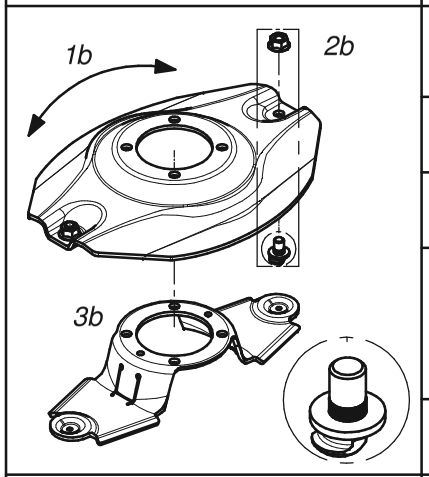

Dysk roboczy z obsadą noża M12 z pazurem i moletem			Working disc with knife holder M12 - flange	
Lp. Item	Numer części Part No.	Nazwa części	Description	Ilość w kpl. Quantity for set
1b	0540.03.04.002	Dysk roboczy	Working disc	1
2b	MZNS-012-692	Nakrętka M12 kl.10 oc. kołnierzowa	Nut M12 cl. 10.9 z. collar	2
	MIIO-002-012	Obsada M12 z pazurem (0540.03.24.003)	Knife holder pin M12 - flange (0540.03.24.003)	
3b	0619.14.06.007	Trzymak nożowy	Knife holder	1

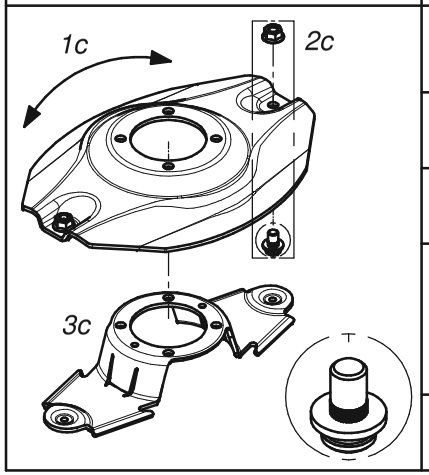

Dysk roboczy z obsadą noża M12 (kpl.)			Working disc with knife holder M12 (set)	
Lp. Item	Numer części Part No.	Nazwa części	Description	Ilość w kpl. Quantity for set
1c	0540.03.04.002	Dysk roboczy	Working disc	1
2c	MZNS-012-692	Nakrętka M12 kl.10 oc. kołnierzowa	Nut M12 cl. 10.9 z. collar	2
	MIIO-001-012	Obsada noża M12 (0225.05.20.001)	Knife holder pin M12 (0225.05.20.001)	
3c	0540.03.20.002	Trzymak nożowy	Knife holder	1

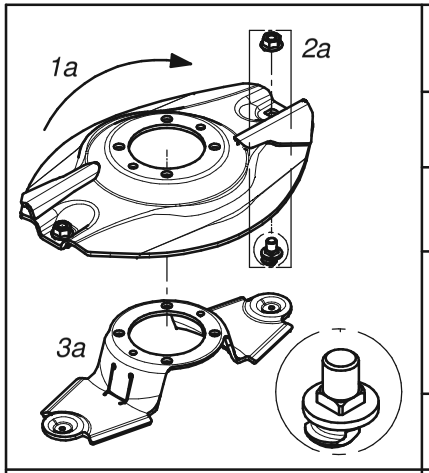

Dysk roboczy z z podbiciem, obsada noża M12 z pazurem i kwadratem - prawy (kpl.)			Working disc with instep, knife holder M12 flange square - right (set)	
Lp. Item	Numer części Part No.	Nazwa części	Description	Ilość w kpl. Quantity for set
1a	0619.14.21.007	Dysk roboczy z podbiciem - prawy	Working disc with instep - right	1
2a	MZNS-012-692	Nakrętka M12 kl.10 oc. kołnierzowa	Nut M12 cl. 10.9 z. collar	2
	MIIO-003-012	Obsada M12 z pazurem - typ 2 (0619.14.05.007)	Knife holder pin M12 - flange - type 2 (0619.14.05.007)	
3a	0619.14.06.007	Trzymak nożowy	Knife holder	1

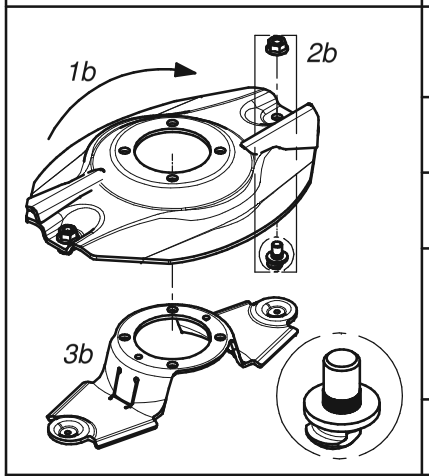

Dysk roboczy z z podbiciem, obsada noża M12 z pazurem i moletem - prawy (kpl.)			Working disc with instep, knife holder M12 flange - right (set)	
Lp. Item	Numer części Part No.	Nazwa części	Description	Ilość w kpl. Quantity for set
1b	0540.03.35.002	Dysk roboczy z podbiciem - prawy	Working disc with instep - right	1
2b	MZNS-012-692	Nakrętka M12 kl.10 oc. kołnierzowa	Nut M12 cl. 10.9 z. collar	2
	MIIO-002-012	Obsada M12 z pazurem (0540.03.24.003)	Knife holder pin M12 - flange (0540.03.24.003)	
3b	0619.14.06.007	Trzymak nożowy	Knife holder	1

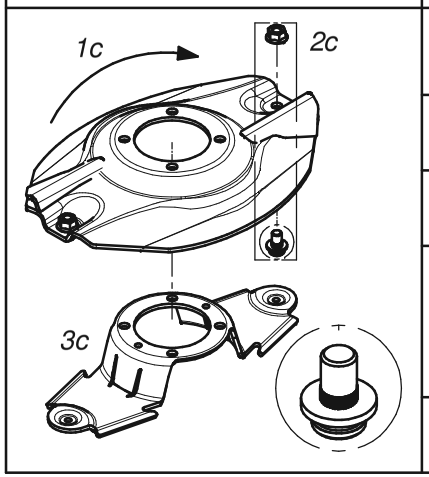

Dysk roboczy z podbiciem - prawy (kpl.)			Working disc with instep - right (set)	
Lp. Item	Numer części Part No.	Nazwa części	Description	Ilość w kpl. Quantity for set
1c	0540.03.35.002	Dysk roboczy z podbiciem - prawy	Working disc with instep - right	1
2c	MZNS-012-692	Nakrętka M12 kl.10 oc. kołnierzowa	Nut M12 cl. 10.9 z. collar	2
	MIIO-001-012	Obsada noża M12 (0225.05.20.001)	Knife holder pin M12 (0225.05.20.001)	
3c	0540.03.20.002	Trzymak nożowy	Knife holder	1

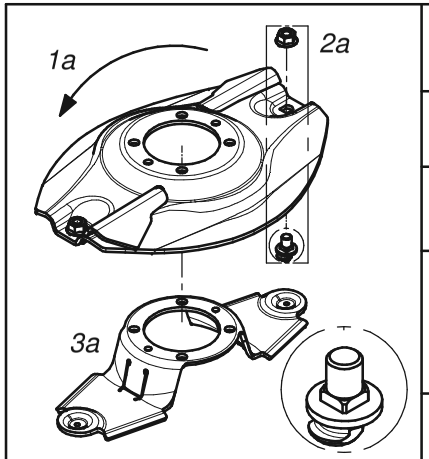

Dysk roboczy z z podbiciem, obsada noża M12 z pazurem i kwadratem - lewy (kpl.)			Working disc with instep, knife holder M12 flange square - left (set)	
Lp. Item	Numer części Part No.	Nazwa części	Description	Ilość w kpl. Quantity for set
1a	0619.14.22.007	Dysk roboczy z podbiciem - lewy	Working disc with instep - left	1
2a	MZNS-012-692	Nakrętka M12 kl.10 oc. kołnierzowa	Nut M12 cl. 10.9 z. collar	2
	MIIO-003-012	Obsada M12 z pazurem - typ 2 (0619.14.05.007)	Knife holder pin M12 - flange - type 2 (0619.14.05.007)	
3a	0619.14.06.007	Trzymak nożowy	Knife holder	1

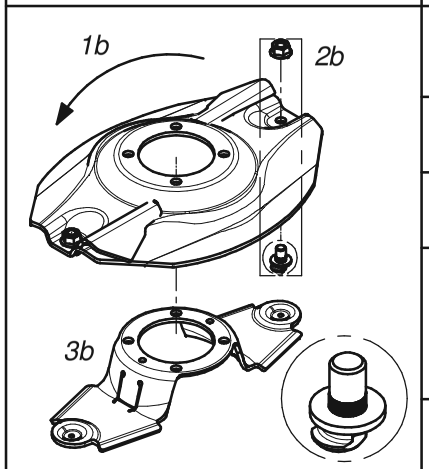

Dysk roboczy z z podbiciem, obsada noża M12 z pazurem i moletem - lewy (kpl.)			Working disc with instep, knife holder M12 flange - left (set)	
Lp. Item	Numer części Part No.	Nazwa części	Description	Ilość w kpl. Quantity for set
1b	0540.03.34.002	Dysk roboczy z podbiciem - lewy	Working disc with instep - left	1
2b	MZNS-012-692	Nakrętka M12 kl.10 oc. kołnierzowa	Nut M12 cl. 10.9 z. collar	2
	MIIO-002-012	Obsada M12 z pazurem (0540.03.24.003)	Knife holder pin M12 - flange (0540.03.24.003)	
3b	0619.14.06.007	Trzymak nożowy	Knife holder	1

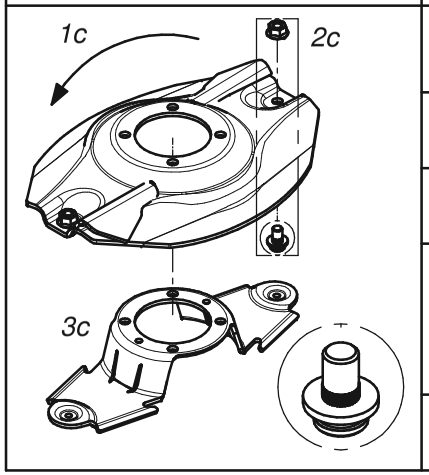

Dysk roboczy z podbiciem - lewy (kpl.)			Working disc with instep - left (set)	
Lp. Item	Numer części Part No.	Nazwa części	Description	Ilość w kpl. Quantity for set
1c	0540.03.34.002	Dysk roboczy z podbiciem - lewy	Working disc with instep - left	1
2c	MZNS-012-692	Nakrętka M12 kl.10 oc. kołnierzowa	Nut M12 cl. 10.9 z. collar	2
	MIIO-001-012	Obsada noża M12 (0225.05.20.001)	Knife holder pin M12 (0225.05.20.001)	
3c	0540.03.20.002	Trzymak nożowy	Knife holder	1

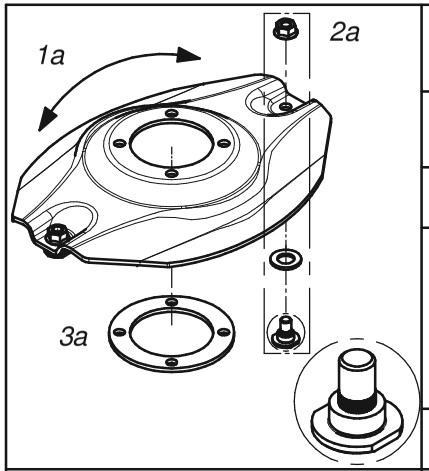

Opcjonalny dysk roboczy z obsadą na noże (bez szybkiej wymiany) (kpl.)			Optional working disc with fixed knife (no quick knife replacment) (set)	
Lp. Item	Numer części Part No.	Nazwa części	Description	Ilość w kpl. Quantity for set
1a	0540.03.04.002	Dysk roboczy	Working disc	1
2a	MZNS-012-692	Nakrętka M12 kl.10 oc. kołnierzowa	Nut M12 cl. 10.9 z. collar	2
	MZPP-018-001	Podkładka ∅18 oc.	Washer ∅18 z.	
	MIIO-001-013	Obsada noża M12 - obsady (0540.13.20.003)	Fixed knife holder M12 (0540.13.20.003)	
3a	0540.13.24.002	Dystans dysku	Spacer	1

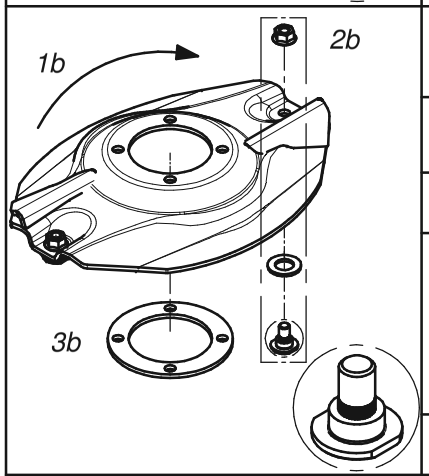

Opcjonalny dysk roboczy z podbiciem - obsady (bez szybkiej wymiany noży) (kpl.) - prawy			Optional working disc with instep and fixed knife (no quick knife replacment) (set) - right	
Lp. Item	Numer części Part No.	Nazwa części	Description	Ilość w kpl. Quantity for set
1b	0540.03.35.002	Dysk roboczy z podbiciem - prawy	Working disc with instep - right	1
2b	MZNS-012-692	Nakrętka M12 kl.10 oc. kołnierzowa	Nut M12 cl. 10.9 z. collar	2
	MZPP-018-001	Podkładka ∅18 oc.	Washer ∅18 z.	
	MIIO-001-013	Obsada noża M12 - obsady (0540.13.20.003)	Fixed knife holder M12 (0540.13.20.003)	
3b	0540.13.24.002	Dystans dysku	Spacer	1

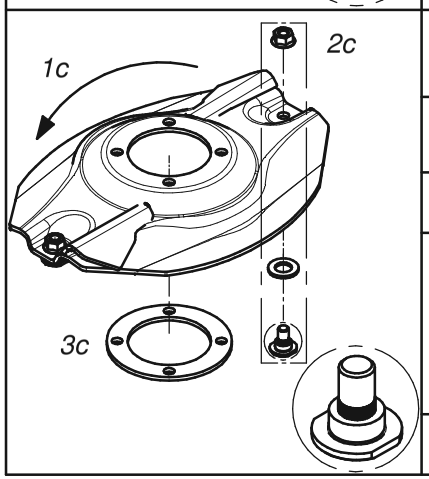

Opcjonalny dysk roboczy z podbiciem - obsady (bez szybkiej wymiany noży) (kpl.) - lewy			Optional working disc with instep and fixed knife (no quick knife replacment) (set) - left	
Lp. Item	Numer części Part No.	Nazwa części	Description	Ilość w kpl. Quantity for set
1c	0540.03.34.002	Dysk roboczy z podbiciem - lewy	Working disc with instep - left	1
2c	MZNS-012-692	Nakrętka M12 kl.10 oc. kołnierzowa	Nut M12 cl. 10.9 z. collar	2
	MZPP-018-001	Podkładka ∅18 oc.	Washer ∅18 z.	
	MIIO-001-013	Obsada noża M12 - obsady (0540.13.20.003)	Fixed knife holder M12 (0540.13.20.003)	
3c	0540.13.24.002	Dystans dysku	Spacer	1

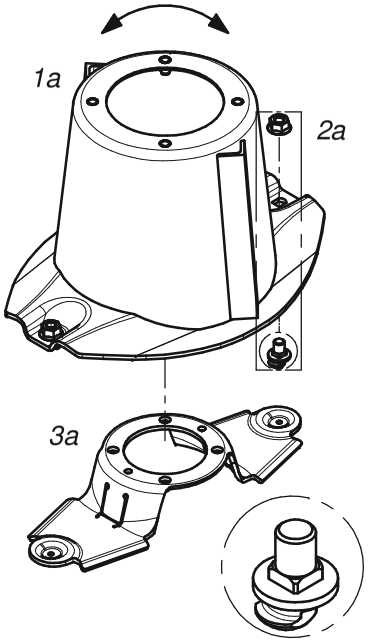

Dysk roboczy z bębnem, obsada noża M12 z pazurem i kwadratem			Working disc with drum, knife holder M12 - flange square (set)	
Lp. Item	Numer części Part No.	Nazwa części	Description	Ilość w kpl. Quantity for set
1a	0619.14.03.007	Dysk roboczy z bębnem	Working disc with drum	1
2a	MZNS-012-692	Nakrętka M12 kl.10 oc. kołnierzowa	Nut M12 cl. 10.9 z. collar	2
	MIIO-003-012	Obsada M12 z pazurem - typ 2 (0619.14.05.007)	Knife holder pin M12 - flange - type 2 (0619.14.05.007)	
3a	0619.14.06.007	Trzymak nożowy	Knife holder	1

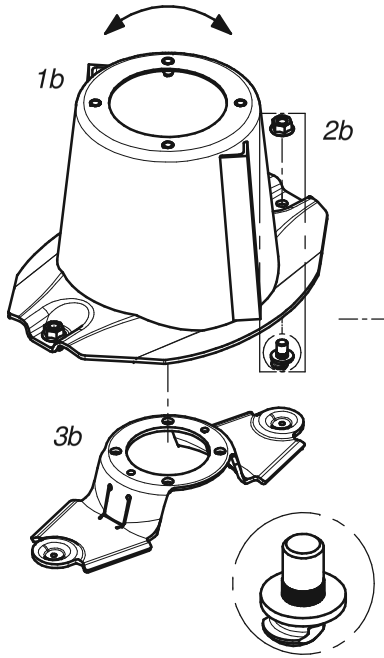

Dysk roboczy z bębnem, obsada noża M12 z pazurem i moletem			Workind disc with drum, knife holder M12 - flange (set)	
Lp. Item	Numer części Part No.	Nazwa części	Description	Ilość w kpl. Quantity for set
1b	0540.03.03.002	Dysk roboczy z bębnem	Working disc with drum	1
2b	MZNS-012-692	Nakrętka M12 kl.10 oc. kołnierzowa	Nut M12 cl. 10.9 z. collar	2
	MIIO-002-012	Obsada M12 z pazurem (0540.03.24.003)	Knife holder pin M12 - flange (0540.03.24.003)	
3b	0619.14.06.007	Trzymak nożowy	Knife holder	1

SaMASZ

Zamienność dysków roboczych
Optional working discs

E

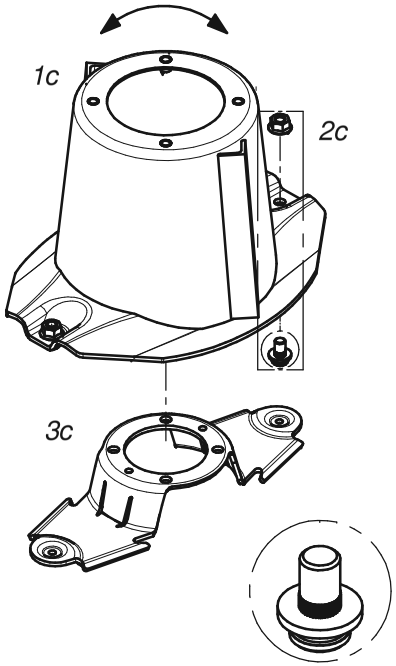

Dysk roboczy z bębnem (kpl.)			Working disc with drum (set)	
Lp. Item	Numer części Part No.	Nazwa części	Description	Ilość w kpl. Quantity for set
1c	0540.03.03.002	Dysk roboczy z bębnem	Working disc with drum	1
2c	MZNS-012-692	Nakrętka M12 kl.10 oc. kołnierzowa	Nut M12 cl. 10.9 z. collar	2
	MIIO-001-012	Obsada noża M12 - trzymak (0225.05.20.001)	Knife holder pin M12 (0225.05.20.001)	
3c	0540.03.20.002	Trzymak nożowy	Knife holder	1

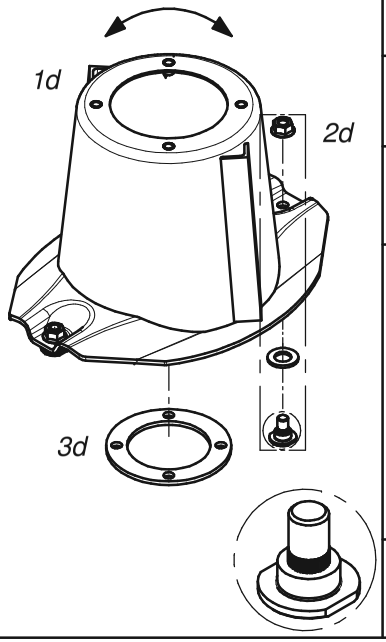

Dysk roboczy z bębnem, bez szybkiej wymiany noży (kpl.)			Workind disc with drum and fixed knife no quick knife replacment(set)	
Lp. Item	Numer części Part No.	Nazwa części	Description	Ilość w kpl. Quantity for set
1d	0540.03.03.002	Dysk roboczy z bębnem	Working disc with drum	1
2d	MZNS-012-692	Nakrętka M12 kl.10 oc. kołnierzowa	Nut M12 cl. 10.9 z. collar	2
	MZPP-018-001	Podkładka ∅18 oc.	Washer ∅18 z.	
	MIIO-001-013	Obsada noża M12 - obsady (0540.13.20.003)	Fixed knife holder M12 (0540.13.20.003)	
3d	0540.13.24.002	Dystans dysku	Spacer	1

SaMASZ

Zamienność dysków roboczych
Optional working discs

F

	Nakładki ścieralne			Topping plates	
	Lp. Item	Numer części Part No.	Nazwa części	Description	Ilość w kpl. Quantity for set
1a 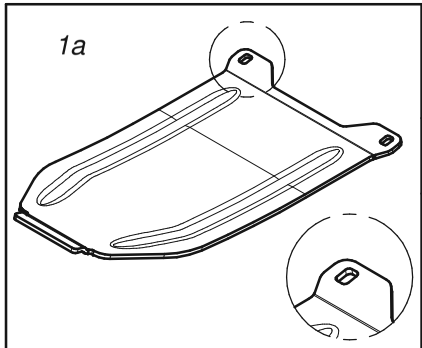	1a	0619.14.13.007	Nakładka ścieralna współpracuje ze ślizgiem: - 0619.14.02.007 - 2110.04.05.001 - 2110.05.05.001	Skid plate to be mounted together with: - 0619.14.12.007 sliding skid - 2110.04.05.001 sliding skid - 2110.05.05.001 sliding skid	1
1b 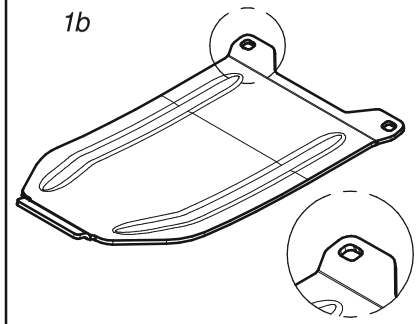	1b	0619.14.14.007	Nakładka ścieralna skrajna współpracuje ze ślizgiem nr: - 0619.14.11.007	Topping plate - outer to be mounted together with: - 0619.14.11.007	1
1c 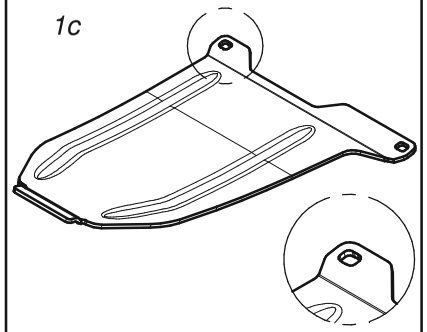	1c	0566.04.04.001	Nakładka ścieralna skrajna prawa współpracuje ze ślizgiem nr: - 0566.04.02.001	Right skid plate - outer to be mounted together with: - 0566.04.02.001 sliding skid	1
1d 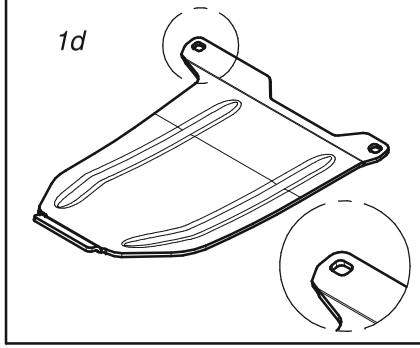	1d	0566.05.04.001	Nakładka ścieralna skrajna lewa współpracuje ze ślizgiem nr: - 0566.05.02.001	Left skid plate - outer to be mounted together with: - 0566.05.02.001 sliding skid	1

SaMASZ

Zamienność nakładek ścieralnych
Optional versions of skid plates

H

	Standardowe nakładki ścieralne			Standard skid plates	
	Lp. Item	Numer części Part No.	Nazwa części	Description	Ilość w kpl. Quantity for set
1a 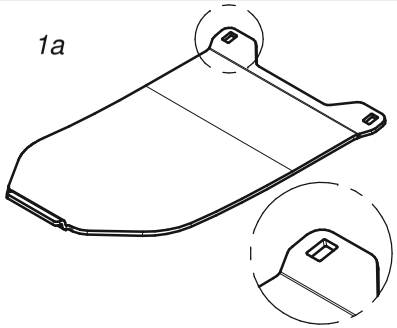	1a	0566.04.03.000	Nakładka ścieralna współpracuje ze ślizgiem nr: - 0540.03.42.002 - 2110.04.05.000 - 2110.05.05.000	Skid plate to be mounted together with: - 0540.03.42.002 sliding skid - 2110.04.05.000 sliding skid - 2110.05.05.000 sliding skid	1
1b 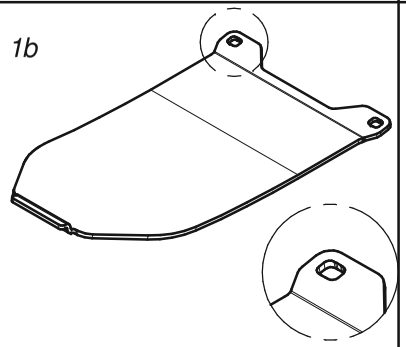	1c	0575.05.07.000	Nakładka ścieralna skrajna współpracuje ze ślizgiem nr. 0540.03.52.002	Skid plate - outer to be mounted together with 0540.03.52.002 sliding skid	1
1c 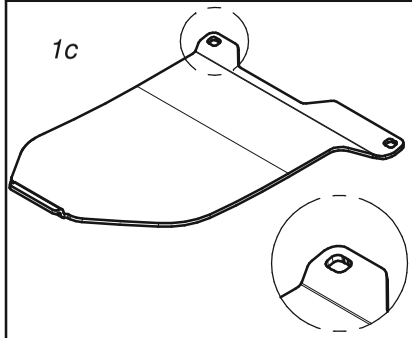	1b	0566.04.04.000	Nakładka ścieralna skrajna prawa współpracuje ze ślizgiem nr. 0566.04.02.000	Right skid plate - outer to be mounted together with 0566.04.02.000 sliding skid	1
1d 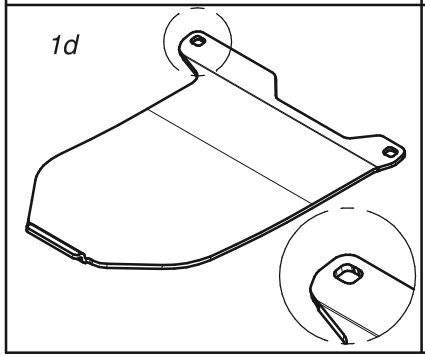	1d	0566.05.04.000	Nakładka ścieralna skrajna lewa współpracuje ze ślizgiem nr. 0566.05.02.000	Left skid plate - outer to be mounted together with 0566.05.02.000 sliding skid	1

	Opcjonalne płozy wyskoiego koszenia			Optional topping plates	
	Lp. Item	Numer części Part No.	Nazwa części	Description	Ilość w kpl. Quantity for set
1a 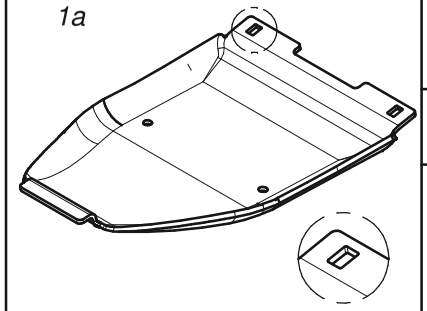	1a	0619.14.15.007	Płoza wysokiego koszenia współpracuje ze ślizgiem nr: - 0619.14.02.007 - 2110.04.05.001 - 2110.05.05.001	Topping plate to be mounted together with: - 0619.14.02.007 sliding skid - 2110.04.05.001 sliding skid - 2110.05.05.001 sliding skid	1
1b 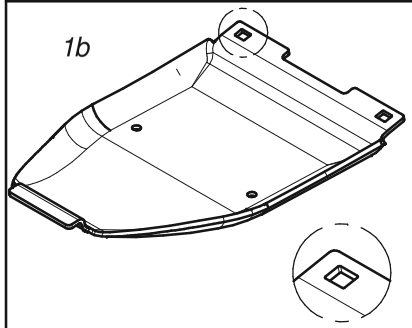	1b	0619.14.16.007	Płoza skrajna wysokiego koszenia współpracuje ze ślizgiem nr: - 0619.14.11.007 - 0566.04.02.001 - 0566.05.02.001	Topping plate - outer to be mounted together with: - 0619.14.11.007 sliding skid - 0566.04.02.001 sliding skid - 0566.05.02.001 sliding skid	1
1c 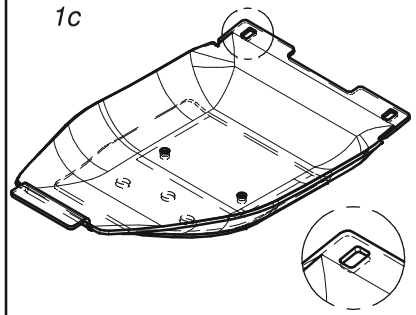	1c	0619.14.17.007	Podwójna płoza wysokiego koszenia współpracuje ze ślizgiem nr: - 0619.14.02.007 - 2110.04.05.001 - 2110.05.05.001	Double topping plate to be mounted together with: - 0619.14.02.007 sliding skid - 2110.04.05.001 sliding skid - 2110.05.05.001 sliding skid	1
1d 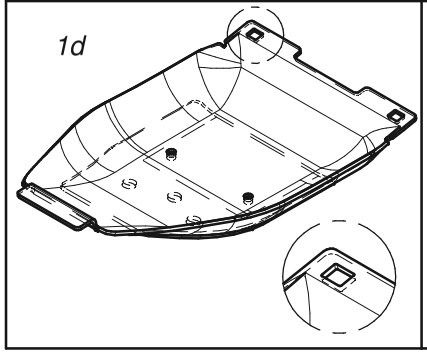	1d	0619.14.18.007	Podwójna płoza skrajna wysokiego koszenia współpracuje ze ślizgiem nr: - 0619.14.11.007 - 0566.04.02.001 - 0566.05.02.001	Double topping plate - outer to be mounted together with: - 0619.14.11.007 sliding skid - 0566.04.02.001 sliding skid - 0566.05.02.001 sliding skid	1

	Opcjonalne płozy wyskoiego koszenia			Optional topping plates	
	Lp. Item	Numer części Part No.	Nazwa części	Description	Ilość w kpl. Quantity for set
1a 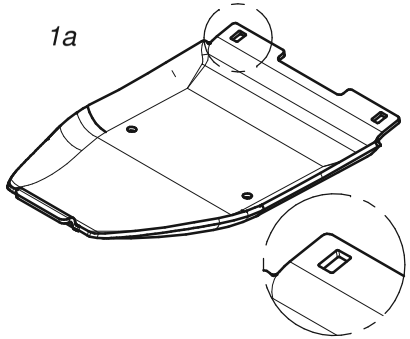	1a	0540.03.74.003	Płoza wysokiego koszenia współpracuje ze ślizgiem nr: - 0540.03.42.002 - 2110.04.05.000 - 2110.05.05.000	Topping plate to be mounted together with: - 0540.03.42.002 sliding skid - 2110.04.05.000 sliding skid - 2110.05.05.000 sliding skid	1
1b 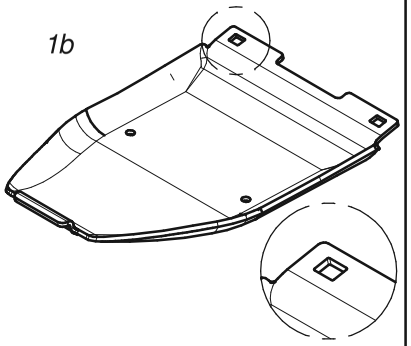	1b	0540.03.75.003	Płoza skrajna wysokiego koszenia współpracuje ze ślizgiem nr. 0540.03.52.002	Topping plate - outer to be mounted together with 0540.03.52.002 sliding skid	1
1c 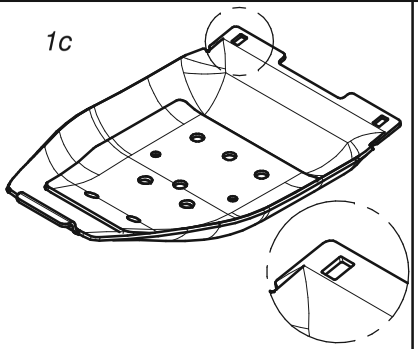	1c	0540.03.44.003	Podwójna płoza wysokiego koszenia współpracuje ze ślizgiem nr: - 0540.03.42.002 - 2110.04.05.000 - 2110.05.05.000	Double topping plate to be mounted together with: - 0540.03.42.002 sliding skid - 2110.04.05.000 sliding skid - 2110.05.05.000 sliding skid	1
1d 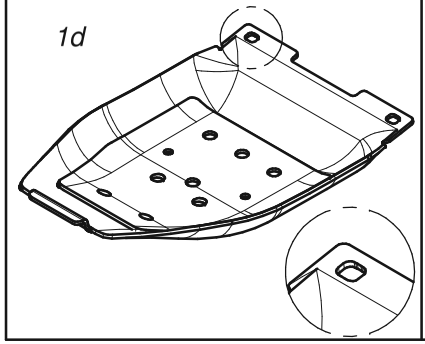	1d	0540.03.68.003	Podwójna płoza skrajna wysokiego koszenia współpracuje ze ślizgiem nr. 0540.03.52.002	Double topping plate - outer to be mounted together with 0540.03.52.002 sliding skid	1

SaMASZ

Opcjonalne płozy wyskiego koszenia
Optional versions of topping plates

J

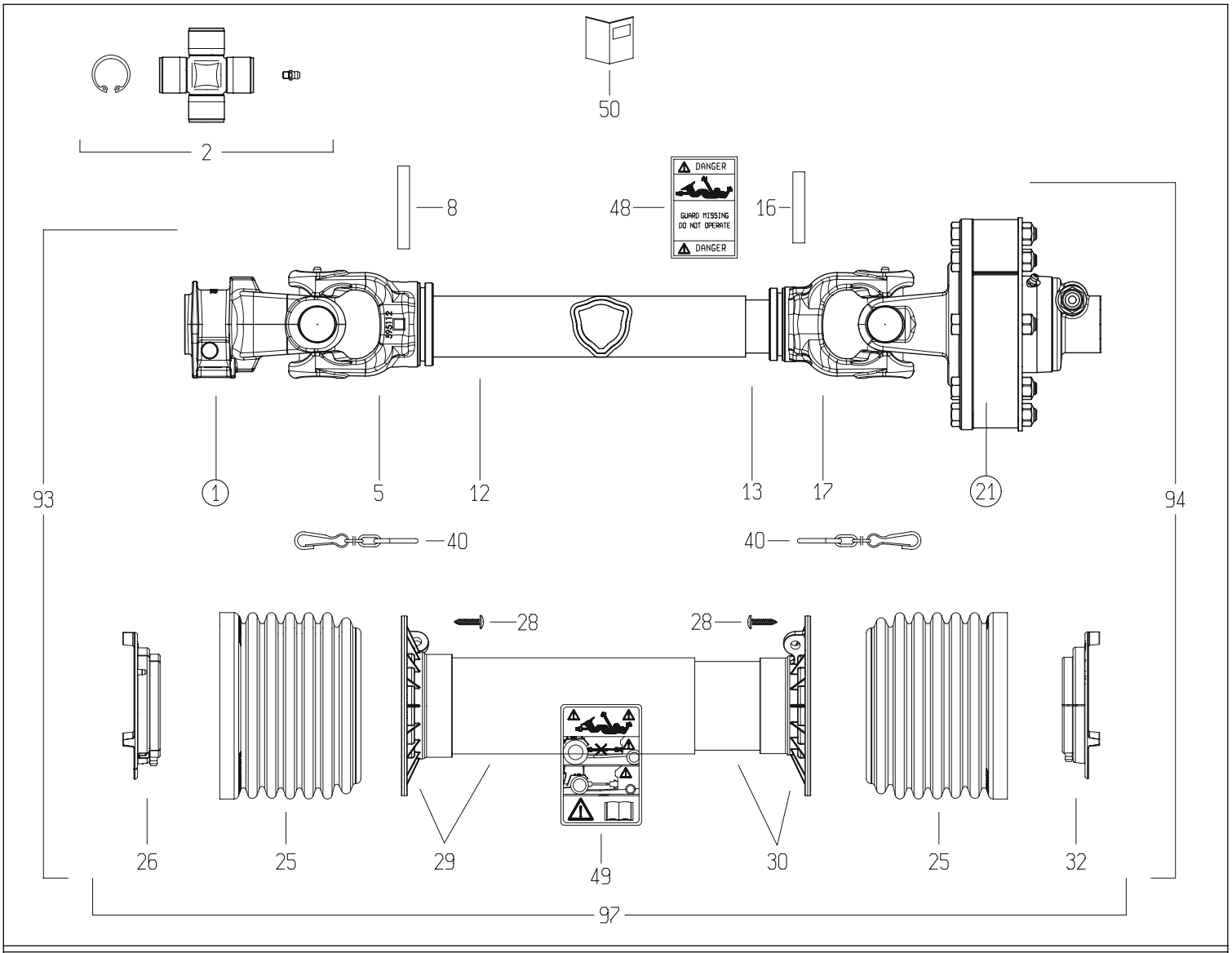

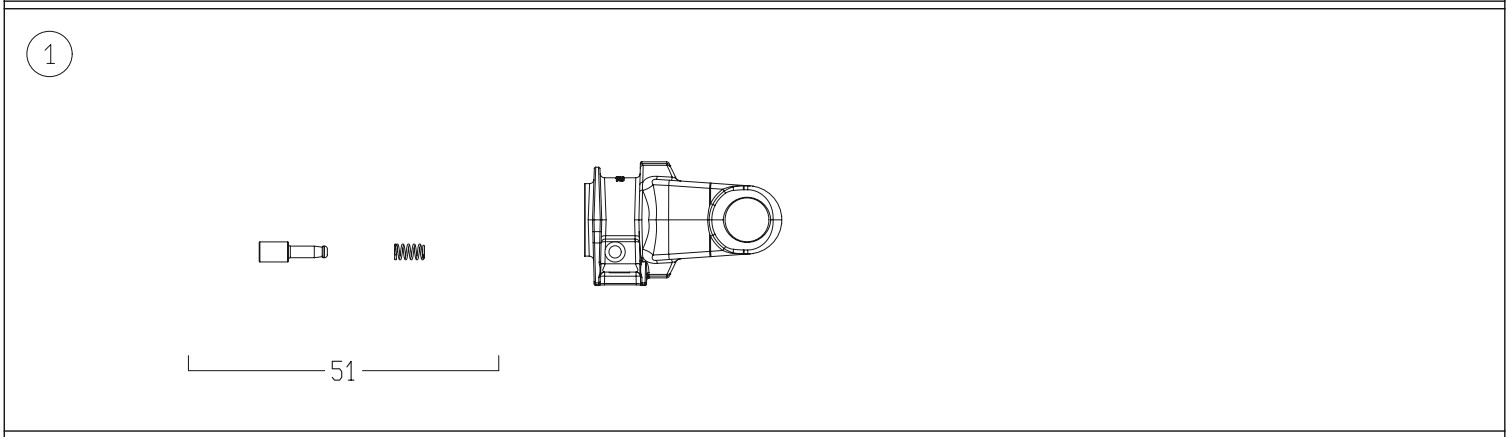

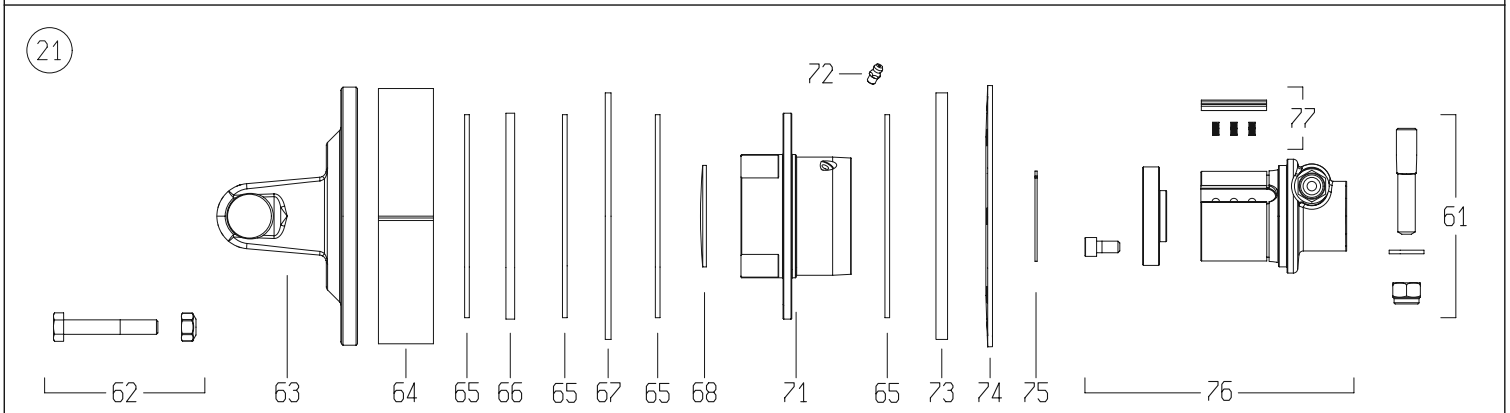

DISEGNATO / *DESIGNED BY*	DATA / *DATE*	CODICE / *CODE*	REV.
A.Caffagni	18/6/2015	7G5N101CE0071A1A	B

BONDIOLI & PAVESI

LISTA RICAMBI

Codice	7G5N101CE0071A1A

Rif.	Codice	Q.ta	Descrizione SAP
1	5070G0355	1	YOKE #5/S6 1-3/8"z6 SHROUDED PIN (007)
2	4120G0012R40	2	CROSS KIT S5-S6-G5 30.2x79.4 CAP ZERK
5	204056860	1	TUBE YOKE #5-G5 OUTER 5N6 (51.5)
8	341053000R10	1	FLEXIBLE ROLL PIN 10X70 DIN1481
12	225700860R	1	CARDAN DRIVE TUBE #5 OUTER 51.6x3x860
13	225110860R	1	CARDAN DRIVE TUBE #5 INNER 45.0x3.8x860
16	341002000R10	1	FLEXIBLE ROLL PIN 10X60 DIN1481
17	204056861	1	TUBE YOKE #5-G5 INNER 5N7 (45.0)
21	658G48103R	1	-
25	219051001R	2	SHIELD CONE G5-G7-G8 Ø158x119 TYPE S
26	255051002R02	1	SHIELD SUPPORT G5 OUTER GLOBAL
28	310001431R30	6	SCREW 4.8x22 SELF TAP ZINC
29	5TNN1G5101FR	1	SHIELD TUBE OUT. G5 *101* FX
30	5MNN1G5101FR	1	SHIELD TUBE INNER G5 *101* FX
32	255051001R02	1	SHIELD SUPPORT G5 INNER GLOBAL
40	252000050R02	2	SHIELD CHAIN w/S-HOOK L=500mm
48	399143000	1	LABEL - DANGER - OUTER DRIVE TUBE
49	399CEE051	1	LABEL - DANGER - CE OUTER SHIELD TUBE
50	399CEEG01	1	INSTRUCTION BOOKLET CE - GLOBAL SERIES
51	403000001R10	1	COMPLETE PUSH PIN 1-3/8"Z6/Z21
61	408000047R02	1	TAPER PIN 14x73xM12
62	432000045R08	8	BOLT-NUT M10x65 CL 8.8 PKG-8
63	2530G1L01R	1	YOKE WITH FLANGE FNT34
64	240000218R02	1	SPACER FT34 CLUTCH Ø177x37.9x2.0
65	247000054R08	4	LINING 140x85x3.2 FF1/FF3 8-PACK
66	2481L0003R02	1	DRIVE PLATE Ø142x85x6 FNT34
67	2481L0001R02	1	INNER PLATE Ø170x86x4 FNT34
68	240000746R05	1	DOMED PLUG Ø70x1.5 for FNT/FNV/FFNV34
71	4271L0101R	1	FLANGED HOUSING FNT/FNV/FFNV-34
72	348017000R20	1	GREASE FITTING M6X1 STRAIGHT
73	2481L0002R02	1	INNER PLATE Ø170x86x8 FNT34
74	367FT340A	1	BELLEVILLE SPRING FT/FNT34 1200Nm
75	339002060R20	1	CIRCLIP EXTERNAL 60x1.50 ANDERTON M2400
76	5151L0351R	1	HUB FNV/FFNV/FNT34 1-3/8"z6 T.PIN CW
77	4211L0001R06	4	RATCHET w/SPRINGS FNV/FFNV/FNT34-44
93	7G5N101FX007ESSX	1	HALF SHAFT CLEARED
94	7G5N101FX1A1ISSX	1	HALF SHAFT CLEARED
97	5CG5101FXSS	1	COMPLETE SHIELD KIT

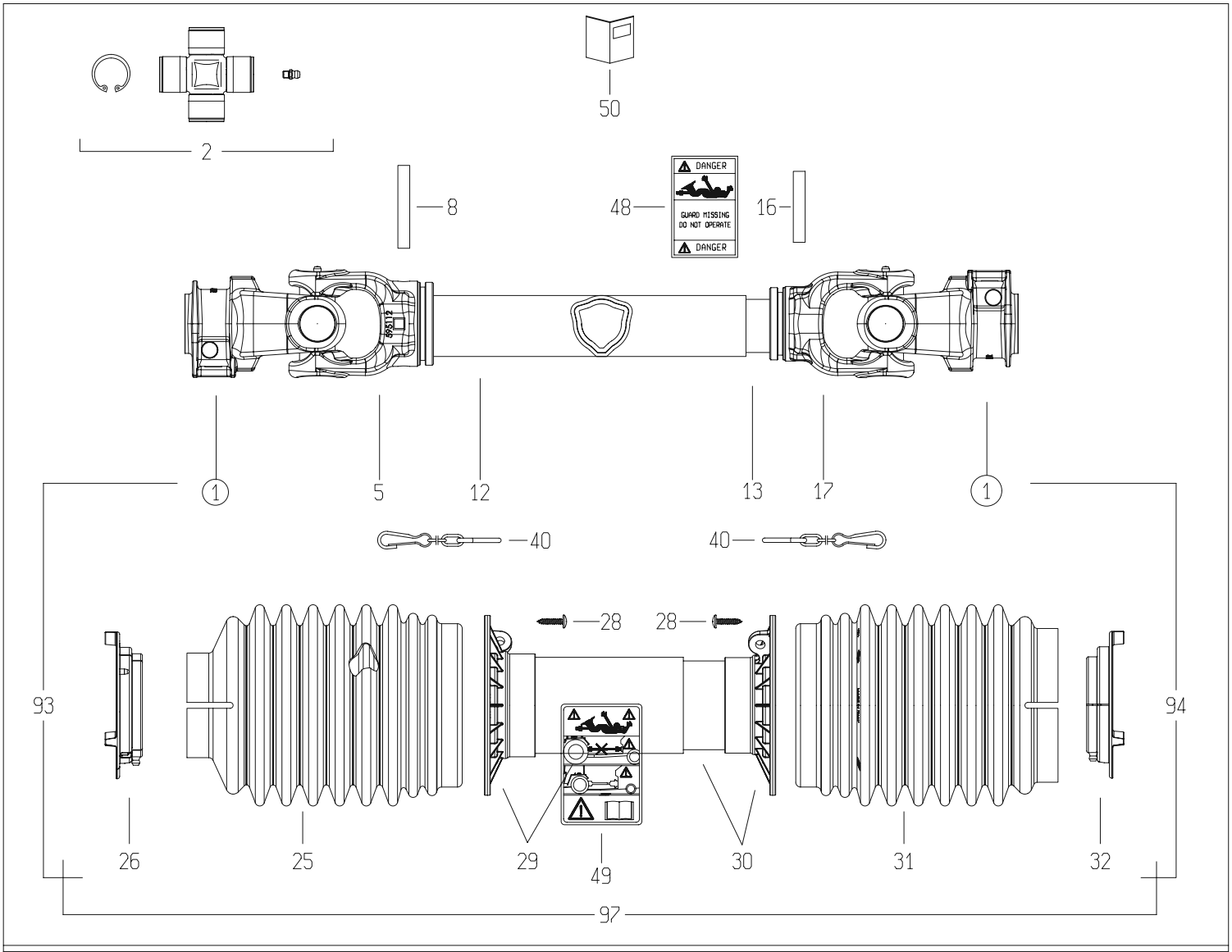

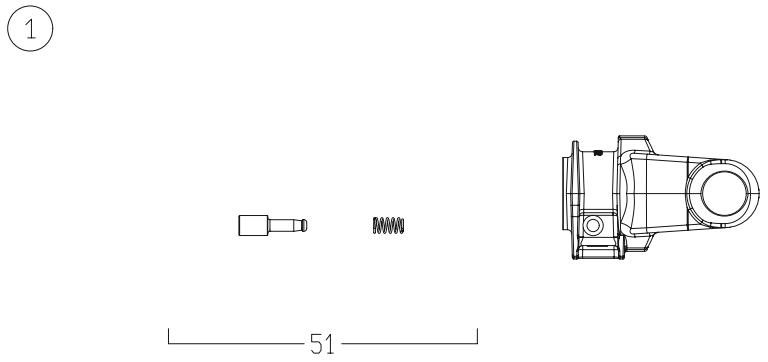

21

	DISEGNATO / *DESIGNED BY*	DATA / *DATE*	CODICE / *CODE*	REV.
	C.Stramieri	10/2/2014	7G5T088FX007007PTA	B

BONDIOLI & PAVESI

LISTA RICAMBI

Codice	7G5T088FX007007PTA

Rif.	Codice	Q.ta	Descrizione SAP
1	5070G0355	2	FORC.S6 1 3/8Z6 PULS. IN OMBRA -GHISA-
2	4120G0012R40	2	CROC.COMPL.S6 INGR.CUSC.2 LAB.CONF.40PZ
5	204056860	1	FORC.5 TUBO CARD.EST.* ES 5N6R
8	341053000R10	1	SPINA ELASTICA 10X70 DIN1481
12	225700730	1	T.C.E.12510 L=730
13	270110730	1	T.C.I.12597 L=730 TENIFER
16	341002000R10	1	SPINA ELASTICA 10X60 DIN1481
17	204056861	1	FORC.5 TUBO CARD.INT.* D 5N7R
25	219051102R	1	FASCIA MEDIA BOCCA STRETTA GLOBAL G5
26	255051002R02	1	GHIERA ESTERNA GLOBAL G5
28	310001431R30	6	VITE AUT.TMTL TC 4,8X22 ZINCATA
29	5TNN1G5088F	1	IMB.+T.P.E. PER ALB. G5 *088* FX
30	5MNN1G5088F	1	IMB.+T.P.I. PER ALB. G5 *088* FX
31	219051202R	1	FASCIA MEDIA BOCCA LARGA GLOBAL G5
32	255051001R02	1	GHIERA INTERNA GLOBAL G5
40	252000050R02	2	CATENA COMPLETA DI ATTACCHI MOSCH.L=60
48	399143000	1	ETICH.*USA*X T.CARD.EST.*DANGER*
49	399CEE051	1	ETIC.ATTENZ.NORM.CEE MINI 125X70
50	399USAG01	1	LIBRETTO ISTRUZIONI NOR.USA SERIE GLOBAL
51	403000001R10	2	PULSANTE
93	7G5T088FX007EPT	1	MEZZA TRASMISSIONE EST. PROTETTA
94	7G5T088FX007IPT	1	MEZZA TRASMISSIONE INT. PROTETTA
97	5CG5088FXPT	1	PROTEZIONE COMPLETA

052-02.0100AB.L
MIPS-052-002

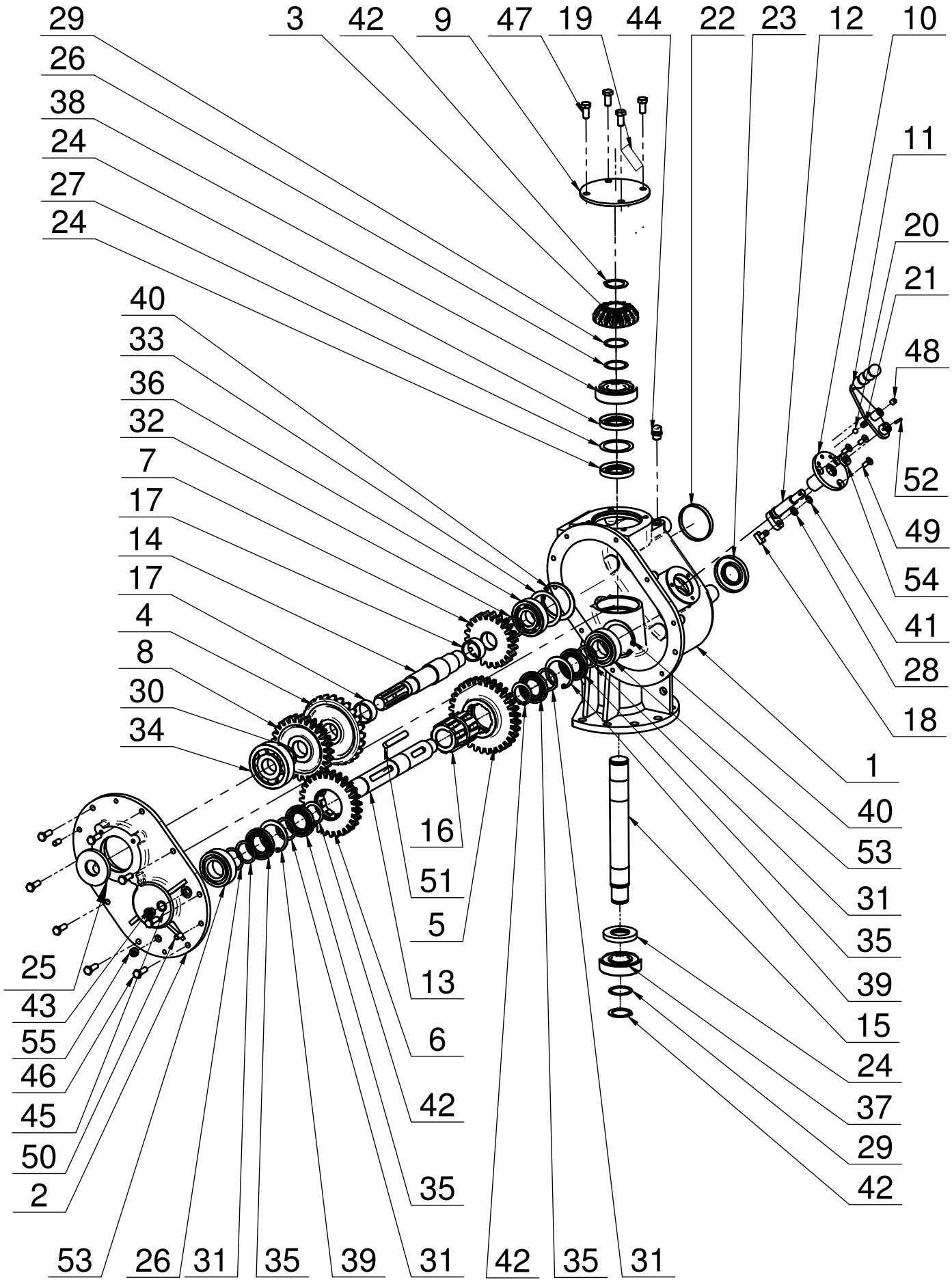

052-02.0100AB.L
MIPS-052-002

Lp.	Nazwa części	Name - English	Nr rys./Nr normy	Ilość	Uwagi
55	Korek 3/8 cala	Plug 3/8"	DIN 906	1	
54	Pierścień uszcz. AS 14/26/7	Seal ring 14/26/7	DIN 3760	1	
53	Łożysko kulk. zwykłe dwurz. 4208	Ball bearing 4208	DIN 625	2	
52	Kołek sprężysty 4x22	Dowel spring 4x22	PN-M-85023	1	
51	Wpust pryzmatyczny A 12x8x86	Groove A 12x8x86	PN-M-85005	1	
50	Kołek walcowy 10m6x20	Dowel 10m6x20	PN-M-85021	2	
49	Śruba z łbem stożkowym M8x 20-8.8 Fe/Zn5	Hexagon socket countersunk M8x20 - 8.8 Fe/ZnS	DIN 7991	3	
48	Śruba bez łba M10x10-8.8	Hexagon socket set screw with flat point	DIN913	1	
47	Śruba z łbem sześć. M12x 25-8.8 Fe/Zn5	Hexagon bolt M12x25 -8.8 Fe/ZnS	DIN 933	4	
46	Śruba z łbem sześć. M10x 30-8.8 Fe/Zn5	Hexagon bolt M10x30 - 8.8 Fe/ZnS	DIN 933	8	
45	Podkładka aluminiowa	Aluminum washer 1.5x17x22	1.5x17x22	1	
44	Odpowietrznik R 3/8"	Breather 3/8"	model 33A	1	
43	Korek G 3/8"	Plug 3/8"	DIN 908	1	
42	Pierścień osadczy Z 40	Retainer ring Z40	DIN 471	4	
41	Pierścień osadczy Z 10	Retainer ring Z10	PN-M-85111	1	
40	Pierścień osadczy W 80	Retainer ring W80	DIN 472	2	
39	Pierścień osadczy W 68	Retainer ring W68	DIN 472	2	
38	Łożysko kulkowe 6308	Ball bearing 6308	DIN 625	1	
37	Łożysko kulk. 6308 2RS1	Ball bearing 6308 2RS1	DIN 625	1	
36	Łożysko kulkowe 6307	Ball bearing 6307	DIN 625	1	
35	Łożysko kulkowe 16008	Ball bearing 16008	DIN 625	4	
34	Łożysko kulkowe 6407	Ball bearing 6407	DIN 625	1	
33	Podkł. dyst. PS63x80x(1)0.1/0.2/0.5/1	Spacer washer PS63x80x(1)0.1/0.2/0.5	DIN 988	1	
32	Pierścień dyst.	Distance washer SS35x45x4.5	052-01.18.00	1	
31	Podkł. oporowa SS40x50x2.5	Distance washer SS40x50x2.5	DIN 988	4	
30	Podkł. dyst. PS35x45x(0.5)0.1/0.2/0.5	Spacer washer PS35x45x(0.5)0.1/0.2/0.5	DIN 988	1	
29	Podkł. dyst. PS40x50x(1)0.1/0.2/0.5/1	Spacer washer PS40x50x(1)0.1/0.2/0.5	DIN 988	2	
28	Podkł. dyst. PS10x16x(2.0)0.1/0.2/0.5/1	Spacer washer PS10x18x(2.0)0.1/0.2/0.5/1	DIN988	1	
27	Podkł. dyst. PS56x72x(1)0.1/0.2/0.3/0.5	Spacer washer PS56x72x(1)0.1/0.2/0.3/0.5	DIN 988	1	
26	Podkł. dyst. PS40x50x(0.5)0.1/0.2/0.5	Spacer washer PS40x50x(0.5)0.1/0.2/0.5	DIN 988	2	
25	Pierścień uszcz. AS 35/80/10	Seal ring AS 35/80/10	DIN 3760	1	
24	Pierścień uszcz. AS 40\72\10	Seal ring AS 40/72/10	DIN 3760	3	
23	Pierścień uszcz. AS 40/80/10	Seal ring AS 40/80/10	DIN 3760	1	
22	Zaślepka 80x10	Stopper 80x10	YJ3820800	1	
21	Sprężyna	Spring	208 051770	1	
20	Kulka fi10	Ball D10	250 010 001	1	
19	Tabliczka znamionowa	Identification plate	052-02.22.02	1	
18	Kamień	Rock	647 099	1	
17	Tuleja dystansowa	Sleeve spacer	F.005-044-045.4	2	
16	Tuleja przesuwna	Sliding sleeve	052-01.17.01	1	
15	Wałek 3	Shaft 3	052-01.16.01	1	
14	Wałek 2	Shaft 2	052-01.15.00	1	
13	Wałek 1	Shaft 1	052-01.14.01	1	
12	Zesp. osi spaw.	Welding axis team	052-01.13.02	1	
11	Zesp. dźwigni spaw.	Welding lever team	052-01.12.00	1	
10	Zesp. pokrywki	Cover set	052-01.11.02	1	
9	Pokrywka	Cover	052-01.10.01	1	
8	Koło zębate z=27	Gear z=27	052-01.09.00	1	
7	Koło zębate z=22	Gear z=22	052-02.08.00	1	
6	Koło zębate z=27	Gear z=27	052-01.07.01	1	
5	Koło zębate z=32	Gear z=32	052-02.06.00	1	
4	Koło z=25	Gear z=25	052-02.04.00	1	
3	Koło z=15	Gear z=15	095-07.02.01	1	
2	Pokrywa	Cover	052-01.02.01	1	
1	Korpus	Body	052-01.01.02	1	

110-01.111.R1S

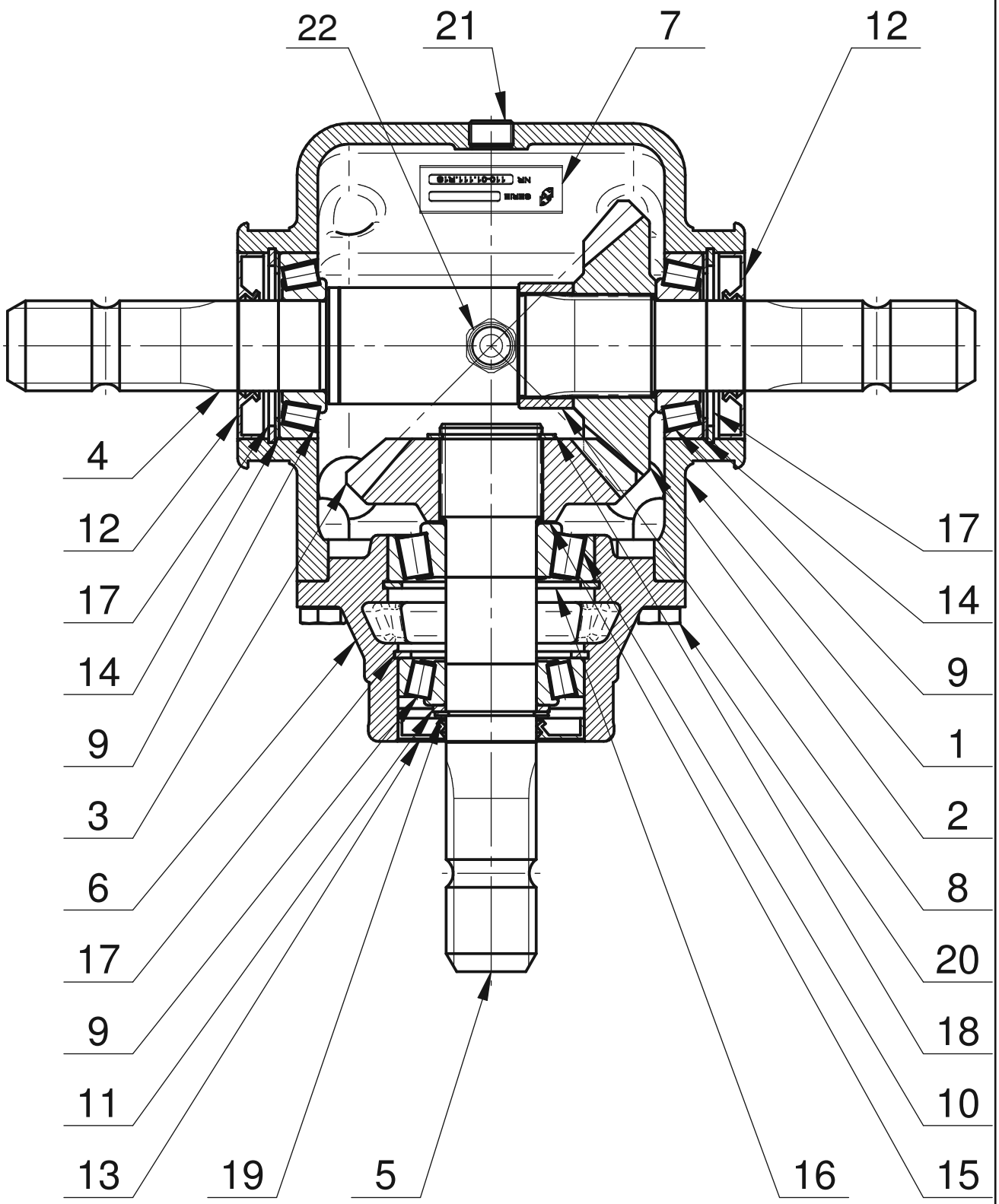

110-01.111.R1S

Lp.	Nazwa części	Name-English	Nr rys./Nr normy	Ilość	Uwagi
1	Korpus	Body	110-01.01.07	1	
2	Koło z=21	Gear z=21	110-01.02.04	1	
3	Koło z=21	Gear z=21	110-01.03.04	1	
4	Wał poziomy	Shaft horizontal	110-01.04.04	1	
5	Wał pionowy	Shaft vertical	110-01.05.00	1	
6	Pokrywa	Cover	110-01.06.05	1	
7	Tabliczka znamionowa	Identification plate	110-01.07.21	1	
8	Tuleja dystansowa	Sleeve spacer	F.005-044-045.4	1	
9	Łożysko stożkowe 30207	Cone bearing 30207	DIN 720	3	
10	Łożysko stożkowe 30307	Cone bearing 30307	DIN 720	1	
11	Podkł. oporowa SS35x45x2.5	Distance washer SS35x45x2.5	DIN 988	1	
12	Pierścień uszcz. AS 35/72/10	Seal ring AS 35/72/10	DIN 3760	2	
13	Pierścień uszcz. AS 35/72/8	Seal ring AS 35/72/8	DIN 3760	1	
14	Podkł. dyst. PS56x72x(1.5)0.1/0.2/0.5/1	Spacer washer PS56x72x(1.5)0.1/0.2/0.5/1	DIN 988	2	kpl. wg potrzeb
15	Podkł. dyst. PS35x45x(0.5)0.1/0.2/0.5	Spacer washer PS35x45x(0.5)0.1/0.2/0.5	DIN 988	1	kpl. wg potrzeb
16	Pierścień osadczy W 80	Retainer ring W80	DIN 472	1	
17	Pierścień osadczy W 72	Retainer ring W72	DIN 472	3	
18	Pierścień osadczy Z 40	Retainer ring Z40	DIN 471	1	
19	Pierścień osadczy Z 35	Retainer ring Z 35	DIN 471	1	
20	Śruba z łbem sześć. M10x 25-8.8 Fe/Zn5	Hexagon bolt M10x25-8.8 Fe/Zn5	DIN 933	6	
21	Korek 3/8 cala	Plug 3/8"	DIN 906	2	
22	Odpowietrznik R 3/8"	Breather 3/8"	model 33A	1	Nostr. & Arn.