SaMASZ Sp. z o.o.
ul. Trawiasta 1
16-060 Zabłudów
Polska

tel. (+48) (85) 664 70 31
fax (+48) (85) 664 70 41
e-mail: samasz@samasz.pl
www.samasz.pl

Katalog części / Spare parts list

KOSIARKA DYSKOWA TYLNA / REAR DISC MOWER
KT 301 S - 3,00 m / 9'10" (0544)

przystosowana do pracy / designed to work:
- ze spulchniaczem pokosu / with tine conditioner
D 301 SP (0703)

KOSIARKA DYSKOWA TYLNA / REAR DISC MOWER
KT 301 SL - 3,00 m / 9'10" (0544)

przystosowana do pracy / designed to work:
- ze spulchniaczem pokosu / with tine conditioner
D 301 SPL (0690)

Nr seryjny / Serial no.

K0544PLEN005
2021.05.18
Wersja / Edition: 5

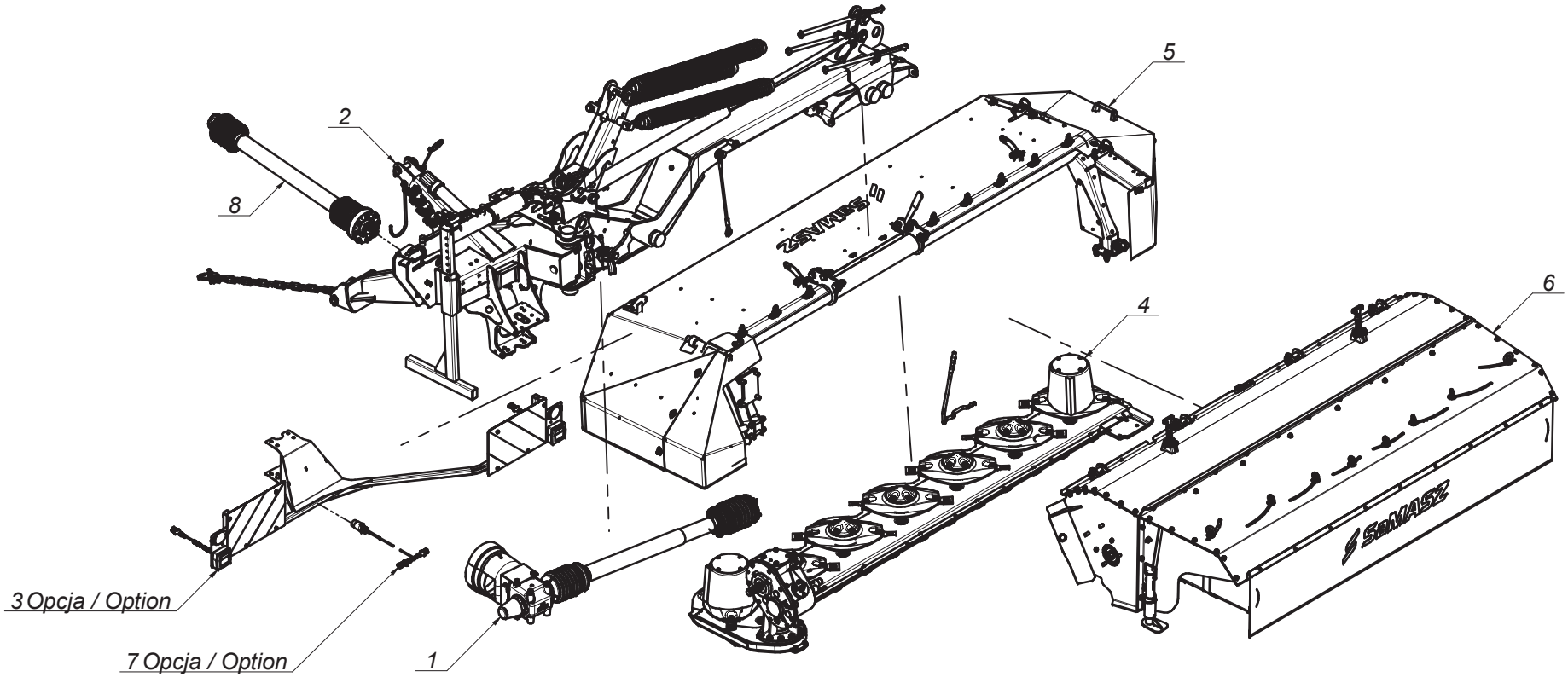

SaMASZ

0544.00.00.025
KT 301 S

Tab. 1a

SaMASZ®

0544.00.00.025
KT 301 S

Tab. 1a

L.p. Item	Numer części Part No.	Nazwa części	Description	Ilość Quantity	Uwagi Notes
1	0544.04.00.000	Przeniesienie napędu - 1000 obr	Drive transmission - 1000 rpm	1	
2	0544.11.00.005	Układ zawieszenia	Suspension unit	1	
3	0544.66.00.004	Oświetlenie	Lighting	1	
4	0608.04.00.007	Zespół tnący prawy	Cutting unit right	1	
5	0609.02.00.006	Rama główna prawa	Main frame right	1	
6	0703.00.00.002	Spulchniacz prawy D 301 SP	Tine conditioner right D 301 SP	1	
7	MIEW-KT-000	Instalacja elektryczna (0544.67.02.004)	Electric installation (0544.67.02.004)	1	
8	MIWB-101-004	Wał B&P - 7G5N101CE0071A1A	PTO shaft B&P - 7G5N101CE0071A1A	1	

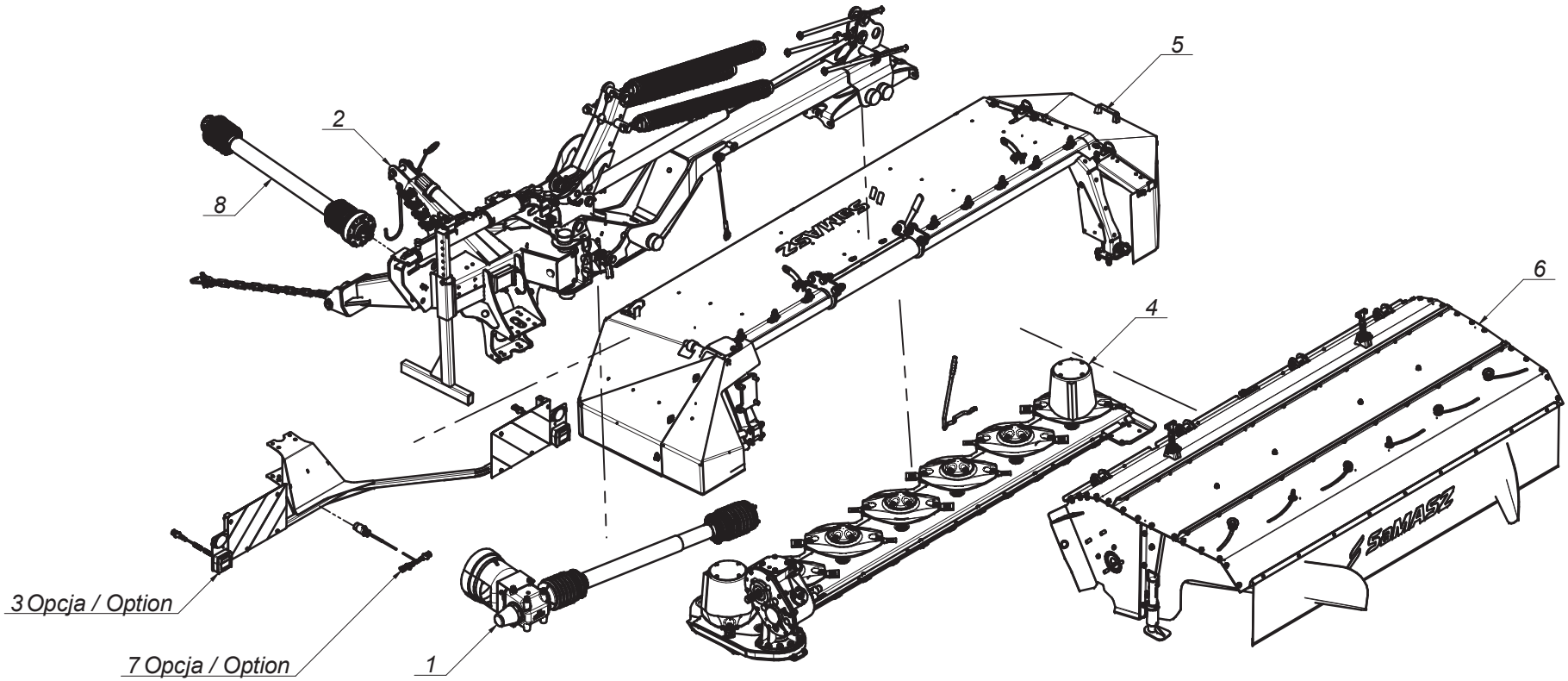

SaMASZ

0544.00.00.035
KT 301 SL

Tab. 1b

SaMASZ®

0544.00.00.035
KT 301 SL

Tab. 1b

L.p. Item	Numer części Part No.	Nazwa części	Description	Ilość Quantity	Uwagi Notes
1	0544.04.00.000	Przeniesienie napędu - 1000 obr	Drive transmission - 1000 rpm	1	
2	0544.11.00.005	Układ zawieszenia	Suspension unit	1	
3	0544.66.00.004	Oświetlenie	Lighting	1	
4	0608.04.00.007	Zespół tnący prawy	Cutting unit right	1	
5	0609.02.00.006	Rama główna prawa	Main frame right	1	
6	0690.00.00.001	Spulchniacz prawy lekki D 302 SPL	Lightweight tine conditioner D 302 SPL	1	
7	MIEW-KT-000	Instalacja elektryczna (0544.67.02.004)	Electric installation (0544.67.02.004)	1	
8	MIWB-101-004	Wał B&P - 7G5N101CE0071A1A	PTO shaft B&P - 7G5N101CE0071A1A	1	

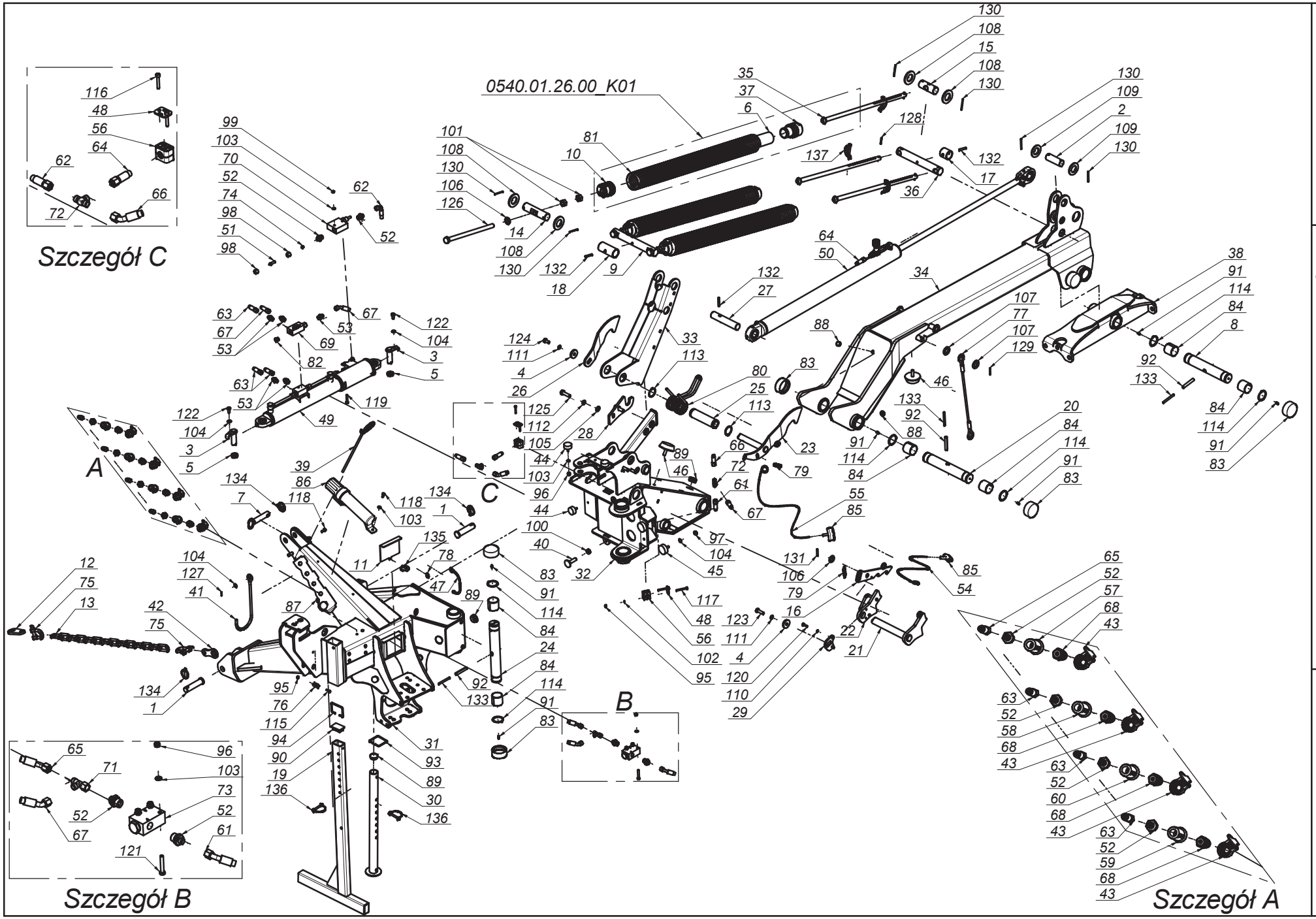

SaMASZ

0544.11.00.005
Układ zawieszenia
Suspension unit

Tab. 2

SaMASZ®

0544.11.00.005
Układ zawieszenia
Suspension unit

Tab. 2

L.p. Item	Numer części Part No.	Nazwa części	Description	Ilość Quantity	Uwagi Notes
1	00SO.28.35.120	Sworzeń Ø28/35 (SO.28.35.120)	Pin Ø28/35 (SO.28.35.120)	2	
2	00SO.35.00.100	Sworzeń Ø35 (SO.35.00.100)	Pin Ø35 (SO.35.00.100)	1	
3	00SZ.25.00.075	Sworzeń Ø25 (SZ.25.00.075)	Pin Ø25 (SZ.25.00.075)	2	
4	0108.02.08.000	Podkładka dociskająca	Washer	2	
5	0112.01.08.000	Tuleja dystansowa cylindra I	Distance bush	2	
6	0112.10.28.000	Usztywnienie sprężyny	Spring insert	3	
7	0225.01.11.000	Sworzeń zaczepu górnego	Toplink pin	1	
8	0271.01.16.003	Sworzeń zawieszenia ramy	Suspension frame pin	1	
9	0271.01.33.003	Sworzeń sprężyn odciążających	Support springs pin	1	
10	0272.01.40.002	Zaczep sprężyny Ø75x13	Spring mount Ø75x13	3	
11	0290.01.10.000	Zasuwa	Plate	1	
12	0302.01.11.000	Wieszak łańcucha	Chain holder	1	
13	0310.01.35.000	Łańcuch odciążający	Chain	1	
14	0534.10.18.001	Sworzeń sprężyn odciążających	Support spring's pin	1	
15	0534.10.26.001	Sworzeń sprężyn odciążających	Support spring's pin	1	
16	0540.01.08.000	Zapadka blokady	Latch	1	
17	0540.01.18.000	Tuleja dystansowa	Distance bush	1	
18	0540.01.23.000	Tuleja dystansowa dźwigni	Lever's distance bush	1	
19	0540.01.27.001	Stopa podporowa	Support stand	1	
20	0544.01.05.000	Sworzeń ramienia ruchomego	Bolt of moving arm	1	
21	0544.01.07.000	Dźwignia zapierająca	Block lever	1	
22	0544.01.09.000	Dźwignia blokująca	Locking pawl	1	
23	0544.01.10.000	Zapadka prawa	Transport latch - right	1	
24	0544.01.11.000	Sworzeń główny zawieszenia	Main suspension pin	1	
25	0544.01.12.000	Tuleja dźwigni sprężyn	Bush	1	
26	0544.01.13.000	Zapadka lewa	Transport latch - left	1	
27	0544.01.17.000	Sworzeń siłownika	Cylinder pin	1	
28	0544.01.18.000	Hak blokady transportowej	Transport stopper hook	1	
29	0544.01.19.000	Podkładka dźwigni blokującej	Stopper insert	1	
30	0544.01.20.002	Stopa podporowa	Support leg	1	
31	0544.11.01.005	Zaczep	Hitch	1	
32	0544.11.02.005	Ramię ruchome	Moving arm	1	
33	0544.11.03.004	Dźwignia sprężyn	Spring lever	1	
34	0544.11.04.004	Ramię nośne	Carrying arm	1	
35	0600.01.21.000	Pręt naciągu sprężyn (Fujarka)	Spring tensioning rod	3	
36	0600.01.22.000	Sworzeń sprężyn odciążających	Pin	1	
37	0600.01.24.000	Zaczep sprężyny Ø70x13	Spring mount Ø70x13	3	
38	0619.01.06.001	Mocowanie ramy prawej	Frame mount	1	
39	0619.01.32.000	Sprężyna przewodów	Spring bracket	1	
40	0619.01.56.004	Śruba regulacyjna zaworu	Bolt special - end valve	1	
41	1006.07.07.000	Wspornik wału	Shaft bracket	1	
42	2266.01.02.000	Wieszak łańcucha	Chain holder	1	
43	MIEK-000-102	Gniazdo Kennfixx	Socket Kennfixx	4	
44	MIGA-040-018	Amortyzator gumowo-metalowy 40x18 typ D	Rubber-metal damper 40x18 type D	3	
45	MIGA-050-018	Amortyzator gumowo-metalowy 50x18 typ D	Rubber-metal damper 50x18 type D	2	
46	MIGA-080-000	Amortyzator gumowo-metalowy 80x25 typ K	Rubber-metal damper 80x25 type K	3	
47	MIGZ-007-001	Zawieszka gumowa (0225.01.20.000)	Rubber key chain	1	
48	MIHB-018-002	Obejma rury 18 Blaszka Górna DP-A2/CRVIF	Tube clamp cover	2	
49	MIHC-382-001	Siłownik 63-80x36x110-382 (0545.01.03.000)	Hydraulic cylinder 63-80x36x110-382	1	
50	MIHC-880-001	Siłownik 63x28x890 W (0544.01.24.000)	Hydraulic cylinder 63x28x890 W	1	
51	MIHK-000-002	Końcówka kulowa przew. M16	Ball end Dn-10	1	
52	MIHK-012-004	Złączka M16 x 1/2"	Straight connector M16 x 1/2"	8	
53	MIHK-034-000	Złączka M16x3/8"	Straight connector M16 x 3/8"	5	
54	MIHL-000-006	Linka Ø5 L=4000 biała	Cord Ø5 L=4000 white	1	
55	MIHL-000-007.001	Linka Ø5 L=4000 zielona	Cord Ø5 L=4000 green	1	
56	MIHO-018-002	Obejma rury 18 Plast. RAPB-218	Tube clamp 18	2	
57	MIHP-022-010	Kennfixx M22x1/2" BG3 Czerwony +	Kennfixx M22x1/2" BG3 Red +	1	
58	MIHP-022-011	Kennfixx M22x1/2" BG3 Czerwony -	Kennfixx M22x1/2" BG3 Red -	1	
59	MIHP-022-012	Kennfixx M22x1/2" BG3 Niebieski +	Kennfixx M22x1/2" BG3 Blue +	1	
60	MIHP-022-013	Kennfixx M22x1/2" BG3 Niebiski -	Kennfixx M22x1/2" BG3 Blue -	1	
61	MIHP-060-008	Przewód M16x1,5 L= 600 A45-A	Hydraulic hose M16x1,5 L= 600 A45-A	1	
62	MIHP-065-002	Przewód M16x1,5 L= 650 A90-A	Hydraulic hose M16x1,5 L= 650 A90-A	1	
63	MIHP-104-010	Przewód M16x1,5 L= 1800 A-A	Hydraulic hose M16x1,5 L= 1800 A-A	3	
64	MIHP-120-007	Przewód M16x1,5 L= 1200 A-A	Hydraulic hose M16x1,5 L= 1200 A-A	1	
65	MIHP-220-016	Przewód M16x1,5 L= 2200 A45-A	Hydraulic hose M16x1,5 L= 2200 A45-A	1	
66	MIHP-370-000	Przewód M16x1,5 L= 370 A45-A	Hydraulic hose M16x1,5 L= 370 A45-A	1	
67	MIHP-900-001	Przewód M16x1,5 L= 900 A45-A	Hydraulic hose M16x1,5 L= 900 A45-A	2	
68	MIHW-022-000	Wtyczka EURO M22x1.5	Plug NV 12 GAS M EURO TYP 12,5	4	
69	MIHZ-000-039	Zawór zwrotny sterowany - VBPSE 3_8 cala L4	Pilot check valve VBPSE 3/8'' L4	1	

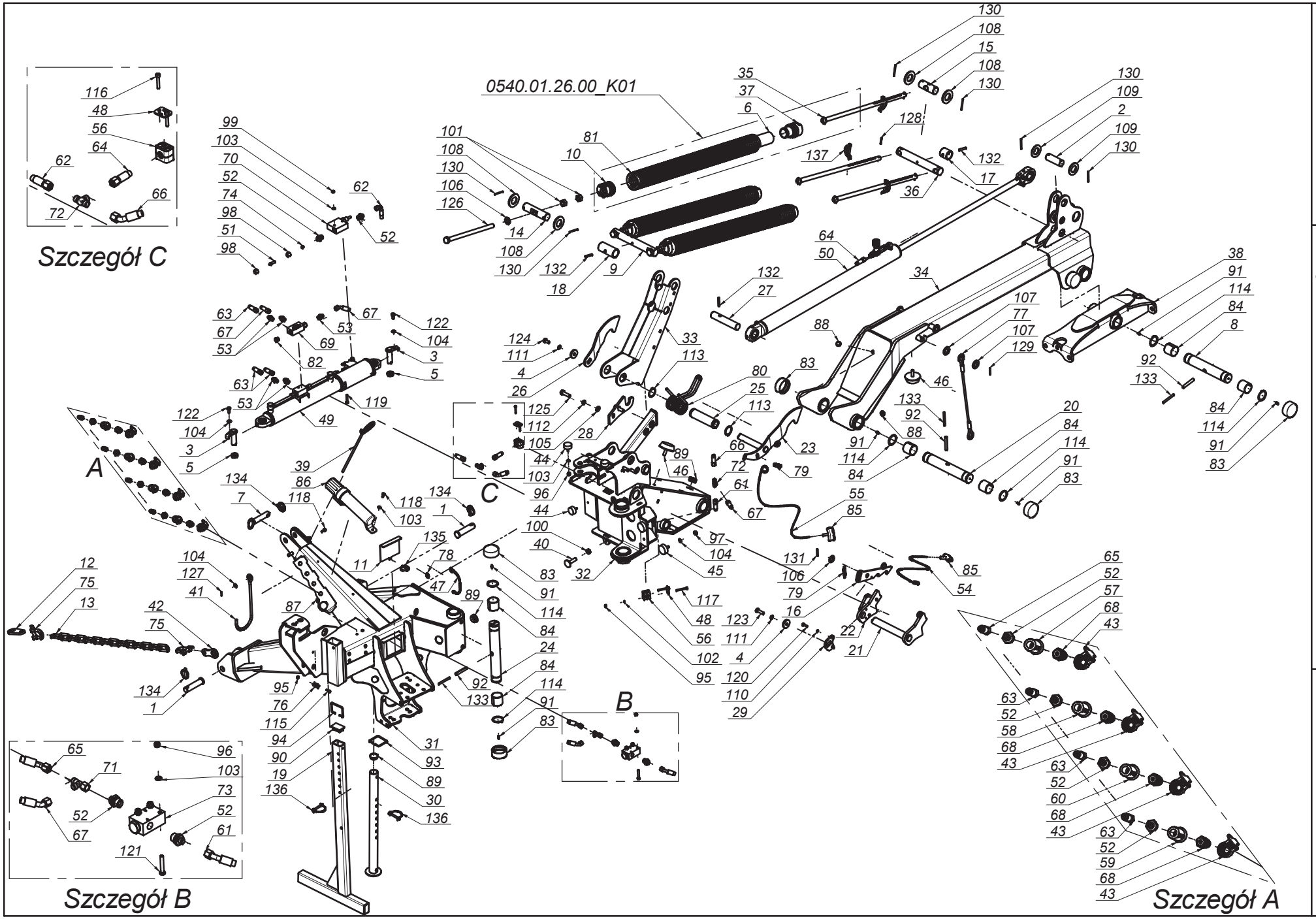

SaMASZ

0544.11.00.005
Układ zawieszenia
Suspension unit

Tab. 2

SaMASZ®

0544.11.00.005
Układ zawieszenia
Suspension unit

Tab. 2

L.p. Item	Numer części Part No.	Nazwa części	Description	Ilość Quantity	Uwagi Notes
70	MIHZ-012-000	Zawór sekwencyjny bezpośredni VS2C 1/2"	Sequence valve VS2C 1/2" V0660	1	
71	MIHZ-016-003	Złączka trójnik M16x1,5 nastawna	Compression Tee-connector M16x1,5	1	
72	MIHZ-016-016	Złączka trójnik M16x1,5 TN100-10L	Tee, compressionM16x1.5 TN100-10L	2	
73	MIHZ-056-828	Zawór krańcowy V-121 1/2" NC - V0828	End valve V-121 1/2" NC - V0828	1	
74	MIIP-016-000	Pierścień zacinajacy Ø10	Olive Ø10	1	
75	MIIS-014-000	Szekla Ø14	Shackle Ø14	2	
76	MIIU-015-000	Uchwyt Ø15	Clamp Ø15	1	
77	MILS-006-500	Linka stalowa	Cable	1	
78	MISK-000-001	Kółko sprężyste zawieszki	Rubber key chain ring	2	
79	MISP-001-002	Sprężyna zapadki Ø1,6 (0105.01.09.000)	Latch spring Ø1,6 (0105.01.09.000)	2	
80	MISP-010-011	Sprężyna dźwigni Ø10 (0544.01.64.002)	Lever's spring Ø10 (0544.01.64.002)	1	
81	MISP-013-930	Sprężyna Ø13 (0540.01.26.000)	Spring Ø13 (0540.01.26.000)	3	
82	MITK-000-004	Korek 3/8" model 42A	Plug 3/8" model 42A	1	
83	MITP-073-000	Pokrywa rur 73 x 30	Plastic cover 73 x 30	8	
84	MITS-000-0018	Tuleja ślizgowa 50x 55x 50 PCM	Sliding bush 50x 55x 50 PCM	6	
85	MITS-005-000	Rączka do linki Ø5 (FGP 455795)	Pull cord handle	2	
86	MITT-001-001	Tuba mała	Plastic tube	1	
87	MITZ-010-000	Zaślepka plastik Ø10 - 111528	Plastic plug Ø10 - 111528	6	
88	MITZ-021-000	Zaślepka plastik Ø21x0.8-2.0 - 465608	Plastic plug Ø21x0.8-2.0	3	
89	MITZ-040-00	Zaślepka plastik Ø40x1 - 111067	Plastic plug Ø40x1 - 111067	5	
90	MITZ-060-003	Zaślepka plastik prost. 60x40x3-5 - 111368	Plastic plug rec. 60x40x3-5	1	
91	MZIS-000-003	Smarowniczka M6x1	Grease nipple M6x1	6	
92	MZKK-013-080	Kołek spręż. Ø13x 80 nierdz.	Spring pin Ø13x 80 ss.	3	
93	MZKR-000-001	Rączka druciana 75x70 (1006.07.09.000)	Wire handle	1	
94	MZKR-000-002	Rączka druciana 82x62 (0540.01.28.001)	Wire handle	1	
95	MZNS-006-006	Nakrętka M 6 kl. 8 oc. samozab.	Nut M 6 cl. 8 z. self-lock.	3	
96	MZNS-008-006	Nakrętka M 8 kl. 8 oc. samozab.	Nut M 8 cl. 8 z. self-lock.	5	
97	MZNS-010-002	Nakrętka M10 kl. 8 oc. samozab.	Nut M10 cl. 8 z. self-lock.	2	
98	MZNS-016-002	Nakrętka złączna M16x1,5	Compression nut M16x1,5	2	
99	MZNZ-008-002	Nakrętka M 8 kl. 8 cz.	Nut M 8 cl. 8 bl.	2	
100	MZNZ-014-002	Nakrętka M14 kl. 8 oc.	Nut M14 cl. 8 z.	1	
101	MZNZ-020-002	Nakrętka M20 kl. 8 oc.	Nut M20 cl. 8 z.	6	
102	MZPP-006-001	Podkładka Ø6 oc.	Washer Ø6 z.	2	
103	MZPP-008-002	Podkładka Ø8 oc.	Washer Ø8 z.	9	
104	MZPP-010-001	Podkładka Ø10 oc.	Washer Ø10 z.	5	
105	MZPP-014-001	Podkładka Ø14 oc.	Washer Ø14 z.	2	
106	MZPP-020-001	Podkładka Ø20 oc.	Washer Ø20 z.	4	
107	MZPP-024-001	Podkładka Ø24 oc.	Washer Ø24 z.	2	
108	MZPP-036-001	Podkładka Ø40 oc.	Washer Ø40 z.	4	
109	MZPP-036-002	Podkładka Ø36 oc.	Washer Ø36 z.	2	
110	MZPS-008-001	Podkładka spręż. Ø8,2 oc.	Spring washer Ø8.2 z.	2	
111	MZPS-012-001	Podkładka spręż. Ø12,2 oc.	Spring washer Ø12.2 z.	2	
112	MZPS-014-002	Podkładka spręż. Ø14,2 oc.	Spring washer Ø14.2 z.	2	
113	MZSE-045-001	Pierścień osad. Z 45	Circlip Z 45	2	
114	MZSE-050-001	Pierścień osad. Z 50	Circlip Z 50	6	
115	MZSI-005-009	Śruba M 5x 20 kl. 8.8 oc. IMB. WALC.	Bolt M 5x 20 cl. 8.8 z.	1	
116	MZSI-006-004	Śruba M 6x 35 kl. 8.8 oc. IMB. WALC.	Bolt M 6x 35 cl. 8.8 z. Allen, socket head	2	
117	MZSZ-006-008	Śruba M 6x 55 kl. 8.8 oc. IMB. WALC.	Bolt M 6x 55 cl. 8.8 z. Allen, socket head	2	
118	MZSZ-008-001	Śruba M 8x 20 kl. 8.8 oc. (82105)	Bolt M 8x 20 cl. 8.8 z. (82105)	4	
119	MZSZ-008-007	Śruba M 8x 45 kl. 8.8 oc. (82105)	Bolt M 8x 45 cl. 8,8 z. (82105)	2	
120	MZSZ-008-009	Śruba M 8x 25 kl. 8.8 oc. (82105)	Bolt M 8x 25 cl. 8.8 z. (82105)	2	
121	MZSZ-008-013	Śruba M 8x 50 kl. 8.8 oc. (82105)	Bolt M 8x 50 cl. 8.8 z. (82105)	3	
122	MZSZ-010-010	Śruba M10x 20 kl. 8.8 oc. (82105)	Bolt M10x 20 cl. 8.8 z. (82105)	2	
123	MZSZ-012-005	Śruba M12x 40 kl. 8.8 oc. (82105)	Bolt M12x 40 cl. 8.8 z. (82105)	1	
124	MZSZ-012-010	Śruba M12x 25 kl. 8.8 oc. (82105)	Bolt M12x 25 cl. 8.8 z. (82105)	1	
125	MZSZ-014-004	Śruba M14x 50 kl. 8.8 oc. (82105)	Bolt M14x 50 cl. 8.8 z. (82105)	2	
126	MZSZ-020-340	Śruba M20x340 kl. 8.8 oc. (82105)	Bolt M20x340 cl. 8.8 z. (82105)	3	
127	MZZK-004-001	Kołek spręż. Ø4x 20 nierdz.	Spring pin Ø4x20 ss.	1	
128	MZZK-005-002	Kołek spręż. Ø5x 32 oc.	Spring pin Ø5x32 z.	3	
129	MZZK-005-006	Kołek spręż. Ø5x 36 nierdz.	Spring pin Ø5x36 ss.	1	
130	MZZK-005-007	Kołek spręż. Ø5x 60 oc.	Spring pin Ø5x60 z.	6	
131	MZZK-006-007	Kołek spręż. Ø6x 40 oc.	Spring pin Ø6x 40 z.	1	
132	MZZK-008-005	Kołek spręż. Ø8x 50 oc.	Spring pin Ø8x50 z.	3	
133	MZZK-008-013	Kołek spręż. Ø8x 80 oc.	Spring pin Ø8x80 z.	3	
134	MZZP-000-001	Zawleczka - Przetyczka A 11x45	Lynch pin A 11x45	3	
135	MZZP-000-002	Zawleczka - Przetyczka A 6x45	Lynch pin A 6x45	1	
136	MZZZ-008-045	Zawleczka 8x70 oc. - do rur	Lynch pin 8x70 z. tube	2	
137	MZZZ-008-060	Zawleczka 8x60 oc. - do rur	Lynch pin 8x60 z. tube	3	

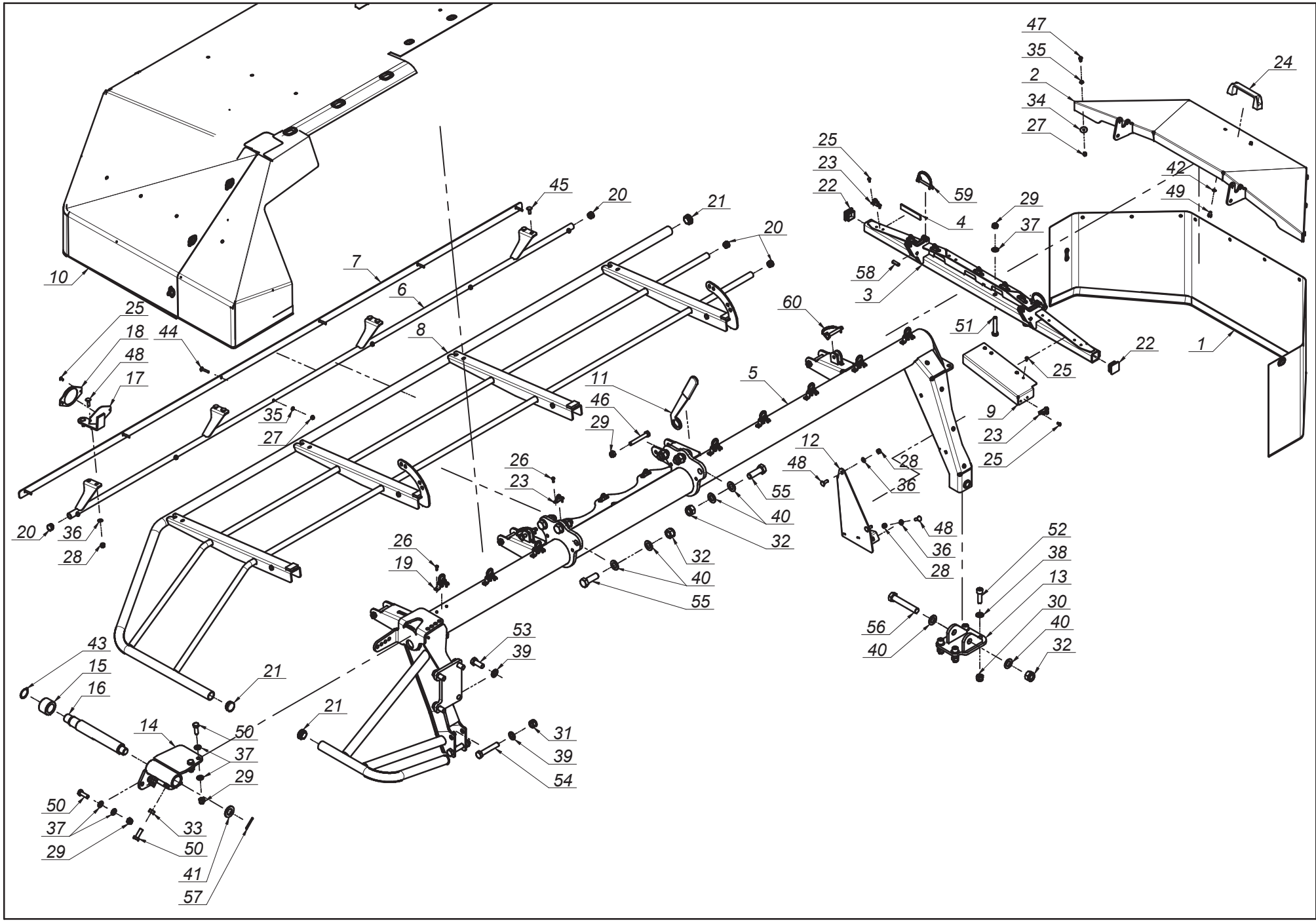

SaMASZ

0609.02.00.006
Rama główna prawa
Main frame right

Tab. 3

SaMASZ®

0609.02.00.006
Rama główna prawa
Main frame right

Tab. 3

L.p. Item	Numer części Part No.	Nazwa części	Description	Ilość Quantity	Uwagi Notes
1	0566.02.08.000	Osłona brezentowa boczna	Side curtain	1	
2	0575.04.03.000	Osłona boczna	Side guard	1	
3	0575.04.05.000	Wspornik osłony prawy	Side guard hinge assembly right	1	
4	0575.04.15.000	Taśma uszczelniająca	Band	2	
5	0606.02.01.006	Rama spawana prawa	Frame right	1	
6	0606.02.27.006	Wstawka osłony przedniej - prawa	Front guard, right	1	
7	0606.02.30.006	Osłona brezentu	Curtain clamp	1	
8	0608.02.03.000	Osłona podnoszona prawa	Liftable guard	1	
9	0609.02.05.006	Osłona mocująca brezent	Swath curtain bracket	1	
10	0609.02.28.006	Osłona brezentowa główna - prawa	Saftey curtain right	1	
11	0619.01.50.003	Klucz mocowania ram	Suspension frame mount key	1	
12	0619.02.02.001	Osłona boczna dysku - prawa	Right side disc cover	1	
13	0619.02.03.000	Mocowanie stopy podporowej	Support leg mount	1	
14	0619.02.05.001	Blokada transportowa - prawa	Transport latch - right	1	
15	0619.02.06.000	Tuleja blokady transportowej	Bushing	1	
16	0619.02.07.001	Sworzeń blokady transportowej	Pin	1	
17	2110.02.31.002	Wspornik odblasku	White reflection bracket	1	
18	MIEK-000-011	Odblask okrągły biały przykręcany	White reflection - round	1	
19	MIIC-000-000	Chwytka obrot-wahliwa	Curtain swivel clip	8	
20	MITZ-021-000	Zaślepka plastik Ø21x0.8-2.0 - 465608	Plastic plug Ø21x0.8-2.0	4	
21	MITZ-034-000	Zaślepka plastik Ø34x1 - 111065	Plastic plug Ø34x1 - 111065	4	
22	MITZ-034-001	Zaślepka plastik kw. 38x38x3 - 111541	Plastic cap sq. 38x38x3	2	
23	MPIU-001-001	Uchwyt obrotowy	Swivel bracket	10	
24	MPIU-001-002	Uchwyt Standardowy 132xM8	Handle 132xM8	1	
25	MZIN-000-004	Nit zrywany Ø5x10	Rivet Ø5	20	
26	MZIN-005-014	Nit zrywany Ø5	Rivet Ø5	22	
27	MZNS-006-006	Nakrętka M 6 kl. 8 oc. samozab.	Nut M 6 cl. 8 z. self-lock.	16	
28	MZNS-008-006	Nakrętka M 8 kl. 8 oc. samozab.	Nut M 8 cl. 8 z. self-lock.	11	
29	MZNS-012-004	Nakrętka M12 kl. 8 oc. samozab.	Nut M12 cl. 8 z. self-lock.	10	
30	MZNS-014-004	Nakrętka M14 kl. 8 oc. samozab.	Nut M14 cl. 8 z. self-lock.	4	
31	MZNS-016-005	Nakrętka M16 kl. 8 oc. samozab.	Nut M16 cl. 8 z. self-lock.	2	
32	MZNS-020-000	Nakrętka M20 kl. 8 oc. samozab.	Nut M20 cl. 8.8 z self-lock.	7	
33	MZNZ-012-002	Nakrętka M12 kl. 8 oc.	Nut M12 cl. 8 z.	2	
34	MZPN-006-003	Podkladka pow. Ø6x25 oc.	Fender washer Ø6x25 z.	10	
35	MZPP-006-001	Podkładka Ø6 oc.	Washer Ø6 z.	16	
36	MZPP-008-002	Podkładka Ø8 oc.	Washer Ø8 z.	11	
37	MZPP-012-002	Podkładka Ø12 oc.	Washer Ø12 z.	10	
38	MZPP-014-001	Podkładka Ø14 oc.	Washer Ø14 z.	4	
39	MZPP-016-001	Podkładka Ø16 oc.	Washer Ø16 z.	6	
40	MZPP-020-001	Podkładka Ø20 oc.	Washer Ø20 z.	14	
41	MZPP-024-001	Podkładka Ø24 oc.	Washer Ø24 z.	1	
42	MZPS-008-001	Podkładka spręż. Ø8,2 oc.	Spring washer Ø8.2 z.	2	
43	MZSE-035-001	Pierścień osad. Z 35	Circlip Z 35	1	
44	MZSP-006-0015	Śruba M 6x 35 kl. 4.8 oc. PODS.	Bolt M 6x 35 cl. 4.8 z. sq. neck	6	
45	MZSP-008-001	Śruba M 8x 20 kl. 8.8 oc. PODS.	Bolt M 8x20 cl. 8.8 z. sq. neck	6	
46	MZSS-012-014	Śruba specjalna M12x 85 kl. 8.8 oc.	Bolt M12x 85 cl. 8.8 z.	4	
47	MZSZ-006-005	Śruba M 6x 16 kl. 8.8 oc. (82105)	Bolt M 6x 16 cl. 8.8 z. (82105)	10	
48	MZSZ-008-002	Śruba M 8x 25 kl. 8.8 oc. PODS.	Bolt M 8x 25 cl. 8.8 z. sq. neck	5	
49	MZSZ-008-011	Śruba M 8x 12 kl. 8.8 oc. (82105)	Bolt M 8x 12 cl. 8.8 z. (82105)	2	
50	MZSZ-012-003	Śruba M12x 35 kl. 8.8 oc. (82105)	Bolt M12x 35 cl. 8.8 z. (82105)	6	
51	MZSZ-012-070	Śruba M12x 70 kl. 8.8 oc. (82101)	Bolt M12x 70 cl. 8.8 z. (82101)	2	
52	MZSZ-014-046	Śruba M14x 45 kl. 8.8 oc. IMB. WALC.	Bolt M14x 40 cl. 8.8 z. Allen. socket head	4	
53	MZSZ-016-007	Śruba M16x 40 kl. 8.8 oc. (82105)	Bolt M16x 40 cl. 8.8 z. (82105)	4	
54	MZSZ-016-009	Śruba M16x 90 kl. 8.8 oc. (82101)	Bolt M16x 90 cl. 8.8 z. (82101)	2	
55	MZSZ-020-061	Śruba M20x 60 kl. 10.9 oc. (82101)	Bolt M20x 60 cl. 10.9 z. (82101)	6	
56	MZSZ-020-120	Śruba M20x120 kl. 8.8 oc. (82101)	Bolt M 20x120 cl. 8.8 z. (82101)	1	
57	MZZK-005-001	Kołek spręż. Ø5x 45 oc.	Spring pin Ø5x45 z.	1	
58	MZZK-010-030	Kołek spręż. Ø10x 30 nierdz.	Spring pin Ø10x 30 ss.	2	
59	MZZZ-008-045	Zawleczka 8x70 oc. - do rur	Lynch pin 8x70 z. tube	2	
60	MZZZ-010-000	Zawleczka 10x70 oc. - do rur	Lynch pin 10x70 z. - for tubes	2	

SaMASZ®

0608.04.00.007
Zespół tnący prawy
Cutting unit right

Tab. 4

Piasta / Hub	Numer części / Part No.	Nazwa	Name
R	0540.03.09.002_K01	Moduł dysku kpl.	Disc module assembly
0	0540.03.10.002_K01	Moduł dysku kpl.	Disc module assembly
L	0540.03.15.002_K01	Moduł dysku kpl.	Disc module assembly
R6°	0540.03.16.002_K01	Moduł dysku kpl.	Disc module assembly
L6°	0540.03.17.002_K01	Moduł dysku kpl.	Disc module assembly

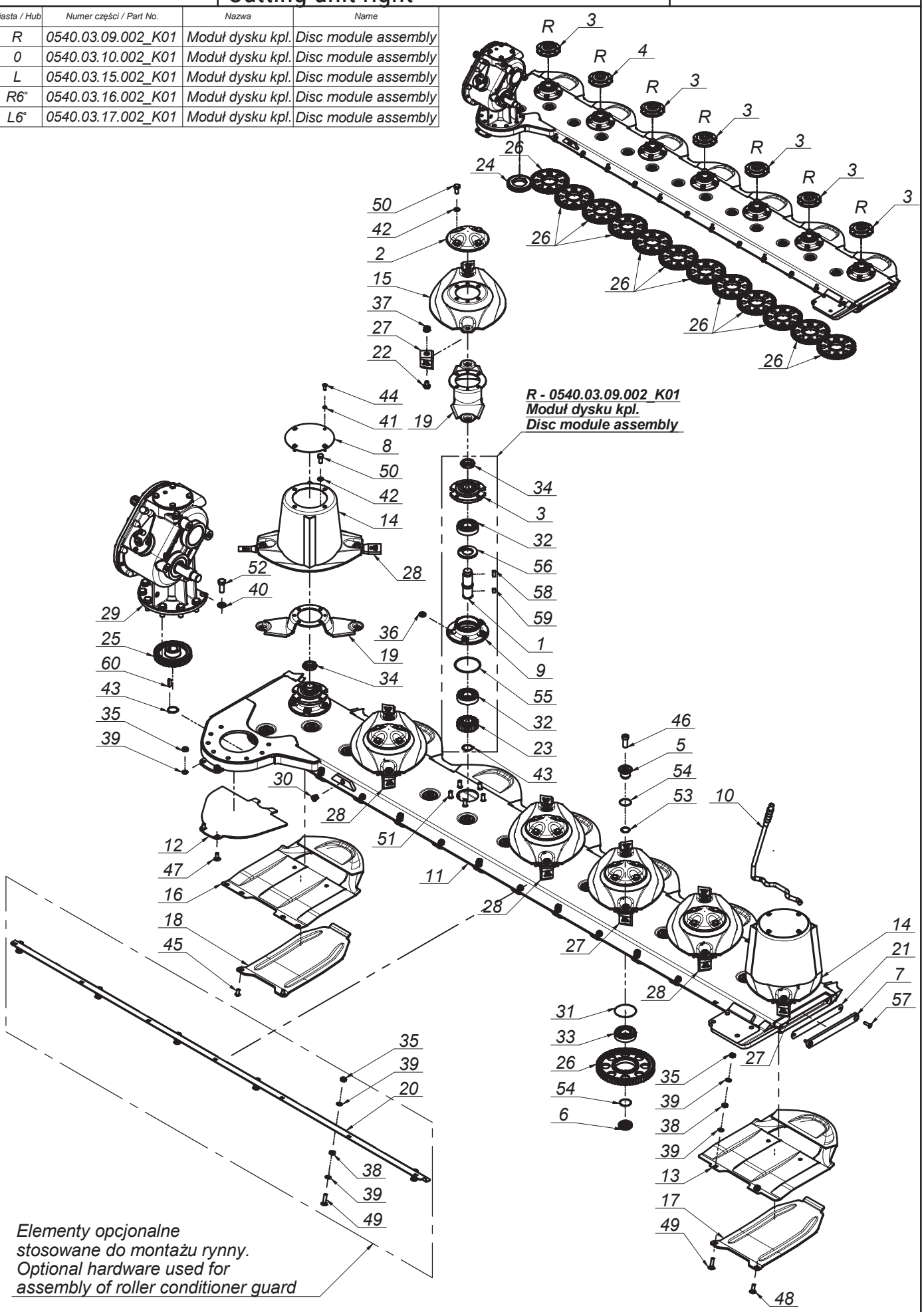

SaMASZ®

0608.04.00.007
Zespół tnący prawy
Cutting unit right

Tab. 4

L.p. Item	Numer części Part No.	Nazwa części	Description	Ilość Quantity	Uwagi Notes
1	0540.03.05.000	Wałek napędowy dysku	Pinion shaft	7	
2	0540.03.08.000	Pokrywka dysku	Disc	5	
3	0540.03.09.002	Piasta górna dysku prawa	Top hub - right	6	
4	0540.03.10.002	Piasta górna dysku	Top hub	1	
5	0540.03.11.000	Sworzeń koła pośredniego - górny	Idler holder - upper	13	
6	0540.03.12.000	Sworzeń koła pośredniego - dolny	Idler holder - lower	13	
7	0540.03.13.001	Zamknięcie listwy	Bar closure	1	
8	0540.03.22.001	Pokrywa bębna	Drum's cover	2	
9	0540.03.23.001	Piasta dolna	Lower hub	7	
10	0540.03.67.003	Klucz wymiany noży	Knife mounting lever	1	
11	0608.04.01.003	Listwa prawa - frezowanie	Cutterbar welded right	1	
12	0608.04.21.003	Płoza prawa	Skid - right	1	
13	0619.14.02.007	Ślizg	Sliding skid	6	
14	0619.14.03.007	Dysk roboczy z bębnem	Working disc with drum	2	
15	0619.14.04.007	Dysk roboczy	Working disc	5	
16	0619.14.11.007	Ślizg skrajny	Sliding skid - outer	1	
17	0619.14.13.007	Nakładka ścieralna	Skid plate	6	
18	0619.14.14.007	Nakładka ścieralna skrajna	Skid plate - outer	1	
19	0619.14.50.007	Trzymak nożowy	Knife holder	7	
20	0711.01.17.001	Wspornik osłony	Guard's bracket	1	
21	MIGZ-540-000	Zamknięcie listwy - Guma (0540.03.14.001)	Bar closure - rubber	1	
22	MIIO-003-012	Obsada M12 z pazurem - typ 2 (0619.14.05.007)	Knife holder pin M12 - flange	14	
23	MIKW-020-135	Koło zębate dysku Z20 (0540.03.07.000)	Cutting disc gear Z20	7	
24	MIKW-038-080	Koło zębate pośrednie Z38 (0229.05.02.000)	Gear Z38 - idler	1	
25	MIKW-038-138	Koło zębate napędowe Z38 (0540.03.06.000)	Gear Z38	1	
26	MIKW-060-080	Koło zębate pośrednie Z60 (0225.05.13.000)	Gear Z60 - idler	12	
27	MINO-110-002	Nóż skośny lewy 110x49x4 (0619.14.52.007)	Left slanted blade 110x49x4	6	
28	MINO-110-002	Nóż skośny prawy 110x49x4 (0619.14.51.007)	Right slanted blade 110x49x4	8	
29	MIPS-052-002	Przek. kątowa 052-02.0100AB.L	Gear box 052-02.0100AB.L	1	
30	MITK-000-004	Korek 3/8" model 42A	Plug 3/8" model 42A	1	
31	MZIP-000-008	Pierścień zabez. Ø95 (łożysko 6307N Ø80)	Ring Ø95	13	
32	MZLZ-063-000	Łożysko 6307 2RS C3	Bearing 6307 2RS C3	14	
33	MZLZ-063-007	Łożysko 6307 2RS N C3	Bearing 6307 2RS N C3	13	
34	MZNN-030-000	Nakrętka M30x1,5 kl. 8 oc. niska	Nut M30x1.5 cl. 8 z. low	7	
35	MZNS-010-002	Nakrętka M10 kl. 8 oc. samozab.	Nut M10 cl. 8 z. self-lock.	20	
36	MZNS-012-004	Nakrętka M12 kl. 8 oc. samozab.	Nut M12 cl. 8 z. self-lock.	35	
37	MZNS-012-692	Nakrętka M12 kl.10 oc. kołnierzowa	Nut M12 cl. 10.9 z. collar	14	
38	MZNZ-010-001	Nakrętka M10 kl. 8 oc.	Nut M10 cl. 8 z.	12	
39	MZPP-010-001	Podkładka Ø10 oc.	Washer Ø10 z.	32	
40	MZPP-016-001	Podkładka Ø16 oc.	Washer Ø16 z.	8	
41	MZPS-008-001	Podkładka spręż. Ø8,2 oc.	Spring washer Ø8.2 z.	8	
42	MZPS-012-001	Podkładka spręż. Ø12,2 oc.	Spring washer Ø12.2 z.	28	
43	MZSE-035-001	Pierścień osad. Z 35	Circlip Z 35	8	
44	MZSI-008-101	Śruba M 8x 20 kl. 10.9 oc. GRZYB IMB (7380)	Bolt M 8x 20 cl. 10.9 z. Allen	8	
45	MZSI-010-009	Śruba M10x 20 kl. 10.9 oc. GRZYB IMB (7380)	Bolt M10x 20 cl. 10.9 z. Allen	2	
46	MZSI-016-041	Śruba M16x 40 kl. 10.9 oc. IMB. WALC. NISKI	Bolt M16x 40 cl. 10.9 z. Allen, low socket head	13	
47	MZSP-010-001	Śruba M10x 25 kl. 8.8 oc. PODS.	Bolt M10x 25 cl. 8.8 z. sq. neck	2	
48	MZSP-010-004	Śruba M10x 30 kl. 8.8 oc. PODS.	Bolt M10x 30 cl. 8.8 z. sq. neck	6	
49	MZSP-010-014	Śruba M10x 40 kl. 8.8 oc. PODS.	Bolt M10x 40 cl. 8.8 z.	12	
50	MZSZ-012-010	Śruba M12x 25 kl. 8.8 oc. (82105)	Bolt M12x 25 cl. 8.8 z. (82105)	28	
51	MZSZ-012-030	Śruba specjalna M12x 32 kl.10.9 oc. (0540.03.18.000)	Knurled bolt M12x 30 cl. 10.9 z. (0540.03.18.000)	35	
52	MZSZ-016-007	Śruba M16x 40 kl. 8.8 oc. (82105)	Bolt M16x 40 cl. 8.8 z. (82105)	8	
53	MZUO-028-025	Oring - 28x2,5	Oring - 28x2.5	13	
54	MZUO-030-001	Oring - 30x2,5	Oring - 30x2.5	26	
55	MZUO-090-001	Oring - 90x4	Oring - 90x4	7	
56	MZUS-040-072	Simmering AO - 40x 72x 7	Simmering AO - 40x 72x 7	7	
57	MZWB-008-005	Śruba M 8x 30 kl. 8.8 oc. IMB. STOŻ.	Bolt M 8x 30 cl. 8.8 z. Allen countersunk	2	
58	MZWP-000-002	Wpust B 10x 8x 22	Cut off key B 10x8x22	7	
59	MZWP-010-016	Wpust B 10x 8x 14	Cut off key B 10x8x14	7	
60	MZWP-010-032	Wpust AB 10x8x32	Cut off key AB 10x8x32	1	

SaMASZ®

0544.04.00.000
Przeniesienie napędu - 1000 obr
Drive transmission - 1000 rpm

Tab. 5

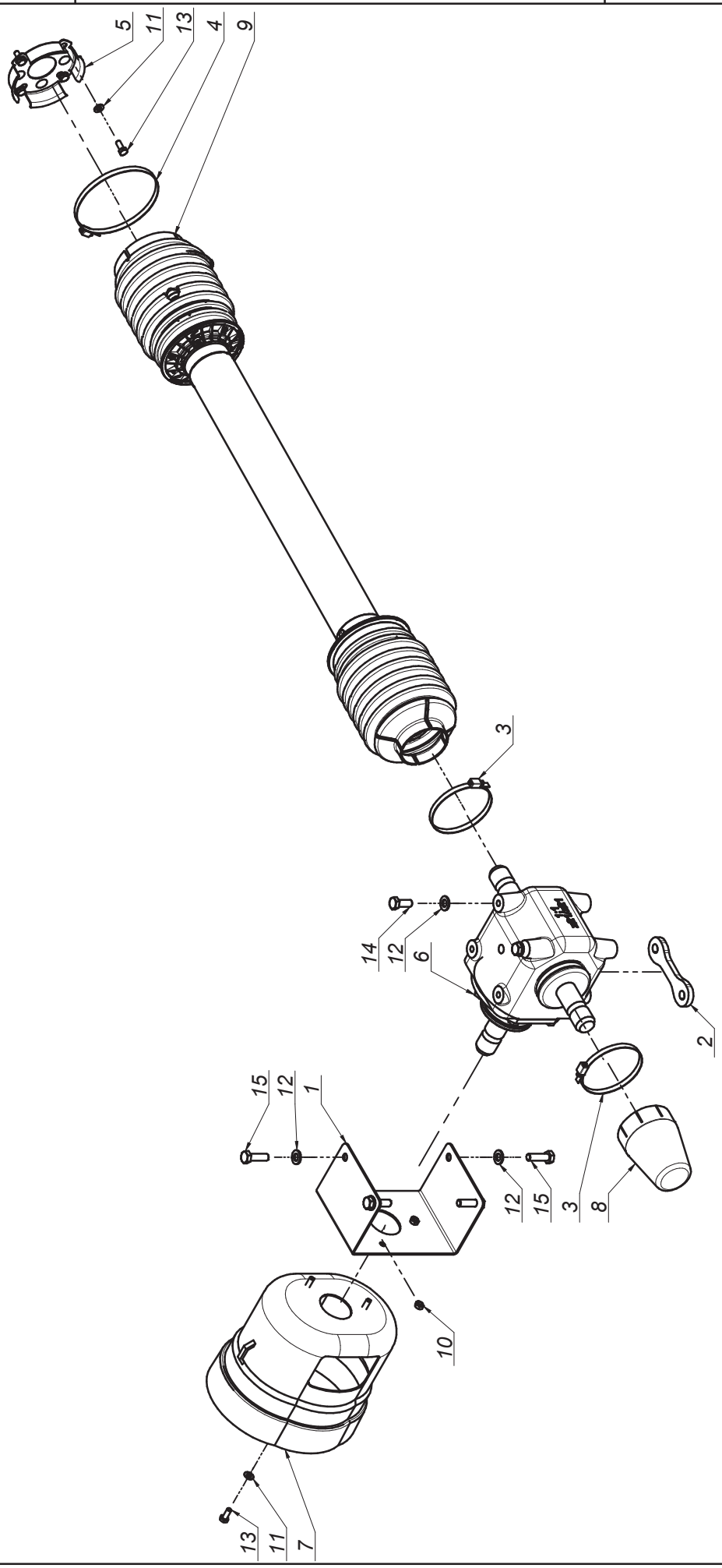

SaMASZ®

0544.04.00.000
Przeniesienie napędu - 1000 obr
Drive transmission - 1000 rpm

Tab. 5

L.p. Item	Numer części Part No.	Nazwa części	Description	Ilość Quantity	Uwagi Notes
1	0544.04.01.000	Osłona przekładni	Gearbox guard	1	
2	2240.03.01.000	Dystans przekładni 1/3/5/8/10 (koszt wydziałowy)	Gearbox distance	1	
3	MIIO-100-000	Opaska zaciskowa 100-120	Clamp band 100-120	2	
4	MIIO-130-000	Opaska zaciskowa 130-150	Clamp band 130-150	1	
5	MIIU-261-000	Uchwyt mocowania osłony 395011261R	PTO guard holder 395011261R	1	
6	MIPS-110-000	Przekładnia kątowa 110-01.111.R1S	Gearbox 110-01.111.R1S	1	
7	MITO-000-005	Osłona stożkowa D4170 401	PTO guard	1	
8	MITO-001-013	Osłona przekładni	Gearbox cover	1	
9	MIWB-088-000	WAŁ - 7G5T088FX007007PTA	PTO shaft - 7G5T088FX007007PTA	1	
10	MZNS-008-006	Nakrętka M 8 kl. 8 oc. samozab.	Nut M 8 cl. 8 z. self-lock.	3	
11	MZPP-008-002	Podkładka Ø8 oc.	Washer Ø8 z.	7	
12	MZPP-012-002	Podkładka Ø12 oc.	Washer Ø12 z.	6	
13	MZSZ-008-001	Śruba M 8x 20 kl. 8.8 oc. (82105)	Bolt M 8x 20 cl. 8.8 z. (82105)	7	
14	MZSZ-012-002	Śruba M12x 30 kl. 8.8 oc. (82105)	Bolt M12x 30 cl. 8.8 z. (82105)	2	
15	MZSZ-012-005	Śruba M12x 40 kl. 8.8 oc. (82105)	Bolt M12x 40 cl. 8.8 z. (82105)	4	

Opcja/Option

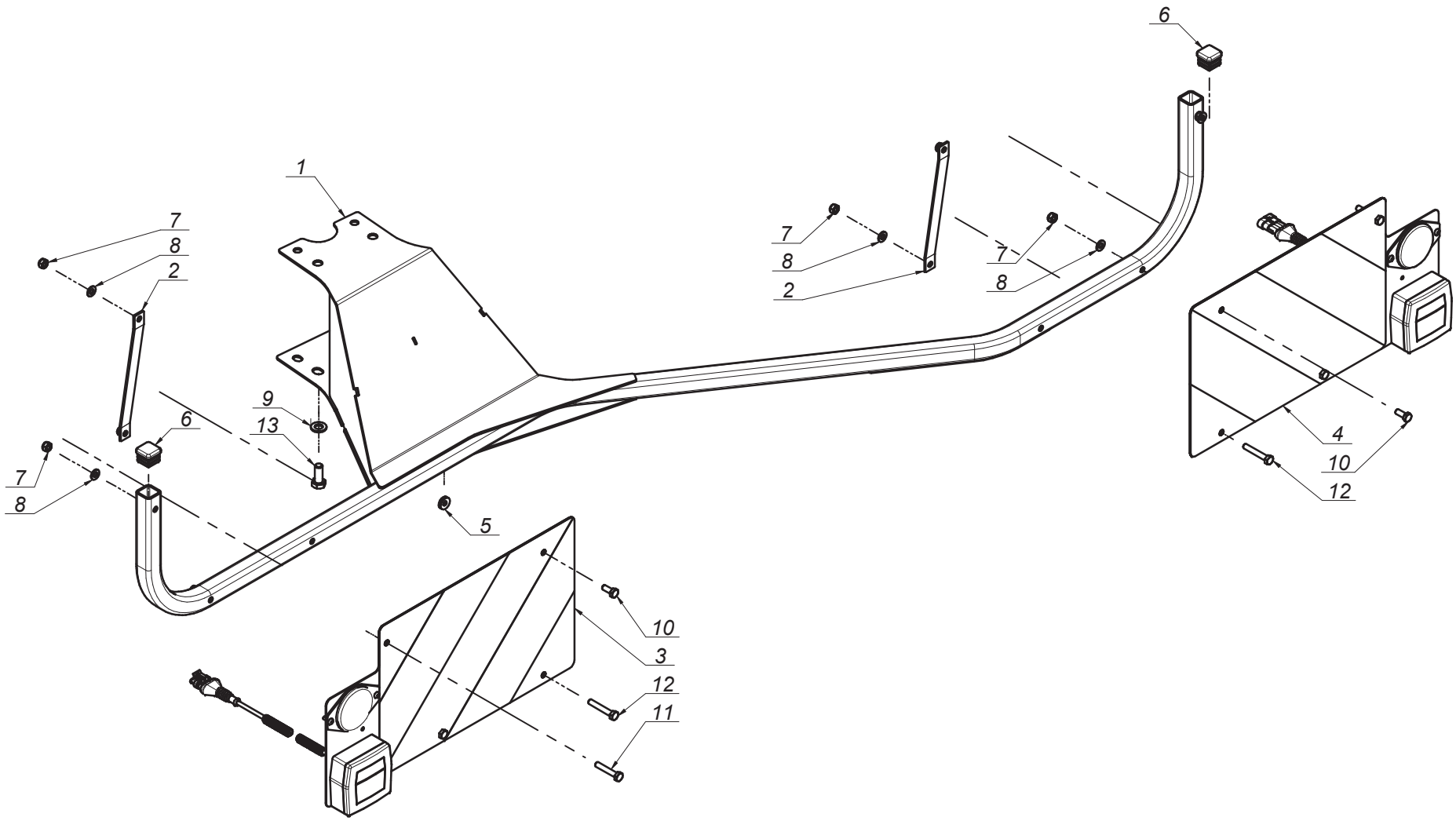

SaMASZ

0544.66.00.004
Oświetlenie
Lighting

Tab. 6

SaMASZ®

0544.66.00.004
Oświetlenie
Lighting

Tab. 6

L.p. Item	Numer części Part No.	Nazwa części	Description	Ilość Quantity	Uwagi Notes
1	0544.66.01.004	Mocowanie oświetlenia	Warning plates mount	1	
2	0544.66.02.004	Usztywnienie	Stiffening	2	
3	MIET-002-004	Tablica ostrz. lewa 282x423 z oświet. jedn.	Warning plate - left	1	
4	MIET-002-005	Tablica ostrz. prawa 282x423 z oświet. jedn.	Warning plate - right	1	
5	MIIP-008-001	Przelotka 8x2,5	Guide 8x2,5	1	
6	MITZ-030-030	Zaślepka plastik kw. 30x30x2	Plastic plug sq. 30x30x2	2	
7	MZNS-008-006	Nakrętka M 8 kl. 8 oc. samozab.	Nut M 8 cl. 8 z. self-lock.	8	
8	MZPP-008-002	Podkładka Ø8 oc.	Washer Ø8 z.	8	
9	MZPP-012-002	Podkładka Ø12 oc.	Washer Ø12 z.	2	
10	MZSZ-008-001	Śruba M 8x 20 kl. 8.8 oc. (82105)	Bolt M 8x 20 cl. 8.8 z. (82105)	2	
11	MZSZ-008-007	Śruba M 8x 45 kl. 8.8 oc. (82105)	Bolt M 8x 45 cl. 8,8 z. (82105)	4	
12	MZSZ-008-013	Śruba M 8x 50 kl. 8.8 oc. (82105)	Bolt M 8x 50 cl. 8.8 z. (82105)	2	
13	MZSZ-012-002	Śruba M12x 30 kl. 8.8 oc. (82105)	Bolt M12x 30 cl. 8.8 z. (82105)	2	

Tab. 7

Opcja/Option

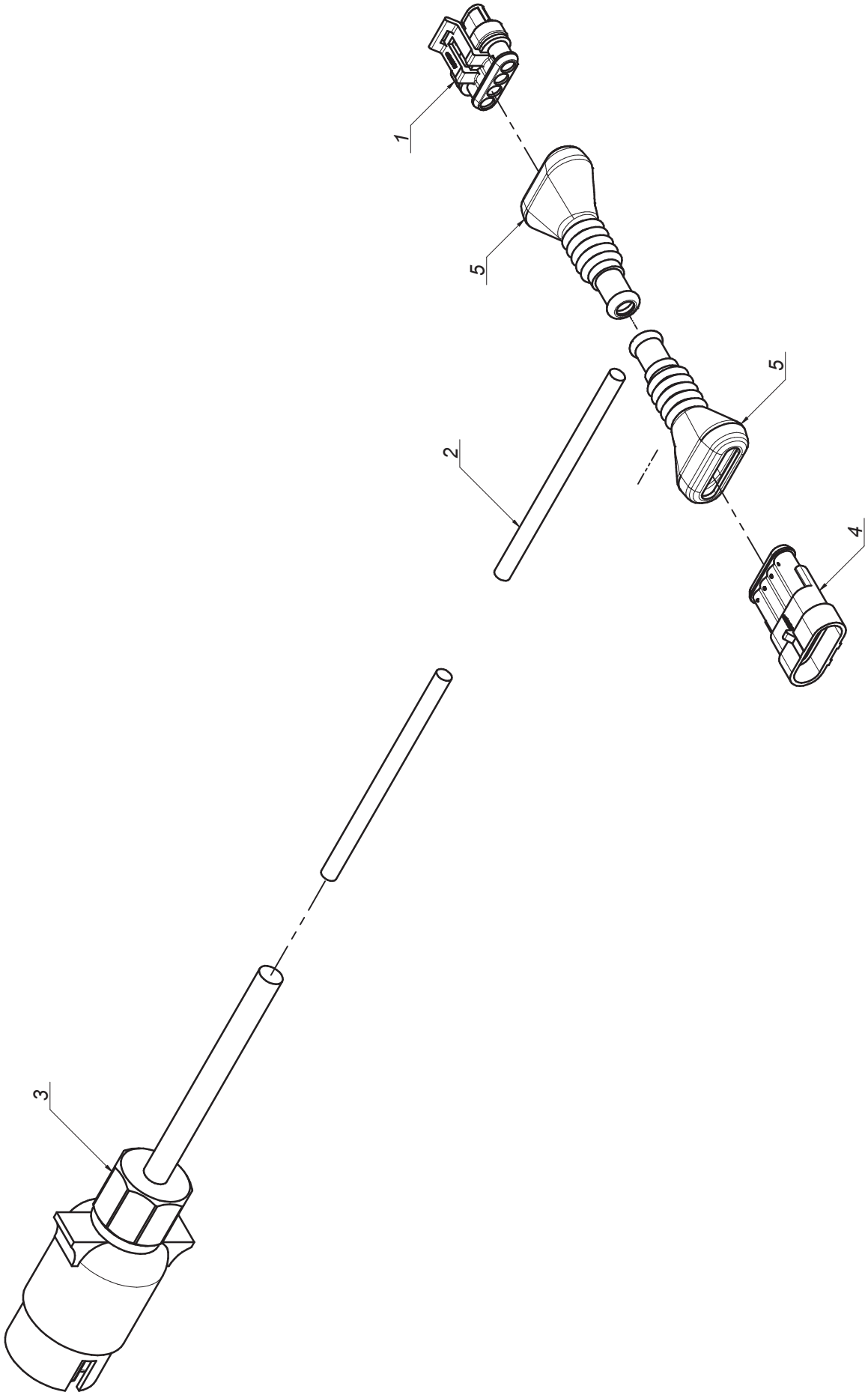

SaMASZ®

MIEW-KT-000
Instalacja elektryczna (0544.67.02.004)
Electric installation (0544.67.02.004)

Tab. 7

L.p. Item	Numer części Part No.	Nazwa części	Description	Ilość Quantity	Uwagi Notes
1	MIEG-004-015	Gniazdo hermetyczne 4 - pinowe Superseal 1,5	Socket Superseal 1,5	1	
2	MIEP-YLY-007	Przewód 7 x 1,5 YLY - 3,0 m	Cord 7 x 1,5 YLY L = 3,0 m	1	
3	MIEW-000-002	Wtyczka 7-biegunowa	7-pin plug	1	
4	MIEW-004-015	Wtyczka hermetyczna 4 - pinowa Superseal 1,5	Plug Superseal 1,5	1	
5	MIEZ-004-004	Osłona gumowa złącza Superseal 4 - pinowego	Rubber cover Superseal 1,5	2	

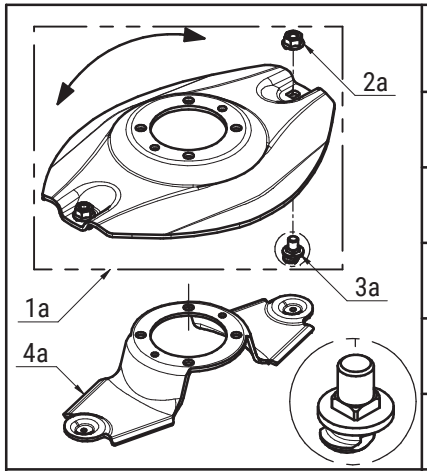

Dysk roboczy z obsadą noża M12 z pazurem i kwadratem			Working disc with knife holder M12 - flange square	
Lp. Item	Numer części Part No.	Nazwa części	Description	Ilość w kpl. Quantity for set
1a	0619.14.04.007_K01	Dysk roboczy kpl.	Working disc cpl.	1
2a	MZNS-012-692	Nakrętka M12 kl.10 oc. kołnierzowa	Nut M12 cl. 10.9 z. collar	2
3a	MIIO-003-012	Obsada M12 z pazurem - typ 2 (0619.14.05.007)	Knife holder pin M12 - flange - type 2 (0619.14.05.007)	2
4a	0619.14.50.007	Trzymak nożowy	Knife holder	1

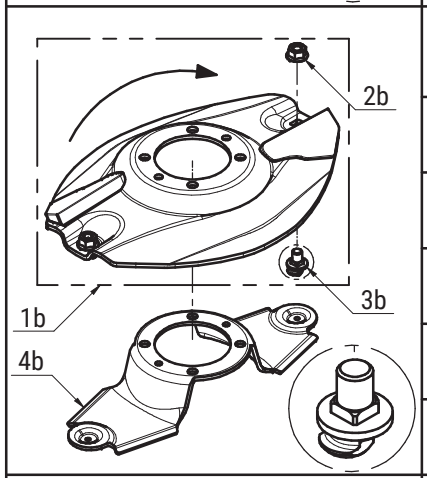

Dysk roboczy z z podbiciem, obsada noża M12 z pazurem i kwadratem - prawy (kpl.)			Working disc with instep, knife holder M12 flange square - right (set)	
Lp. Item	Numer części Part No.	Nazwa części	Description	Ilość w kpl. Quantity for set
1b	0619.14.30.007_K01	Dysk roboczy z podbiciem - prawy kpl.	Working disc with instep - right cpl.	1
2b	MZNS-012-692	Nakrętka M12 kl.10 oc. kołnierzowa	Nut M12 cl. 10.9 z. collar	2
3b	MIIO-003-012	Obsada M12 z pazurem - typ 2 (0619.14.05.007)	Knife holder pin M12 - flange - type 2 (0619.14.05.007)	2
4b	0619.14.50.007	Trzymak nożowy	Knife holder	1

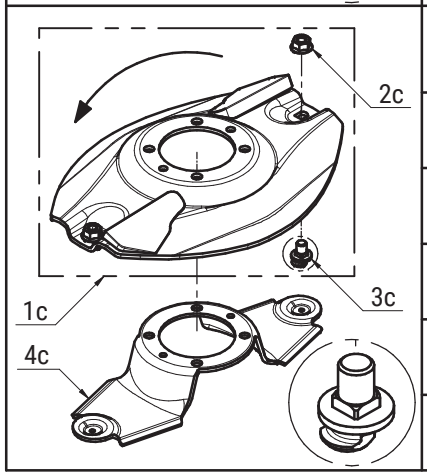

Dysk roboczy z z podbiciem, obsada noża M12 z pazurem i kwadratem - lewy (kpl.)			Working disc with instep, knife holder M12 flange square - left (set)	
Lp. Item	Numer części Part No.	Nazwa części	Description	Ilość w kpl. Quantity for set
1c	0619.14.31.007_K01	Dysk roboczy z podbiciem - lewy kpl.	Working disc with instep - left cpl.	1
2c	MZNS-012-692	Nakrętka M12 kl.10 oc. kołnierzowa	Nut M12 cl. 10.9 z. collar	2
3c	MIIO-003-012	Obsada M12 z pazurem - typ 2 (0619.14.05.007)	Knife holder pin M12 - flange - type 2 (0619.14.05.007)	2
4c	0619.14.50.007	Trzymak nożowy	Knife holder	1

SaMASZ®

Zamienność dysków roboczych
Optional working discs

A

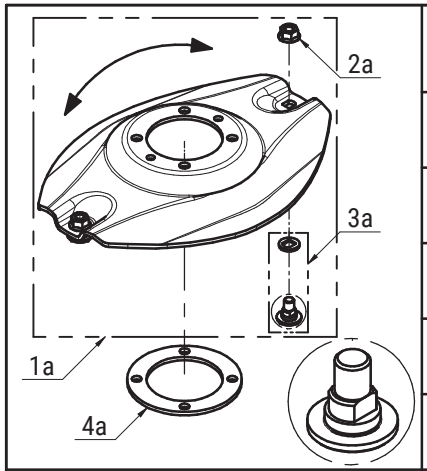

Opcjonalny dysk roboczy z obsadą na noże (bez szybkiej wymiany) (kpl.)			Optional working disc with fixed knife (no quick knife replacment) (set)	
Lp. Item	Numer części Part No.	Nazwa części	Description	Ilość w kpl. Quantity for set
1a	0619.14.04.007_K01	Dysk roboczy kpl.	Working disc cpl.	1
2a	MZNS-012-692	Nakrętka M12 kl.10 oc. kołnierzowa	Nut M12 cl. 10.9 z. collar	2
3a	0619.14.27.007	Obsada M12 na stałe kpl.	Knife holder pin M12 - flange cpl.	2
4a	0540.13.24.002	Dystans dysku	Spacer	1

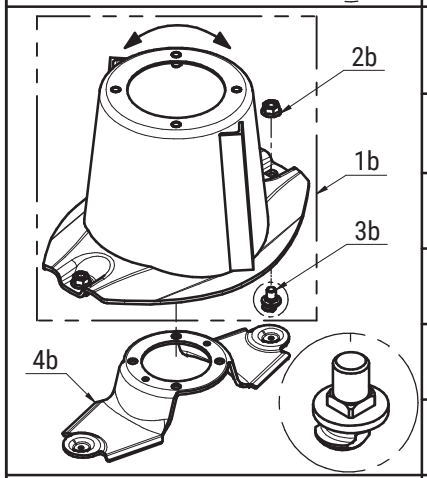

Dysk roboczy z bębnem, obsada noża M12 z pazurem i kwadratem			Working disc with drum, knife holder M12 - flange square (set)	
Lp. Item	Numer części Part No.	Nazwa części	Description	Ilość w kpl. Quantity for set
1b	0619.14.03.007_K01	Dysk roboczy z bębnem kpl.	Working disc with drum cpl.	1
2b	MZNS-012-692	Nakrętka M12 kl.10 oc. kołnierzowa	Nut M12 cl. 10.9 z. collar	2
3b	MIIO-003-012	Obsada M12 z pazurem - typ 2 (0619.14.05.007)	Knife holder pin M12 - flange - type 2 (0619.14.05.007)	2
4b	0619.14.50.007	Trzymak nożowy	Knife holder	1

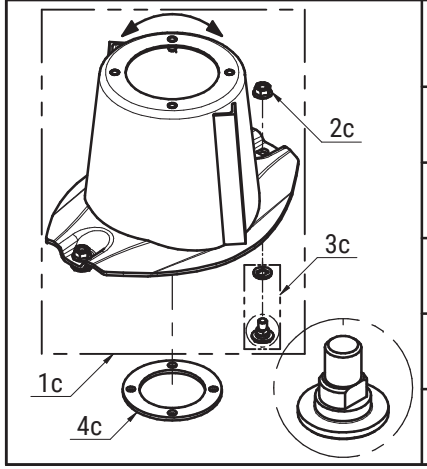

Opcjonalny dysk roboczy z bębnem, obsada noża (bez szybkiej wymiany) (kpl.)			Optional disc with drum, knife holder M12 - flange square (no quick knife replacment) (set)	
Lp. Item	Numer części Part No.	Nazwa części	Description	Ilość w kpl. Quantity for set
1a	0619.14.03.007_K01	Dysk roboczy z bębnem kpl.	Working disc with drum cpl.	1
2a	MZNS-012-692	Nakrętka M12 kl.10 oc. kołnierzowa	Nut M12 cl. 10.9 z. collar	2
3a	0619.14.27.007	Obsada M12 na stałe kpl.	Knife holder pin M12 - flange cpl.	2
4a	0540.13.24.002	Dystans dysku	Spacer	1

SaMASZ®

Zamienność dysków roboczych
Optional working discs

B

	Nakładki ścieralne			Topping plates	
	Lp. Item	Numer części Part No.	Nazwa części	Description	Ilość w kpl. Quantity for set
1a 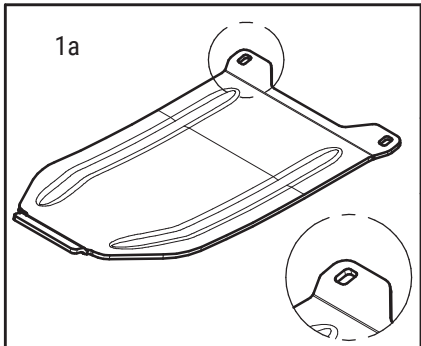	1a	0619.14.13.007	Nakładka ścieralna współpracuje ze ślizgiem: - 0619.14.02.007 - 2110.04.05.001 - 2110.05.05.001	Skid plate to be mounted together with: - 0619.14.12.007 sliding skid - 2110.04.05.001 sliding skid - 2110.05.05.001 sliding skid	*1*
1b 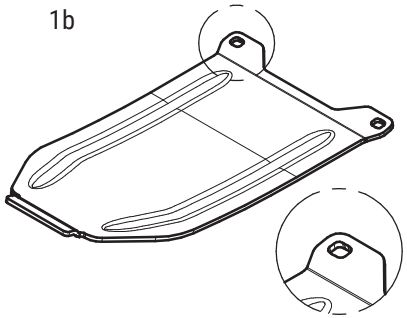	1b	0619.14.14.007	Nakładka ścieralna skrajna współpracuje ze ślizgiem nr: - 0619.14.11.007	Topping plate - outer to be mounted together with: - 0619.14.11.007	*1*
1c 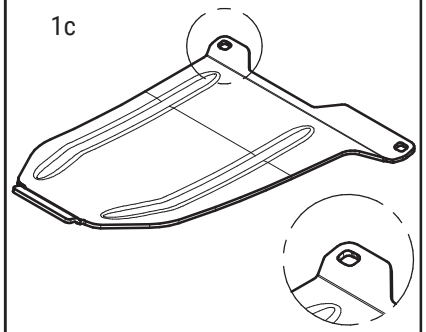	*1c*	0566.04.04.001	Nakładka ścieralna skrajna prawa współpracuje ze ślizgiem nr: - 0566.04.02.001	Right skid plate - outer to be mounted together with: - 0566.04.02.001 sliding skid	*1*
1d 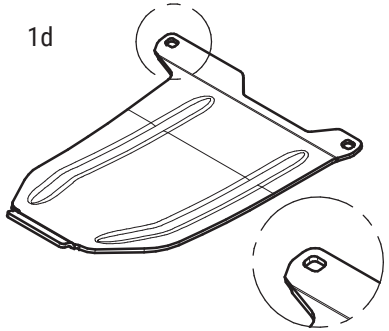	1d	0566.05.04.001	Nakładka ścieralna skrajna lewa współpracuje ze ślizgiem nr: - 0566.05.02.001	Left skid plate - outer to be mounted together with: - 0566.05.02.001 sliding skid	*1*

SaMASZ®

Opcjonalne płozy wyskiego koszenia
Optional versions of topping plates

C

	Opcjonalne płozy wyskoiego koszenia			Optional topping plates	
	Lp. Item	Numer części Part No.	Nazwa części	Description	Ilość w kpl. Quantity for set
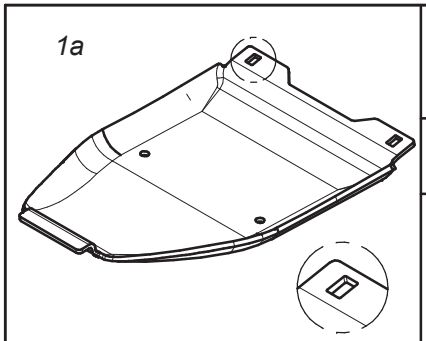	1a	0619.14.15.007	Płoza wysokiego koszenia współpracuje ze ślizgiem nr: - 0619.14.02.007 - 2110.04.05.001 - 2110.05.05.001	Topping plate to be mounted together with: - 0619.14.02.007 sliding skid - 2110.04.05.001 sliding skid - 2110.05.05.001 sliding skid	1
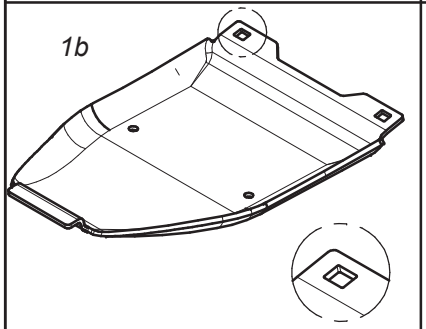	1b	0619.14.16.007	Płoza skrajna wysokiego koszenia współpracuje ze ślizgiem nr: - 0619.14.11.007 - 0566.04.02.001 - 0566.05.02.001	Płoza wysokiego koszenia współpracuje ze ślizgiem nr: - 0619.14.02.007 - 2110.04.05.001 - 2110.05.05.001	1
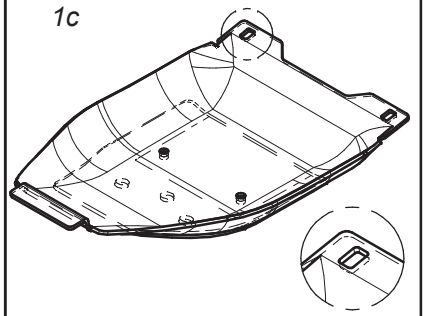	1c	0619.14.17.017	Podwójna płoza wysokiego koszenia współpracuje ze ślizgiem nr: - 0619.14.02.007 - 2110.04.05.001 - 2110.05.05.001	Double topping plate to be mounted together with: - 0619.14.02.007 sliding skid - 2110.04.05.001 sliding skid - 2110.05.05.001 sliding skid	1
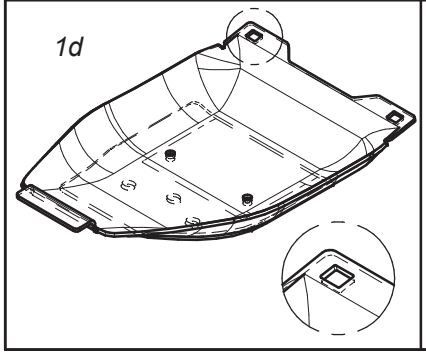	1d	0619.14.18.017	Podwójna płoza skrajna wysokiego koszenia współpracuje ze ślizgiem nr: - 0619.14.11.007 - 0566.04.02.001 - 0566.05.02.001	Double topping plate - outer to be mounted together with: - 0619.14.11.007 sliding skid - 0566.04.02.001 sliding skid - 0566.05.02.001 sliding skid	1

SaMASZ

Opcjonalne płozy wyskiego koszenia
Optional versions of topping plates

D

Moduł dysku kpl. - (wszystkie piasty)
Disc module assemblies – (all hub types)

E

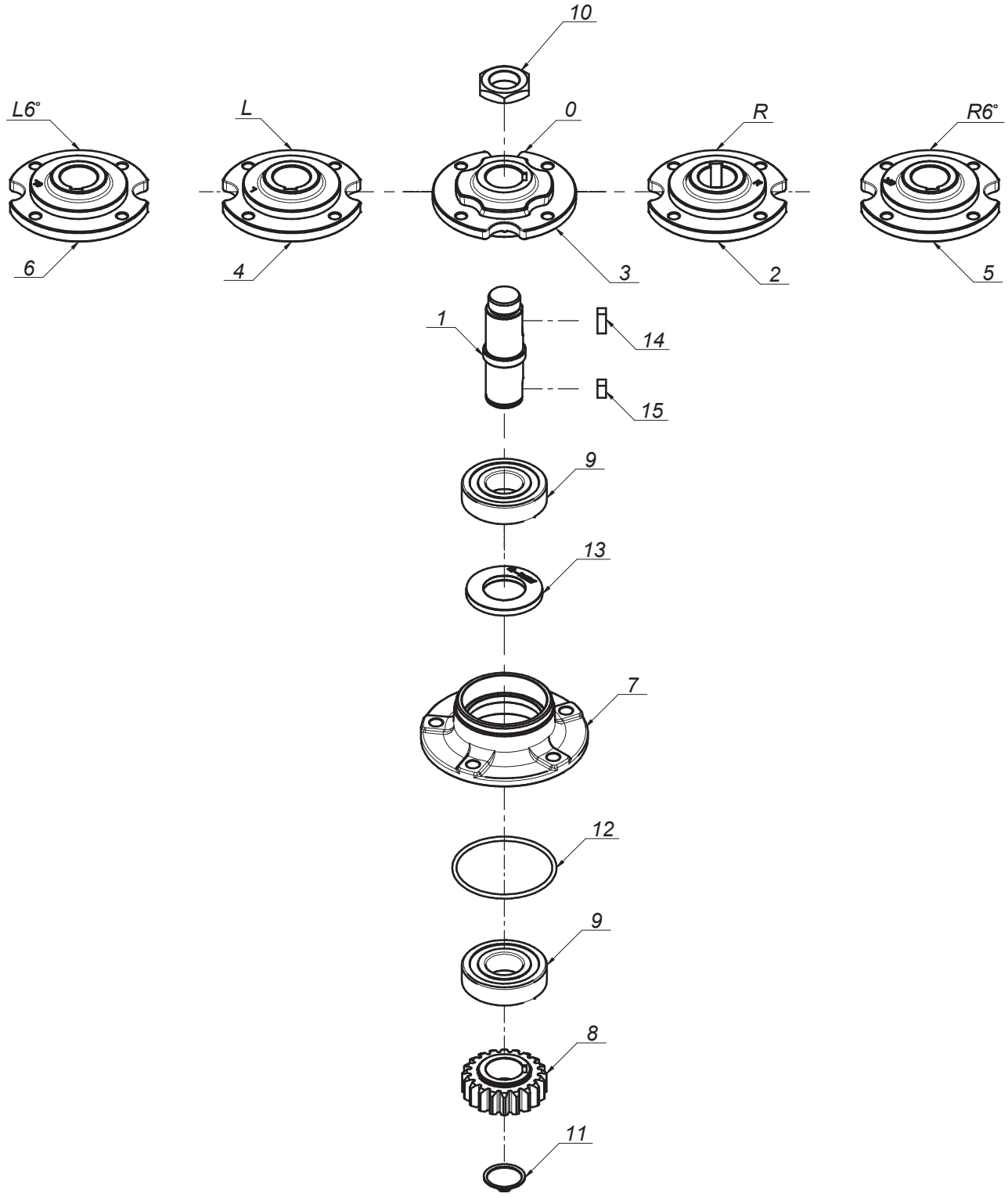

Piasta / Hub	Nazwa części / Part No.	Nazwa	Name
R	0540.03.09.002_K01	Moduł dysk kpl.	Disc module assembly
0	0540.03.10.002_K01	Moduł dysk kpl.	Disc module assembly
L	0540.03.15.002_K01	Moduł dysk kpl.	Disc module assembly
R6°	0540.03.16.002_K01	Moduł dysk kpl.	Disc module assembly
L6°	0540.03.17.002_K01	Moduł dysk kpl.	Disc module assembly

SaMASZ®

Moduł dysku kpl. - (wszystkie piasty)
Disc module assemblies – (all hub types)

E

L.p. Item	Numer części Part No.	Nazwa części	Description	Ilość Quantity	Uwagi Notes
1	0540.03.05.000	Wałek napędowy dysku	Pinion shaft	1	
2	0540.03.09.002	Piasta górna dysku prawa	Top hub - right	1	
3	0540.03.10.002	Piasta górna dysku zerowa	Top hub - zero	1	
4	0540.03.15.002	Piasta górna dysku lewa	Top hub - left	1	
5	0540.03.16.002	Piasta górna dysku prawa 6°	Top hub - right 6°	1	
6	0540.03.17.002	Piasta górna dysku lewa 6°	Top hub - left 6°	1	
7	0540.03.23.001	Piasta dolna	Lower hub	1	
8	MIKW-020-135	Koło zębate dysku Z20 (0540.03.07.000)	Cutting disc gear Z20	1	
9	MZLZ-063-000	Łożysko 6307 2RS C3	Bearing 6307 2RS C3	2	
10	MZNN-030-000	Nakrętka M30x1,5 kl. 8 oc. niska	Nut M30x1.5 cl. 8 z. low	1	
11	MZSE-035-001	Pierścień osad. Z 35	Circlip Z 35	1	
12	MZUO-090-001	Oring - 90x4	Oring - 90x4	1	
13	MZUS-040-072	Simmering AO - 40x 72x 7	Simmering AO - 40x 72x 7	1	
14	MZWP-000-002	Wpust B 10x 8x 22	Cut off key B 10x8x22	1	
15	MZWP-010-016	Wpust B 10x 8x 14	Cut off key B 10x8x14	1	

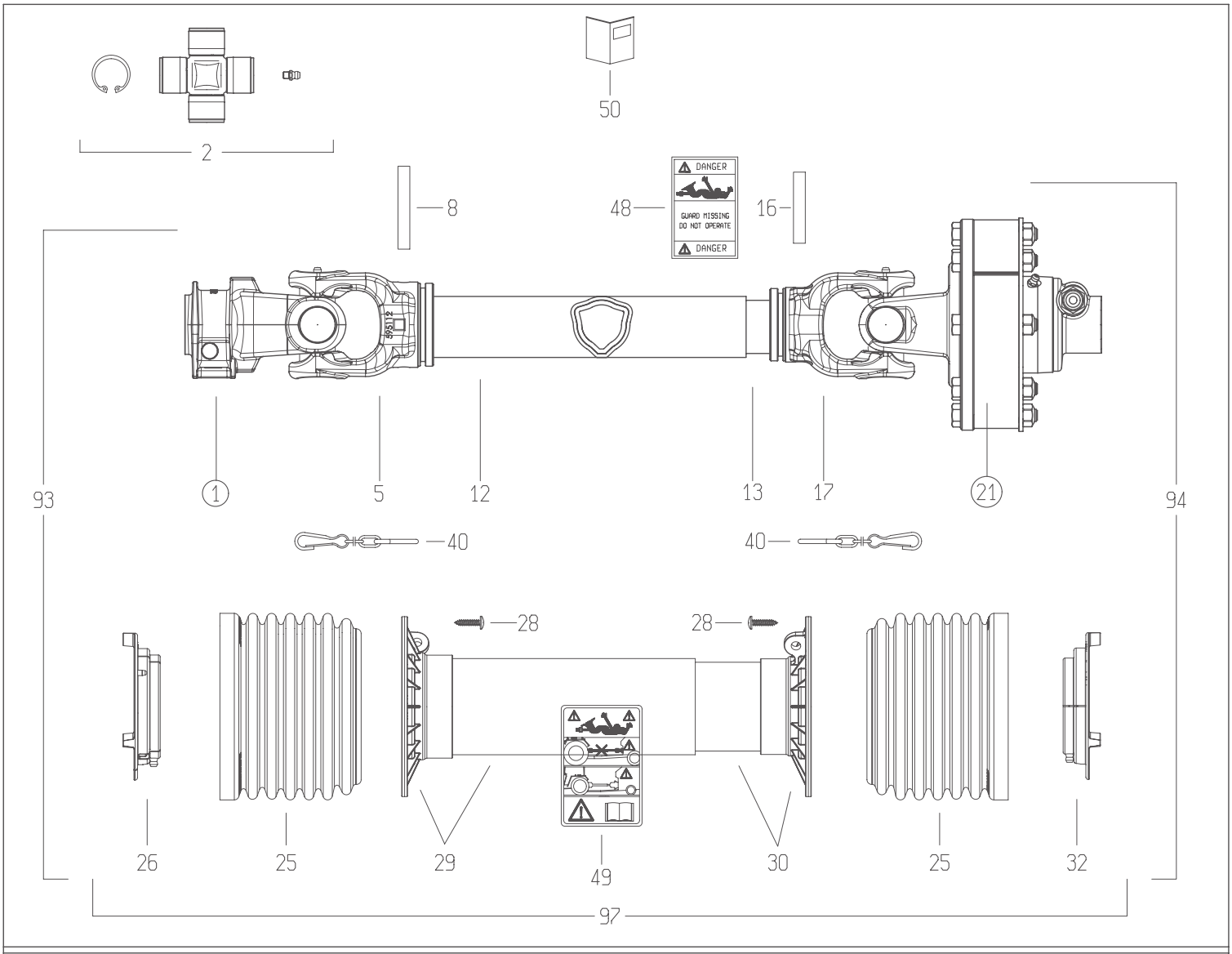

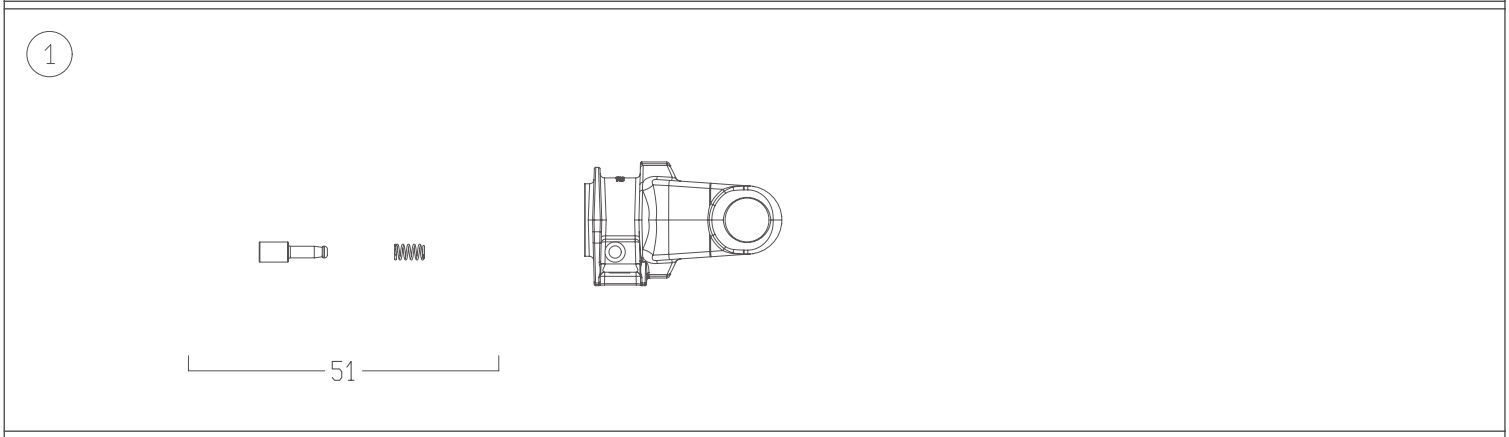

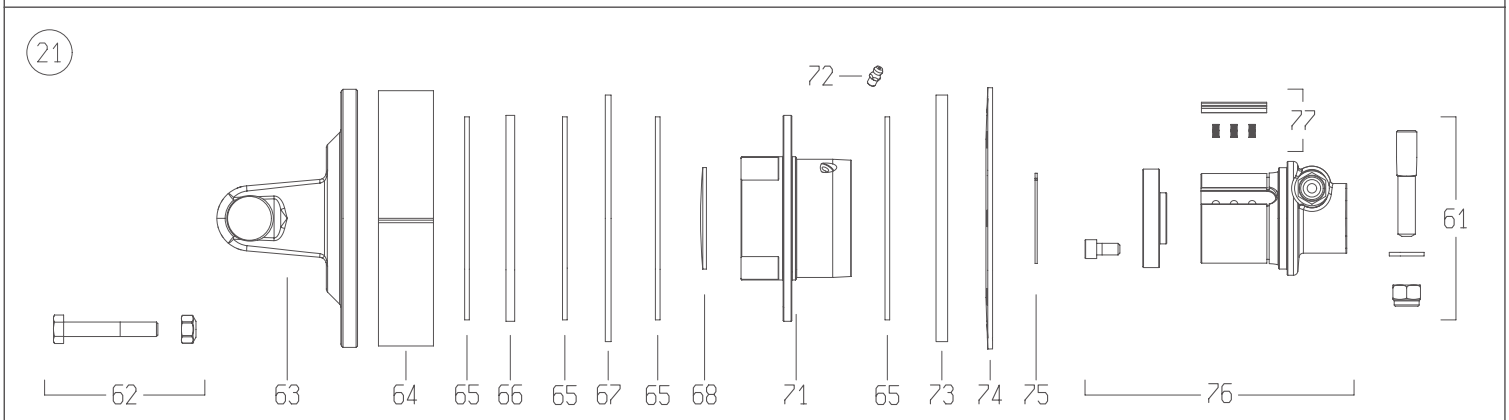

DISEGNATO / *DESIGNED BY*	DATA / *DATE*	CODICE / *CODE*	REV.
A.Caffagni	18/6/2015	7G5N101CE0071A1A	C

BONDIOLI & PAVESI

Bill of materials (BoM) - SAP

11/1/2021

Code	Rev	Description
7G5N101CE0071A1A	C	DRIVE SHAFT

Division	BOPR (01)	Bill of materials (BoM) - SAP :	Commercial

N.	Code	Q.ty	Rev.	Rev. SAP	Description
0001	5070G0355	1	0	0	YOKE #5/S6 1-3/8"z6 SHROUDED PIN (007)
0002	4120G0012R40	2	0	0	CROSS KIT S5-S6-G5 30.2x79.4 CAP ZERK
0005	204056860	1	0	ND	TUBE YOKE #5-G5 OUTER 5N6 (51.5)
0008	341053000R10	1	0	0	SPRING ROLL PIN 10x70 DIN1481
0012	225700860R	1	ND	ND	CARDAN DRIVE TUBE #5 OUTER 51.6x3x860
0013	225110860R	1	ND	ND	CARDAN DRIVE TUBE #5 INNER 45.0x3.8x860
0016	341002000R10	1	0	ND	SPRING ROLL PIN 10x60 DIN1481
0017	204056861	1	ND	ND	TUBE YOKE #5-G5 INNER 5N7 (45.0)
0021	658G48103R	1	ND	ND	_
0025	219051001R	2	0	ND	CONE SHIELD BELL G5-G7-G8 158x119 TYPE S
0026	255051002R02	1	0	0	SHIELD SUPPORT G5 OUTER GLOBAL
0028	310001431R30	6	0	0	SCREW 4.8x22 SELF TAP ZINC
0029	5TNN1G5101FR	1	ND	ND	SHIELD TUBE OUT. G5 *101* FX
0030	5MNN1G5101FR	1	ND	ND	SHIELD TUBE INNER G5 *101* FX
0032	255051001R02	1	0	0	SHIELD SUPPORT G5 INNER GLOBAL
0040	252000050R02	2	0	0	SHIELD CHAIN w/S-HOOK L=500mm
0048	399143000	1	E	E	LABEL - DANGER - OUTER DRIVE TUBE
0049	399CEE051	1	F	F	LABEL - DANGER - CE OUTER SHIELD TUBE
0050	399UNI001	1	F	F	INSTRUCTION BOOK - GLOBAL/SFT UNIVERSAL
0051	403000001R10	1	0	ND	COMPLETE PUSH PIN 1-3/8"Z6/Z21
0061	408000047R02	1	0	0	TAPER PIN 14x73xM12 see 408000075R
0062	432000045R08	8	0	0	BOLT-NUT M10x65 CL 8.8 PKG-8
0063	2530G1L01R	1	0	ND	YOKE WITH FLANGE FNT34
0064	240000218R02	1	0	0	SPACER FT34 CLUTCH Ø177x37.9x2.0
0065	247000054R08	4	0	0	LINING 140x85x3.2 FF1/FF3 8-PACK
0066	2481L0003R02	1	0	0	DRIVE PLATE Ø142x85x6 FNT34
0067	2481L0001R02	1	0	0	INNER PLATE Ø170x86x4 FNT34
0068	240000746R05	1	0	0	DOMED PLUG Ø70x1.5 for FNT/FNV/FFNV34
0071	4271L0101R	1	ND	ND	FLANGED HOUSING FNT/FNV/FFNV-34
0072	348017000R20	1	0	0	GREASE FITTING M6X1 STRAIGHT
0073	2481L0002R02	1	0	0	INNER PLATE Ø170x86x8 FNT34
0074	367FT340A	1	0	0	BELLEVILLE SPRING FT34 1200Nm
0075	339002060R20	1	0	0	CIRCLIP EXTERNAL 60x1.50 ANDERTON M2400

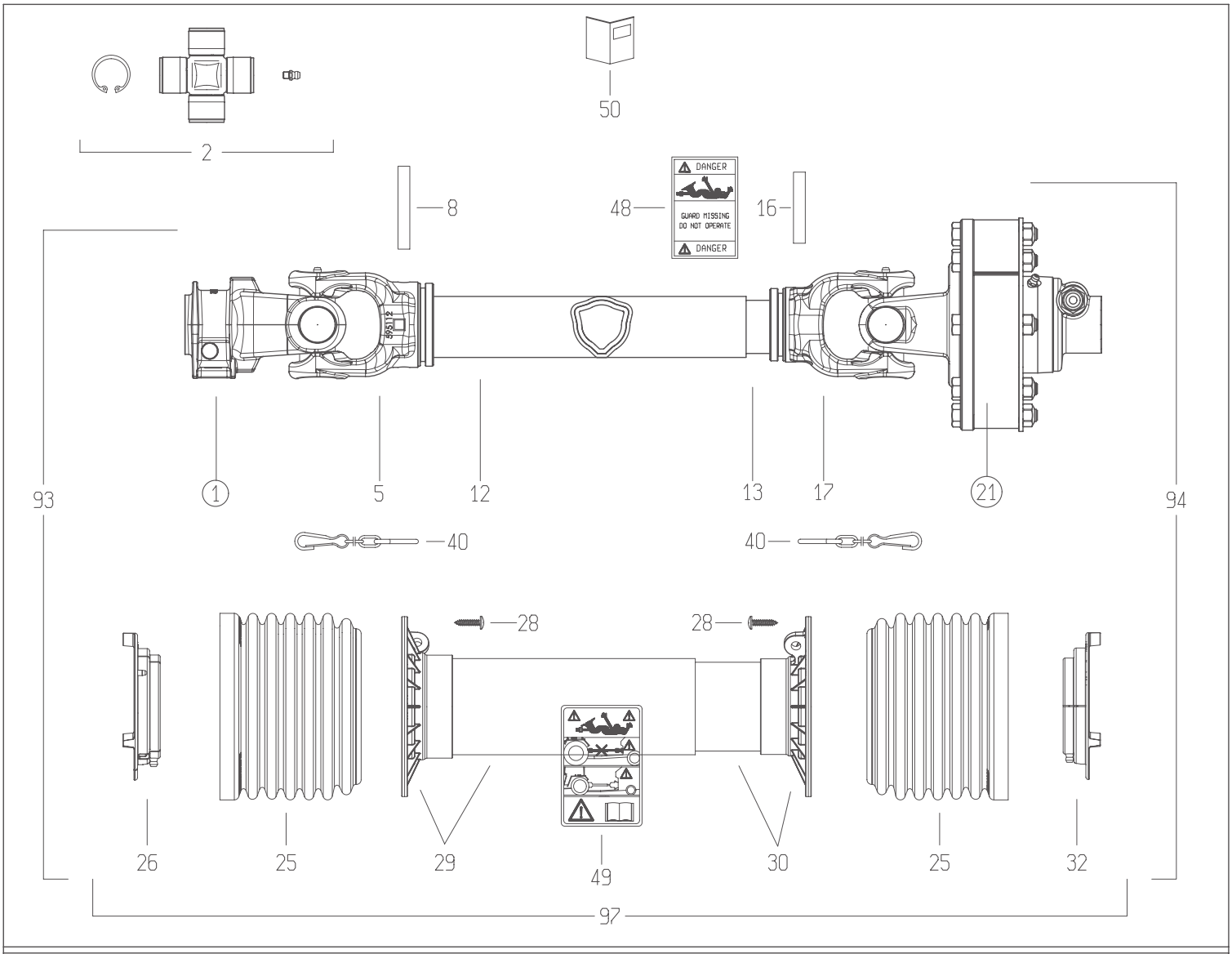

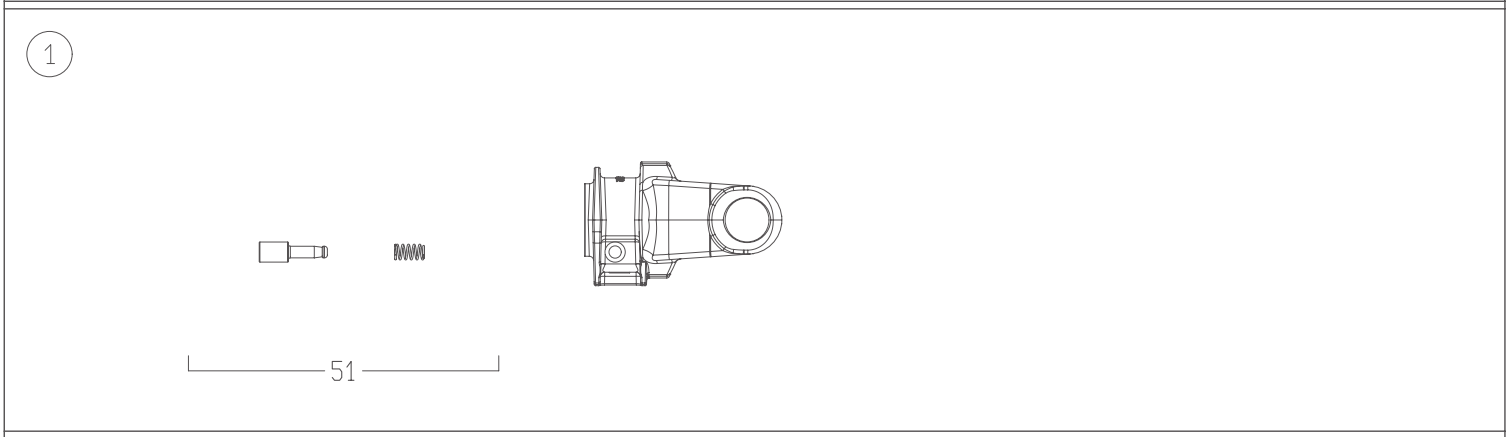

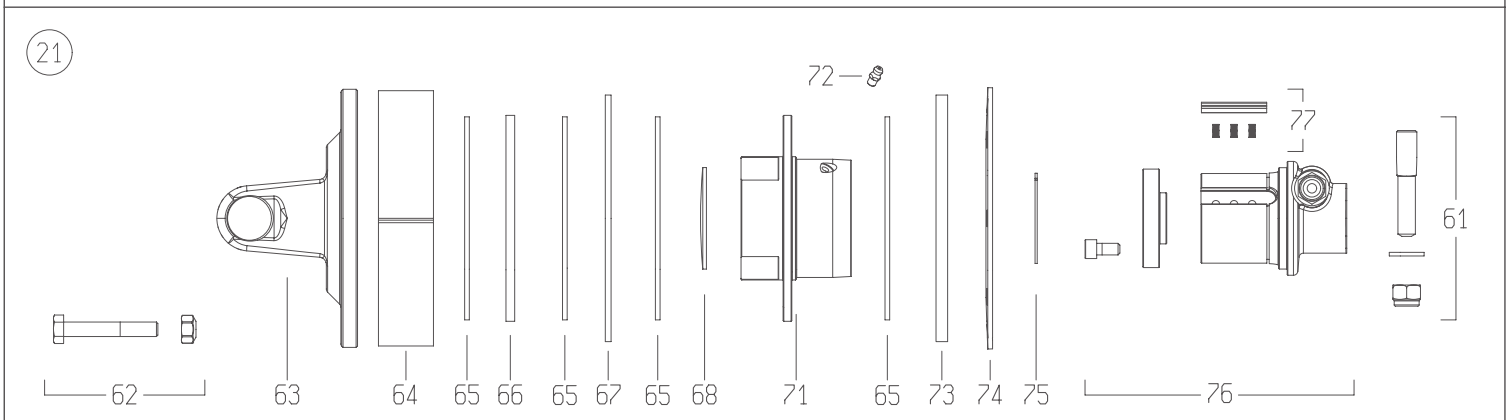

DISEGNATO / *DESIGNED BY*	DATA / *DATE*	CODICE / *CODE*	REV.
A.Caffagni	18/6/2015	7G5N101CE0071A1A	C

Code	Description
7G5N101CE0071A1A	DRIVE SHAFT

N.	Code	Q.ty	Rev.	Rev. SAP	Description
0076	**5151L0351R**	1	ND	ND	HUB FNV/FFNV/FNT34 1-3/8"z6 T.PIN CW
0077	**4211L0001R06**	4	0	0	RATCHET w/SPRINGS FNV/FFNV/FNT34-44
0093	**7G5N101FX007ESSX**	1	ND	ND	HALF SHAFT G5N *101* FX -007
0094	**7G5N101FX1A1ISSX**	1	ND	ND	HALF DR.SHAFT INN. G5N *101* FX -1A1
0097	**5CG5101FXSS**	1	ND	ND	_

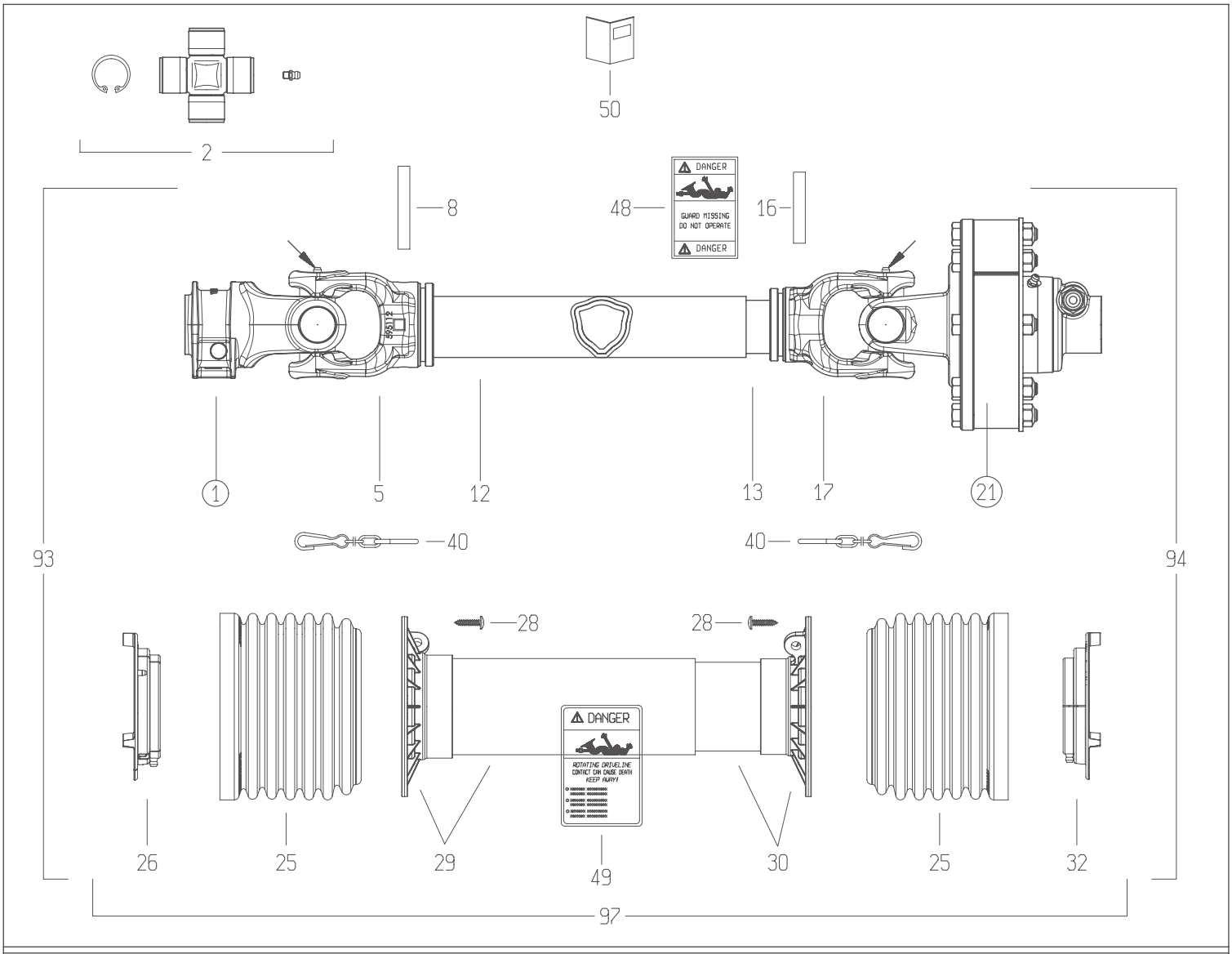

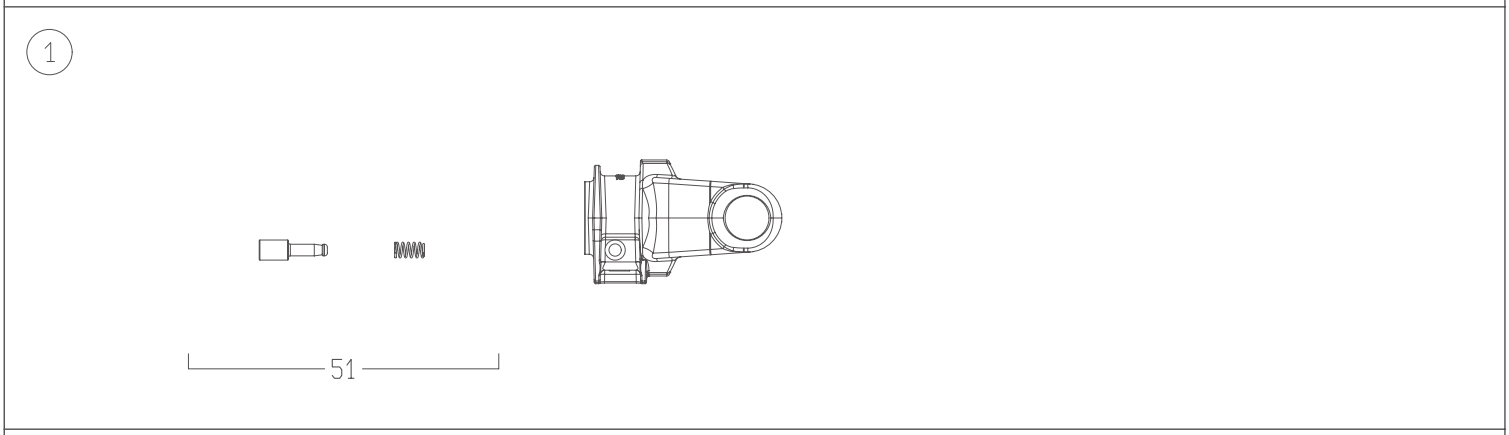

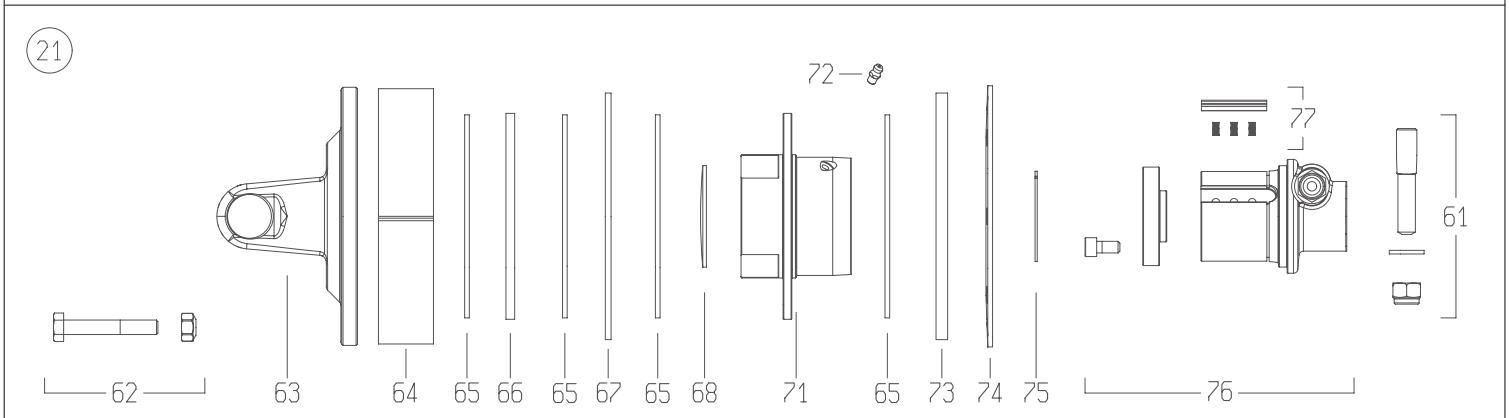

DISEGNATO / *DESIGNED BY*	DATA / *DATE*	CODICE / *CODE*	REV.
F.Basta	6/2/2015	7G5N101U20081A1AX	B

BONDIOLI & PAVESI

Bill of materials (BoM) - SAP

17/3/2021

Code	Rev	Description
7G5N101U20081A1AX	B	DRIVE SHAFT G5N *101* U2 E.008 I.1A1

Division	BOPR (01)	Bill of materials (BoM) - SAP :	Commercial

N.	Code	Q.ty	Rev.	Rev. SAP	Description
0001	5070G3755	1	ND	ND	YOKE #5/S6 1-3/8"z21 SHROUDED PIN (008)
0002	4120G0012R40	2	0	0	CROSS KIT S5-S6-G5 30.2x79.4 CAP ZERK
0005	204056860	1	0	ND	TUBE YOKE #5-G5 OUTER 5N6 (51.5)
0008	341053000R10	1	0	0	SPRING ROLL PIN 10x70 DIN1481
0012	225700860R	1	ND	ND	CARDAN DRIVE TUBE #5 OUTER 51.6x3x860
0013	225110860R	1	ND	ND	CARDAN DRIVE TUBE #5 INNER 45.0x3.8x860
0016	341002000R10	1	0	ND	SPRING ROLL PIN 10x60 DIN1481
0017	204056861	1	ND	ND	TUBE YOKE #5-G5 INNER 5N7 (45.0)
0021	658G48103R	1	ND	ND	_
0025	219051001R	2	0	ND	CONE SHIELD BELL G5-G7-G8 158x119 TYPE S
0026	255051002R02	1	0	0	SHIELD SUPPORT G5 OUTER GLOBAL
0028	310001431R30	6	0	0	SCREW 4.8x22 SELF TAP ZINC
0029	5TNN1G5101UR	1	ND	ND	SHIELD TUBE OUTER G5 *101* U2
0030	5MNN1G5101UR	1	ND	ND	SHIELD TUBE INNER G5 *101* U2
0032	255051001R02	1	0	0	SHIELD SUPPORT G5 INNER GLOBAL
0040	252000050R02	2	0	0	SHIELD CHAIN w/S-HOOK L=500mm
0048	399143000	1	E	E	LABEL - DANGER - OUTER DRIVE TUBE
0049	399141000	1	I	I	LABEL - DANGER - OUTER SHIELD TUBE
0050	399UNI001	1	F	F	INSTRUCTION BOOK - GLOBAL/SFT UNIVERSAL
0051	403000001R10	1	0	ND	COMPLETE PUSH PIN 1-3/8"Z6/Z21
0061	408000047R02	1	0	0	TAPER PIN 14x73xM12 see 408000075R
0062	432000045R08	8	0	0	BOLT-NUT M10x65 CL 8.8 PKG-8
0063	2530G1L01R	1	0	ND	YOKE WITH FLANGE FNT34
0064	240000218R02	1	0	0	SPACER FT34 CLUTCH Ø177x37.9x2.0
0065	247000054R08	4	0	0	LINING 140x85x3.2 FF1/FF3 8-PACK
0066	2481L0003R02	1	0	0	DRIVE PLATE Ø142x85x6 FNT34
0067	2481L0001R02	1	0	0	INNER PLATE Ø170x86x4 FNT34
0068	240000746R05	1	0	0	DOMED PLUG Ø70x1.5 for FNT/FNV/FFNV34
0071	4271L0101R	1	ND	ND	FLANGED HOUSING FNT/FNV/FFNV-34
0072	348017000R20	1	0	0	GREASE FITTING M6X1 STRAIGHT
0073	2481L0002R02	1	0	0	INNER PLATE Ø170x86x8 FNT34
0074	367FT340A	1	0	0	BELLEVILLE SPRING FT34 1200Nm
0075	339002060R20	1	0	0	CIRCLIP EXTERNAL 60x1.50 ANDERTON M2400

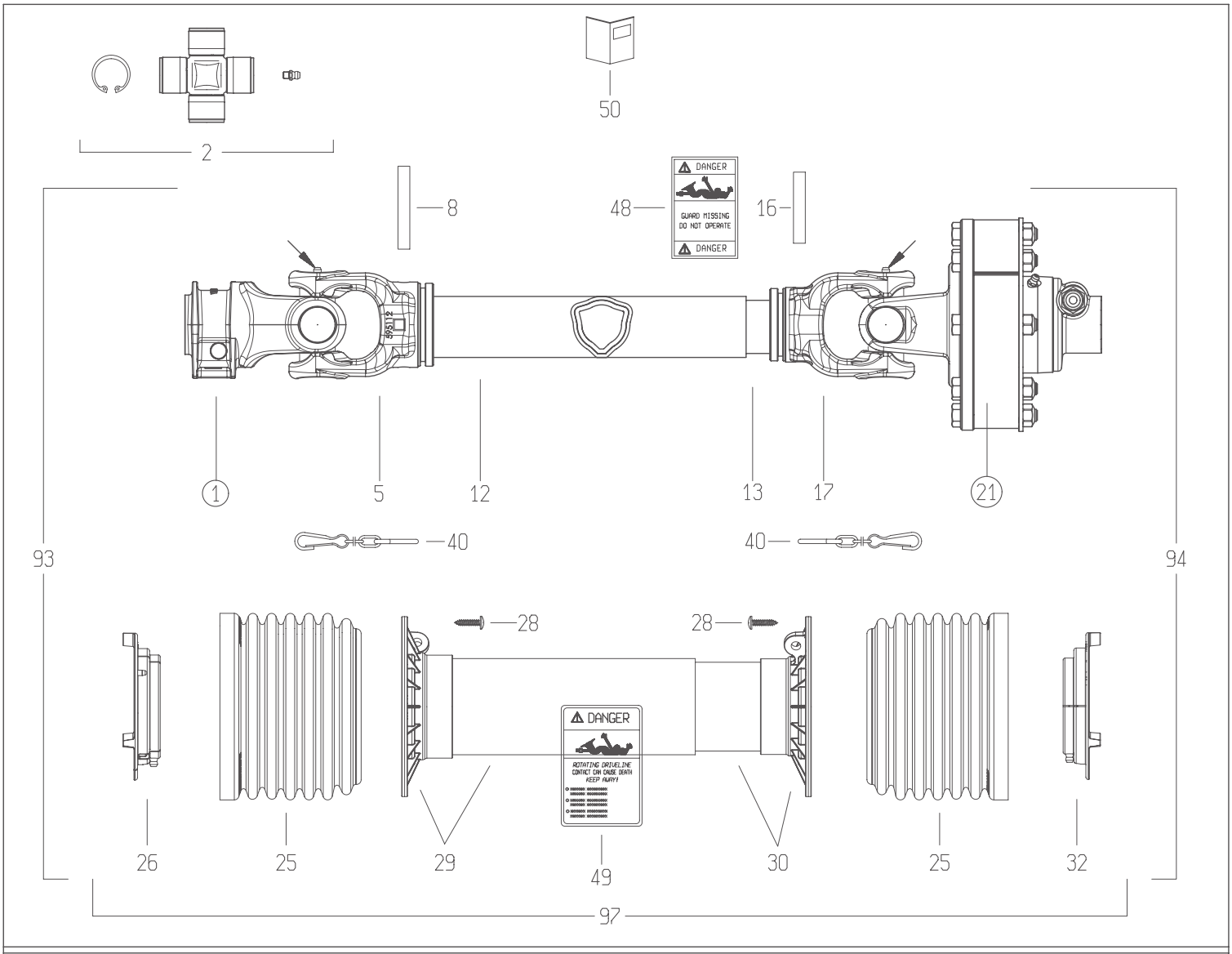

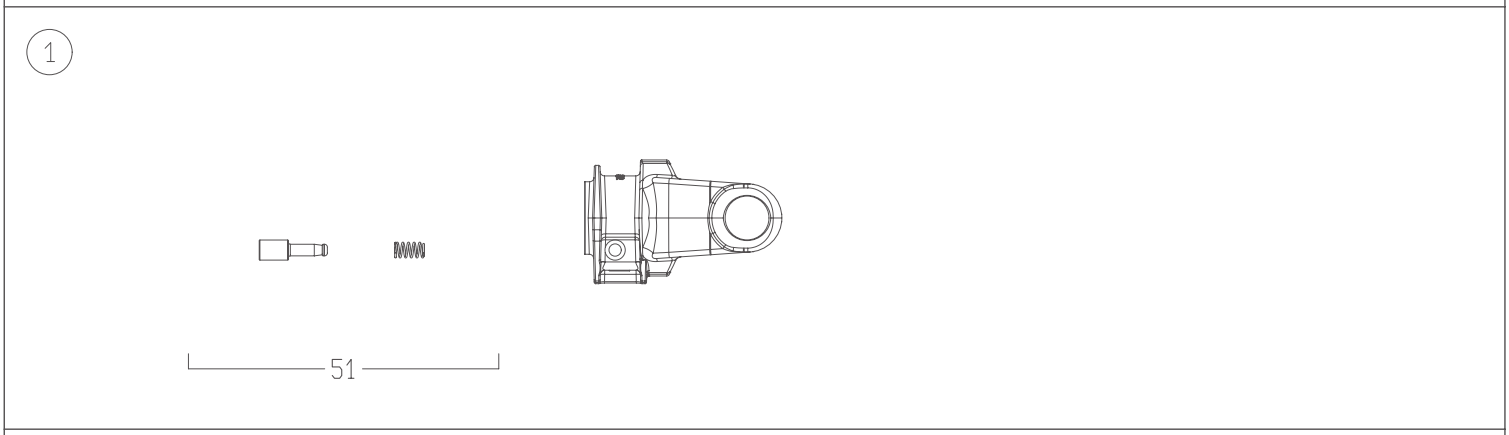

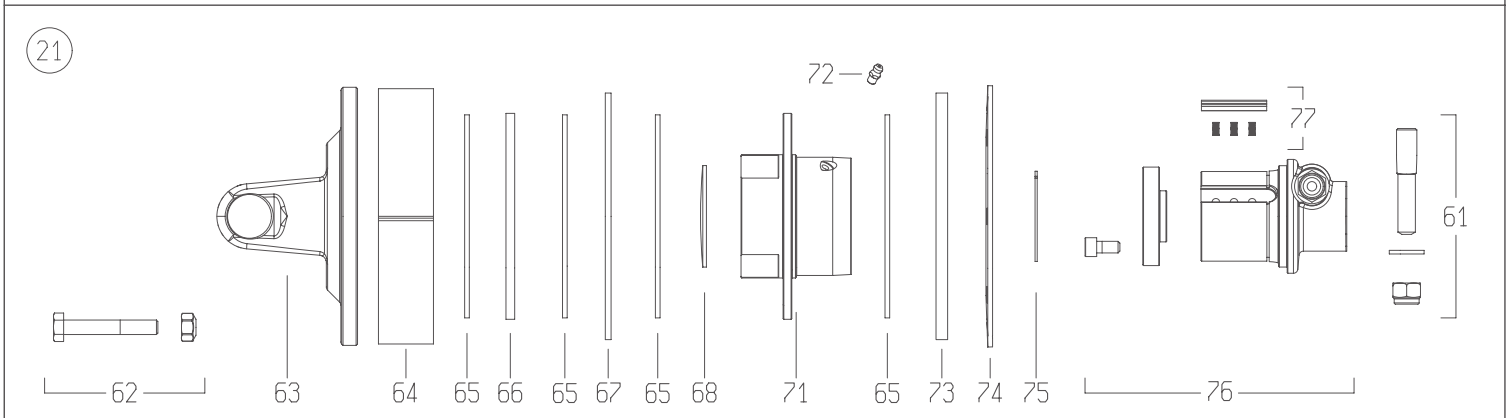

DISEGNATO / *DESIGNED BY*	DATA / *DATE*	CODICE / *CODE*	REV.
F.Basta	6/2/2015	7G5N101U20081A1AX	B

Code	Description
7G5N101U20081A1AX	DRIVE SHAFT G5N *101* U2 E.008 I.1A1

N.	Code	Q.ty	Rev.	Rev. SAP	Description
0076	**5151L0351R**	1	ND	ND	HUB FNV/FFNV/FNT34 1-3/8"z6 T.PIN CW
0077	**4211L0001R06**	4	0	0	RATCHET w/SPRINGS FNV/FFNV/FNT34-44
0093	**7G5N101U2008ESSX**	1	ND	ND	HALF SHAFT G5N *101* U2 -008
0094	**7G5N101U21A1ISSX**	1	ND	ND	HALF SHAFT G5N *101* U2 -1A1
0097	**5CG5101U2SS**	1	ND	ND	COMPLETE SHIELD G5 *101* U2 -SS

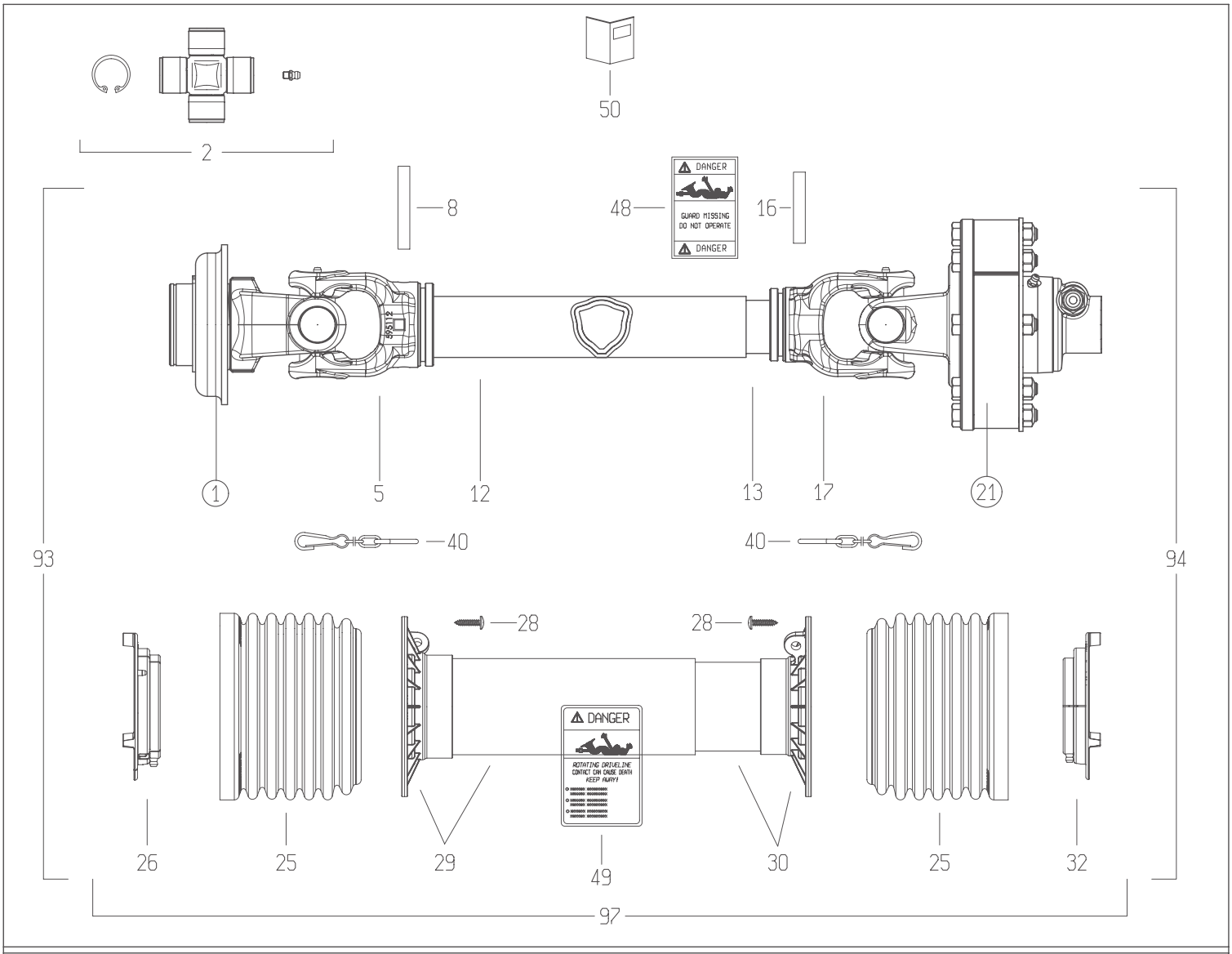

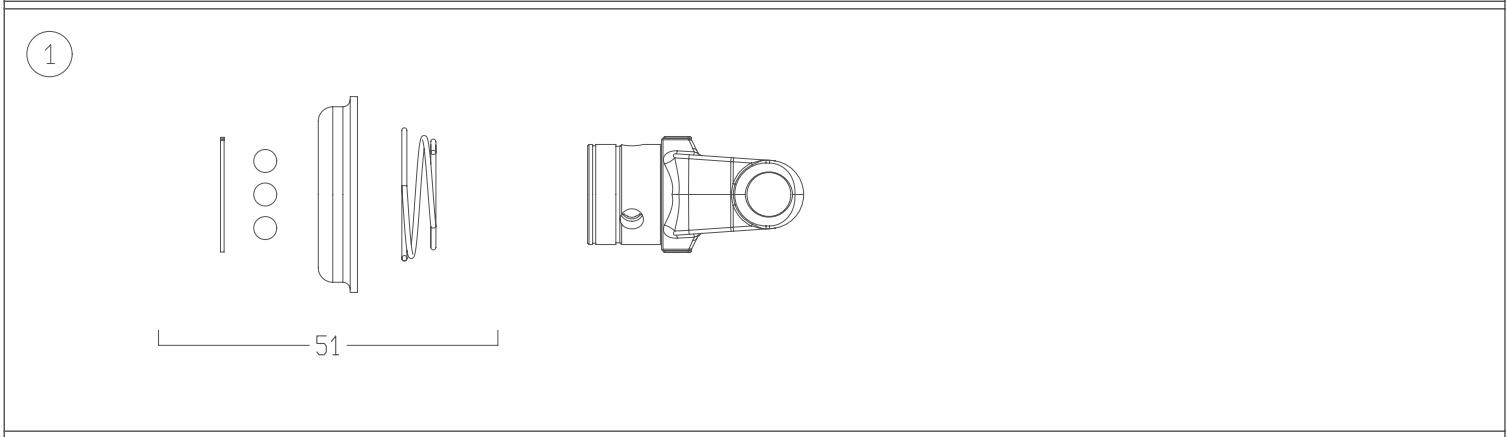

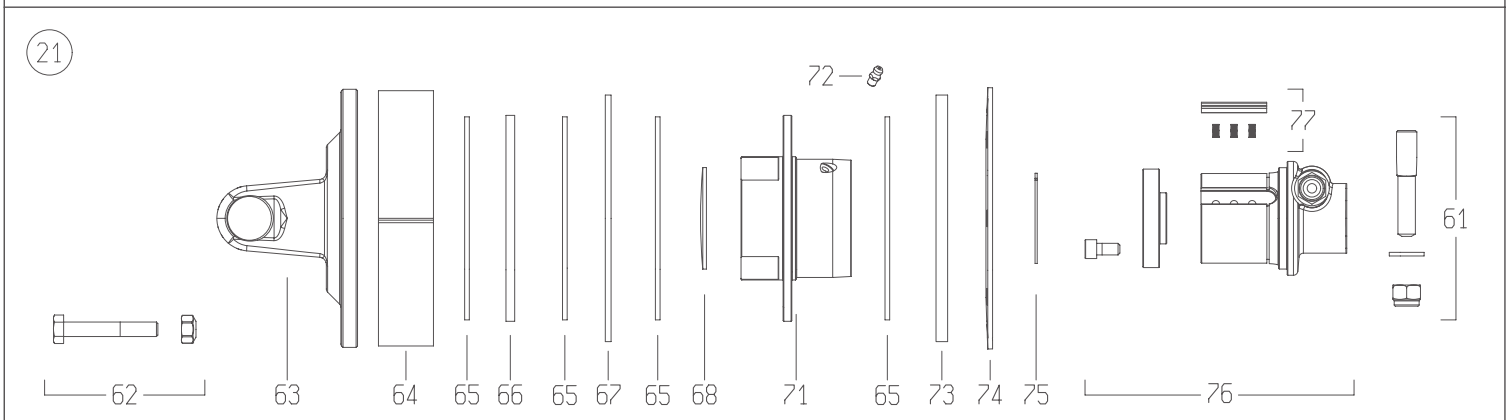

	DISEGNATO / *DESIGNED BY*	DATA / *DATE*	CODICE / *CODE*	REV.
	F.Basta	9/2/2015	7G5N101U2R101A1AX	B

BONDIOLI & PAVESI

Bill of materials (BoM) - SAP

17/3/2021

Code	Rev	Description
7G5N101U2R101A1AX	B	DRIVE SHAFT G5N *101* U2 E.R10 I.1A1

Division	BOPR (01)	Bill of materials (BoM) - SAP :	Commercial

N.	Code	Q.ty	Rev.	Rev. SAP	Description
0001	5720G3855	1	ND	ND	YOKE #5-S6-G5 RT BALL 1-3/4"z20 (R10)
0002	4120G0012R40	2	0	0	CROSS KIT S5-S6-G5 30.2x79.4 CAP ZERK
0005	204056860	1	0	ND	TUBE YOKE #5-G5 OUTER 5N6 (51.5)
0008	341053000R10	1	0	0	SPRING ROLL PIN 10x70 DIN1481
0012	225700860R	1	ND	ND	CARDAN DRIVE TUBE #5 OUTER 51.6x3x860
0013	225110860R	1	ND	ND	CARDAN DRIVE TUBE #5 INNER 45.0x3.8x860
0016	341002000R10	1	0	ND	SPRING ROLL PIN 10x60 DIN1481
0017	204056861	1	ND	ND	TUBE YOKE #5-G5 INNER 5N7 (45.0)
0021	658G48103R	1	ND	ND	_
0025	219051001R	2	0	ND	CONE SHIELD BELL G5-G7-G8 158x119 TYPE S
0026	255051002R02	1	0	0	SHIELD SUPPORT G5 OUTER GLOBAL
0028	310001431R30	6	0	0	SCREW 4.8x22 SELF TAP ZINC
0029	5TNN1G5101UR	1	ND	ND	SHIELD TUBE OUTER G5 *101* U2
0030	5MNN1G5101UR	1	ND	ND	SHIELD TUBE INNER G5 *101* U2
0032	255051001R02	1	0	0	SHIELD SUPPORT G5 INNER GLOBAL
0040	252000050R02	2	0	0	SHIELD CHAIN w/S-HOOK L=500mm
0048	399143000	1	E	E	LABEL - DANGER - OUTER DRIVE TUBE
0049	399141000	1	I	I	LABEL - DANGER - OUTER SHIELD TUBE
0050	399UNI001	1	F	F	INSTRUCTION BOOK - GLOBAL/SFT UNIVERSAL
0051	435000418R	1	A	A	BALL COLLAR KIT 1-3/4" S5/S6/S7-RT
0061	408000047R02	1	0	0	TAPER PIN 14x73xM12 see 408000075R
0062	432000045R08	8	0	0	BOLT-NUT M10x65 CL 8.8 PKG-8
0063	2530G1L01R	1	0	ND	YOKE WITH FLANGE FNT34
0064	240000218R02	1	0	0	SPACER FT34 CLUTCH Ø177x37.9x2.0
0065	247000054R08	4	0	0	LINING 140x85x3.2 FF1/FF3 8-PACK
0066	2481L0003R02	1	0	0	DRIVE PLATE Ø142x85x6 FNT34
0067	2481L0001R02	1	0	0	INNER PLATE Ø170x86x4 FNT34
0068	240000746R05	1	0	0	DOMED PLUG Ø70x1.5 for FNT/FNV/FFNV34
0071	4271L0101R	1	ND	ND	FLANGED HOUSING FNT/FNV/FFNV-34
0072	348017000R20	1	0	0	GREASE FITTING M6X1 STRAIGHT
0073	2481L0002R02	1	0	0	INNER PLATE Ø170x86x8 FNT34
0074	367FT340A	1	0	0	BELLEVILLE SPRING FT34 1200Nm
0075	339002060R20	1	0	0	CIRCLIP EXTERNAL 60x1.50 ANDERTON M2400

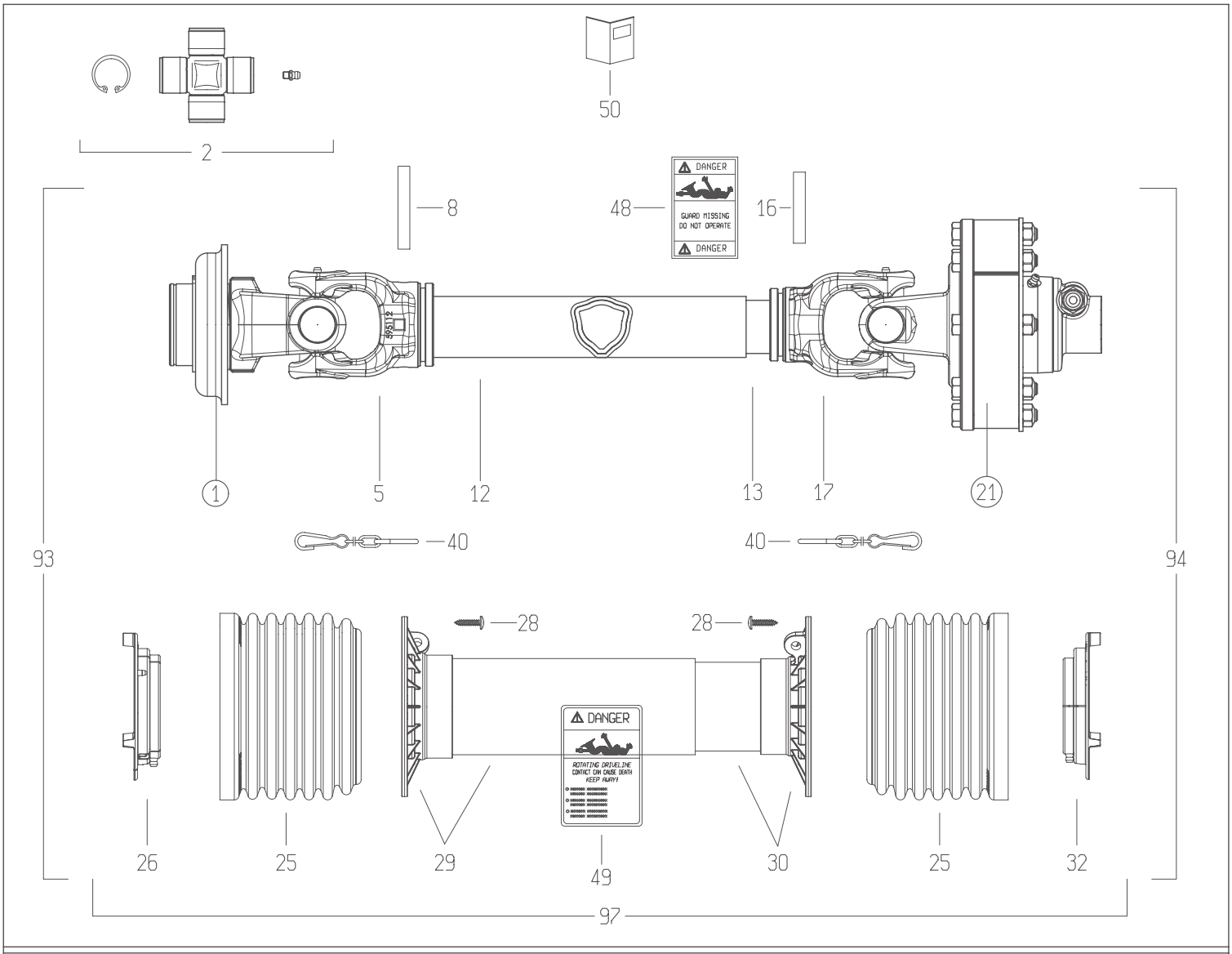

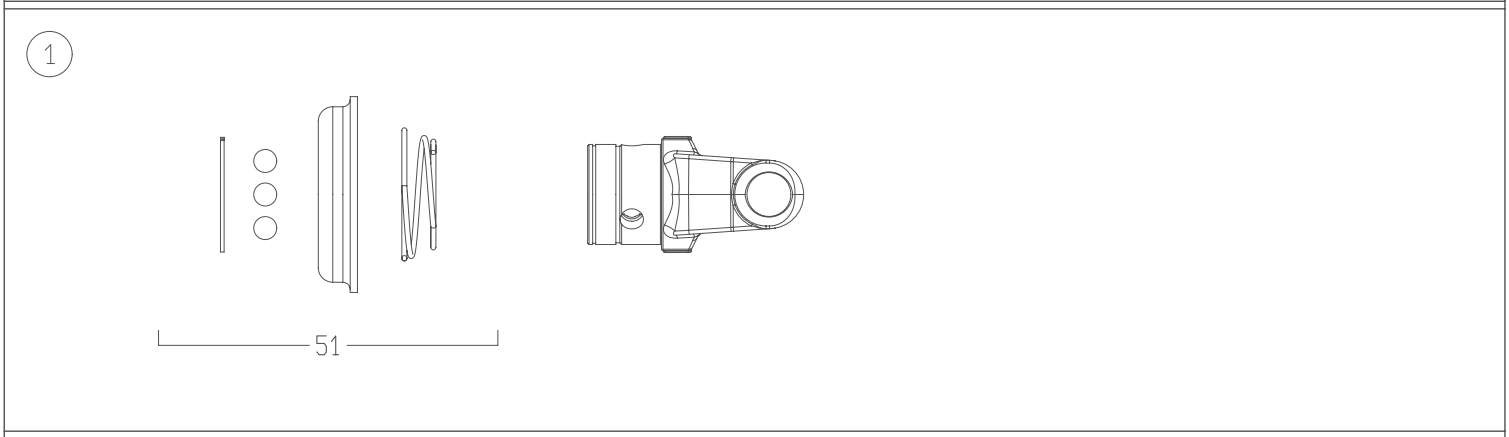

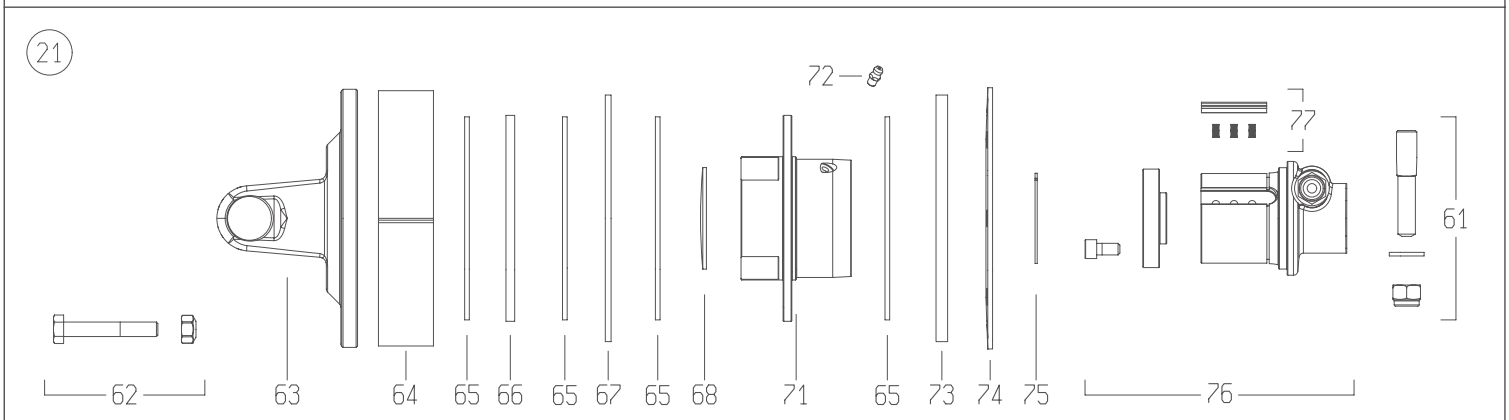

	DISEGNATO / *DESIGNED BY*	DATA / *DATE*	CODICE / *CODE*	REV.
	F.Basta	9/2/2015	7G5N101U2R101A1AX	B

Code	Description
7G5N101U2R101A1AX	DRIVE SHAFT G5N *101* U2 E.R10 I.1A1

N.	Code	Q.ty	Rev.	Rev. SAP	Description
0076	**5151L0351R**	1	ND	ND	HUB FNV/FFNV/FNT34 1-3/8"z6 T.PIN CW
0077	**4211L0001R06**	4	0	0	RATCHET w/SPRINGS FNV/FFNV/FNT34-44
0093	**7G5N101U2R10ESSX**	1	ND	ND	HALF DRIVE SHAFT G5N *101* U2 -R10
0094	**7G5N101U21A1ISSX**	1	ND	ND	HALF SHAFT G5N *101* U2 -1A1
0097	**5CG5101U2SS**	1	ND	ND	COMPLETE SHIELD G5 *101* U2 -SS

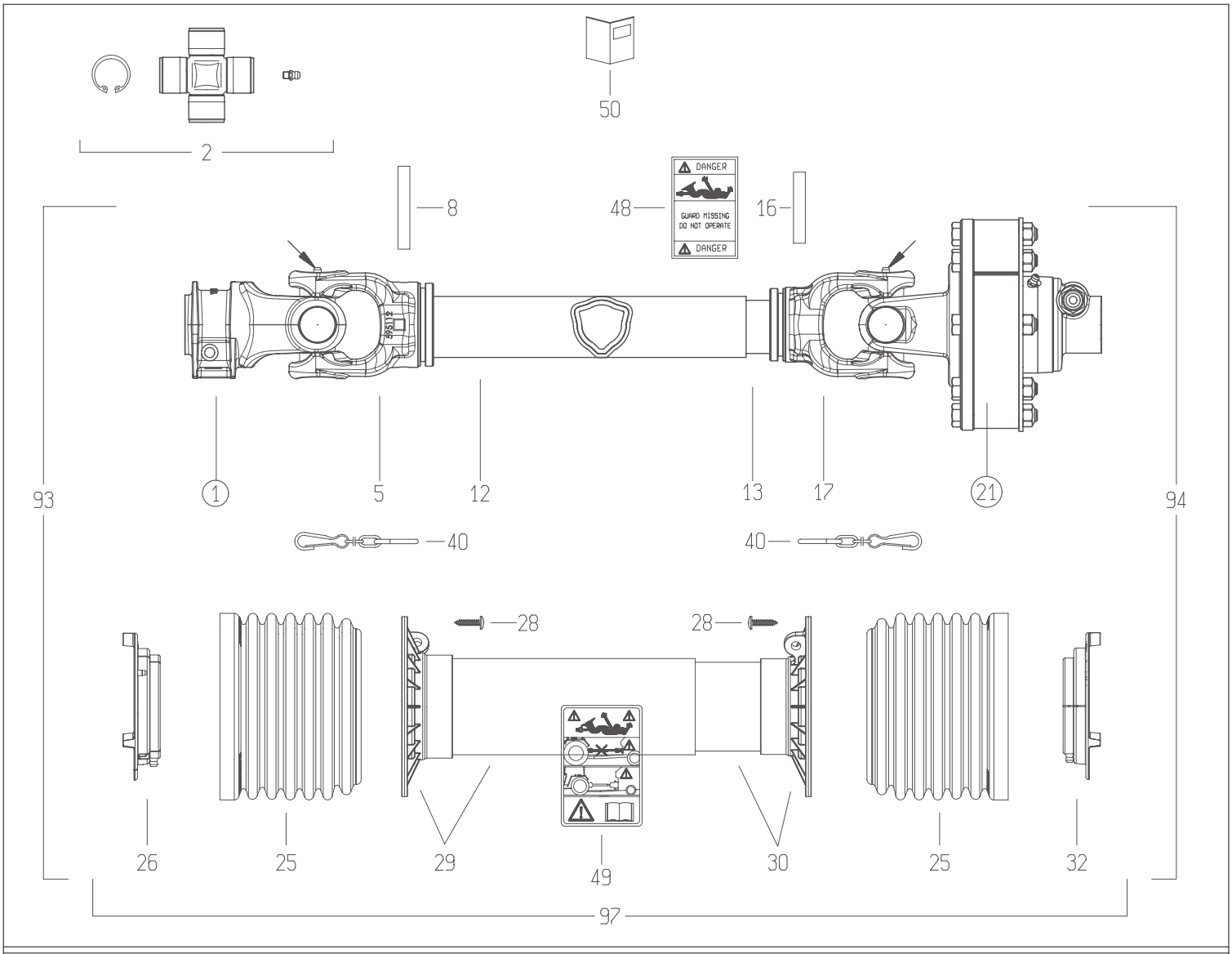

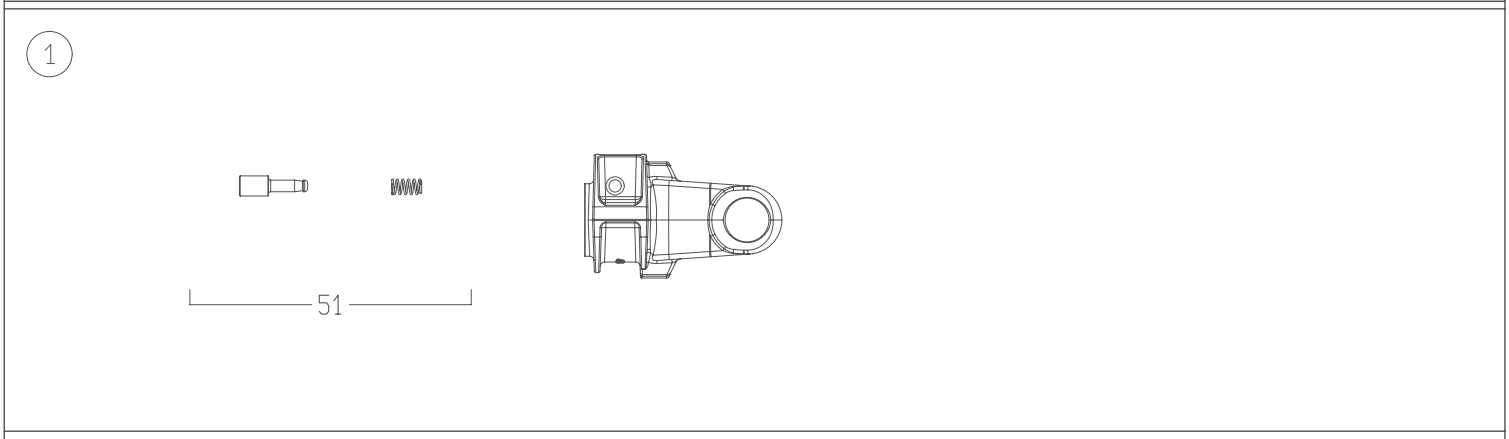

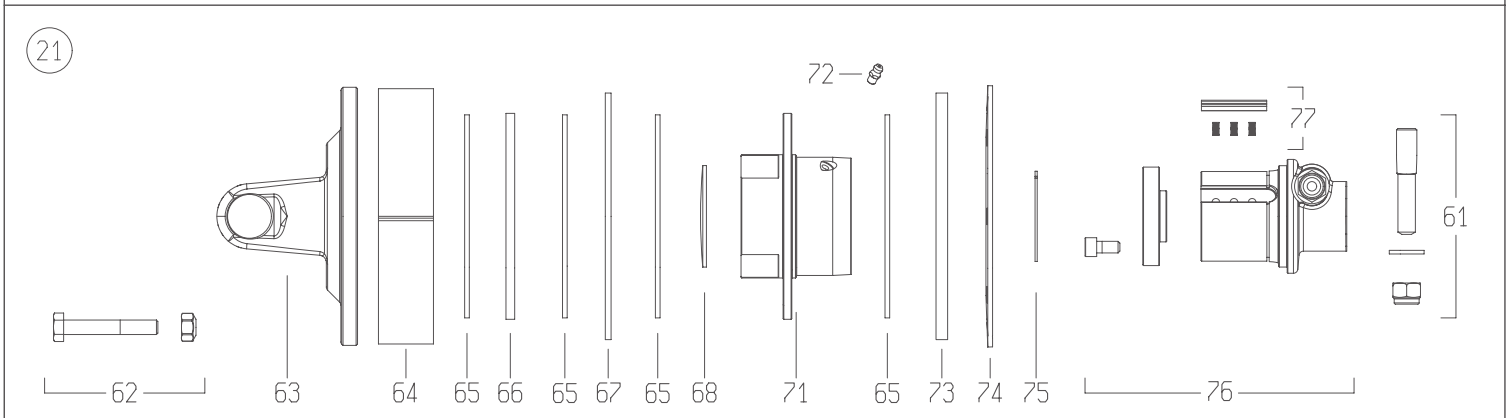

DISEGNATO / *DESIGNED BY*	DATA / *DATE*	CODICE / *CODE*	REV.
A.Caffagni	25/1/2019	7G5N101CE0931A1A	C

BONDIOLI & PAVESI

Bill of materials (BoM) - SAP

17/3/2021

Code	Rev	Description
7G5N101CE0931A1A	C	DRIVE SHAFT

Division	BOPR (01)	Bill of materials (BoM) - SAP :	Commercial

N.	Code	Q.ty	Rev.	Rev. SAP	Description
0001	5070G2151	1	ND	ND	YOKE #5/S6 8x32x38 SHROUDED PIN
0002	4120G0012R40	2	0	0	CROSS KIT S5-S6-G5 30.2x79.4 CAP ZERK
0005	204056860	1	0	ND	TUBE YOKE #5-G5 OUTER 5N6 (51.5)
0008	341053000R10	1	0	0	SPRING ROLL PIN 10x70 DIN1481
0012	225700860R	1	ND	ND	CARDAN DRIVE TUBE #5 OUTER 51.6x3x860
0013	225110860R	1	ND	ND	CARDAN DRIVE TUBE #5 INNER 45.0x3.8x860
0016	341002000R10	1	0	ND	SPRING ROLL PIN 10x60 DIN1481
0017	204056861	1	ND	ND	TUBE YOKE #5-G5 INNER 5N7 (45.0)
0021	658G48103R	1	ND	ND	_
0025	219051001R	2	0	ND	CONE SHIELD BELL G5-G7-G8 158x119 TYPE S
0026	255051002R02	1	0	0	SHIELD SUPPORT G5 OUTER GLOBAL
0028	310001431R30	6	0	0	SCREW 4.8x22 SELF TAP ZINC
0029	5TNN1G5101FR	1	ND	ND	SHIELD TUBE OUT. G5 *101* FX
0030	5MNN1G5101FR	1	ND	ND	SHIELD TUBE INNER G5 *101* FX
0032	255051001R02	1	0	0	SHIELD SUPPORT G5 INNER GLOBAL
0040	252000050R02	2	0	0	SHIELD CHAIN w/S-HOOK L=500mm
0048	399143000	1	E	E	LABEL - DANGER - OUTER DRIVE TUBE
0049	399CEE051	1	F	F	LABEL - DANGER - CE OUTER SHIELD TUBE
0050	399UNI001	1	F	F	INSTRUCTION BOOK - GLOBAL/SFT UNIVERSAL
0051	403000001R10	1	0	ND	COMPLETE PUSH PIN 1-3/8"Z6/Z21
0061	408000047R02	1	0	0	TAPER PIN 14x73xM12 see 408000075R
0062	432000045R08	8	0	0	BOLT-NUT M10x65 CL 8.8 PKG-8
0063	2530G1L01R	1	0	ND	YOKE WITH FLANGE FNT34
0064	240000218R02	1	0	0	SPACER FT34 CLUTCH Ø177x37.9x2.0
0065	247000054R08	4	0	0	LINING 140x85x3.2 FF1/FF3 8-PACK
0066	2481L0003R02	1	0	0	DRIVE PLATE Ø142x85x6 FNT34
0067	2481L0001R02	1	0	0	INNER PLATE Ø170x86x4 FNT34
0068	240000746R05	1	0	0	DOMED PLUG Ø70x1.5 for FNT/FNV/FFNV34
0071	4271L0101R	1	ND	ND	FLANGED HOUSING FNT/FNV/FFNV-34
0072	348017000R20	1	0	0	GREASE FITTING M6X1 STRAIGHT
0073	2481L0002R02	1	0	0	INNER PLATE Ø170x86x8 FNT34
0074	367FT340A	1	0	0	BELLEVILLE SPRING FT34 1200Nm
0075	339002060R20	1	0	0	CIRCLIP EXTERNAL 60x1.50 ANDERTON M2400

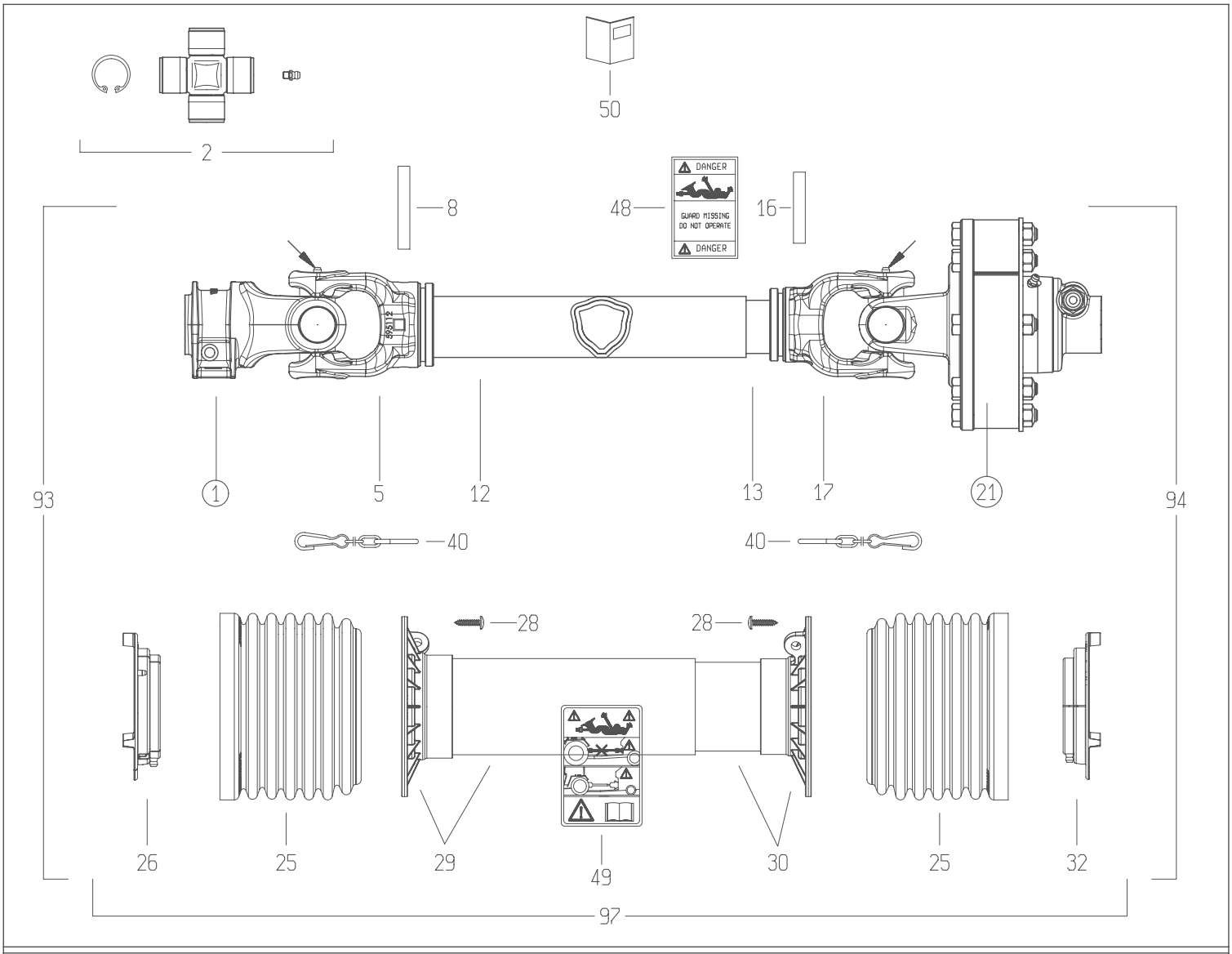

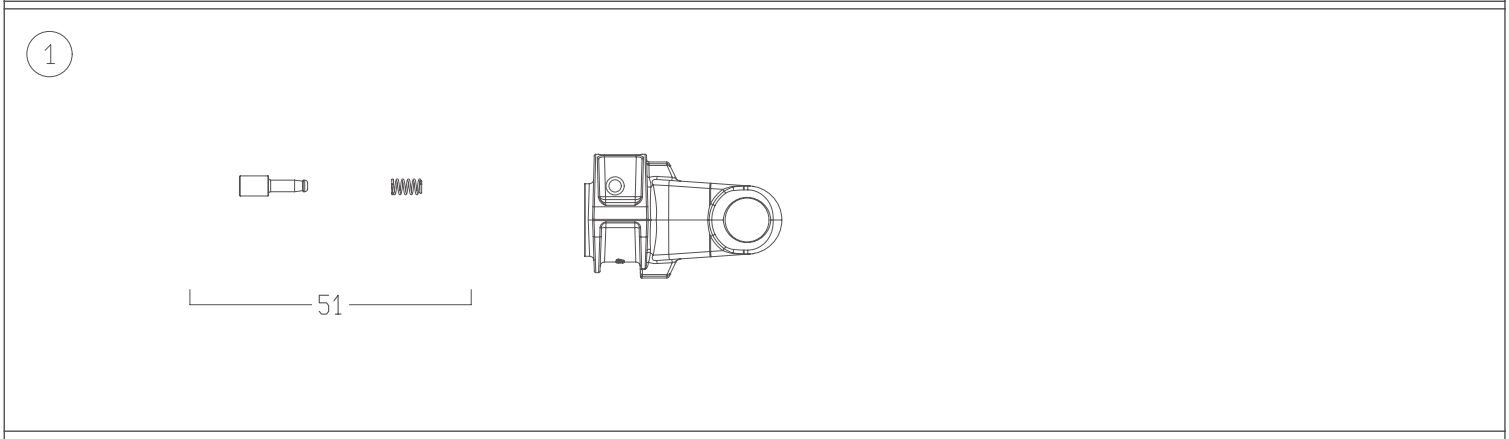

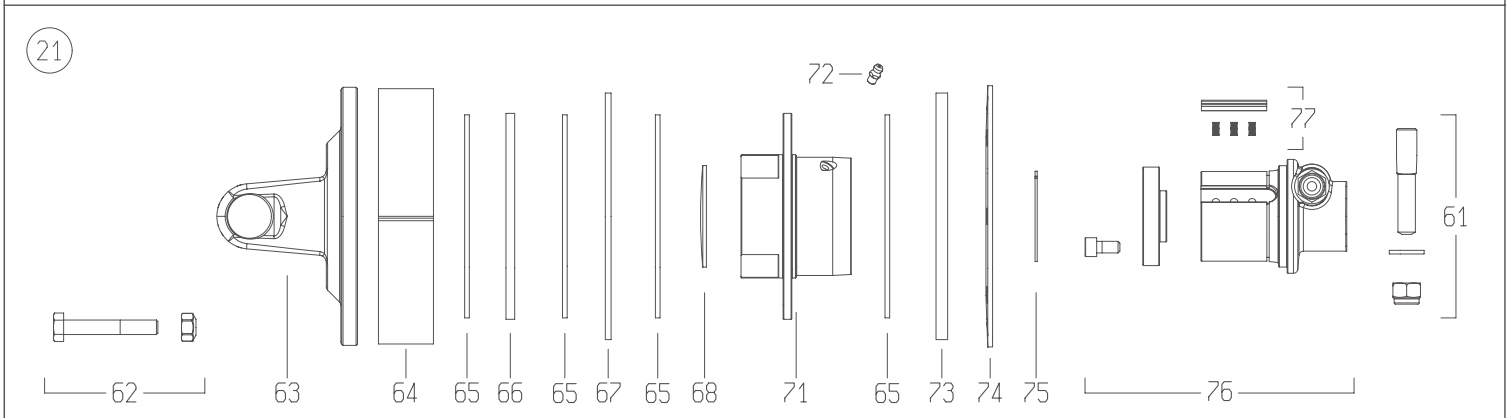

DISEGNATO / *DESIGNED BY*	DATA / *DATE*	CODICE / *CODE*	REV.
A.Caffagni	25/1/2019	7G5N101CE0931A1A	C

Code	Description
7G5N101CE0931A1A	DRIVE SHAFT

N.	Code	Q.ty	Rev.	Rev. SAP	Description
0076	**5151L0351R**	1	ND	ND	HUB FNV/FFNV/FNT34 1-3/8"z6 T.PIN CW
0077	**4211L0001R06**	4	0	0	RATCHET w/SPRINGS FNV/FFNV/FNT34-44
0093	**7G5N101FX093ESSX**	1	ND	ND	HALF SHAFT G5N *101* FX -093
0094	**7G5N101FX1A1ISSX**	1	ND	ND	HALF DR.SHAFT INN. G5N *101* FX -1A1
0097	**5CG5101FXSS**	1	ND	ND	_

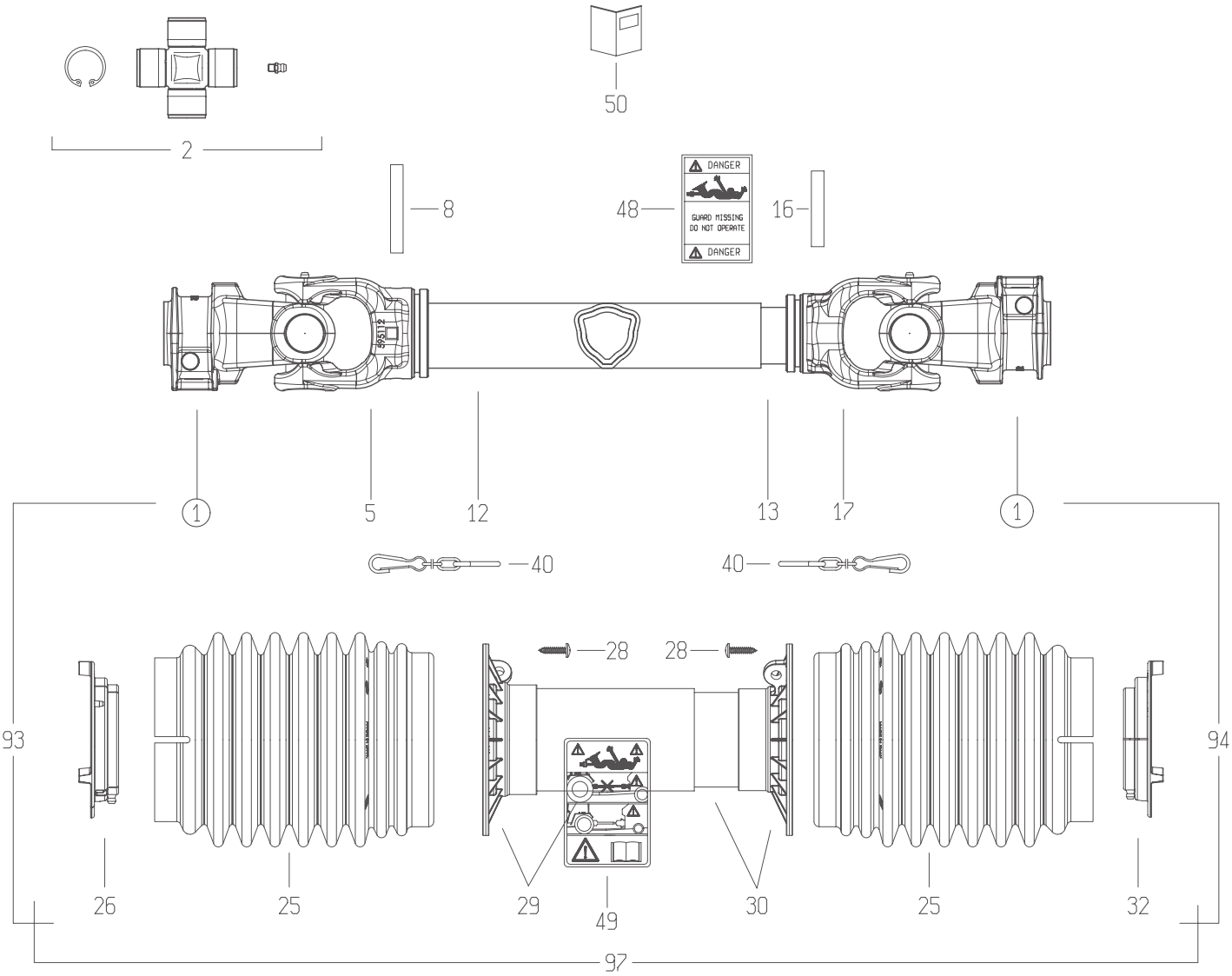

1

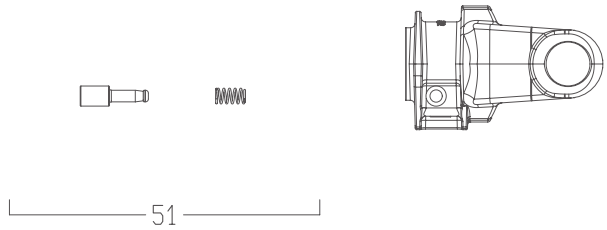

21

DISEGNATO / *DESIGNED BY*	DATA / *DATE*	CODICE / *CODE*	REV.
C.Stramieri	10/2/2014	7G5T084FX007007RTA	B

BONDIOLI & PAVESI

Bill of materials (BoM) - SAP

17/3/2021

Code	Rev	Description
7G5T084FX007007RTA	B	DRIVE SHAFT

Division	BOPR (01)	Bill of materials (BoM) - SAP :	Commercial

N.	Code	Q.ty	Rev.	Rev. SAP	Description
0001	5070G0355	2	0	0	YOKE #5/S6 1-3/8"z6 SHROUDED PIN (007)
0002	4120G0012R40	2	0	0	CROSS KIT S5-S6-G5 30.2x79.4 CAP ZERK
0005	204056860	1	0	ND	TUBE YOKE #5-G5 OUTER 5N6 (51.5)
0008	341053000R10	1	0	0	SPRING ROLL PIN 10x70 DIN1481
0012	225700690	1	ND	ND	_
0013	270110690	1	ND	ND	_
0016	341002000R10	1	0	ND	SPRING ROLL PIN 10x60 DIN1481
0017	204056861	1	ND	ND	TUBE YOKE #5-G5 INNER 5N7 (45.0)
0025	219051202R	2	ND	ND	CONE SHIELD GLOBAL G5
0026	255051002R02	1	0	0	SHIELD SUPPORT G5 OUTER GLOBAL
0028	310001431R30	6	0	0	SCREW 4.8x22 SELF TAP ZINC
0029	5TNN1G5084F	1	ND	ND	_
0030	5MNN1G5084F	1	ND	ND	_
0032	255051001R02	1	0	0	SHIELD SUPPORT G5 INNER GLOBAL
0040	252000050R02	2	0	0	SHIELD CHAIN w/S-HOOK L=500mm
0048	399143000	1	E	E	LABEL - DANGER - OUTER DRIVE TUBE
0049	399CEE051	1	F	F	LABEL - DANGER - CE OUTER SHIELD TUBE
0050	399UNI001	1	F	F	INSTRUCTION BOOK - GLOBAL/SFT UNIVERSAL
0051	403000001R10	2	0	ND	COMPLETE PUSH PIN 1-3/8"Z6/Z21
0093	7G5T084FX007ERT	1	ND	ND	_
0094	7G5T084FX007IRT	1	ND	ND	_
0097	5CG5084FXRT	1	ND	ND	COMPLETE SHIELD

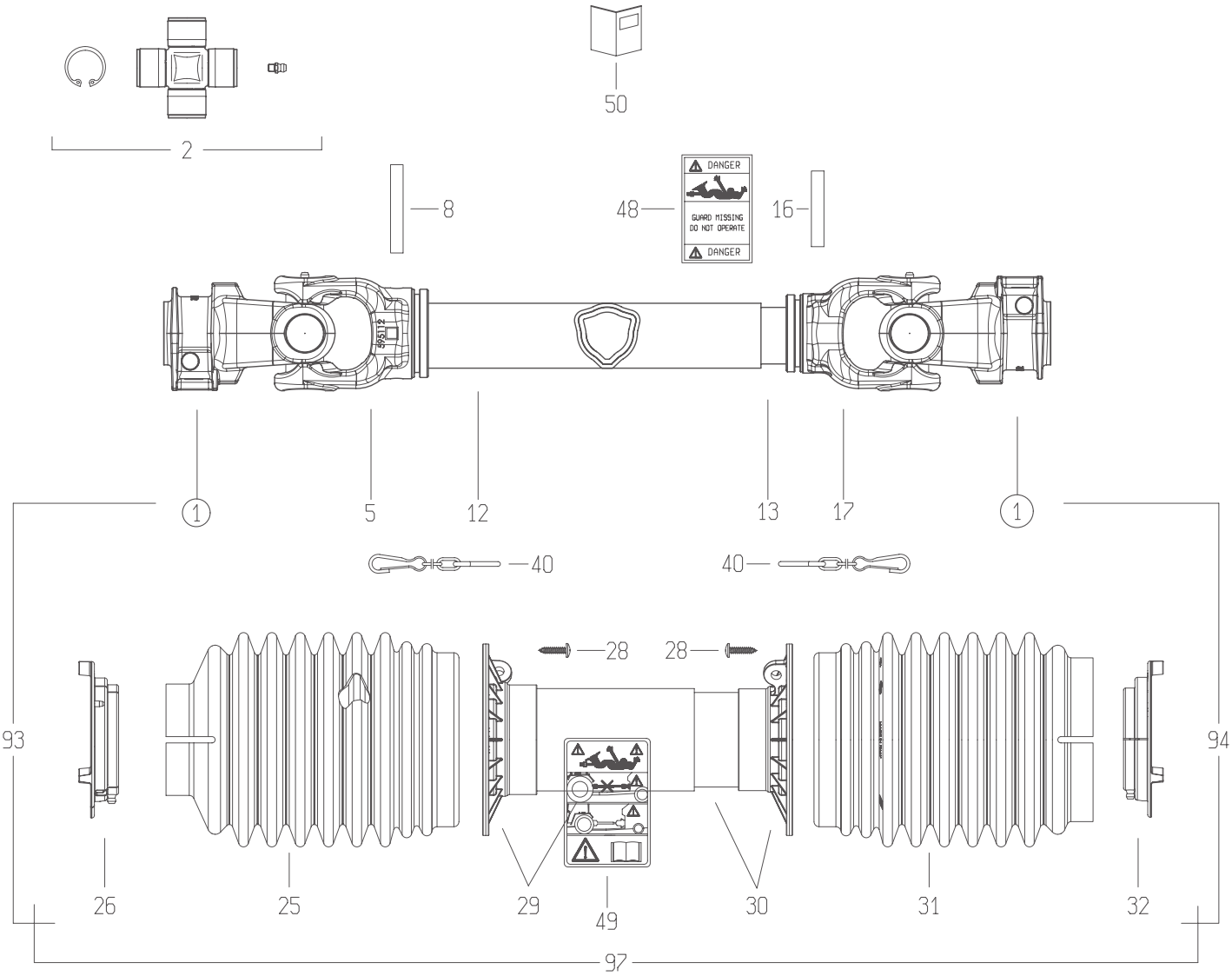

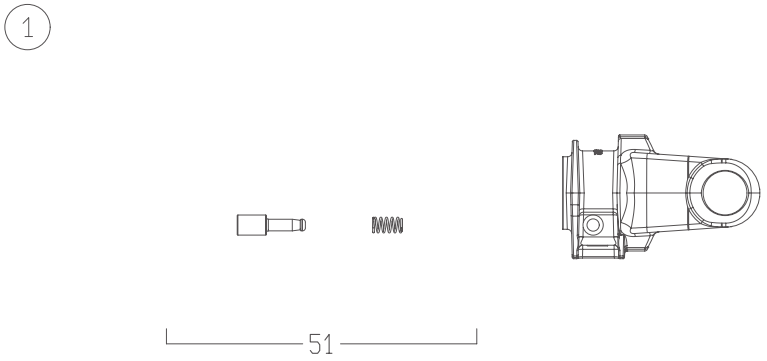

21

DISEGNATO / *DESIGNED BY*	DATA / *DATE*	CODICE / *CODE*	REV.
C.Stramieri	10/2/2014	7G5T088FX007007PTA	B

BONDIOLI & PAVESI

Bill of materials (BoM) - SAP

11/1/2021

Code	Rev	Description
7G5T088FX007007PTA	B	DRIVE SHAFT

Division	BOPR (01)	Bill of materials (BoM) - SAP :	Commercial

N.	Code	Q.ty	Rev.	Rev. SAP	Description
0001	5070G0355	2	0	0	YOKE #5/S6 1-3/8"z6 SHROUDED PIN (007)
0002	4120G0012R40	2	0	0	CROSS KIT S5-S6-G5 30.2x79.4 CAP ZERK
0005	204056860	1	0	ND	TUBE YOKE #5-G5 OUTER 5N6 (51.5)
0008	341053000R10	1	0	0	SPRING ROLL PIN 10x70 DIN1481
0012	225700730	1	ND	ND	CARDAN DRIVE TUBE #5 OUTER 51.6x3x730
0013	270110730	1	ND	ND	CARDAN TUBE
0016	341002000R10	1	0	ND	SPRING ROLL PIN 10x60 DIN1481
0017	204056861	1	ND	ND	TUBE YOKE #5-G5 INNER 5N7 (45.0)
0025	219051102R	1	ND	ND	_
0026	255051002R02	1	0	0	SHIELD SUPPORT G5 OUTER GLOBAL
0028	310001431R30	6	0	0	SCREW 4.8x22 SELF TAP ZINC
0029	5TNN1G5088F	1	ND	ND	_
0030	5MNN1G5088F	1	ND	ND	_
0031	219051202R	1	ND	ND	CONE SHIELD GLOBAL G5
0032	255051001R02	1	0	0	SHIELD SUPPORT G5 INNER GLOBAL
0040	252000050R02	2	0	0	SHIELD CHAIN w/S-HOOK L=500mm
0048	399143000	1	E	E	LABEL - DANGER - OUTER DRIVE TUBE
0049	399CEE051	1	F	F	LABEL - DANGER - CE OUTER SHIELD TUBE
0050	399UNI001	1	F	F	INSTRUCTION BOOK - GLOBAL/SFT UNIVERSAL
0051	403000001R10	2	0	ND	COMPLETE PUSH PIN 1-3/8"Z6/Z21
0093	7G5T088FX007EPT	1	ND	ND	_
0094	7G5T088FX007IPT	1	ND	ND	_
0097	5CG5088FXPT	1	ND	ND	COMPLETE SHIELD

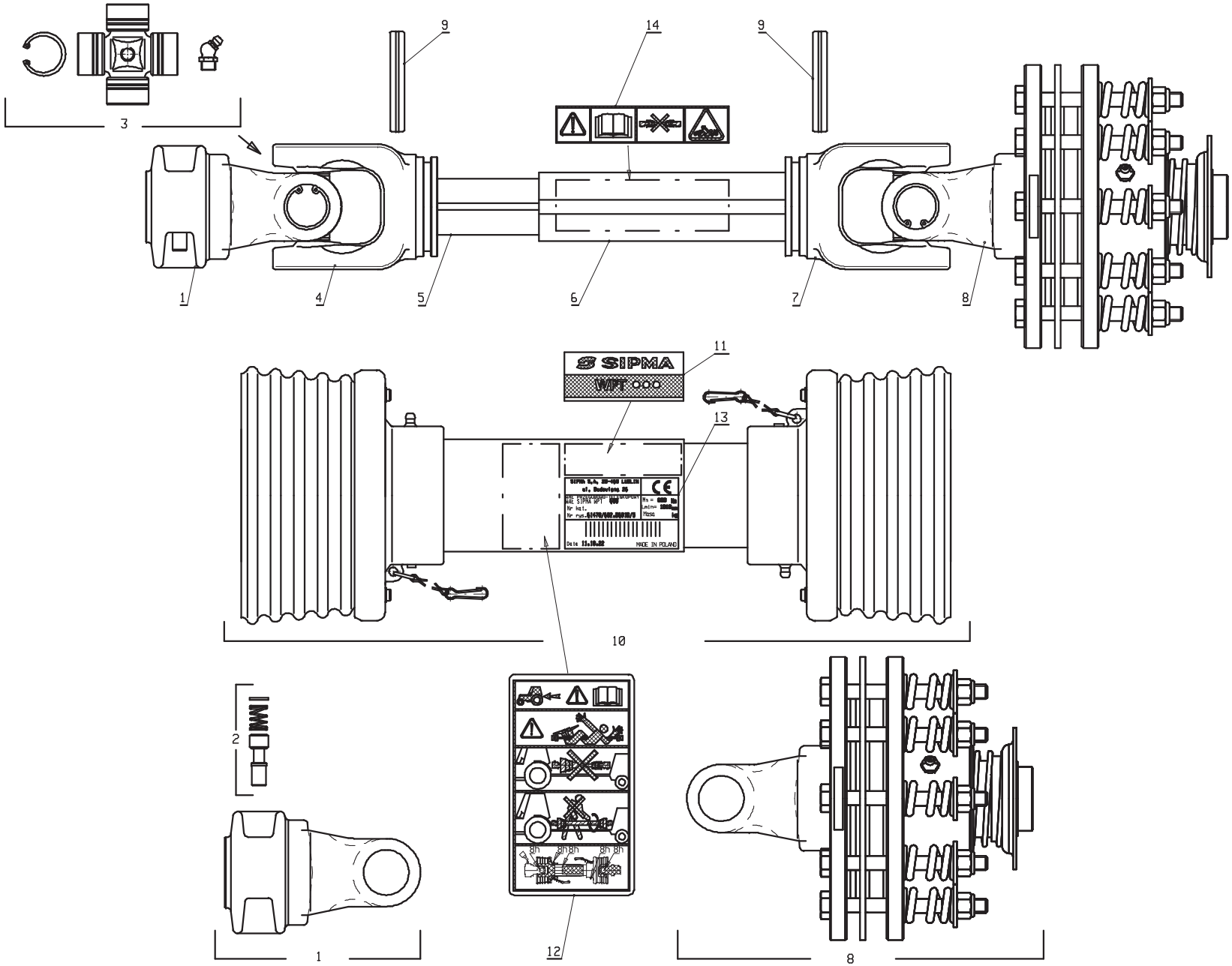

Numer klienta:	DATA:	NAZWA:	Nr RYSUNKU:
MIWB-101-004	11.10.2022	SIPMA WPT 680	61470/602.D601D/5

Zestawienie materiałowe WPT 680 - 61470/602.D601D/5 (MIWB-101-004)				2022-10-13
Lp.	**Numer**	**Nazwa**	**Name**	**Ilość**
1	60210/01.01.200	Widłak p. I kpl. 1 3/8 " (6) - (602)	Push pin yoke I - 1 3/8" (6) - (602)	1
2	100200/01.07.200	Trzpień zatrzasku kpl.	Push pin complete	1
3	60210/01.04.000	Krzyżak kpl.	Complete cross	2
4	60210/01.01.103	Widłak p. II	Inner tube yoke	1
5	60200-01-01-877	Rura wewnętrzna wału	Inner tube	1
6	60200-02-01-865	Rura zewnętrzna wału	Outer tube	1
7	60210/02.01.103	Widłak p. III	Outer tube yoke	1
8	61400/02.01.200/D	Sprzęgło cierne kpl.	Complete friction clutch	1
9	0653-512-079ZN	Kołek sprężysty 10 x 70	Spring pin 10 x 70	2
10	HA-6R/7	Osłona typu HA-6R/7 kpl.	Guard HA-6R/7 type complete	1
11	60210/00.00.001	Nalepka	Sticker	1
12	100210/00.00.011	Nalepka ostrzegawcza	Warning sticker	1
13	TZW1	Tabliczka znamionowa	Rating plate	1
14	100210/00.00.010	Nalepka III	Sticker III	1

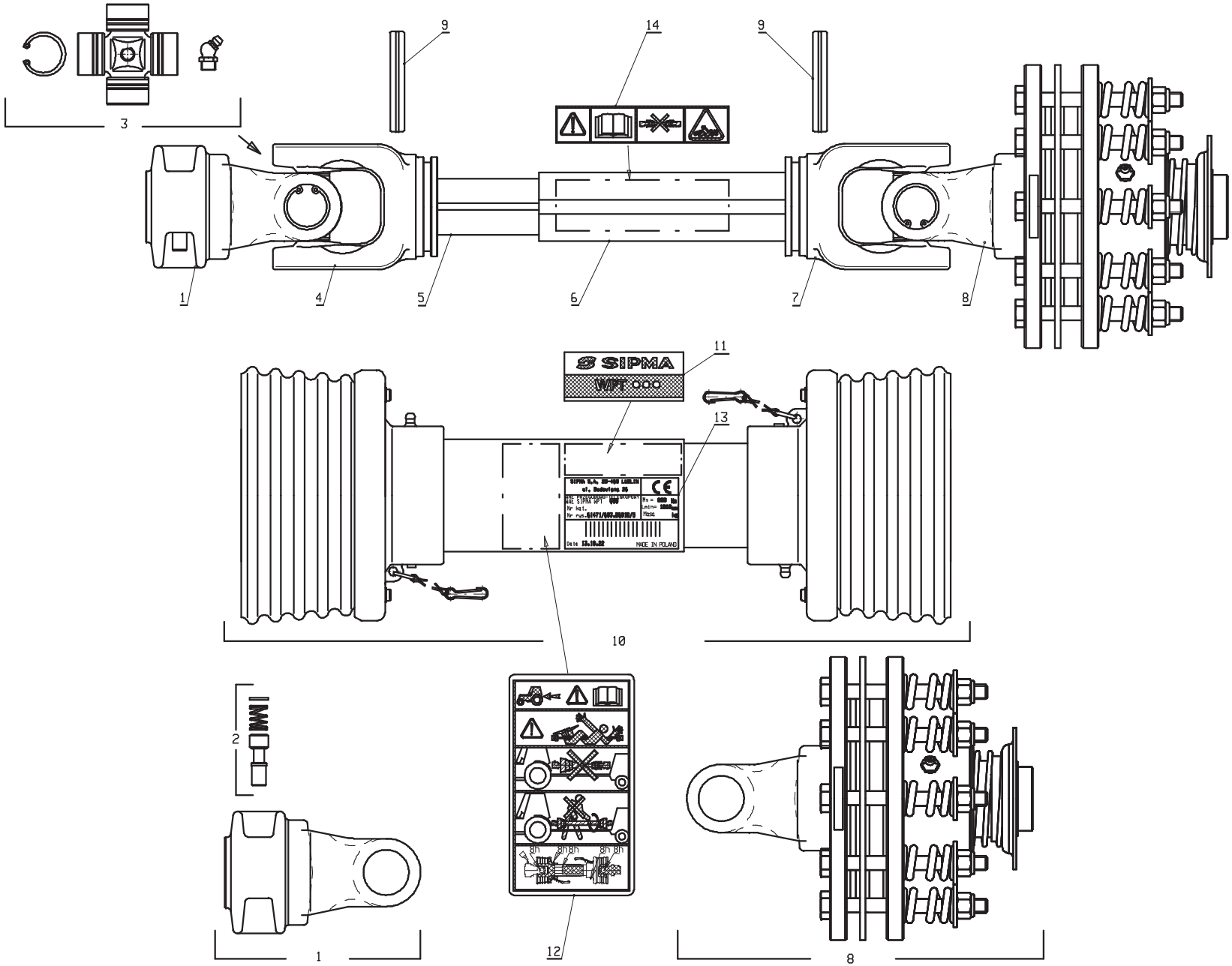

Numer klienta:	DATA:	NAZWA:	Nr RYSUNKU:
MIWB-101-012	13.10.2022	SIPMA WPT 680	61471/603.D601D/5

Zestawienie materiałowe WPT 680 - 61471/603.D601D/5 (MIWB-101-012)				2022-10-13
Lp.	**Numer**	**Nazwa**	**Name**	**Ilość**
1	60200/01.01.200	Widłak p. I kpl. 1 3/8 " (21) - (603)	Push pin yoke I - 1 3/8" (21) - (603)	1
2	100201/01.07.200	Trzpień zatrzasku kpl.	Push pin complete	1
3	60210/01.04.000	Krzyżak kpl.	Complete cross	2
4	60210/01.01.103	Widłak p. II	Inner tube yoke	1
5	60200-01-01-877	Rura wewnętrzna wału	Inner tube	1
6	60200-02-01-865	Rura zewnętrzna wału	Outer tube	1
7	60210/02.01.103	Widłak p. III	Outer tube yoke	1
8	61400/02.01.200/D	Sprzęgło cierne kpl.	Complete friction clutch	1
9	0653-512-079ZN	Kołek sprężysty 10 x 70	Spring pin 10 x 70	2
10	HA-6R/7	Osłona typu HA-6R/7 kpl.	Guard HA-6R/7 type complete	1
11	60210/00.00.001	Nalepka	Sticker	1
12	100210/00.00.011	Nalepka ostrzegawcza	Warning sticker	1
13	TZW1	Tabliczka znamionowa	Rating plate	1
14	100210/00.00.010	Nalepka III	Sticker III	1

Gelenkwelle / PTO drive shaft / Transmission	Bestell-Nr. / Part No. / Référence	Zeichnungs-Nr. / Drawing No. / Réf. du plan	Datum / Date / Date	Seite / Page / Page	von / of / de
W2400-ST25ZSW-1010-FK90/4TFR -	611350	611350	22-07-06	1	1

für Kunde / for customer / pour client	Kundenzeichnungs-Nr. / Customer drawing No. / Réf. du plan client	Maschinenart / Machine / Machine	Type / Type / Type
Samasz -	MIWB-101-004 -	Rear mower -	KDTC/KT -

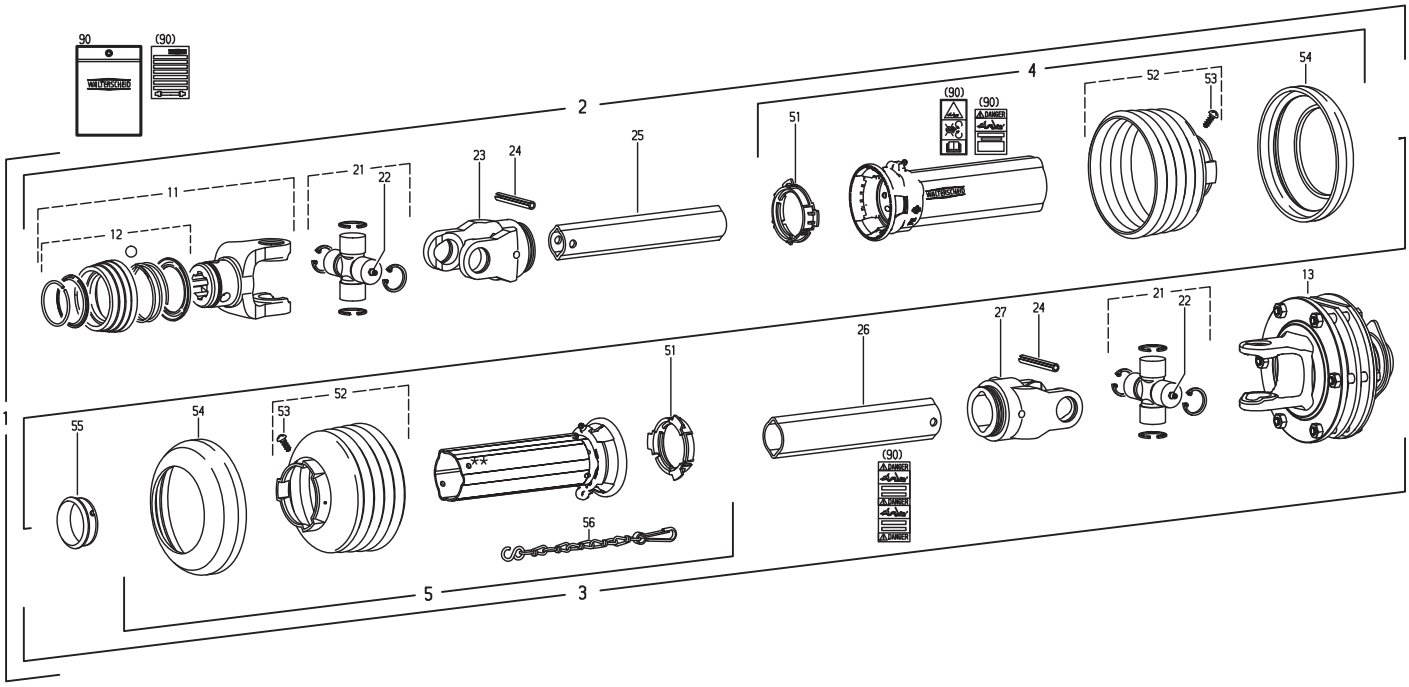

** Positionierung von Langloch und Bohrung - siehe Anleitung 129373-SC 126969-PG
Slot and hole positioning - see instructions 129373-SC 126969-PG
Positionnement du trou oblong et du trou - voir notice 129373-SC 126969-PG

Pos.-Nr. / Item / Repère	Walterscheid Bestell-Nr. / Part No. / Référence	Walterscheid Zeichnungs-Nr. / Drawing No. / Réf. du Plan	Samasz Bestell-Nr. / Part No. / Référence	Stückzahl / Quantity / Quantité	Technische Angaben / Technical data / Données techniques	Benennung	Description	Désignation
1	611350	611350	MIWB-101-004	1	W2400-ST25ZSW-1010-	Gelenkwelle mit Schutz	PTO drive shaft with guard	Transmission avec protecteur
-					FK90/4TFR			
2				1	WH2400-ST25SW-935	Innere Gelenkwellenhälfte mit	Inner PTO drive shaft half with	Demi-transmission intérieure avec
-						äußerer Schutzhälfte	outer guard half	demi-protecteur extérieur
3				1	WH2400-ST25ZSW-915-	Äußere Gelenkwellenhälfte mit	Outer PTO drive shaft half with	Demi-transmission extérieure avec
-					FK90/4TFR	innerer Schutzhälfte	inner guard half	demi-protecteur intérieur
4	113802			1	STH25SW-A1000-8525137-K	Äußere Schutzhälfte	Outer guard half	Demi-protecteur extérieur
-						ST-Rohr 205 mm kürzen	Shorten ST tube by 205 mm	Raccourcir tube ST de 205 mm
-						SC-Trichter 1 Rippe(n) kürzen	Shorten SC cone by 1 rib(s)	Raccourcir cone SC de 1 onde(s)
5	113803			1	STH25SW-J1000-8525137-K	Innere Schutzhälfte	Inner guard half	Demi-protecteur intérieur
-						ST-Rohr 210 mm kürzen	Shorten ST tube by 210 mm	Raccourcir tube ST de 210 mm
-						SC-Trichter 1 Rippe(n) kürzen	Shorten SC cone by 1 rib(s)	Raccourcir cone SC de 1 onde(s)
-						-		
-						-		
11	133836	35.83.30		1	ASGE2400-1 3/8" (6)	ASGE-Gabel komplett	ASGE-yoke complete	Mâchoire ASGE complète
12	135048	agraset 172		1		ASE-Verschluß komplett; Größe B	ASE-Lock complete; size B	Verrouillage ASE complet; type B
13	605678	58.105.39		1	FK90/4TFR-2400-1 3/8" (6);	Reib-Freilaufkupplung;	Friction and overrunning clutch;	Limiteur à friction et roue libre;
-					M=1350Nm	Rechtsdrehsinn	rightt-hand rotation	rotation à droite
-						-		
21	122078	35.00.131		2	2400 "P"	Kreuzgarnitur komplett	Cross and bearing kit complete	Bloc croisillon complet
22	153207	63.11.04		2		Schlag-Schmiernippel	Drive-in type lubrication fitting	Graisseur à frapper
23	019518	35.13.00		1	RG2400-1b	Rillengabel	Inboard yoke	Mâchoire à gorge
24	020617			2	ISO8752-10x80	Spannstift	Spring-type straight pin	Goupille élastique
25	081953	75.25.15		1	1b-1000	Profilrohr	Profile tube	Tube profilé
-						Rohr 115 mm kürzen	Shorten tube by 115 mm	Raccourcir tube de 115 mm
26	081684	75.35.15		1	2a-1000	Profilrohr	Profile tube	Tube profilé
-						Rohr 135 mm kürzen	Shorten tube by 135 mm	Raccourcir tube de 135 mm
27	019519	35.14.00		1	RG2400-2a	Rillengabel	Inboard yoke	Mâchoire à gorge
-						-		
51	087276	82.83.04		2		Gleitring	Bearing ring	Bague de glissement
52	127137	85.25.137		2	n=RP7	Schutztrichter; n= Rippenanzahl	Guard cone; n= Number of ribs	Cône protecteur; n= Nombre d'ondes
-						SC-Trichter 1 Rippe(n) kürzen	Shorten SC cone by 1 rib(s)	Raccourcir cone SC de 1 onde(s)
53	365305	60.01.04		2	3,5x9,5	Schraube	Screw	Vis
54	359471	82.85.00		2		Stützring	Reinforcing collar	Bague de renfort
55	355155	82.83.107		1	SD25Z	Gleitring	Bearing ring	Bague de glissement
56	044321	82.36.03		1	400	Haltekette	Safety chain	Chaînette
-						-		
-						-		
-						-		
90	118745	agraset 207		1		Bedienungsanleitung mit	Instruction manual with	Notice d'emploi avec
-						Aufkleber-Set;	set of decals;	jeu d'étiquettes; étiquette
-						GEFAHRENHINWEIS- und DANGER-Aufkleber	WARNING decal and DANGER decal	d'avertissement et étiquette DANGER

Ablage-Nr. / File-No. / Réf.de classement: EL_SAMAS_611350

CAD-Ersatzteilliste-A3EL

Plot erzeugt von bruno.schmitt am WED JUL 6 2022 um 10:59:46

Gelenkwelle / PTO drive shaft / Transmission	Bestell-Nr. / Part No. / Référence	Zeichnungs-Nr. / Drawing No. / Réf. du plan	Datum / Date / Date	Seite / Page / Page	von / of / de
W2400-SC25SW-810	611275	611275	22-05-17	1	1

für Kunde / for customer / pour client	Kundenzeichnungs-Nr. / Customer drawing No. / Réf. du plan client	Maschinenart / Machine / Machine	Type / Type / Type
Samasz	MIWB-084-000	Mower	KT 540upm

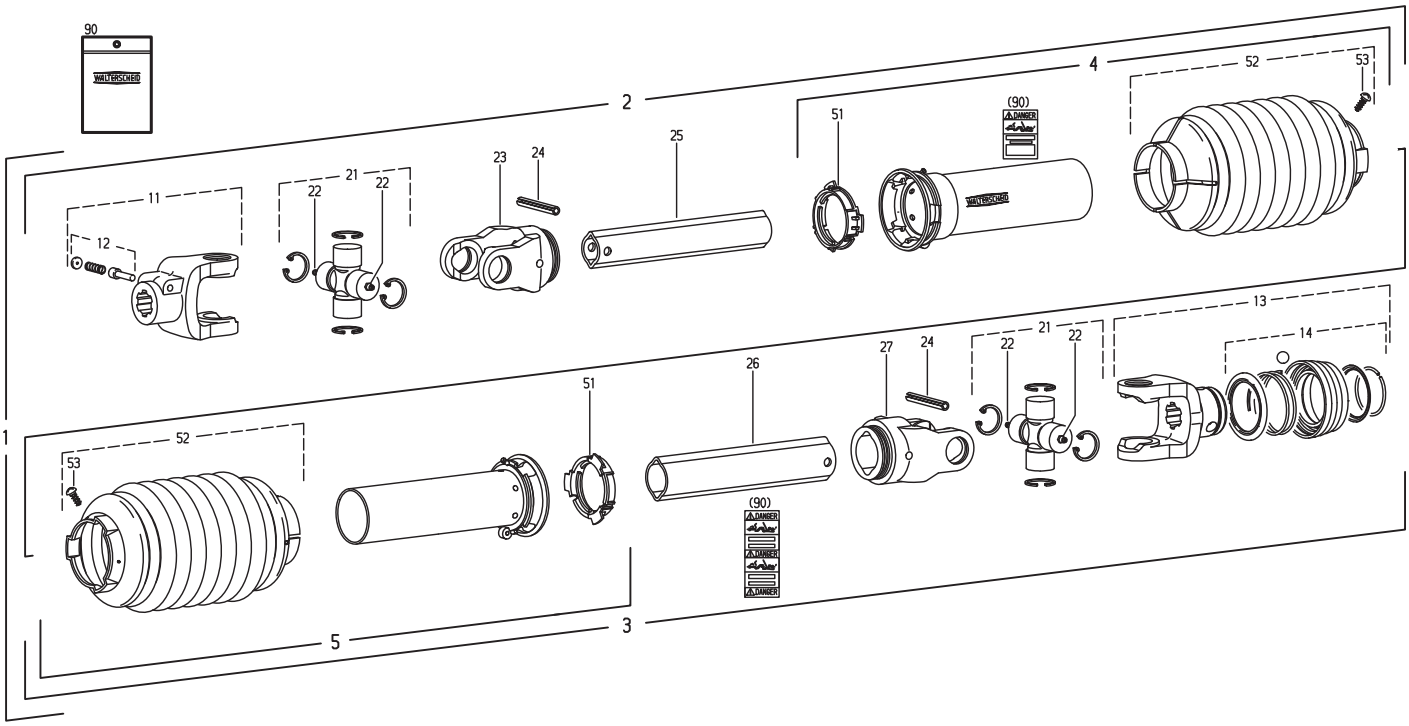

Pos.-Nr. / Item / Repère	Walterscheid Bestell-Nr. / Part No. / Référence	Walterscheid Zeichnungs-Nr. / Drawing No. / Réf. du Plan	Samasz Bestell-Nr. / Part No. / Référence	Stückzahl / Quantity / Quantité	Technische Angaben / Technical data / Données techniques	Benennung	Description	Désignation
1	611275	611275	MIWB-084-000	1	W2400-SC25SW-810	Gelenkwelle mit Schutz	PTO drive shaft with guard	Transmission avec protecteur
2				1	WH2400-SC25SW-695	Innere Gelenkwellenhälfte mit	Inner PTO drive shaft half with	Demi-transmission intérieure avec
-						äußerer Schutzhälfte	outer guard half	demi-protecteur extérieur
3	606652			1	WH2400-SC25SW-685	Äußere Gelenkwellenhälfte mit	Outer PTO drive shaft half with	Demi-transmission extérieure avec
-						innerer Schutzhälfte	inner guard half	demi-protecteur intérieur
4	113964			1	SDH25SW-A1000-8525639	Äußere Schutzhälfte	Outer guard half	Demi-protecteur extérieur
-						SC-Rohr 425 mm kürzen	Shorten SC tube by 425 mm	Raccourcir tube SC de 425 mm
5	113856			1	SDH25SW-J1000-8525639	Innere Schutzhälfte	Inner guard half	Demi-protecteur intérieur
-						SC-Rohr 425 mm kürzen	Shorten SC tube by 425 mm	Raccourcir tube SC de 425 mm
-						-		
-						-		
-						-		
-						-		
11	056699	35.10.00		1	AG2400-1 3-8" (6)	Aufsteckgabel mit Schiebestift	Quick-disconnect yoke	Mâchoire à verrouillage rapide
12	339107	agraset 101		1		Schiebestift kpl.	Quick-disconnect pin cpl.	Poussoir de verrouillage rapide cpl.
13	147406	35.83.138+		1	ASGE2400-1 3/8" (6)	ASGE-Gabel komplett	ASGE-yoke complete	Mâchoire ASGE complète
14	135048	agraset 172		1		ASE-Verschluß komplett; Größe B	ASE-Lock complete; size B	Verrouillage ASE complet; type B
-						-		
-						-		
21	116404	35.00.141		2		Kreuzgarnitur komplett	Cross and bearing kit complete	Bloc croisillon complet
22	153207	63.11.04		4		Schlag-Schmiernippel	Drive-in type lubrication fitting	Graisseur à frapper
23	019518	35.13.00		1	RG2400-1b	Rillengabel	Inboard yoke	Mâchoire à gorge
24	020617	61.05.08		2	ISO8752-10x80	Spannstift	Spring-type straight pin	Goupille élastique
25	056656	75.25.65		1	1bH-680	Profilrohr	Profile tube	Tube profilé
-						Rohr 25 mm kürzen	Shorten tube by 25 mm	Raccourcir tube de 25 mm
26	081684	75.35.15		1	2a-1000	Profilrohr	Profile tube	Tube profilé
-						Rohr 365 mm kürzen	Shorten tube by 365 mm	Raccourcir tube de 365 mm
27	139750	35.14.193+		1	RG2400-2a	Rillengabel	Inboard yoke	Mâchoire à gorge
-						-		
51	087276	82.83.04		2		Gleitring	Bearing ring	Bague de glissement
52	606368	85.25.639		2		Schutztrichter	Guard cone	Cône protecteur
53	365305			2	3,5x9,5	Schraube	Screw	Vis
-						-		
-						-		
-						-		
90	118745	agraset 207		1		Bedienungsanleitung mit	Instruction manual with	Notice d'emploi avec
-						Aufkleber-Set;	set of decals;	jeu d'étiquettes; étiquette
-						GEFAHRENHINWEIS- und DANGER-Aufkleber	WARNING decal and DANGER decal	d'avertissement et étiquette DANGER

Ablage-Nr. / File-No. / Réf.de classement: EL_SAMAS_611275

CAD-Ersatzteilliste-A3EL

Plot erzeugt von bruno.schmitt am WED MAY 18 2022 um 11:15:24

WALTERSCHEID

Gelenkwelle
PTO drive shaft
Transmission: W2400-SC25SW-860

Bestell-Nr. / Part No. / Référence: 611317

Zeichnungs-Nr. / Drawing No. / Réf. du plan: 611317

Datum / Date / Date: 22-05-17

Seite / Page / Page: 1 von / of / de 1

für Kunde / for customer / pour client: Samasz

Kundenzeichnungs-Nr. / Customer drawing No. / Réf. du plan client: MIWB-088-000

Maschinenart / Machine / Machine: Mower

Type / Type / Type: KT260 - 340 1000upm

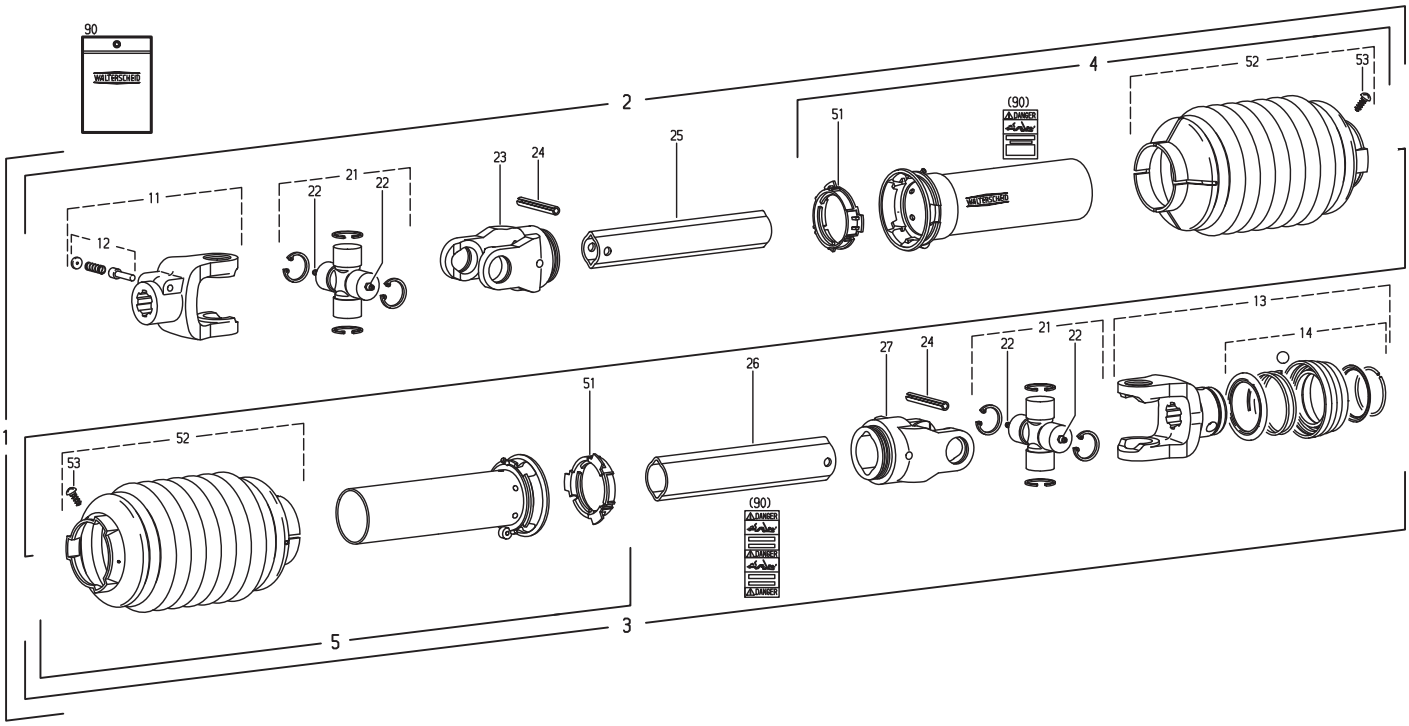

Pos.-Nr. Item Repère	Walterscheid Bestell-Nr. Part No. Référence	Walterscheid Zeichnungs-Nr. Drawing No. Réf. du Plan	Samasz Bestell-Nr. Part No. Référence	Stückzahl Quantity Quantité	Technische Angaben Technical data Données techniques	Benennung	Description	Désignation
1	611317	611317	MIWB-088-000	1	W2400-SC25SW-860	Gelenkwelle mit Schutz	PTO drive shaft with guard	Transmission avec protecteur
2				1	WH2400-SC25SW-755	Innere Gelenkwellenhälfte mit	Inner PTO drive shaft half with	Demi-transmission intérieure avec
-						äußerer Schutzhälfte	outer guard half	demi-protecteur extérieur
3	606652			1	WH2400-SC25SW-735	Äußere Gelenkwellenhälfte mit	Outer PTO drive shaft half with	Demi-transmission extérieure avec
-						innerer Schutzhälfte	inner guard half	demi-protecteur intérieur
4	116654			1	SDH25SW-A1000-8525602	Äußere Schutzhälfte	Outer guard half	Demi-protecteur extérieur
-						SC-Rohr 375 mm kürzen	Shorten SC tube by 375 mm	Raccourcir tube SC de 375 mm
5	113856			1	SDH25SW-J1000-8525639	Innere Schutzhälfte	Inner guard half	Demi-protecteur intérieur
-						SC-Rohr 375 mm kürzen	Shorten SC tube by 375 mm	Raccourcir tube SC de 375 mm
-						-		
-						-		
-						-		
-						-		
11	056699	35.10.00		1	AG2400-1 3-8" (6)	Aufsteckgabel mit Schiebestift	Quick-disconnect yoke	Mâchoire à verrouillage rapide
12	339107	agraset 101		1		Schiebestift kpl.	Quick-disconnect pin cpl.	Poussoir de verrouillage rapide cpl.
13	147406	35.83.138+		1	ASGE2400-1 3/8" (6)	ASGE-Gabel komplett	ASGE-yoke complete	Mâchoire ASGE complète
14	135048	agraset 172		1		ASE-Verschluß komplett; Größe B	ASE-Lock complete; size B	Verrouillage ASE complet; type B
-						-		
-						-		
21	116404	35.00.141		2		Kreuzgarnitur komplett	Cross and bearing kit complete	Bloc croisillon complet
22	153207	63.11.04		4		Schlag-Schmiernippel	Drive-in type lubrication fitting	Graisseur à frapper
23	019518	35.13.00		1	RG2400-1b	Rillengabel	Inboard yoke	Mâchoire à gorge
24	020617	61.05.08		2	ISO8752-10x80	Spannstift	Spring-type straight pin	Goupille élastique
25	087407	75.25.65		1	1bH-1000	Profilrohr	Profile tube	Tube profilé
-						Rohr 295 mm kürzen	Shorten tube by 295 mm	Raccourcir tube de 295 mm
26	081684	75.35.15		1	2a-1000	Profilrohr	Profile tube	Tube profilé
-						Rohr 315 mm kürzen	Shorten tube by 315 mm	Raccourcir tube de 315 mm
27	139750	35.14.193+		1	RG2400-2a	Rillengabel	Inboard yoke	Mâchoire à gorge
-						-		
51	087276	82.83.04		2		Gleitring	Bearing ring	Bague de glissement
52	606368	85.25.639		1		Schutztrichter	Guard cone	Cône protecteur
53	365305			2	3,5x9,5	Schraube	Screw	Vis
52	119418	85.25.602		1		Schutztrichter	Guard cone	Cône protecteur
-						-		
-						-		
-						-		
90	118745	agraset 207		1		Bedienungsanleitung mit	Instruction manual with	Notice d'emploi avec
-						Aufkleber-Set;	set of decals;	jeu d'étiquettes; étiquette
-						GEFAHRENHINWEIS- und DANGER-Aufkleber	WARNING decal and DANGER decal	d'avertissement et étiquette DANGER

Ablage-Nr. / File-No. / Réf.de classement: EL_SAMAS_611317

CAD-Ersatzteilliste-A3EL

Plot erzeugt von bruno.schmitt am WED MAY 18 2022 um 11:16:04

052-02.0100AB.L
MIPS-052-002

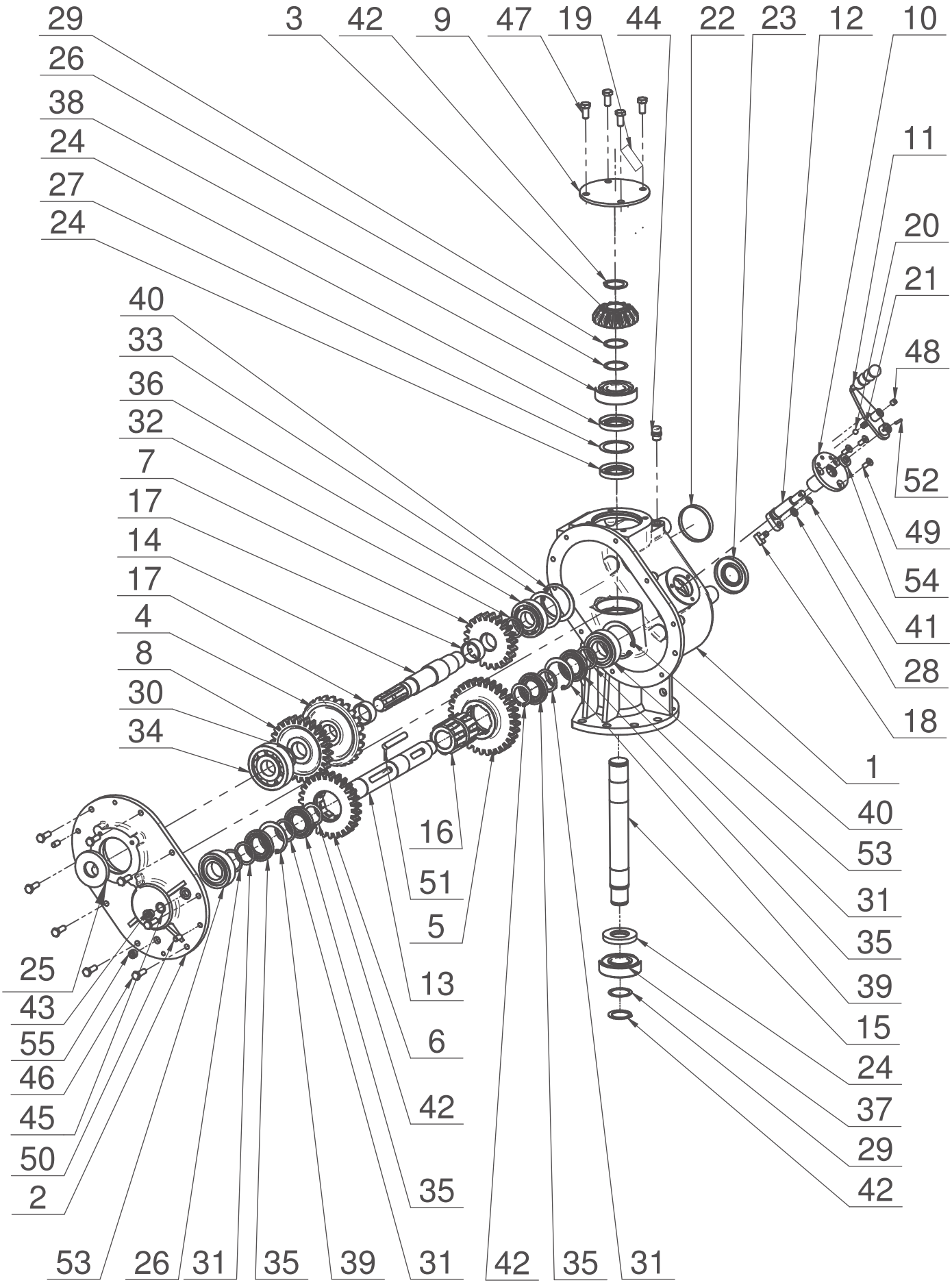

052-02.0100AB.L
MIPS-052-002

Lp.	Nazwa części	Name - English	Nr rys./Nr normy	Ilość	Uwagi
55	Korek 3/8 cala	Plug 3/8"	DIN 906	1	
54	Pierścień uszcz. AS 14/26/7	Seal ring 14/26/7	DIN 3760	1	
53	Łożysko kulk. zwykłe dwurz. 4208	Ball bearing 4208	DIN 625	2	
52	Kołek sprężysty 4x22	Dowel spring 4x22	PN-M-85023	1	
51	Wpust pryzmatyczny A 12x8x86	Groove A 12x8x86	PN-M-85005	1	
50	Kołek walcowy 10m6x20	Dowel 10m6x20	PN-M-85021	2	
49	Śruba z łbem stożkowym M8x 20-8.8 Fe/Zn5	Hexagon socket countersunk M8x20 - 8.8 Fe/ZnS	DIN 7991	3	
48	Śruba bez łba M10x10-8.8	Hexagon socket set screw with flat point	DIN913	1	
47	Śruba z łbem sześć. M12x 25-8.8 Fe/Zn5	Hexagon bolt M12x25 -8.8 Fe/ZnS	DIN 933	4	
46	Śruba z łbem sześć. M10x 30-8.8 Fe/Zn5	Hexagon bolt M10x30 - 8.8 Fe/ZnS	DIN 933	8	
45	Podkładka aluminiowa	Aluminum washer 1.5x17x22	1.5x17x22	1	
44	Odpowietrznik R 3/8"	Breather 3/8"	model 33A	1	
43	Korek G 3/8"	Plug 3/8"	DIN 908	1	
42	Pierścień osadczy Z 40	Retainer ring Z40	DIN 471	4	
41	Pierścień osadczy Z 10	Retainer ring Z10	PN-M-85111	1	
40	Pierścień osadczy W 80	Retainer ring W80	DIN 472	2	
39	Pierścień osadczy W 68	Retainer ring W68	DIN 472	2	
38	Łożysko kulkowe 6308	Ball bearing 6308	DIN 625	1	
37	Łożysko kulk. 6308 2RS1	Ball bearing 6308 2RS1	DIN 625	1	
36	Łożysko kulkowe 6307	Ball bearing 6307	DIN 625	1	
35	Łożysko kulkowe 16008	Ball bearing 16008	DIN 625	4	
34	Łożysko kulkowe 6407	Ball bearing 6407	DIN 625	1	
33	Podkł. dyst. PS63x80x(1)0.1/0.2/0.5/1	Spacer washer PS63x80x(1)0.1/0.2/0.5	DIN 988	1	
32	Pierścień dyst.	Distance washer SS35x45x4.5	052-01.18.00	1	
31	Podkł. oporowa SS40x50x2.5	Distance washer SS40x50x2.5	DIN 988	4	
30	Podkł. dyst. PS35x45x(0.5)0.1/0.2/0.5	Spacer washer PS35x45x(0.5)0.1/0.2/0.5	DIN 988	1	
29	Podkł. dyst. PS40x50x(1)0.1/0.2/0.5/1	Spacer washer PS40x50x(1)0.1/0.2/0.5	DIN 988	2	
28	Podkł. dyst. PS10x16x(2.0)0.1/0.2/0.5/1	Spacer washer PS10x18x(2.0)0.1/0.2/0.5/1	DIN988	1	
27	Podkł. dyst. PS56x72x(1)0.1/0.2/0.3/0.5	Spacer washer PS56x72x(1)0.1/0.2/0.3/0.5	DIN 988	1	
26	Podkł. dyst. PS40x50x(0.5)0.1/0.2/0.5	Spacer washer PS40x50x(0.5)0.1/0.2/0.5	DIN 988	2	
25	Pierścień uszcz. AS 35/80/10	Seal ring AS 35/80/10	DIN 3760	1	
24	Pierścień uszcz. AS 40\72\10	Seal ring AS 40/72/10	DIN 3760	3	
23	Pierścień uszcz. AS 40/80/10	Seal ring AS 40/80/10	DIN 3760	1	
22	Zaślepka 80x10	Stopper 80x10	YJ3820800	1	
21	Sprężyna	Spring	208 051770	1	
20	Kulka fi10	Ball D10	250 010 001	1	
19	Tabliczka znamionowa	Identification plate	052-02.22.02	1	
18	Kamień	Rock	647 099	1	
17	Tuleja dystansowa	Sleeve spacer	F.005-044-045.4	2	
16	Tuleja przesuwna	Sliding sleeve	052-01.17.01	1	
15	Wałek 3	Shaft 3	052-01.16.01	1	
14	Wałek 2	Shaft 2	052-01.15.00	1	
13	Wałek 1	Shaft 1	052-01.14.01	1	
12	Zesp. osi spaw.	Welding axis team	052-01.13.02	1	
11	Zesp. dźwigni spaw.	Welding lever team	052-01.12.00	1	
10	Zesp. pokrywki	Cover set	052-01.11.02	1	
9	Pokrywka	Cover	052-01.10.01	1	
8	Koło zębate z=27	Gear z=27	052-01.09.00	1	
7	Koło zębate z=22	Gear z=22	052-02.08.00	1	
6	Koło zębate z=27	Gear z=27	052-01.07.01	1	
5	Koło zębate z=32	Gear z=32	052-02.06.00	1	
4	Koło z=25	Gear z=25	052-02.04.00	1	
3	Koło z=15	Gear z=15	095-07.02.01	1	
2	Pokrywa	Cover	052-01.02.01	1	
1	Korpus	Body	052-01.01.02	1	

110-01.111.R1S

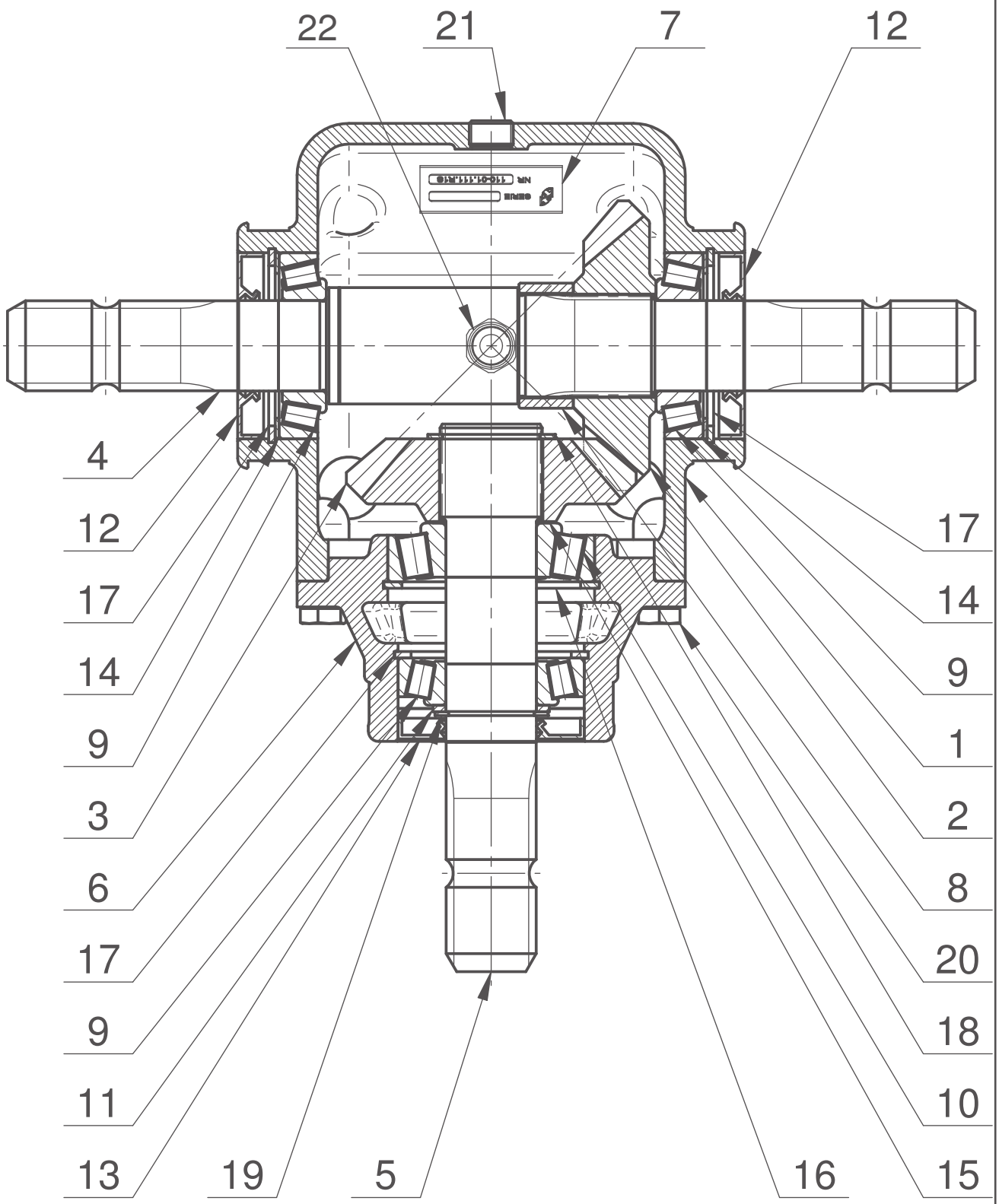

110-01.111.R1S

Lp.	Nazwa części	Name-English	Nr rys./Nr normy	Ilość	Uwagi
1	Korpus	Body	110-01.01.07	1	
2	Koło z=21	Gear z=21	110-01.02.04	1	
3	Koło z=21	Gear z=21	110-01.03.04	1	
4	Wał poziomy	Shaft horizontal	110-01.04.04	1	
5	Wał pionowy	Shaft vertical	110-01.05.00	1	
6	Pokrywa	Cover	110-01.06.05	1	
7	Tabliczka znamionowa	Identification plate	110-01.07.21	1	
8	Tuleja dystansowa	Sleeve spacer	F.005-044-045.4	1	
9	Łożysko stożkowe 30207	Cone bearing 30207	DIN 720	3	
10	Łożysko stożkowe 30307	Cone bearing 30307	DIN 720	1	
11	Podkł. oporowa SS35x45x2.5	Distance washer SS35x45x2.5	DIN 988	1	
12	Pierścień uszcz. AS 35/72/10	Seal ring AS 35/72/10	DIN 3760	2	
13	Pierścień uszcz. AS 35/72/8	Seal ring AS 35/72/8	DIN 3760	1	
14	Podkł. dyst. PS56x72x(1.5)0.1/0.2/0.5/1	Spacer washer PS56x72x(1.5)0.1/0.2/0.5/1	DIN 988	2	kpl. wg potrzeb
15	Podkł. dyst. PS35x45x(0.5)0.1/0.2/0.5	Spacer washer PS35x45x(0.5)0.1/0.2/0.5	DIN 988	1	kpl. wg potrzeb
16	Pierścień osadczy W 80	Retainer ring W80	DIN 472	1	
17	Pierścień osadczy W 72	Retainer ring W72	DIN 472	3	
18	Pierścień osadczy Z 40	Retainer ring Z40	DIN 471	1	
19	Pierścień osadczy Z 35	Retainer ring Z 35	DIN 471	1	
20	Śruba z łbem sześć. M10x 25-8.8 Fe/Zn5	Hexagon bolt M10x25-8.8 Fe/Zn5	DIN 933	6	
21	Korek 3/8 cala	Plug 3/8"	DIN 906	2	
22	Odpowietrznik R 3/8"	Breather 3/8"	model 33A	1	Nostr. & Arn.

SaMASZ Sp. z o.o.
ul. Trawiasta 1
16-060 Zabłudów
Polska

tel. (+48) (85) 664 70 31
fax (+48) (85) 664 70 41
e-mail: samasz@samasz.pl
www.samasz.pl