SaMASZ Sp. z o.o.

ul. Trawiasta 15
15-161 Białystok - Poland

Rok założenia / Established in - 1984

MASZYNY ROLNICZE I KOMUNALNE
FARM AND MUNICIPAL MACHINERY

centrala / phone +48 85 664-70-31
fax +48 85 664-70-41
e-mail: samasz@samasz.pl / export@samasz.com
www.samasz.pl / www.samasz.com

Katalog części / Spare parts list

KOSIARKA DYSKOWA CENTRALNA TYLNA / REAR DISC MOWER WITH CENTRAL SUSPENSION

KT 301 S - 3,00 m / 9'10" (0544)

przystosowana do pracy / designed to work:
- ze spulchniaczem pokosu / with tine conditioner
D 301 S (0703)

KT 301 SL - 3,00 m / 9'10" (0544)

przystosowana do pracy / designed to work:
- ze spulchniaczem pokosu lekkim / with lightweight tine conditioner
D 301 SL (0690)

Wersja / Edition: 5

Nr seryjny / Serial no.

Białystok 2017.04.24

K0544PLEN005

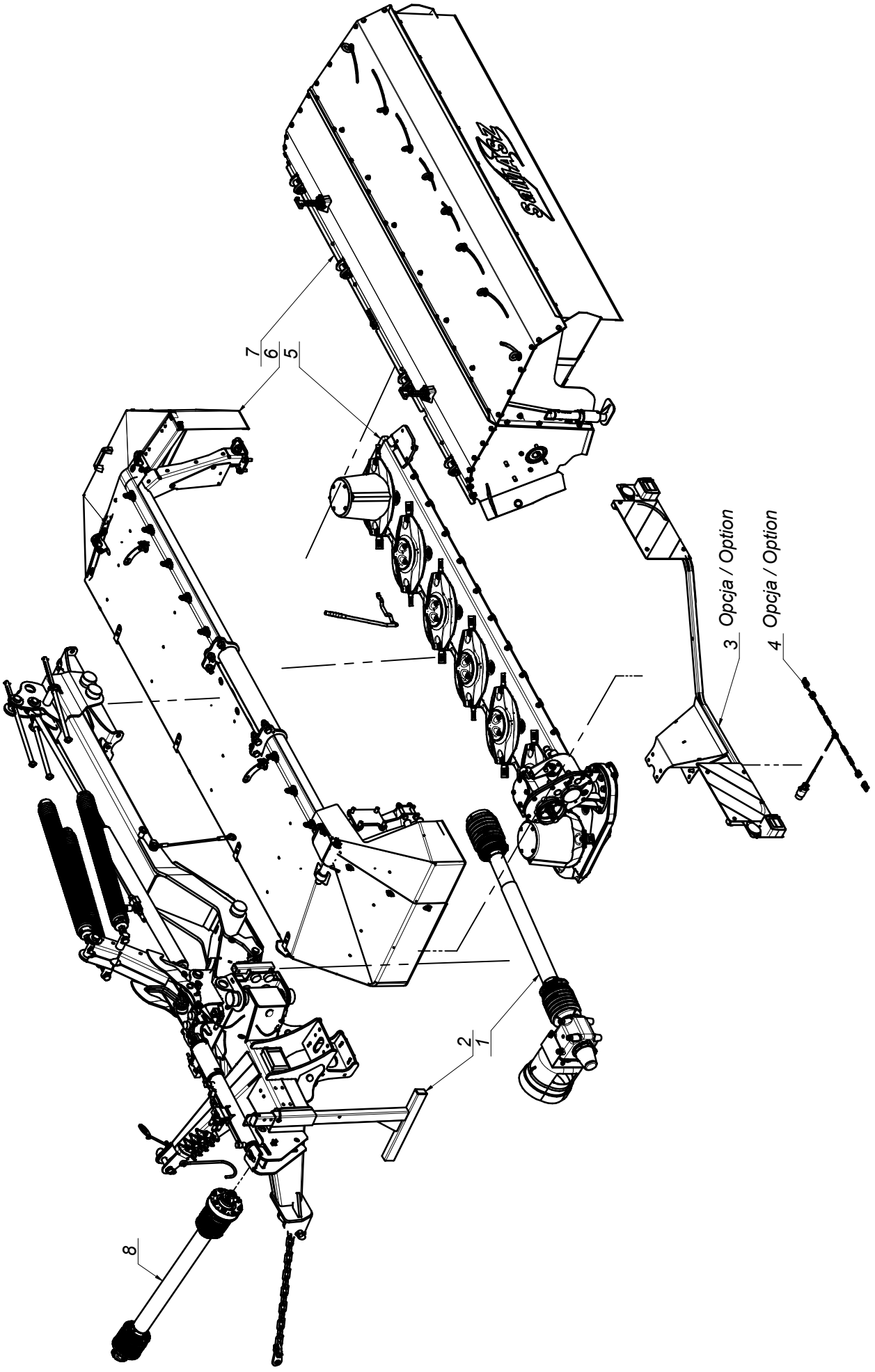
7
6
5
3 Opcja / Option
4 Opcja / Option
2
1
8

L.p. Item	Numer części Part No.	Nazwa części	Description	Ilość Quantity	Uwagi Notes
1	0544.04.00.000	Przeniesienie napędu - 1000 obr	Drive transmission - 1000 rpm	1	
2	0544.11.00.004	Układ zawieszenia	Suspension unit	1	
3	0544.66.00.004	Oświetlenie	Lighting	1	
4	0544.67.00.004	Instalacja elektryczna	Electric installation	1	
5	0608.04.00.007	Zespół tnący prawy	Cutting unit right	1	
6	0609.02.00.006	Rama główna prawa	Main frame right	1	
7	0703.00.00.002	Spulchniacz prawy D 301 SP	Tine conditioner right D 301 SP	1	
8	MIWB-101-004	Wał B&P - 7G5N101CE0071A1A	PTO shaft B&P - 7G5N101CE0071A1A	1	

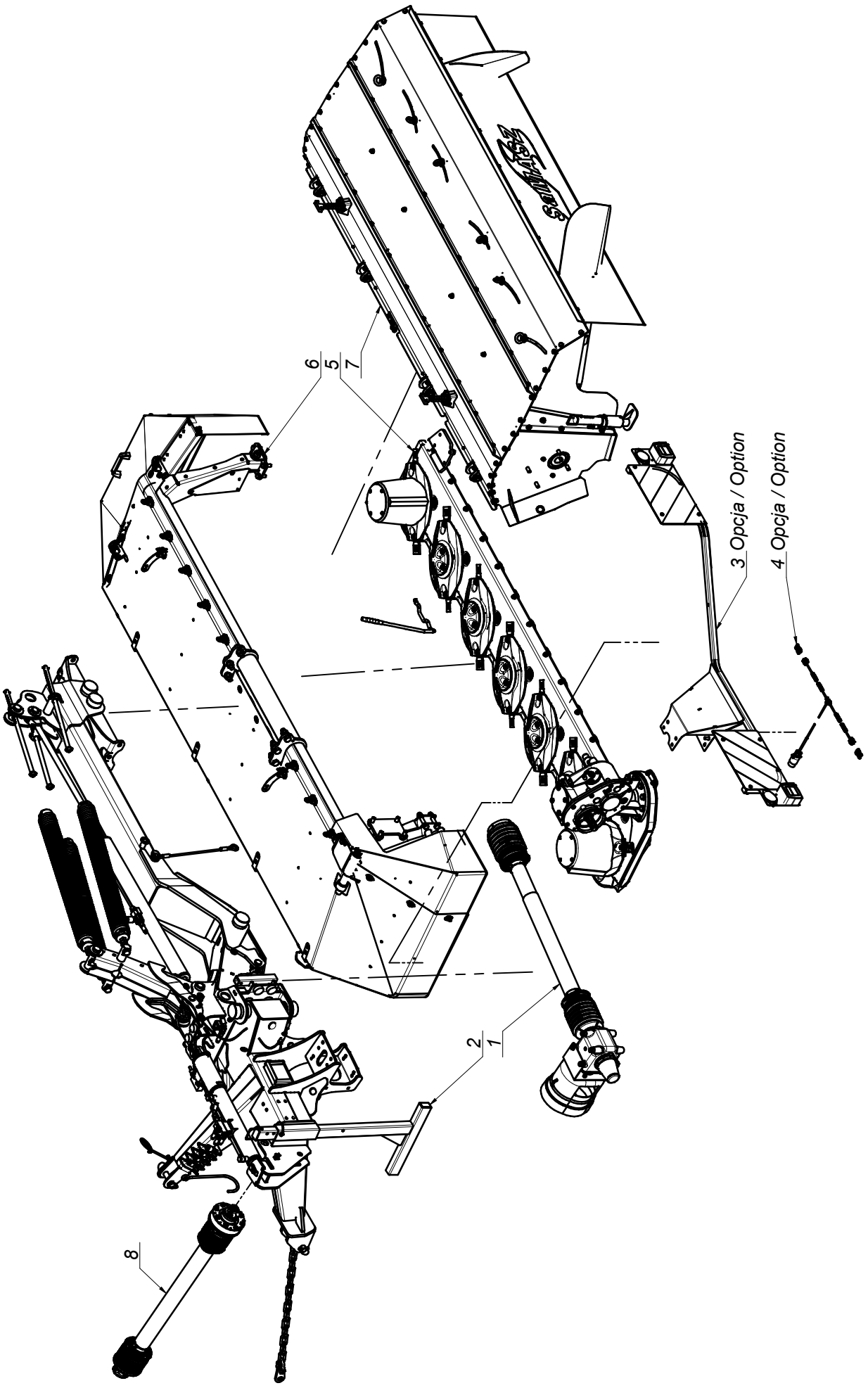
6
5
7
3 Opcja / Option
4 Opcja / Option
2
1
8

SaMASZ®
MASZYNY ROLNICZE I KOMUNALNE
FARM AND MUNICIPAL MACHINERY

0544.00.00.035
KT 301 SL

Tab. 1b

L.p. Item	Numer części Part No.	Nazwa części	Description	Ilość Quantity	Uwagi Notes
1	0544.04.00.000	Przeniesienie napędu - 1000 obr	Drive transmission - 1000 rpm	1	
2	0544.11.00.004	Układ zawieszenia	Suspension unit	1	
3	0544.66.00.004	Oświetlenie	Lighting	1	
4	0544.67.00.004	Instalacja elektryczna	Electric installation	1	
5	0608.04.00.007	Zespół tnący prawy	Cutting unit right	1	
6	0609.02.00.006	Rama główna prawa	Main frame right	1	
7	0690.00.00.001	Spulchniacz prawy lekki D 302 SPL	Lightweight tine conditioner D 302 SPL	1	
8	MIWB-101-004	Wał B&P - 7G5N101CE0071A1A	PTO shaft B&P - 7G5N101CE0071A1A	1	

0544.04.00.000
Przeniesienie napędu - 1000 obr
Drive transmission - 1000 rpm

Tab. 2

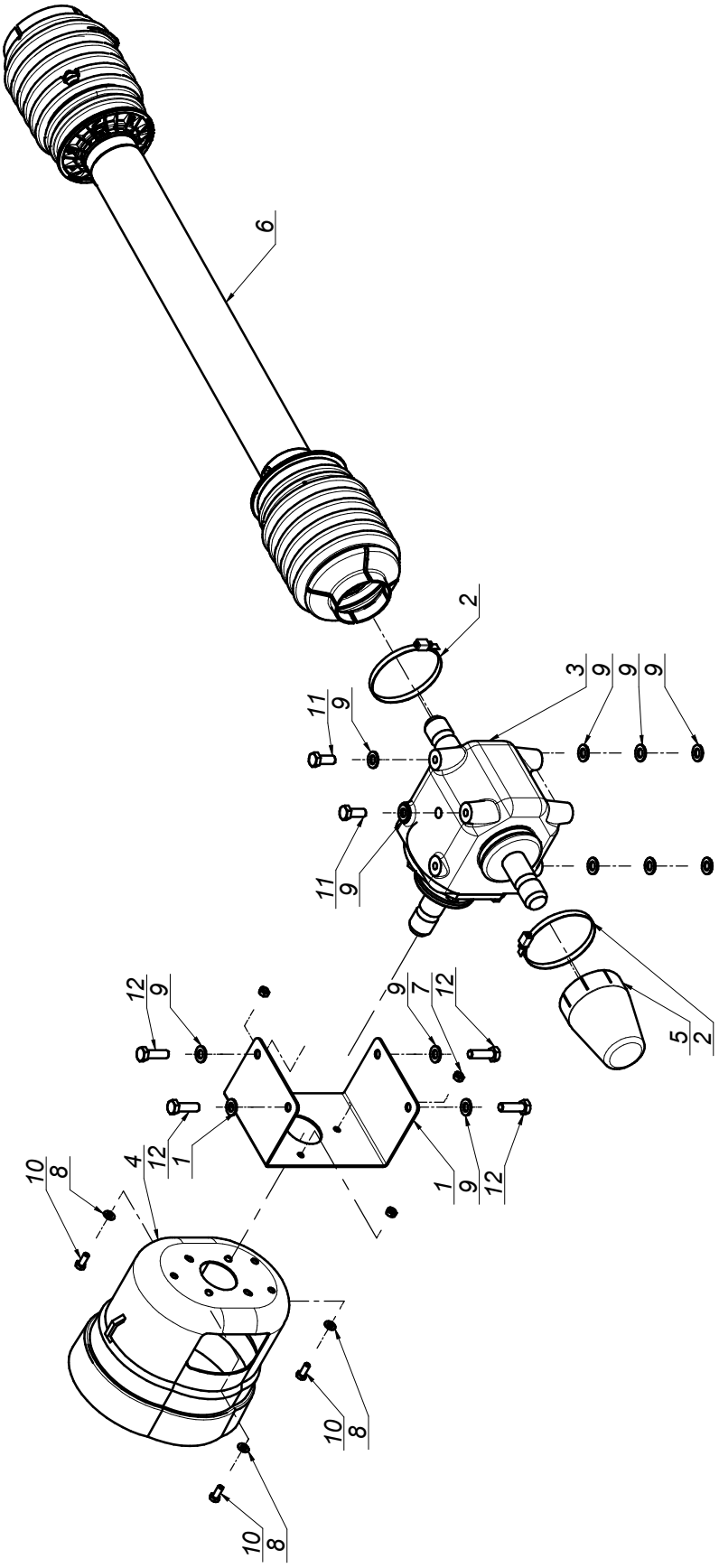

SaMASZ®
MASZYNY ROLNICZE I KOMUNALNE
FARM AND MUNICIPAL MACHINERY

0544.04.00.000
Przeniesienie napędu - 1000 obr
Drive transmission - 1000 rpm

Tab. 2

L.p. Item	Numer części Part No.	Nazwa części	Description	Ilość Quantity	Uwagi Notes
1	0544.04.01.000	Osłona przekładni	Gearbox guard	1	
2	MIIO-100-000	Opaska zaciskowa 100-120	Clamp band 100-120	2	
3	MIPS-110-000	Przekładnia kątowa 110-01.111.L	Gearbox 110-01.111.L	1	
4	MITO-000-005	Osłona stożkowa D4170 401	PTO guard	1	
5	MITO-001-013	Osłona przekładni	Gearbox cover	1	
6	MIWB-088-000	WAŁ - 7G5T088FX007007PTA	PTO shaft - 7G5T088FX007007PTA	1	
7	MZNS-008-006	Nakretka M 8 kl. 8 oc. samozab.	Nut M 8 cl. 8 z. self-lock.	3	
8	MZPP-008-002	Podkladka fi 8 oc.	Washer fi 8 z.	3	
9	MZPP-012-002	Podkładka fi12 oc.	Washer fi12 z.	12	
10	MZSZ-008-001	Śruba M 8x 20 kl. 8.8 oc. (82105)	Bolt M 8x 20 cl. 8.8 z. (82105)	3	
11	MZSZ-012-002	Śruba M12x 30 kl. 8.8 oc. (82105)	Bolt M12x 30 cl. 8.8 z.	2	
12	MZSZ-012-005	Śruba M12x 40 kl. 8.8 oc. (82105)	Bolt M12x 40 cl. 8.8 z. (82105)	4	

0544.11.00.004
Układ zawieszenia
Suspension unit

Tab. 3

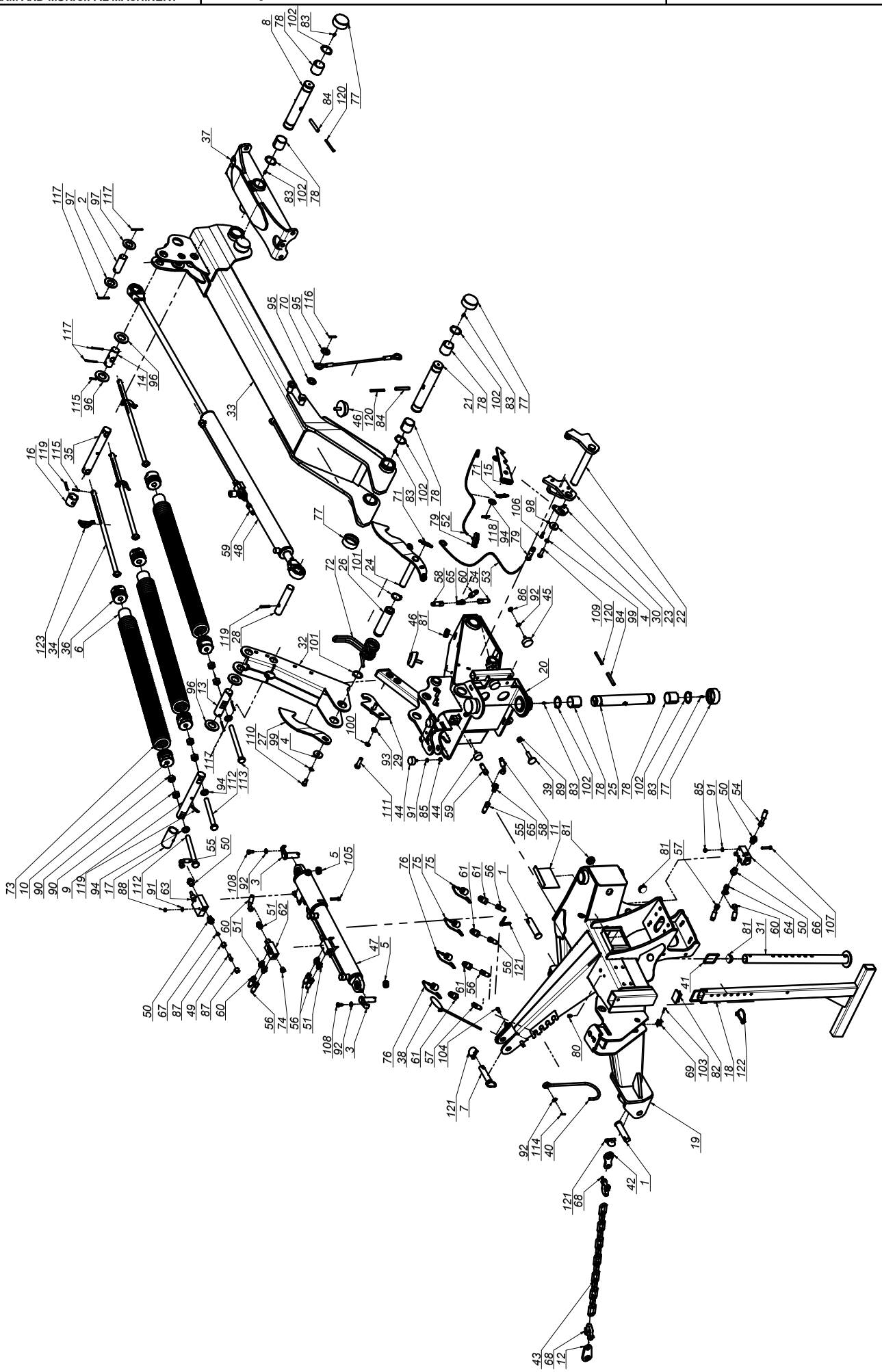

SaMASZ®
MASZYNY ROLNICZE I KOMUNALNE
FARM AND MUNICIPAL MACHINERY

0544.11.00.004
Układ zawieszenia
Suspension unit

Tab. 3

L.p. Item	Numer części Part No.	Nazwa części	Description	Ilość Quantity	Uwagi Notes
1	00SO.28.35.120	Sworzeń fi.28/35 L=120 (SO.28.35.120)	Pin d=28 L=120 (SO.28.35.120)	2	
2	00SO.35.00.100	Sworzeń fi.35 L=100 (SO.35.00.100)	Pin Fi 35, L=100	1	
3	00SZ.25.00.075	Sworzeń fi.25 L= 75 (SZ.25.00.075)	Pin fi.25 L-75	2	
4	0108.02.08.000	Podkładka dociskająca	Washer	2	
5	0112.01.08.000	Tuleja dystansowa cylindra I	Distance bush	2	
6	0112.10.28.000	Usztywnienie sprężyny	Spring insert	3	
7	0225.01.11.000	Sworzeń zaczepu górnego	Toplink pin	1	
8	0271.01.16.003	Sworzeń zawieszenia ramy	Suspension frame pin	1	
9	0271.01.33.003	Sworzeń sprężyn odciążających	Support springs pin	1	
10	0272.01.40.002	Zaczep sprężyny dp-fi75x13 L-65	Spring catch dp-fi75x13 L-65	3	
11	0290.01.10.000	Zasuwa	Plate	1	
12	0302.01.11.000	Wieszak łańcucha	Chain holder	1	
13	0534.10.18.001	Sworzeń sprężyn odciążających	Support spring's pin	1	
14	0534.10.26.001	Sworzeń sprężyn odciążających	Support spring's pin	1	
15	0540.01.08.000	Zapadka blokady	Latch	1	
16	0540.01.18.000	Tuleja dystansowa	Distance bush	1	
17	0540.01.23.000	Tuleja dystansowa dźwigni	Lever's distance bush	1	
18	0540.01.27.001	Stopa podporowa	Support stand	1	
19	0544.01.01.004	Zaczep	Hitch	1	
20	0544.01.02.002	Ramię ruchome	Moving arm	1	
21	0544.01.05.000	Sworzeń ramienia ruchomego	Bolt of moving arm	1	
22	0544.01.07.000	Dźwignia zapierająca	Block lever	1	
23	0544.01.09.000	Dźwignia blokująca	Locking pawl	1	
24	0544.01.10.000	Zapadka prawa	Transport latch - right	1	
25	0544.01.11.000	Sworzeń główny zawieszenia	Main suspension pin	1	
26	0544.01.12.000	Tuleja dźwigni sprężyn	Bush	1	
27	0544.01.13.000	Zapadka lewa	Transport latch - left	1	
28	0544.01.17.000	Sworzeń siłownika	Cylinder pin	1	
29	0544.01.18.000	Hak blokady transportowej	Transport stopper hook	1	
30	0544.01.19.000	Podkładka dźwigni blokującej	Stopper insert	1	
31	0544.01.20.002	Stopa podporowa	Support leg	1	
32	0544.11.03.004	Dźwignia sprężyn	Spring lever	1	
33	0544.11.04.004	Ramię nośne	Arm	1	
34	0600.01.21.000	Pręt naciągu sprężyn (Fujarka)	Spring tensioning rod	3	
35	0600.01.22.000	Sworzeń sprężyn odciążających	Pin	1	
36	0600.01.24.000	Zaczep sprężyny dp-fi70x13 L-65	Spring mount dp-fi70x13 L-65	3	
37	0619.01.06.001	Mocowanie ramy prawej	Frame mount	1	
38	0619.01.32.000	Sprężyna przewodów	Spring bracket	1	
39	0619.01.56.004	Śruba regulacyjna zaworu	Bolt special - end valve	1	
40	1006.07.07.000	Wspornik wału	Shaft bracket	1	
41	1006.07.09.000	Rączka druciana	Rod fi6 - L=218	1	
42	2266.01.02.000	Wieszak łańcucha	Chain holder	1	
43	2266.01.03.000	Łańcuch ograniczający - 13 ogniw	Support chain	1	
44	MIGA-040-018	Amortyzator gumowo-metalowy 40x18 typ D	Rubber-metal damper 40x18 type K	3	
45	MIGA-050-018	Amortyzator gumowo-metalowy 50x18 typ D	Rubber-metal damper 50x18 type D	2	
46	MIGA-080-000	Amortyzator gumowo-metalowy 80x25 typ K	Rubber-metal damper 80x25 type K	3	
47	MIHC-382-001	Siłownik 63-80x36x110-382 (0545.01.03.000)	Cylinder 63-80x36x110-382	1	
48	MIHC-880-001	Siłownik 63x28x890 (0544.01.24.000)	Lifting cylinder	1	
49	MIHK-000-002	Końcówka kulowa przew. M16	Ball end Dn-10	1	
50	MIHK-012-004	Złączka M16x1/2"	Straight connector M16x1/2"	4	
51	MIHK-034-000	Złączka M16x3/8"	Straight connector M16x3/8"	5	
52	MIHL-000-006	Linka fi 5 L=4000 biała	Cord fi 5 L=4000 white	1	
53	MIHL-000-007	Linka fi 5 L=4000 zielona	Cord fi 5 L=4000 green	1	
54	MIHP-060-008	Przewód M16x1,5 L= 600 A45-A	Hydraulic hose M16x1,5 L= 600 A45-A	1	
55	MIHP-065-002	Przewód M16x1,5 L= 650 A90-A	Hydraulic hose M16x1,5 L= 650 A90-A	1	
56	MIHP-104-010	Przewód M16x1,5 L= 1800 A-A	Hydraulic hose M16x1,5 L= 1800 A-A	3	
57	MIHP-220-016	Przewód M16x1,5 L= 2200 A45-A	Hydraulic hose M16x1,5 L= 2200 A45-A	1	
58	MIHP-370-000	Przewód M16x1,5 L= 370 A45-A (P15P11/111/08 L-370)	Hydraulic hose M16x1,5 L= 370 A45-A	1	
59	MIHP-850-012	Przewód M16x1,5 L= 850 A-A	Hydraulic hose M16x1,5 L= 850 A-A	1	
60	MIHP-900-001	Przewód M16x1,5 L= 900 A45-A	Hydraulic hose M16x1,5 L= 900 A45-A	2	
61	MIHW-001-005	Wtyczka EURO M16x1.5	EURO M16x1.5 plug	4	
62	MIHZ-000-039	Zawór zwrotny sterowany - VBPSE 3_8 cala L4	Pilot check valve VBPSE 3/8" L4	1	
63	MIHZ-012-000	Zawór sekwencyjny bezpośredni VS2C 1/2" V0660	Sequence valve VS2C 1/2" V0660	1	
64	MIHZ-016-003	Złączka trójnik M16x1,5 nastawna niesymetryczna z nakrętką	Compression Tee-connector M16x1,5 asymmetrical	1	
65	MIHZ-016-016	Złączka trójnik M16x1,5 TN100-10L	Tee, compressionM16x1.5 TN100-10L	2	
66	MIHZ-056-828	Zawór krańcowy V-121 1/2" NC - V0828	End valve V-121 1/2" NC - V0828	1	
67	MIIP-016-000	Pierścień zacinajacy fi 10	Olive fi 10	1	

0544.11.00.004
Układ zawieszenia
Suspension unit

Tab. 3

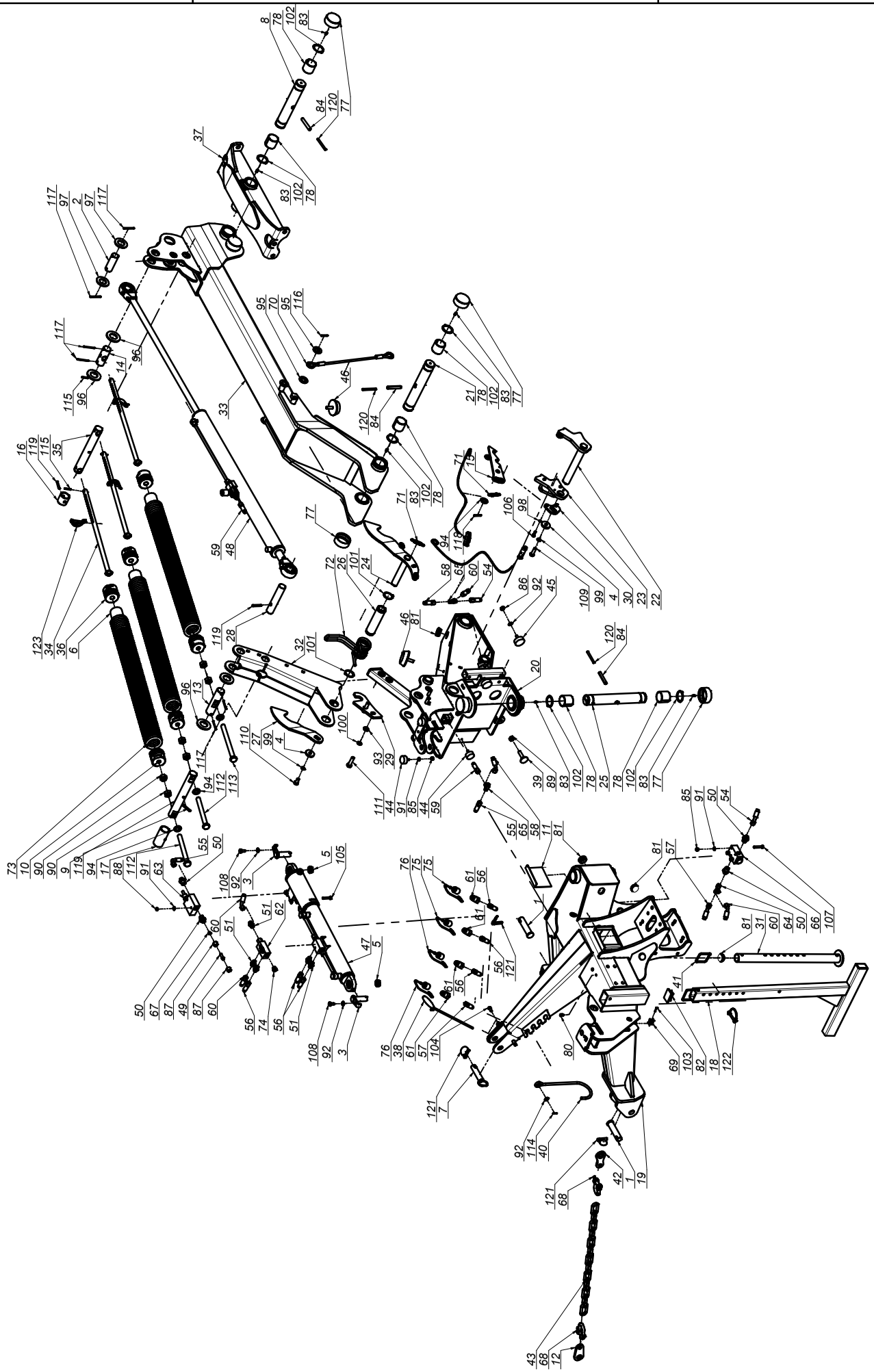

SaMASZ®
MASZYNY ROLNICZE I KOMUNALNE
FARM AND MUNICIPAL MACHINERY

0544.11.00.004
Układ zawieszenia
Suspension unit

Tab. 3

L.p. Item	Numer części Part No.	Nazwa części	Description	Ilość Quantity	Uwagi Notes
68	MIIS-014-000	Szekla fi 14	Shackle fi 14	2	
69	MIIU-015-000	Uchwyt fi 15	Clamp fi 15	1	
70	MILS-006-500	Linka stalowa w osłonie PCV	Cable	1	
71	MISP-001-002	Sprężyna zapadki fi 1,6 L=72 (0105.01.09.000)	Spring fi 1,6 L=72	2	
72	MISP-010-011	Sprężyna dźwigni fi10 (0544.01.64.002)	Lever's spring	1	
73	MISP-013-930	Sprężyna fi.13 L= 930 (0540.01.26.000)	Spring fi.13 - dp.fi75 - L-930	3	
74	MITK-000-004	Korek 3/8" model 42A	Plug 3/8" model 42A	1	
75	MITO-000-007	Osłona na wtyk EURO HP10 czerwona	EURO plug cap - red	2	
76	MITO-001-007	Osłona na wtyk EURO HP10 żółta	EURO plug cap - yellow	2	
77	MITP-073-000	Pokrywa rur fi 73 x 30	Plastic cover 73 x 30	8	
78	MITS-000-0018	Tuleja ślizgowa 50x 55x 50 PCM	Sliding bush 50x 55x 50 PCM	6	
79	MITS-005-000	Rączka do linki fi 5 (FGP 455795)	Pull cord handle	2	
80	MITZ-010-000	Zaślepka plastik ok 10 111528	Plastic plug 10x1 round	6	
81	MITZ-040-00	Zaślepka plastik ok 40x1 - 111067	Plug plastic 40x1 round	5	
82	MITZ-060-003	Zaślepka plastik prost 60x40x3-5	Plastic plug 60x40x3 square	1	
83	MZIS-000-003	Smarowniczka M6x1	Grease nipple M6x1	6	
84	MZKK-013-080	Kołek spręż. fi13x 80 nierdz.	Spring pin fi 13x80	3	
85	MZNS-008-006	Nakretka M 8 kl. 8 oc. samozab.	Nut M 8 cl. 8 z. self-lock.	5	
86	MZNS-010-002	Nakrętka M10 kl. 8 oc. samozab.	Nut M10 cl. 8 z. self-lock.	2	
87	MZNS-016-002	Nakrętka złączna M16x1,5	Compression nut M16x1,5	2	
88	MZNZ-008-002	Nakrętka M 8 kl. 8 cz.	Nut M 8 cl. 8 bl.	2	
89	MZNZ-014-002	Nakrętka M14 kl. 8 oc.	Nut M14 cl. 8 z.	1	
90	MZNZ-020-002	Nakrętka M20 kl. 8 oc.	Nut M20 cl. 8 z.	6	
91	MZPP-008-002	Podkladka fi 8 oc.	Washer fi 8 z.	7	
92	MZPP-010-001	Podkładka fi10 oc.	Washer fi10 z.	5	
93	MZPP-014-001	Podkładka fi14 oc.	Washer fi14 z.	2	
94	MZPP-020-001	Podkładka fi20 oc.	Washer fi20 z.	4	
95	MZPP-024-001	Podkładka fi 24 oc. pod sworzeń	Spacer fi 24 z.	2	
96	MZPP-036-001	Podkładka fi40 oc.	Washer fi40 z.	4	
97	MZPP-036-002	Podkładka fi36 oc.	Washer fi36 z.	2	
98	MZPS-008-001	Podkładka spręż. fi 8,2 oc.	Spring washer fi 8.2 z.	2	
99	MZPS-012-001	Podkładka spręż. fi12,2 oc.	Spring washer fi12.2 z.	2	
100	MZPS-014-002	Podkładka spręż. fi14,2 oc.	Spring washer fi 14.2 z.	2	
101	MZSE-045-001	Pierścień osad. Z 45	Circlip Z 45	2	
102	MZSE-050-001	Pierścień osad. Z 50	Circlip Z 50	6	
103	MZSI-004-001	Śruba M 4x 20 kl. 8.8 oc. IMB. WALC.	Bolt M 4x 20 Property Class 8.8 z. Allen socket	1	
104	MZSZ-008-001	Śruba M 8x 20 kl. 8.8 oc. (82105)	Bolt M 8x 20 cl. 8.8 z. (82105)	2	
105	MZSZ-008-007	Śruba M 8x 45 kl. 8.8 oc. (82105)	Bolt M 8x 45 cl. 8.8 z. (82105)	2	
106	MZSZ-008-009	Śruba M 8x 25 kl. 8.8 oc. (82105)	Bolt M 8x 25 cl. 8.8 z. (82105)	2	
107	MZSZ-008-013	Śruba M 8x 50 kl. 8.8 oc. (82105)	Bolt M 8x 50 cl. 8.8 z. (82105)	3	
108	MZSZ-010-010	Śruba M10x 20 kl. 8.8 oc. (82105)	Bolt M10x 20 cl. 8.8 z. (82105)	2	
109	MZSZ-012-005	Śruba M12x 40 kl. 8.8 oc. (82105)	Bolt M12x 40 cl. 8.8 z. (82105)	1	
110	MZSZ-012-010	Śruba M12x 25 kl. 8.8 oc. (82105)	Bolt M12x 25 cl. 8.8 z.	1	
111	MZSZ-014-004	Śruba M14x 50 kl. 8.8 oc. (82105)	Bolt M14x 50 cl. 8.8 z. (82105)	2	
112	MZSZ-020-200	Śruba M20x200 kl. 8.8 oc. (82105)	Bolt M20x200 kl. 8.8 oc. (82105)	2	
113	MZSZ-020-240	Śruba M20x240 kl. 8.8 oc. (82105)	Bolt M20x240 cl. 8.8 z. (82105)	1	
114	MZZK-004-001	Kołek spręż. fi 4x 20 nierdz.	Spring pin fi4 x20 ss.	1	
115	MZZK-005-002	Kołek spręż. fi 5x 32 oc.	Spring pin fi 5x32 z.	3	-
116	MZZK-005-006	Kołek spręż. fi 5x 36 nierdz.	Spring pin fi 5x36 ss.	1	
117	MZZK-005-007	Kołek spręż. fi 5x 60 oc.	Spring pin fi 5x60 z.	6	
118	MZZK-006-007	Kołek spręż. fi 6x 40 oc.	Spring pin fi 6x 40 z.	1	
119	MZZK-008-005	Kołek spręż. fi 8x 50 oc.	Spring pin fi 8x50 z.	3	
120	MZZK-008-013	Kołek spręż. fi 8x 80 oc.	Spring pin fi 8x80 z.	3	
121	MZZP-000-001	Zawleczka - Przetyczka A 11x45	Lynch pin A 11x45	3	
122	MZZZ-008-045	Zawleczka 8x70 oc. - do rur	Cotter pin 8x70 z. tube	2	
123	MZZZ-008-060	Zawleczka 8x60 oc. - do rur	Cotter pin 8x60 z. tube	3	

0608.04.00.007
Zespół tnący prawy
Cutting unit right

Tab. 4

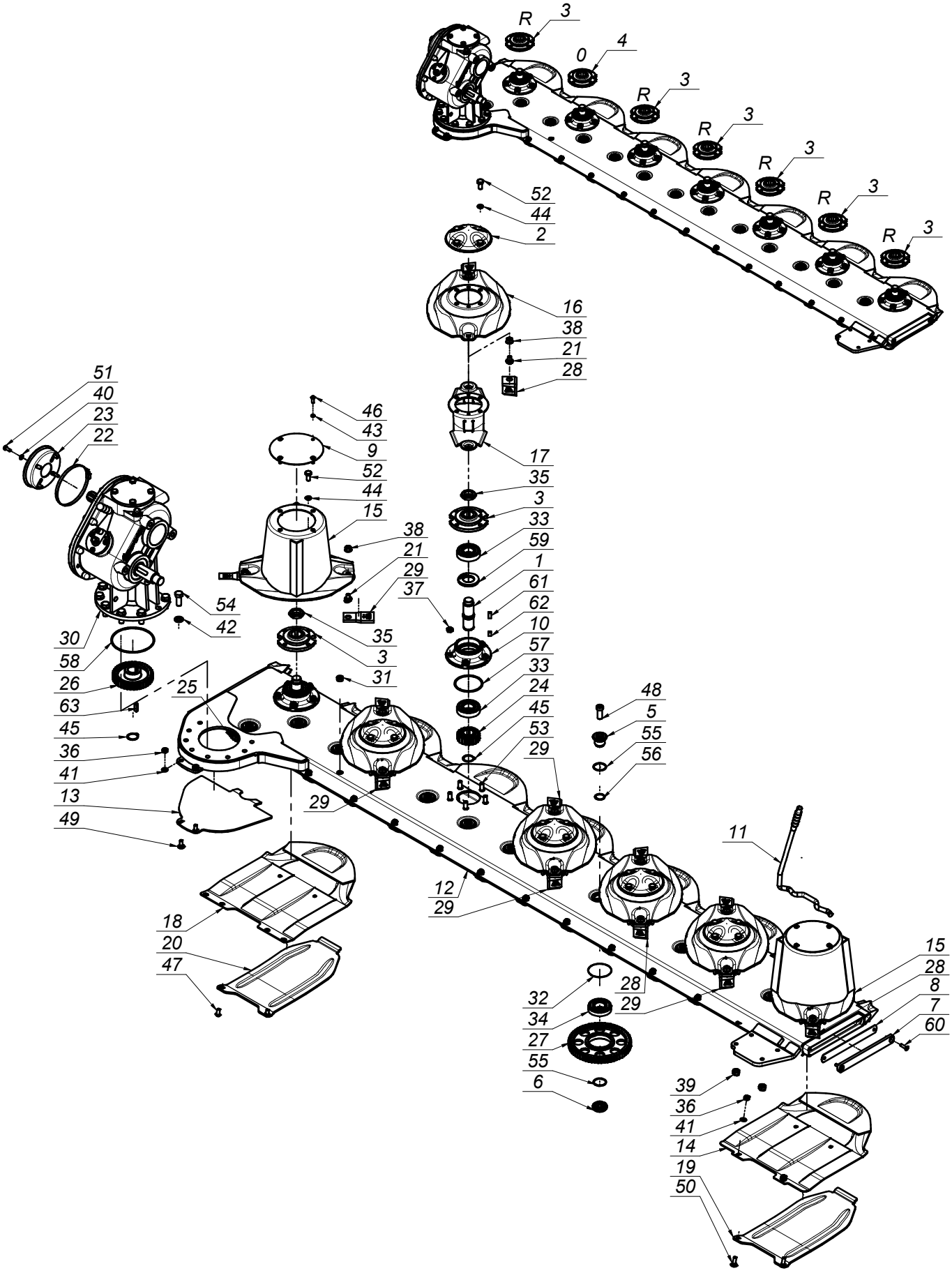

SaMASZ®
MASZYNY ROLNICZE I KOMUNALNE
FARM AND MUNICIPAL MACHINERY

0608.04.00.007
Zespół tnący prawy
Cutting unit right

Tab. 4

L.p. Item	Numer części Part No.	Nazwa części	Description	Ilość Quantity	Uwagi Notes
1	0540.03.05.000	Wałek napędowy dysku L-120	Pinion shaft L=120	7	
2	0540.03.08.000	Pokrywka dysku	Disc	5	
3	0540.03.09.002	Piasta górna dysku prawa	Top hub - right	6	
4	0540.03.10.002	Piasta górna dysku	Top hub	1	
5	0540.03.11.000	Sworzeń koła pośredniego - górny	Idler holder - upper	13	
6	0540.03.12.000	Sworzeń koła pośredniego - dolny	Idler holder - lower	13	
7	0540.03.13.001	Zamknięcie listwy	Bar closure	1	
8	0540.03.14.001	Zamknięcie listwy - Guma	Bar closure - rubber	1	
9	0540.03.22.001	Pokrywa bębna	Drum's cover	2	
10	0540.03.23.001	Piasta dolna	Lower hub	7	
11	0540.03.67.003	Klucz wymiany noży	Knife mounting lever	1	
12	0608.04.01.003	Listwa spawana prawa	Cutterbar welded right	1	
13	0608.04.21.003	Płoza prawa	Skid - right	1	
14	0619.14.02.007	Ślizg	Sliding skid	6	
15	0619.14.03.007	Dysk roboczy z bębnem	Working disc with drum	2	
16	0619.14.04.007	Dysk roboczy	Working disc	5	
17	0619.14.06.007	Trzymak nożowy	Knife holder	7	
18	0619.14.11.007	Ślizg skrajny	Slide - outer	1	
19	0619.14.13.007	Nakładka ścieralna	Skid plate	6	
20	0619.14.14.007	Nakładka ścieralna skrajna	Skid plate - outer	1	
21	MIIO-003-012	Obsada M12 z pazurem - typ 2 (0619.14.05.007)	Knife holder pin M12 - flange	14	
22	MIIO-130-000	Opaska zaciskowa 130-150	Band clip 130-150	1	
23	MIIU-411-000	Uchwyt mocowania osłony 395011411R	Guard's holder 395011211R	1	-
24	MIKW-020-135	Koło zębate talerza roboczego Z20 (0540.03.07.000)	Cutting disc gear Z20	7	
25	MIKW-038-080	Koło zębate pośrednie Z38 (0229.05.02.000)	Gear Z38 - idler	1	
26	MIKW-038-138	Koło zębate napędowe Z38 (0540.03.06.000)	Gear Z38	1	
27	MIKW-060-080	Koło zębate pośrednie Z60 (0225.05.13.000)	Gear Z60 - idler	12	
28	MINO-000-005	Nóż skośny lewy 105x49x4 (0540.03.24.002)	Left slanted blade 105x49x4	6	
29	MINO-000-005	Nóż skośny prawy 105x49x4 (0540.03.25.002)	Right slanted blade 105x49x4	8	
30	MIPS-052-002	Przek. kątowa 052-02.0100AB.L	Gear box 052-02.0100AB.L	1	
31	MITK-000-003	Korek wlewu oleju M22x1,5 stoż.	Oil inlet plug M22x1.5	1	
32	MZIP-000-008	Pierścień zabez. fi.95 (łożysko 6307N fi.80)	Ring fi.95 (bearing 6307N fi.80)	13	
33	MZLZ-063-000	Łożysko 6307 2RS C3	Bearing 6307 2RS C3	14	
34	MZLZ-063-007	Łożysko 6307 2RS N C3	Bearing 6307 2RS N	13	
35	MZNN-030-000	Nakrętka M30x1,5 kl. 8 oc. niska	Nut M30x1.5 cl. 8 z. low	7	
36	MZNS-010-002	Nakrętka M10 kl. 8 oc. samozab.	Nut M10 cl. 8 z. self-lock.	14	
37	MZNS-012-004	Nakrętka M12 kl. 8 oc. samozab.	Nut M12 cl. 8 z. self-lock.	35	
38	MZNS-012-692	Nakrętka M12 kl.10 oc. kołnierzowa	Nut M12 cl. 10.9 z. collar	14	
39	MZNS-014-004	Nakrętka M14 kl. 8 oc. samozab.	Nut M14 cl. 8 z. self-lock.	4	
40	MZPP-008-002	Podkładka fi 8 oc.	Washer fi 8 z.	4	
41	MZPP-010-001	Podkładka fi10 oc.	Washer fi10 z.	14	
42	MZPP-016-001	Podkładka fi16 oc.	Washer fi16 z.	8	
43	MZPS-008-001	Podkładka spręż. fi 8,2 oc.	Spring washer fi 8.2 z.	8	
44	MZPS-012-001	Podkładka spręż. fi12,2 oc.	Spring washer fi12.2 z.	28	
45	MZSE-035-001	Pierścień osad. Z 35	Circlip Z 35	8	
46	MZSI-008-101	Śruba M 8x 20 kl. 10.9 oc. GRZYB IMB (7380)	Bolt M 8x 20 cl. 10.9 z. ALLEN	8	
47	MZSI-010-009	Śruba M10x 20 kl. 10.9 oc. GRZYB IMB (7380)	Bolt M10x 20 cl. 10.9 z. ALLEN	2	
48	MZSI-016-041	Śruba M16x 40 kl. 10.9 oc. IMB. WALC. NISKI	Bolt M16x 40 cl. 10.9 z. ALLEN ROLL. LOW	13	
49	MZSP-010-001	Śruba M10x 25 kl. 8.8 oc. PODS.	Bolt M10x 25 cl. 8.8 z. square-neck	2	
50	MZSP-010-004	Śruba M10x 30 kl. 8.8 oc. PODS.	Bolt M10x 30 cl. 8.8 z. Square-neck	12	
51	MZSZ-008-001	Śruba M 8x 20 kl. 8.8 oc. (82105)	Bolt M 8x 20 cl. 8.8 z. (82105)	4	
52	MZSZ-012-010	Śruba M12x 25 kl. 8.8 oc. (82105)	Bolt M12x 25 cl. 8.8 z.	28	
53	MZSZ-012-030	Śruba specjalna M12x 30 kl.10.9oc.(0540.03.18.000)	Knurled bolt M12x 30 cl. 10.9 z.	35	
54	MZSZ-016-007	Śruba M16x 40 kl. 8.8 oc. (82105)	Bolt M16x 40 cl. 8.8 z.	8	
55	MZUO-030-001	Oring - 30x2,5	Oring - 30x2.5	26	
56	MZUO-030-001	Oring - 30x2,5	Oring - 30x2.5	13	
57	MZUO-090-001	Oring - 90x4	Oring - 90x4	7	
58	MZUO-142-000	Oring - 142x4	Oring 142x4	1	
59	MZUS-040-072	Simmering AO - 40x 72x 7	Simmering AO - 40x 72x 7	7	
60	MZWB-008-005	Śruba M 8x 30 kl. 8.8 oc. IMB. STOŻ.	Bolt M 8x 30 cl. 8.8 z. counter-sunk hex	2	
61	MZWP-000-002	Wpust B 10x 8x 22	Cut off key B 10x8x22	7	
62	MZWP-010-016	Wpust B 10x 8x 14	Cut off key B 10x8x14	7	
63	MZWP-010-032	Wpust AB 10x8x32	Cut off key AB 10x8x32	1	

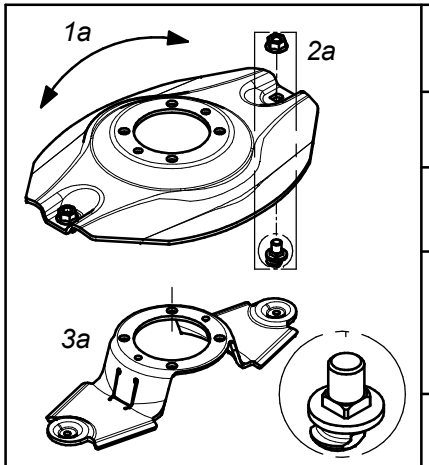

Dysk roboczy z obsadą noża M12 z pazurem i kwadratem			Working disc with knife holder M12 - flange square	
Lp. Item	Numer części Part No.	Nazwa części	Description	Ilość w kpl. Quantity for set
1a	0619.14.04.007	Dysk roboczy	Working disc	1
2a	MZNS-012-692	Nakrętka M12 kl.10 oc. kołnierzowa	Nut M12 cl. 10.9 z. collar	2
	MIIO-003-012	Obsada M12 z pazurem - typ 2 (0619.14.05.007)	Knife holder pin M12 - flange - type 2 (0619.14.05.007)	
3a	0619.14.06.007	Trzymak nożowy	Knife holder	1

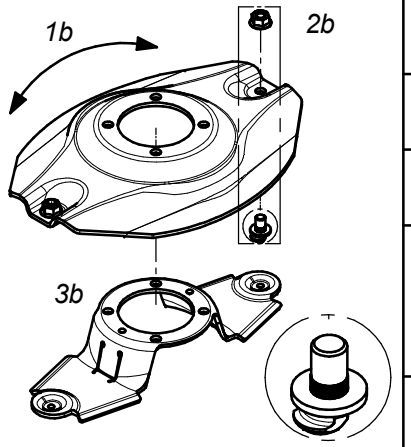

Dysk roboczy z obsadą noża M12 z pazurem i moletem			Working disc with knife holder M12 - flange	
Lp. Item	Numer części Part No.	Nazwa części	Description	Ilość w kpl. Quantity for set
1b	0540.03.04.002	Dysk roboczy	Working disc	1
2b	MZNS-012-692	Nakrętka M12 kl.10 oc. kołnierzowa	Nut M12 cl. 10.9 z. collar	2
	MIIO-002-012	Obsada M12 z pazurem (0540.03.24.003)	Knife holder pin M12 - flange (0540.03.24.003)	
3b	0619.14.06.007	Trzymak nożowy	Knife holder	1

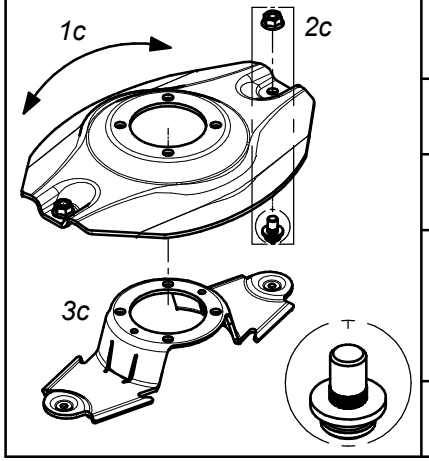

Dysk roboczy z obsadą noża M12 (kpl.)			Working disc with knife holder M12 (set)	
Lp. Item	Numer części Part No.	Nazwa części	Description	Ilość w kpl. Quantity for set
1c	0540.03.04.002	Dysk roboczy	Working disc	1
2c	MZNS-012-692	Nakrętka M12 kl.10 oc. kołnierzowa	Nut M12 cl. 10.9 z. collar	2
	MIIO-001-012	Obsada noża M12 (0225.05.20.001)	Knife holder pin M12 (0225.05.20.001)	
3c	0540.03.20.002	Trzymak nożowy	Knife holder	1

Zamienność dysków roboczych
Optional working discs

Tab. 4a

Zamienność dysków roboczych
Optional working discs

Tab. 4b

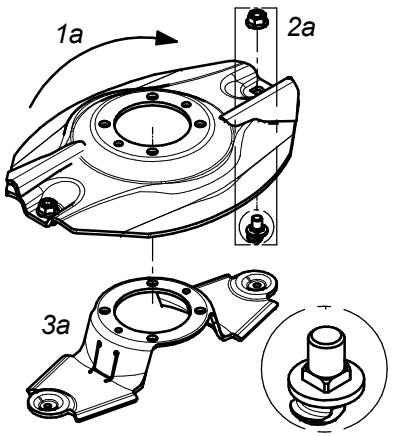

Dysk roboczy z z podbiciem, obsada noża M12 z pazurem i kwadratem - prawy (kpl.)			Working disc with instep, knife holder M12 flange square - right (set)	
Lp. Item	Numer części Part No.	Nazwa części	Description	Ilość w kpl. Quantity for set
1a	0619.14.21.007	Dysk roboczy z podbiciem - prawy	Working disc with instep - right	1
2a	MZNS-012-692	Nakrętka M12 kl.10 oc. kołnierzowa	Nut M12 cl. 10.9 z. collar	2
	MIIO-003-012	Obsada M12 z pazurem - typ 2 (0619.14.05.007)	Knife holder pin M12 - flange - type 2 (0619.14.05.007)	
3a	0619.14.06.007	Trzymak nożowy	Knife holder	1

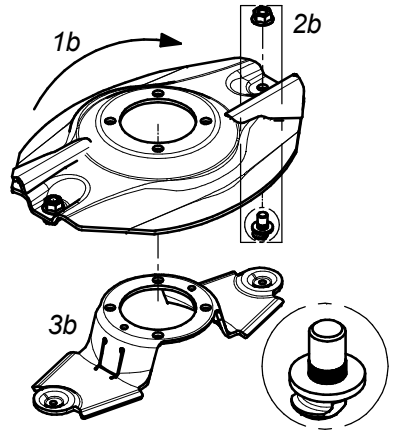

Dysk roboczy z z podbiciem, obsada noża M12 z pazurem i moletem - prawy (kpl.)			Working disc with instep, knife holder M12 flange - right (set)	
Lp. Item	Numer części Part No.	Nazwa części	Description	Ilość w kpl. Quantity for set
1b	0540.03.35.002	Dysk roboczy z podbiciem - prawy	Working disc with instep - right	1
2b	MZNS-012-692	Nakrętka M12 kl.10 oc. kołnierzowa	Nut M12 cl. 10.9 z. collar	2
	MIIO-002-012	Obsada M12 z pazurem (0540.03.24.003)	Knife holder pin M12 - flange (0540.03.24.003)	
3b	0619.14.06.007	Trzymak nożowy	Knife holder	1

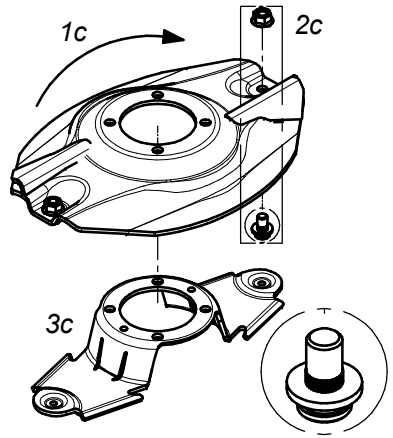

Dysk roboczy z podbiciem - prawy (kpl.)			Working disc with instep - right (set)	
Lp. Item	Numer części Part No.	Nazwa części	Description	Ilość w kpl. Quantity for set
1c	0540.03.35.002	Dysk roboczy z podbiciem - prawy	Working disc with instep - right	1
2c	MZNS-012-692	Nakrętka M12 kl.10 oc. kołnierzowa	Nut M12 cl. 10.9 z. collar	2
	MIIO-001-012	Obsada noża M12 (0225.05.20.001)	Knife holder pin M12 (0225.05.20.001)	
3c	0540.03.20.002	Trzymak nożowy	Knife holder	1

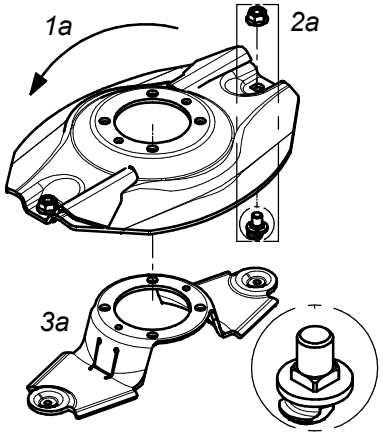

Dysk roboczy z z podbiciem, obsada noża M12 z pazurem i kwadratem - lewy (kpl.)			Working disc with instep, knife holder M12 flange square - left (set)	
Lp. Item	Numer części Part No.	Nazwa części	Description	Ilość w kpl. Quantity for set
1a	0619.14.22.007	Dysk roboczy z podbiciem - lewy	Working disc with instep - left	1
2a	MZNS-012-692	Nakrętka M12 kl.10 oc. kołnierzowa	Nut M12 cl. 10.9 z. collar	2
	MIIO-003-012	Obsada M12 z pazurem - typ 2 (0619.14.05.007)	Knife holder pin M12 - flange - type 2 (0619.14.05.007)	
3a	0619.14.06.007	Trzymak nożowy	Knife holder	1

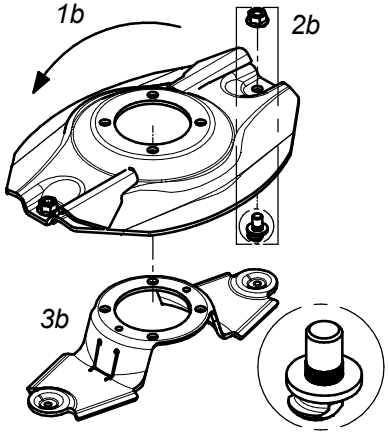

Dysk roboczy z z podbiciem, obsada noża M12 z pazurem i moletem - lewy (kpl.)			Working disc with instep, knife holder M12 flange - left (set)	
Lp. Item	Numer części Part No.	Nazwa części	Description	Ilość w kpl. Quantity for set
1b	0540.03.34.002	Dysk roboczy z podbiciem - lewy	Working disc with instep - left	1
2b	MZNS-012-692	Nakrętka M12 kl.10 oc. kołnierzowa	Nut M12 cl. 10.9 z. collar	2
	MIIO-002-012	Obsada M12 z pazurem (0540.03.24.003)	Knife holder pin M12 - flange (0540.03.24.003)	
3b	0619.14.06.007	Trzymak nożowy	Knife holder	1

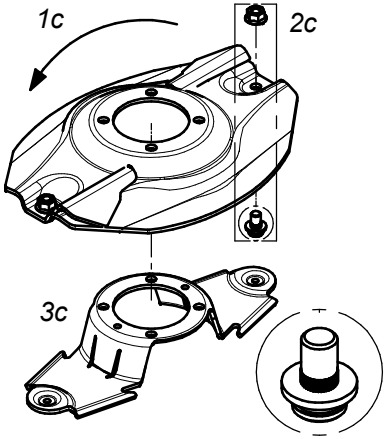

Dysk roboczy z podbiciem - lewy (kpl.)			Working disc with instep - left (set)	
Lp. Item	Numer części Part No.	Nazwa części	Description	Ilość w kpl. Quantity for set
1c	0540.03.34.002	Dysk roboczy z podbiciem - lewy	Working disc with instep - left	1
2c	MZNS-012-692	Nakrętka M12 kl.10 oc. kołnierzowa	Nut M12 cl. 10.9 z. collar	2
	MIIO-001-012	Obsada noża M12 (0225.05.20.001)	Knife holder pin M12 (0225.05.20.001)	
3c	0540.03.20.002	Trzymak nożowy	Knife holder	1

SaMASZ® MASZYNY ROLNICZE I KOMUNALNE FARM AND MUNICIPAL MACHINERY

Zamienność dysków roboczych
Optional working discs

Tab. 4c

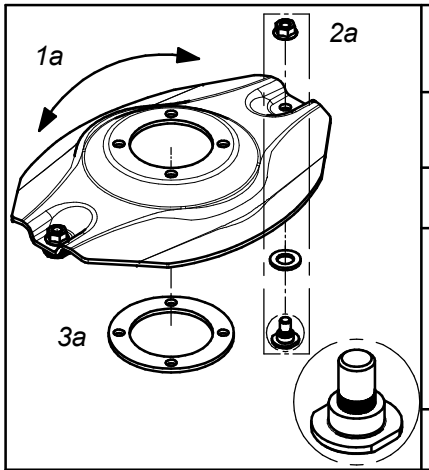

Opcjonalny dysk roboczy z obsadą na noże (bez szybkiej wymiany) (kpl.)			Optional working disc with fixed knife (no quick knife replacment) (set)	
Lp. Item	Numer części Part No.	Nazwa części	Description	Ilość w kpl. Quantity for set
1a	0540.03.04.002	Dysk roboczy	Working disc	1
2a	MZNS-012-692	Nakrętka M12 kl.10 oc. kołnierzowa	Nut M12 cl. 10.9 z. collar	2
	MZPP-018-001	Podkładka ∅18 oc.	Washer ∅18 z.	
	MIIO-001-013	Obsada noża M12 - obsady (0540.13.20.003)	Fixed knife holder M12 (0540.13.20.003)	
3a	0540.13.24.002	Dystans dysku	Spacer	1

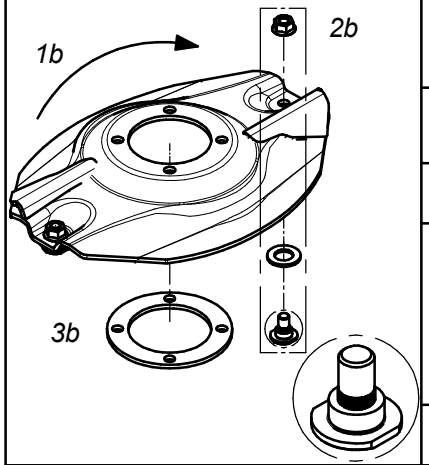

Opcjonalny dysk roboczy z podbiciem - obsady (bez szybkiej wymiany noży) (kpl.) - prawy			Optional working disc with instep and fixed knife (no quick knife replacment) (set) - right	
Lp. Item	Numer części Part No.	Nazwa części	Description	Ilość w kpl. Quantity for set
1b	0540.03.35.002	Dysk roboczy z podbiciem - prawy	Working disc with instep - right	1
2b	MZNS-012-692	Nakrętka M12 kl.10 oc. kołnierzowa	Nut M12 cl. 10.9 z. collar	2
	MZPP-018-001	Podkładka ∅18 oc.	Washer ∅18 z.	
	MIIO-001-013	Obsada noża M12 - obsady (0540.13.20.003)	Fixed knife holder M12 (0540.13.20.003)	
3b	0540.13.24.002	Dystans dysku	Spacer	1

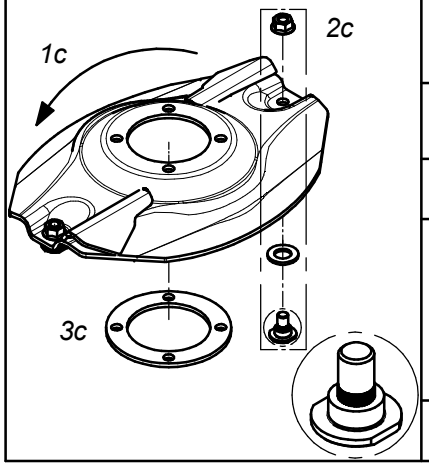

Opcjonalny dysk roboczy z podbiciem - obsady (bez szybkiej wymiany noży) (kpl.) - lewy			Optional working disc with instep and fixed knife (no quick knife replacment) (set) - left	
Lp. Item	Numer części Part No.	Nazwa części	Description	Ilość w kpl. Quantity for set
1c	0540.03.34.002	Dysk roboczy z podbiciem - lewy	Working disc with instep - left	1
2c	MZNS-012-692	Nakrętka M12 kl.10 oc. kołnierzowa	Nut M12 cl. 10.9 z. collar	2
	MZPP-018-001	Podkładka ∅18 oc.	Washer ∅18 z.	
	MIIO-001-013	Obsada noża M12 - obsady (0540.13.20.003)	Fixed knife holder M12 (0540.13.20.003)	
3c	0540.13.24.002	Dystans dysku	Spacer	1

Zamienność dysków roboczych
Optional working discs

Tab. 4d

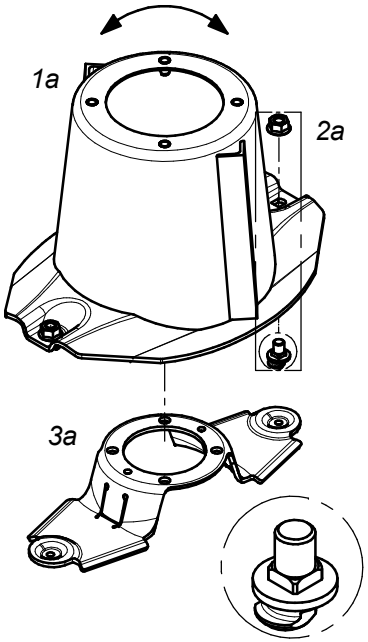

Dysk roboczy z bębnem, obsada noża M12 z pazurem i kwadratem			Working disc with drum, knife holder M12 - flange square (set)	
Lp. Item	Numer części Part No.	Nazwa części	Description	Ilość w kpl. Quantity for set
1a	0619.14.03.007	Dysk roboczy z bębnem	Working disc with drum	1
2a	MZNS-012-692	Nakrętka M12 kl.10 oc. kołnierzowa	Nut M12 cl. 10.9 z. collar	2
	MIIO-003-012	Obsada M12 z pazurem - typ 2 (0619.14.05.007)	Knife holder pin M12 - flange - type 2 (0619.14.05.007)	
3a	0619.14.06.007	Trzymak nożowy	Knife holder	1

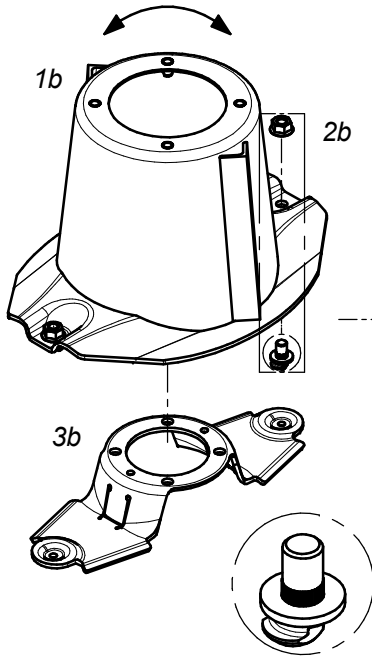

Dysk roboczy z bębnem, obsada noża M12 z pazurem i moletem			Workind disc with drum, knife holder M12 - flange (set)	
Lp. Item	Numer części Part No.	Nazwa części	Description	Ilość w kpl. Quantity for set
1b	0540.03.03.002	Dysk roboczy z bębnem	Working disc with drum	1
2b	MZNS-012-692	Nakrętka M12 kl.10 oc. kołnierzowa	Nut M12 cl. 10.9 z. collar	2
	MIIO-002-012	Obsada M12 z pazurem (0540.03.24.003)	Knife holder pin M12 - flange (0540.03.24.003)	
3b	0619.14.06.007	Trzymak nożowy	Knife holder	1

SaMASZ® MASZYNY ROLNICZE I KOMUNALNE FARM AND MUNICIPAL MACHINERY

Zamienność dysków roboczych
Optional working discs

Tab. 4e

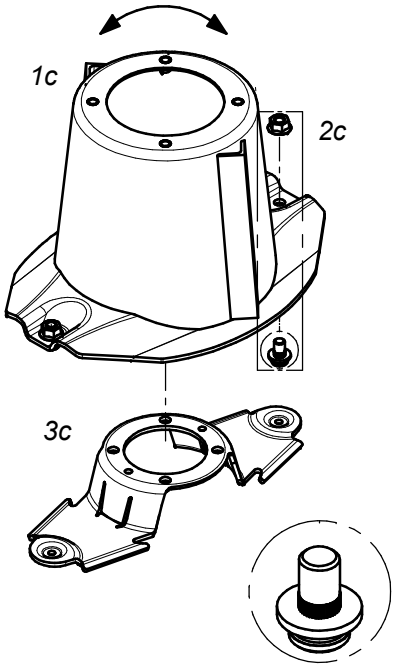

Dysk roboczy z bębnem (kpl.)			Working disc with drum (set)	
Lp. Item	Numer części Part No.	Nazwa części	Description	Ilość w kpl. Quantity for set
1c	0540.03.03.002	Dysk roboczy z bębnem	Working disc with drum	1
2c	MZNS-012-692	Nakrętka M12 kl.10 oc. kołnierzowa	Nut M12 cl. 10.9 z. collar	2
	MIIO-001-012	Obsada noża M12 - trzymak (0225.05.20.001)	Knife holder pin M12 (0225.05.20.001)	
3c	0540.03.20.002	Trzymak nożowy	Knife holder	1

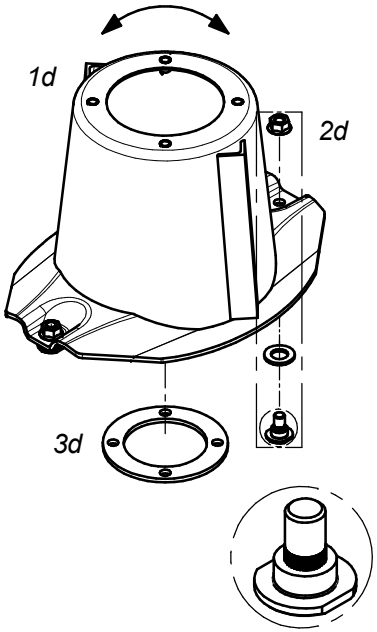

Dysk roboczy z bębnem, bez szybkiej wymiany noży (kpl.)			Workind disc with drum and fixed knife no quick knife replacment(set)	
Lp. Item	Numer części Part No.	Nazwa części	Description	Ilość w kpl. Quantity for set
1d	0540.03.03.002	Dysk roboczy z bębnem	Working disc with drum	1
2d	MZNS-012-692	Nakrętka M12 kl.10 oc. kołnierzowa	Nut M12 cl. 10.9 z. collar	2
	MZPP-018-001	Podkładka ∅18 oc.	Washer ∅18 z.	
	MIIO-001-013	Obsada noża M12 - obsady (0540.13.20.003)	Fixed knife holder M12 (0540.13.20.003)	
3d	0540.13.24.002	Dystans dysku	Spacer	1

SaMASZ
MASZYNY ROLNICZE I KOMUNALNE
FARM AND MUNICIPAL MACHINERY

Zamienność dysków roboczych
Optional working discs

Tab. 4f

	Nakładki ścieralne			Topping plates	
	Lp. Item	Numer części Part No.	Nazwa części	Description	Ilość w kpl. Quantity for set
1a 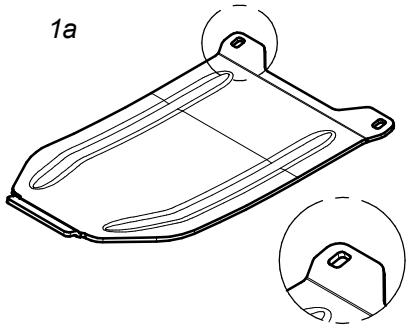	1a	0619.14.13.007	Nakładka ścieralna współpracuje ze ślizgiem: - 0619.14.02.007 - 2110.04.05.001 - 2110.05.05.001	Skid plate to be mounted together with: - 0619.14.12.007 sliding skid - 2110.04.05.001 sliding skid - 2110.05.05.001 sliding skid	1
1b 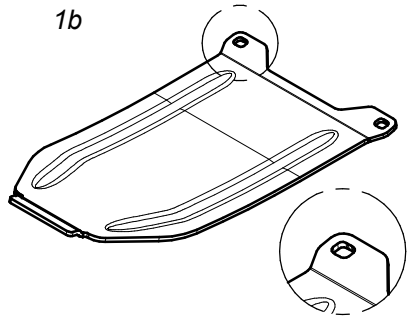	1b	0619.14.14.007	Nakładka ścieralna skrajna współpracuje ze ślizgiem nr: - 0619.14.11.007	Topping plate - outer to be mounted together with: - 0619.14.11.007	1
1c 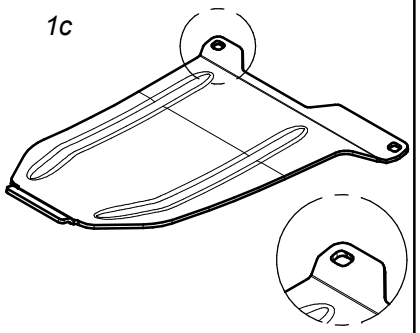	1c	0566.04.04.001	Nakładka ścieralna skrajna prawa współpracuje ze ślizgiem nr: - 0566.04.02.001	Right skid plate - outer to be mounted together with: - 0566.04.02.001 sliding skid	1
1d 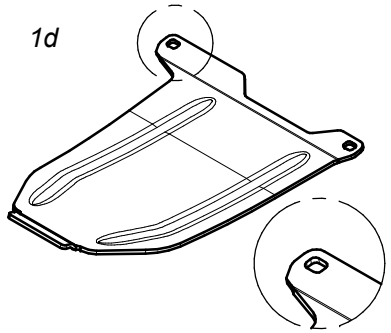	1d	0566.05.04.001	Nakładka ścieralna skrajna lewa współpracuje ze ślizgiem nr: - 0566.05.02.001	Left skid plate - outer to be mounted together with: - 0566.05.02.001 sliding skid	1

SaMASZ® MASZYNY ROLNICZE I KOMUNALNE FARM AND MUNICIPAL MACHINERY

Zamienność nakładek ścieralnych
Optional versions of skid plates

Tab. 4g

Zamienność nakładek ścieralnych
Optional versions of skid plates

Tab. 4h

	Standardowe nakładki ścieralne			Standard skid plates	
	Lp. Item	Numer części Part No.	Nazwa części	Description	Ilość w kpl. Quantity for set
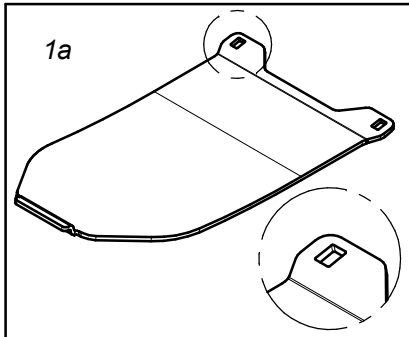 1a	1a	0566.04.03.000	Nakładka ścieralna współpracuje ze ślizgiem nr: - 0540.03.42.002 - 2110.04.05.000 - 2110.05.05.000	Skid plate to be mounted together with: - 0540.03.42.002 sliding skid - 2110.04.05.000 sliding skid - 2110.05.05.000 sliding skid	1
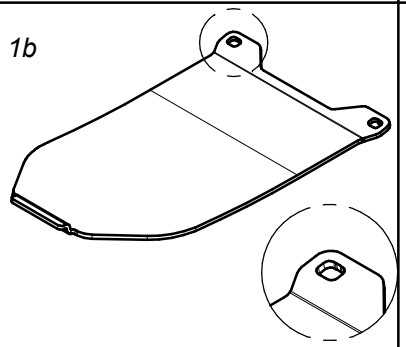 1b	1c	0575.05.07.000	Nakładka ścieralna skrajna współpracuje ze ślizgiem nr. 0540.03.52.002	Skid plate - outer to be mounted together with 0540.03.52.002 sliding skid	1
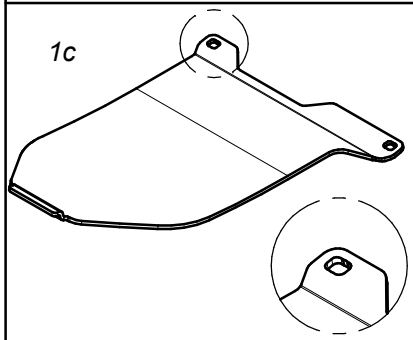 1c	1b	0566.04.04.000	Nakładka ścieralna skrajna prawa współpracuje ze ślizgiem nr. 0566.04.02.000	Right skid plate - outer to be mounted together with 0566.04.02.000 sliding skid	1
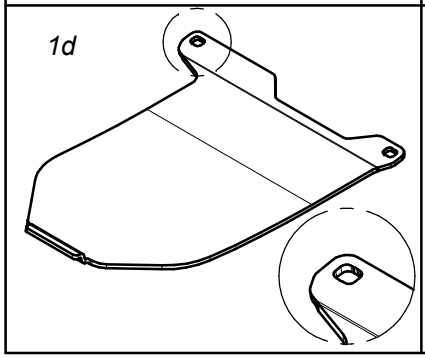 1d	1d	0566.05.04.000	Nakładka ścieralna skrajna lewa współpracuje ze ślizgiem nr. 0566.05.02.000	Left skid plate - outer to be mounted together with 0566.05.02.000 sliding skid	1

	Opcjonalne płozy wyskoiego koszenia			Optional topping plates	
	Lp. Item	Numer części Part No.	Nazwa części	Description	Ilość w kpl. Quantity for set
1a 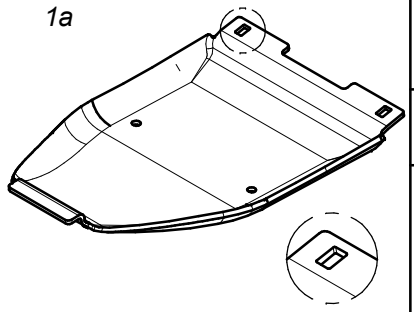	1a	0619.14.15.007	Płoza wysokiego koszenia współpracuje ze ślizgiem nr: - 0619.14.02.007 - 2110.04.05.001 - 2110.05.05.001	Topping plate to be mounted together with: - 0619.14.02.007 sliding skid - 2110.04.05.001 sliding skid - 2110.05.05.001 sliding skid	1
1b 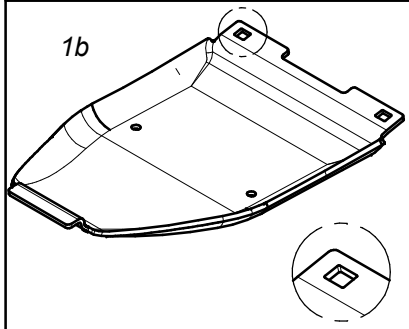	1b	0619.14.16.007	Płoza skrajna wysokiego koszenia współpracuje ze ślizgiem nr: - 0619.14.11.007 - 0566.04.02.001 - 0566.05.02.001	Topping plate - outer to be mounted together with: - 0619.14.11.007 sliding skid - 0566.04.02.001 sliding skid - 0566.05.02.001 sliding skid	1
1c 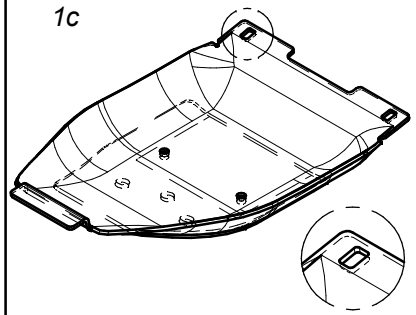	1c	0619.14.17.007	Podwójna płoza wysokiego koszenia współpracuje ze ślizgiem nr: - 0619.14.02.007 - 2110.04.05.001 - 2110.05.05.001	Double topping plate to be mounted together with: - 0619.14.02.007 sliding skid - 2110.04.05.001 sliding skid - 2110.05.05.001 sliding skid	1
1d 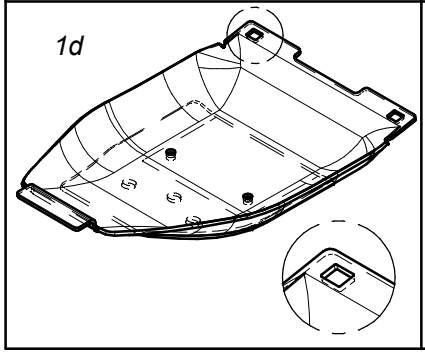	1d	0619.14.18.007	Podwójna płoza skrajna wysokiego koszenia współpracuje ze ślizgiem nr: - 0619.14.11.007 - 0566.04.02.001 - 0566.05.02.001	Double topping plate - outer to be mounted together with: - 0619.14.11.007 sliding skid - 0566.04.02.001 sliding skid - 0566.05.02.001 sliding skid	1

SaMASZ® MASZYNY ROLNICZE I KOMUNALNE FARM AND MUNICIPAL MACHINERY

Opcjonalne płozy wyskiego koszenia
Optional versions of topping plates

Tab. 4i

	Opcjonalne płozy wyskoiego koszenia			Optional topping plates		
	Lp. Item	Numer części Part No.	Nazwa części	Description	Ilość w kpl. Quantity for set	
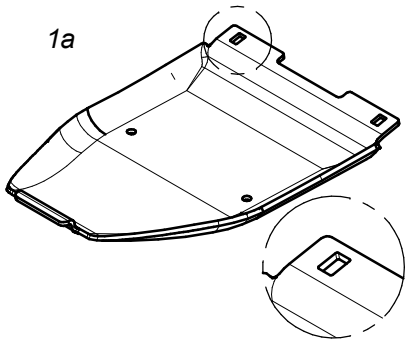 1a	1a	0540.03.74.003	Płoza wysokiego koszenia współpracuje ze ślizgiem nr: - 0540.03.42.002 - 2110.04.05.000 - 2110.05.05.000	Topping plate to be mounted together with: - 0540.03.42.002 sliding skid - 2110.04.05.000 sliding skid - 2110.05.05.000 sliding skid	1	
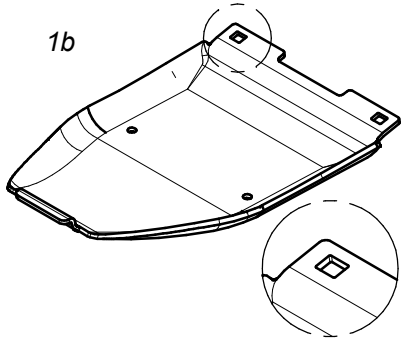 1b	1b	0540.03.75.003	Płoza skrajna wysokiego koszenia współpracuje ze ślizgiem nr. 0540.03.52.002	Topping plate - outer to be mounted together with 0540.03.52.002 sliding skid	1	
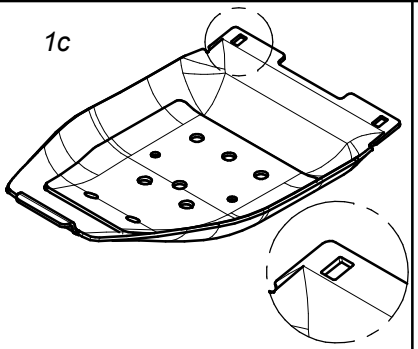 1c	1c	0540.03.44.003	Podwójna płoza wysokiego koszenia współpracuje ze ślizgiem nr: - 0540.03.42.002 - 2110.04.05.000 - 2110.05.05.000	Double topping plate to be mounted together with: - 0540.03.42.002 sliding skid - 2110.04.05.000 sliding skid - 2110.05.05.000 sliding skid	1	
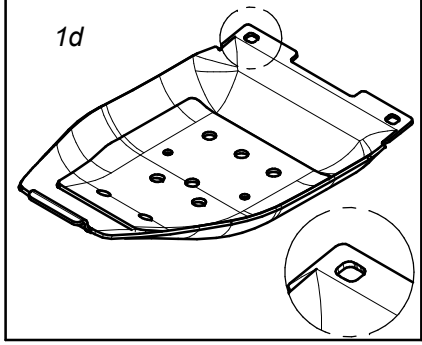 1d	1d	0540.03.68.003	Podwójna płoza skrajna wysokiego koszenia współpracuje ze ślizgiem nr. 0540.03.52.002	Double topping plate - outer to be mounted together with 0540.03.52.002 sliding skid	1	

SaMASZ® MASZYNY ROLNICZE I KOMUNALNE FARM AND MUNICIPAL MACHINERY

Opcjonalne płozy wyskiego koszenia
Optional versions of topping plates

Tab. 4j

0609.02.00.006
Rama główna prawa
Main frame right

Tab. 5

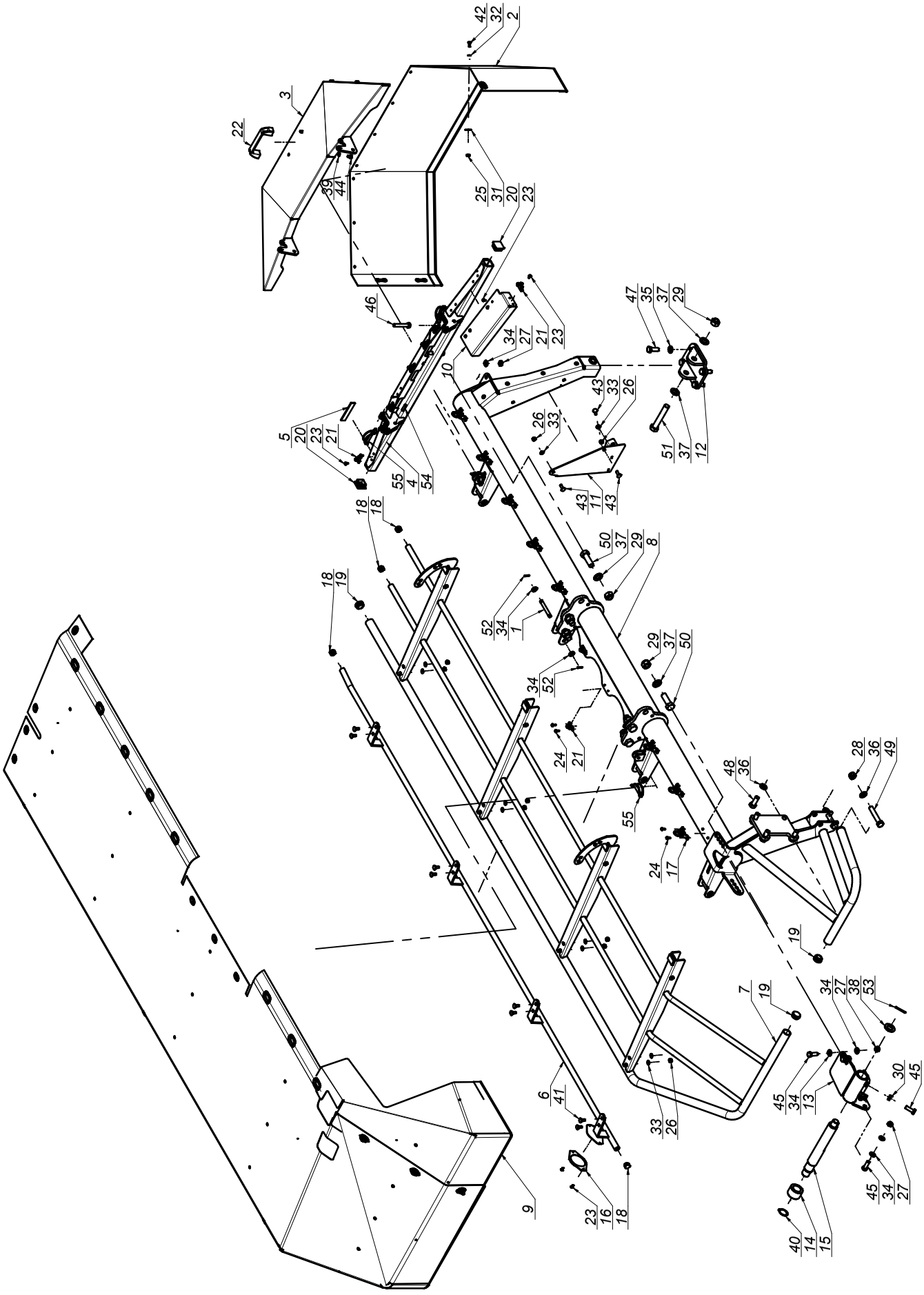

SaMASZ®
MASZYNY ROLNICZE I KOMUNALNE
FARM AND MUNICIPAL MACHINERY

0609.02.00.006
Rama główna prawa
Main frame right

Tab. 5

L.p. Item	Numer części Part No.	Nazwa części	Description	Ilość Quantity	Uwagi Notes
1	00SO.12.00.090	Sworzeń fi.12 L= 90 (SO.12.00.090)	Pin fi 12 L= 90	4	
2	0566.02.06.000	Osłona brezentowa boczna	Side curtain	1	
3	0575.04.03.000	Osłona boczna	Side guard	1	
4	0575.04.05.000	Wspornik osłony prawy	Side guard hinge assembly right	1	
5	0575.04.15.000	Taśma uszczelniająca	Band	2	
6	0606.02.07.003	Osłona przednia prawa	Front guard	1	
7	0608.02.03.000	Osłona podnoszona prawa	Liftable guard	1	
8	0609.02.01.006	Rama spawana prawa	Main frame right	1	
9	0609.02.04.006	Osłona brezentowa główna - prawa	Saftey curtain right	1	
10	0609.02.05.006	Osłona mocująca brezent	Swath curtain bracket	1	
11	0619.02.02.001	Osłona boczna dysku	Side disc cover	1	
12	0619.02.03.000	Mocowanie stopy podporowej	Support leg mount	1	
13	0619.02.05.001	Blokada transportowa prawa	Transport latch, right	1	
14	0619.02.06.000	Tuleja blokady transportowej	Bushing	1	
15	0619.02.07.001	Sworzeń blokady transportowej	Pin	1	
16	MIEK-000-011	Odblask okrągły biały przykręcany	White reflection - round	1	
17	MIIC-000-000	Chwytka obrot-wahliwa	Curtain swivel clip	8	
18	MITZ-021-000	Zaślepka plastik ok 21x0.8-2.0 - 465608	Plastic cap round 21x0.8-2.0	4	
19	MITZ-034-000	Zaślepka plastik ok 34x1 - 111065	Plastic plug round 34x1 - 111065	4	
20	MITZ-034-001	Zaślepka plastik kw 38x38x3 - 111541	Plastic cap sq. 38x38x3 - 111541	2	
21	MPIU-001-001	Uchwyt obrotowy	Swivel bracket	10	
22	MPIU-001-002	Uchwyt Standardowy 132xM8	Handle 132xM8	1	
23	MZIN-000-004	Nit zrywany fi 5 L= 10	Rivet fi 5 L=10	20	
24	MZIN-005-014	Nit zrywany fi 5 L= 14	Rivet fi5 L=14	22	
25	MZNS-006-006	Nakrętka M 6 kl. 8 oc. samozab.	Nut M 6 cl. 8 z. self-lock.	10	
26	MZNS-008-006	Nakretka M 8 kl. 8 oc. samozab.	Nut M 8 cl. 8 z. self-lock.	11	
27	MZNS-012-004	Nakrętka M12 kl. 8 oc. samozab.	Nut M12 cl. 8 z. self-lock.	6	
28	MZNS-016-005	Nakrętka M16 kl. 8 oc. samozab.	Nut M16 cl. 8 z. self-lock.	2	
29	MZNS-020-000	Nakrętka M20 kl. 8 oc. samozab.	Nut M20 cl. 8.8 z self-lock.	7	
30	MZNZ-012-002	Nakrętka M12 kl. 8 oc.	Nut M12 cl. 8 z.	2	
31	MZPN-006-003	Podkladka pow. fi 6x25 oc.	Washer fi 6x25 z.	10	
32	MZPP-006-001	Podkładka fi 6 oc.	Washer fi 6 z.	10	
33	MZPP-008-002	Podkladka fi 8 oc.	Washer fi 8 z.	11	
34	MZPP-012-002	Podkładka fi12 oc.	Washer fi12 z.	18	
35	MZPP-014-001	Podkładka fi14 oc.	Washer fi14 z.	4	
36	MZPP-016-001	Podkładka fi16 oc.	Washer fi16 z.	6	
37	MZPP-020-001	Podkładka fi20 oc.	Washer fi20 z.	8	
38	MZPP-024-001	Podkładka fi 24 oc. pod sworzeń	Spacer fi 24 z.	1	
39	MZPS-008-001	Podkładka spręż. fi 8,2 oc.	Spring washer fi 8.2 z.	2	
40	MZSE-035-001	Pierścień osad. Z 35	Circlip Z 35	1	
41	MZSP-008-001	Śruba M 8x 20 kl. 8.8 oc. PODS.	Bolt M 8x20 cl. 8.8 z. sq.-neck	8	
42	MZSZ-006-005	Śruba M 6x 16 kl. 8.8 oc. (82105)	Bolt M 6x 16 cl. 8.8 z. (82105)	10	
43	MZSZ-008-002	Śruba M 8x 25 kl. 8.8 oc. PODS.	Bolt M 8x 25 cl. 8.8 z. sq. neck	3	
44	MZSZ-008-011	Śruba M 8x 12 kl. 8.8 oc. (82105)	Bolt M 8x 12 cl. 8.8 z. (82105)	2	
45	MZSZ-012-003	Śruba M12x 35 kl. 8.8 oc. (82105)	Bolt M12x 35 cl. 8.8 z. (82105)	6	
46	MZSZ-012-070	Śruba M12x 70 kl. 8.8 oc. (82101)	Bolt M12x 70 cl. 8.8 z. (82101)	2	
47	MZSZ-014-003	Śruba M14x 40 kl. 8.8 oc. (82105)	Bolt M14x 40 cl. 8.8 z. (82105)	4	
48	MZSZ-016-007	Śruba M16x 40 kl. 8.8 oc. (82105)	Bolt M16x 40 cl. 8.8 z.	4	
49	MZSZ-016-009	Śruba M16x 90 kl. 8.8 oc. (82101)	Bolt M16x 90 cl. 8.8 z. (82101)	2	
50	MZSZ-020-061	Śruba M20x 60 kl. 10.9 oc. (82101)	Bolt M20x 60 cl. 10.9 z. (82101)	6	
51	MZSZ-020-120	Śruba M20x120 kl. 8.8 oc. (82101)	Bolt M20x120 cl. 8.8 z. (82101)	1	
52	MZZK-004-001	Kołek spręż. fi 4x 20 nierdz.	Spring pin fi4 x20 ss.	8	
53	MZZK-005-001	Kołek spręż. fi 5x 45 oc.	Spring pin fi 5x45 z.	1	
54	MZZK-010-030	Kołek spręż. fi10x 30 nierdz.	Slotted spring pin fi 10x 45 z.	2	
55	MZZZ-008-060	Zawleczka 8x60 oc. - do rur	Cotter pin 8x60 z. tube	4	

SaMASZ®
MASZYNY ROLNICZE I KOMUNALNE
FARM AND MUNICIPAL MACHINERY

0544.66.00.004
Oświetlenie
Lighting

Tab. 6

L.p. Item	Numer części Part No.	Nazwa części	Description	Ilość Quantity	Uwagi Notes
1	0544.66.01.004	Mocowanie oświetlenia	Grapple of illumination	1	
2	0544.66.02.004	Usztywnienie	Stiffening	2	
3	MIET-002-004	Tablica ostrz. lewa 282x423 z oświet. jedn.	Warning plate - left	1	
4	MIET-002-005	Tablica ostrz. prawa 282x423 z oświet. jedn.	Warning plate - right	1	
5	MIIP-008-001	Przelotka 8x2,5	Guide 8x2,5	3	
6	MITZ-030-030	Zaslepka plastik kw 30x30x2	Plug plastic 30x30x2 square	2	
7	MZNS-008-006	Nakretka M 8 kl. 8 oc. samozab.	Nut M 8 cl. 8 z. self-lock.	8	
8	MZPP-008-002	Podkladka fi 8 oc.	Washer fi 8 z.	8	
9	MZPP-012-002	Podkładka fi12 oc.	Washer fi12 z.	2	
10	MZSZ-008-001	Śruba M 8x 20 kl. 8.8 oc. (82105)	Bolt M 8x 20 cl. 8.8 z. (82105)	2	
11	MZSZ-008-007	Śruba M 8x 45 kl. 8.8 oc. (82105)	Bolt M 8x 45 cl. 8.8 z. (82105)	4	
12	MZSZ-008-013	Śruba M 8x 50 kl. 8.8 oc. (82105)	Bolt M 8x 50 cl. 8.8 z. (82105)	2	
13	MZSZ-012-002	Śruba M12x 30 kl. 8.8 oc. (82105)	Bolt M12x 30 cl. 8.8 z.	2	

Opcja/Option

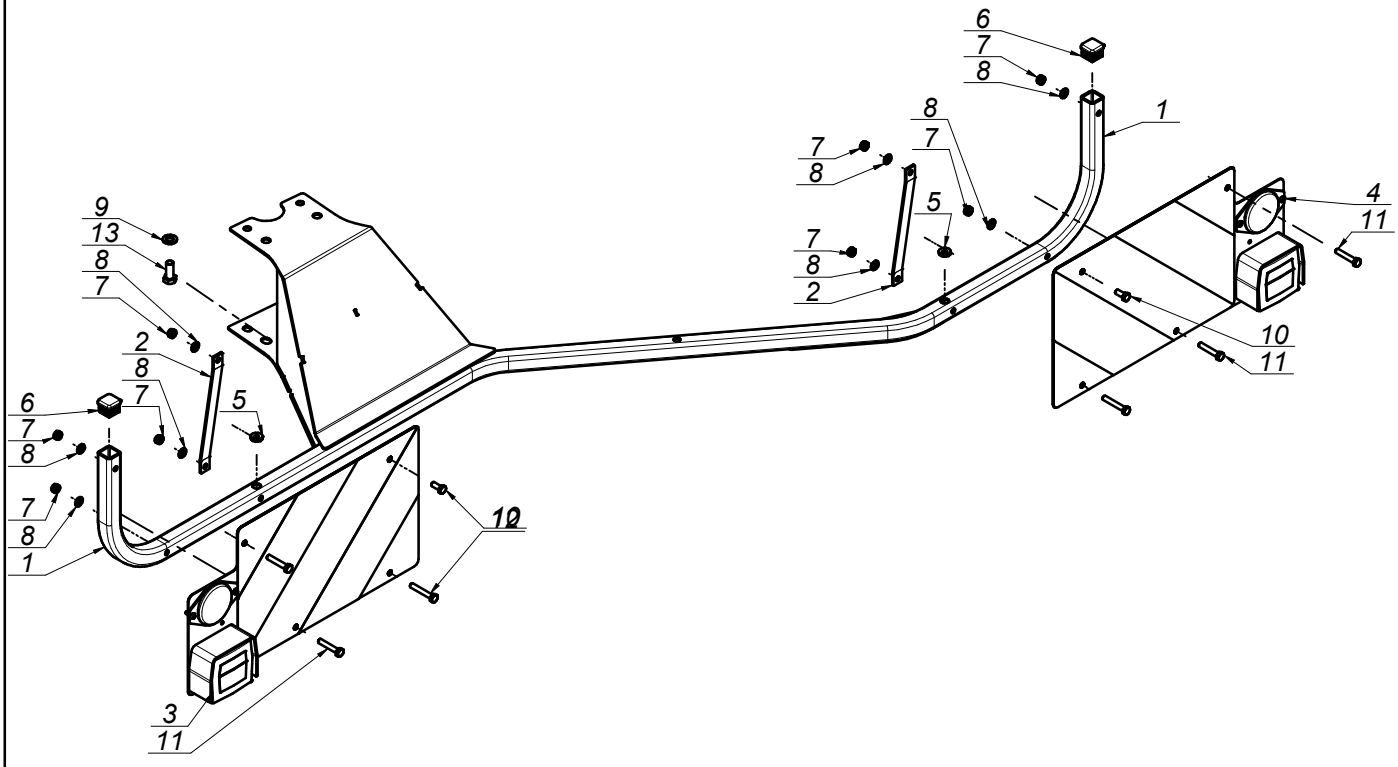

SaMASZ®
MASZYNY ROLNICZE I KOMUNALNE
FARM AND MUNICIPAL MACHINERY

0544.67.00.004
Instalacja elektryczna
Electric installation

Tab. 7

L.p. Item	Numer części Part No.	Nazwa części	Description	Ilość Quantity	Uwagi Notes
1	MIEK-000-001	Wtyczka 7-biegunowa	7-pin plug	1	
2	MIEP-000-004	Przewód 4 x 1,0 OMY - 1,0 m	Cord 4 x 1,0 OMY L = 1,0 m	1	
3	MIEP-000-004	Przewód 4 x 1,0 OMY - 1,5 m	Cord 4 x 1,0 OMY L = 1,5 m	1	
4	MIEP-YLY-007	Przewód 7 x 1,5 YLY - 3,5 m	Cord 7 x 1,5 YLY L = 3,5 m	1	
5	MIER-000-002	Rozgałęźnik plastikowy (Schlemmer 9806180)	Wire T splitter	1	
6	MIEZ-004-004	Złącze 4-biegunowe hermetyczne	Plug connector 4 pin	2	
7	MITW-009-012	Peszel 9-12 - 1,0 m	PE shell 9-12 - 1,0 m	1	
8	MITW-009-012	Peszel 9-12 - 1,5 m	PE shell 9-12 - 1,5 m	1	

Opcja/Option

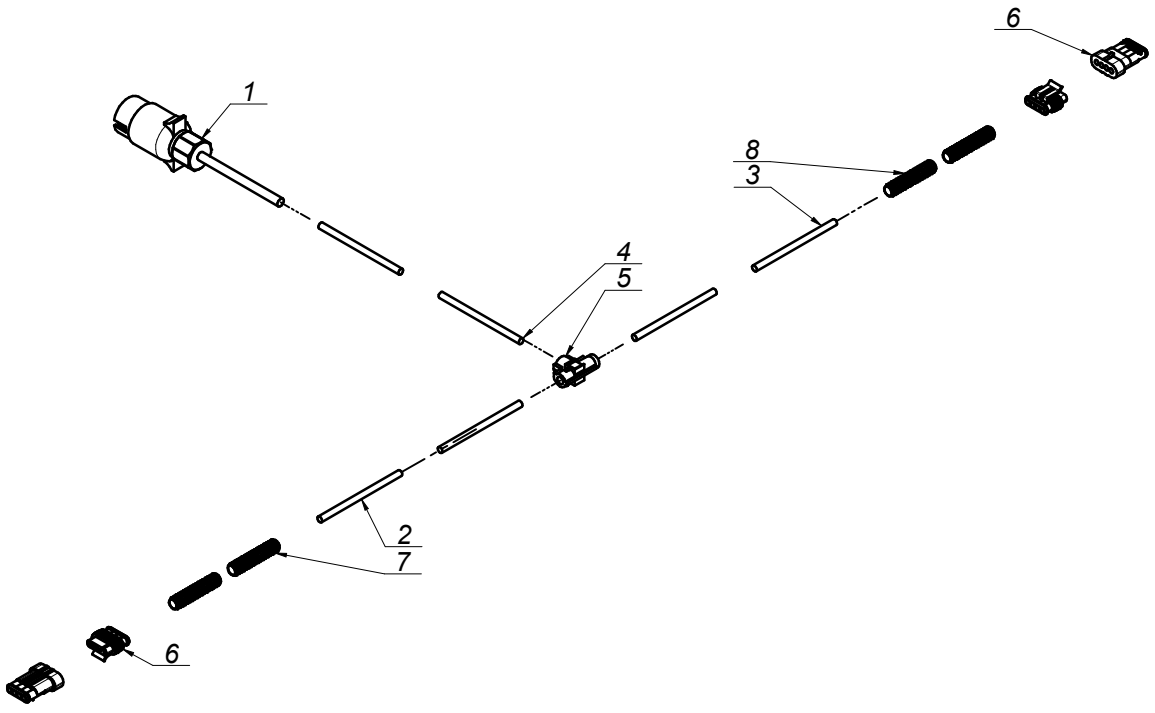

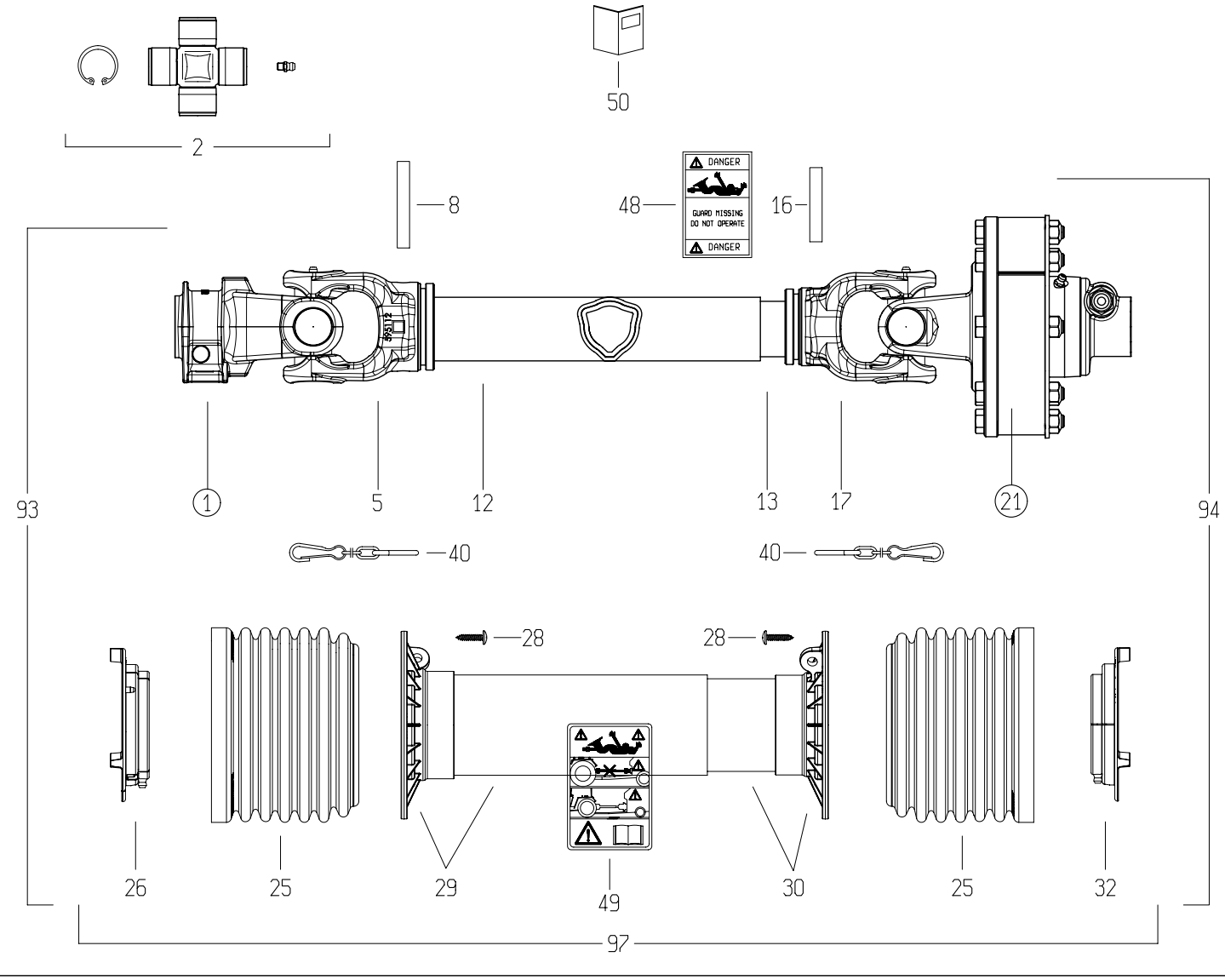

1

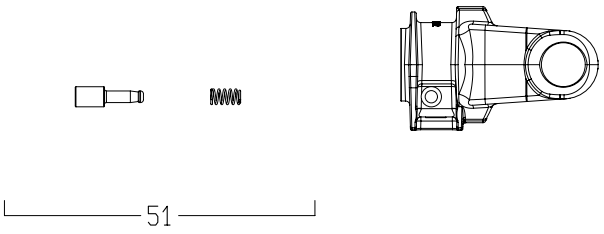

21

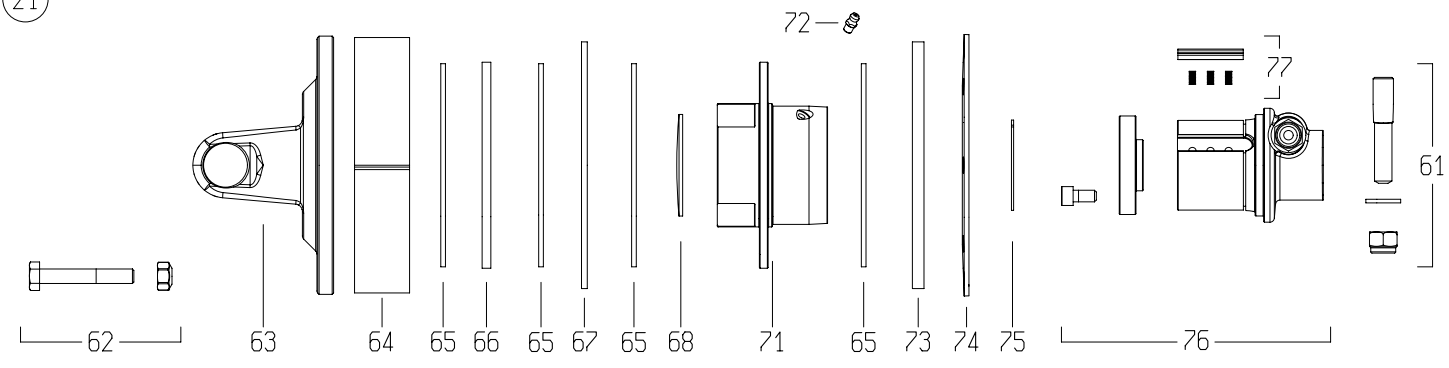

	DISEGNATO / *DESIGNED BY*	DATA / *DATE*	CODICE / *CODE*	REV.
	A.Caffagni	18/6/2015	7G5N101CE0071A1A	B

BONDIOLI & PAVESI

LISTA RICAMBI

Codice	7G5N101CE0071A1A

Rif.	Codice	Q.ta	Descrizione SAP
1	5070G0355	1	YOKE #5/S6 1-3/8"z6 SHROUDED PIN (007)
2	4120G0012R40	2	CROSS KIT S5-S6-G5 30.2x79.4 CAP ZERK
5	204056860	1	TUBE YOKE #5-G5 OUTER 5N6 (51.5)
8	341053000R10	1	FLEXIBLE ROLL PIN 10X70 DIN1481
12	225700860R	1	CARDAN DRIVE TUBE #5 OUTER 51.6x3x860
13	225110860R	1	CARDAN DRIVE TUBE #5 INNER 45.0x3.8x860
16	341002000R10	1	FLEXIBLE ROLL PIN 10X60 DIN1481
17	204056861	1	TUBE YOKE #5-G5 INNER 5N7 (45.0)
21	658G48103R	1	-
25	219051001R	2	SHIELD CONE G5-G7-G8 Ø158x119 TYPE S
26	255051002R02	1	SHIELD SUPPORT G5 OUTER GLOBAL
28	310001431R30	6	SCREW 4.8x22 SELF TAP ZINC
29	5TNN1G5101FR	1	SHIELD TUBE OUT. G5 *101* FX
30	5MNN1G5101FR	1	SHIELD TUBE INNER G5 *101* FX
32	255051001R02	1	SHIELD SUPPORT G5 INNER GLOBAL
40	252000050R02	2	SHIELD CHAIN w/S-HOOK L=500mm
48	399143000	1	LABEL - DANGER - OUTER DRIVE TUBE
49	399CEE051	1	LABEL - DANGER - CE OUTER SHIELD TUBE
50	399CEEG01	1	INSTRUCTION BOOKLET CE - GLOBAL SERIES
51	403000001R10	1	COMPLETE PUSH PIN 1-3/8"Z6/Z21
61	408000047R02	1	TAPER PIN 14x73xM12
62	432000045R08	8	BOLT-NUT M10x65 CL 8.8 PKG-8
63	2530G1L01R	1	YOKE WITH FLANGE FNT34
64	240000218R02	1	SPACER FT34 CLUTCH Ø177x37.9x2.0
65	247000054R08	4	LINING 140x85x3.2 FF1/FF3 8-PACK
66	2481L0003R02	1	DRIVE PLATE Ø142x85x6 FNT34
67	2481L0001R02	1	INNER PLATE Ø170x86x4 FNT34
68	240000746R05	1	DOMED PLUG Ø70x1.5 for FNT/FNV/FFNV34
71	4271L0101R	1	FLANGED HOUSING FNT/FNV/FFNV-34
72	348017000R20	1	GREASE FITTING M6X1 STRAIGHT
73	2481L0002R02	1	INNER PLATE Ø170x86x8 FNT34
74	367FT340A	1	BELLEVILLE SPRING FT/FNT34 1200Nm
75	339002060R20	1	CIRCLIP EXTERNAL 60x1.50 ANDERTON M2400
76	5151L0351R	1	HUB FNV/FFNV/FNT34 1-3/8"z6 T.PIN CW
77	4211L0001R06	4	RATCHET w/SPRINGS FNV/FFNV/FNT34-44
93	7G5N101FX007ESSX	1	HALF SHAFT CLEARED
94	7G5N101FX1A1ISSX	1	HALF SHAFT CLEARED
97	5CG5101FXSS	1	COMPLETE SHIELD KIT

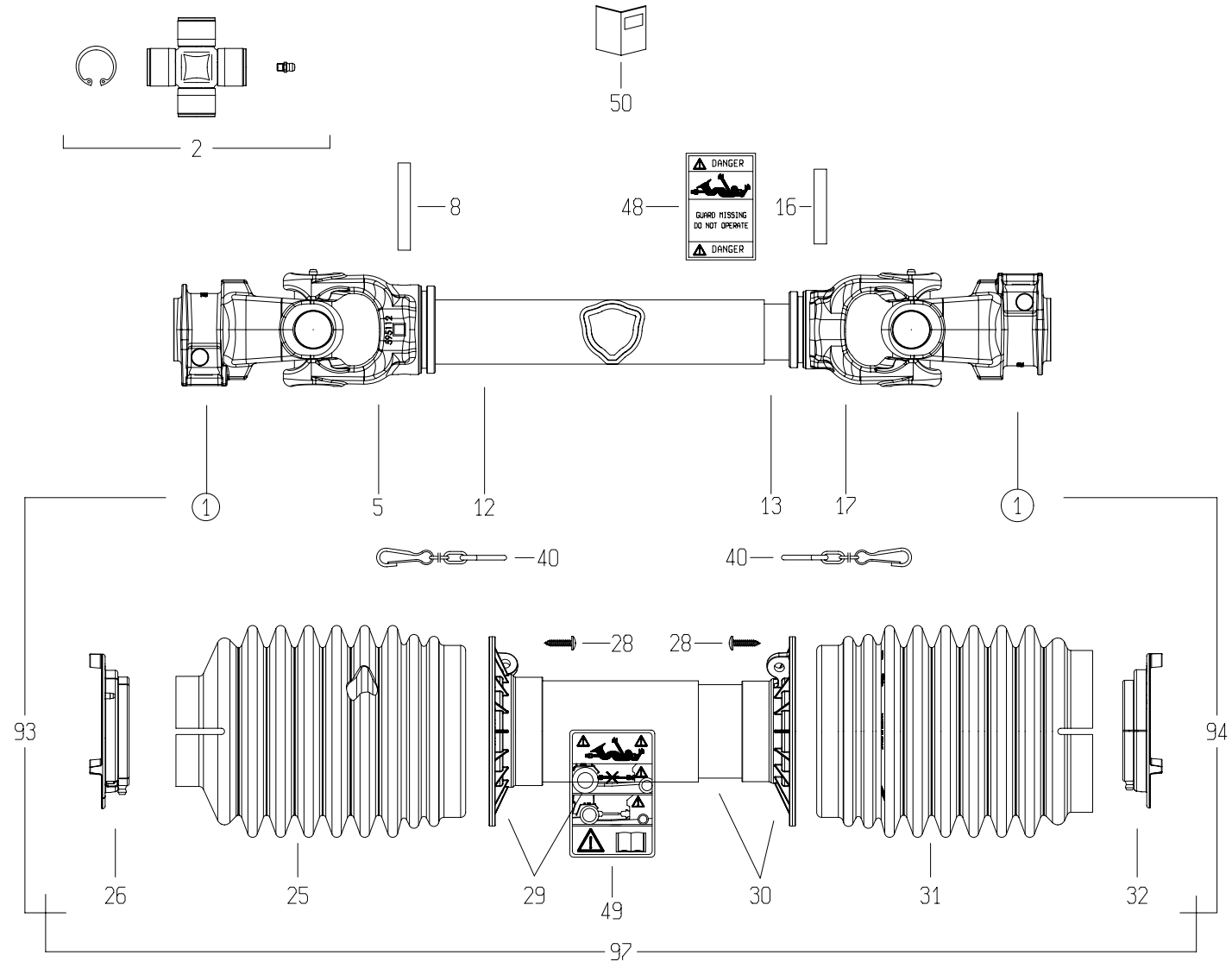

1

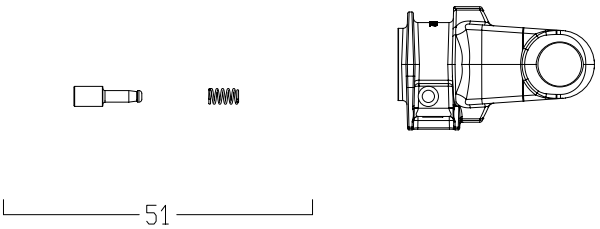

21

	DISEGNATO / *DESIGNED BY*	DATA / *DATE*	CODICE / *CODE*	REV.
	C.Stramieri	10/2/2014	7G5T088FX007007PTA	B

BONDIOLI & PAVESI

LISTA RICAMBI

Codice	7G5T088FX007007PTA

Rif.	Codice	Q.ta	Descrizione SAP
1	5070G0355	2	FORC.S6 1 3/8Z6 PULS. IN OMBRA -GHISA-
2	4120G0012R40	2	CROC.COMPL.S6 INGR.CUSC.2 LAB.CONF.40PZ
5	204056860	1	FORC.5 TUBO CARD.EST.* ES 5N6R
8	341053000R10	1	SPINA ELASTICA 10X70 DIN1481
12	225700730	1	T.C.E.12510 L=730
13	270110730	1	T.C.I.12597 L=730 TENIFER
16	341002000R10	1	SPINA ELASTICA 10X60 DIN1481
17	204056861	1	FORC.5 TUBO CARD.INT.* D 5N7R
25	219051102R	1	FASCIA MEDIA BOCCA STRETTA GLOBAL G5
26	255051002R02	1	GHIERA ESTERNA GLOBAL G5
28	310001431R30	6	VITE AUT.TMTL TC 4,8X22 ZINCATA
29	5TNN1G5088F	1	IMB.+T.P.E. PER ALB. G5 *088* FX
30	5MNN1G5088F	1	IMB.+T.P.I. PER ALB. G5 *088* FX
31	219051202R	1	FASCIA MEDIA BOCCA LARGA GLOBAL G5
32	255051001R02	1	GHIERA INTERNA GLOBAL G5
40	252000050R02	2	CATENA COMPLETA DI ATTACCHI MOSCH.L=60
48	399143000	1	ETICH.*USA*X T.CARD.EST.*DANGER*
49	399CEE051	1	ETIC.ATTENZ.NORM.CEE MINI 125X70
50	399USAG01	1	LIBRETTO ISTRUZIONI NOR.USA SERIE GLOBAL
51	403000001R10	2	PULSANTE
93	7G5T088FX007EPT	1	MEZZA TRASMISSIONE EST. PROTETTA
94	7G5T088FX007IPT	1	MEZZA TRASMISSIONE INT. PROTETTA
97	5CG5088FXPT	1	PROTEZIONE COMPLETA

052-02.0100AB.L

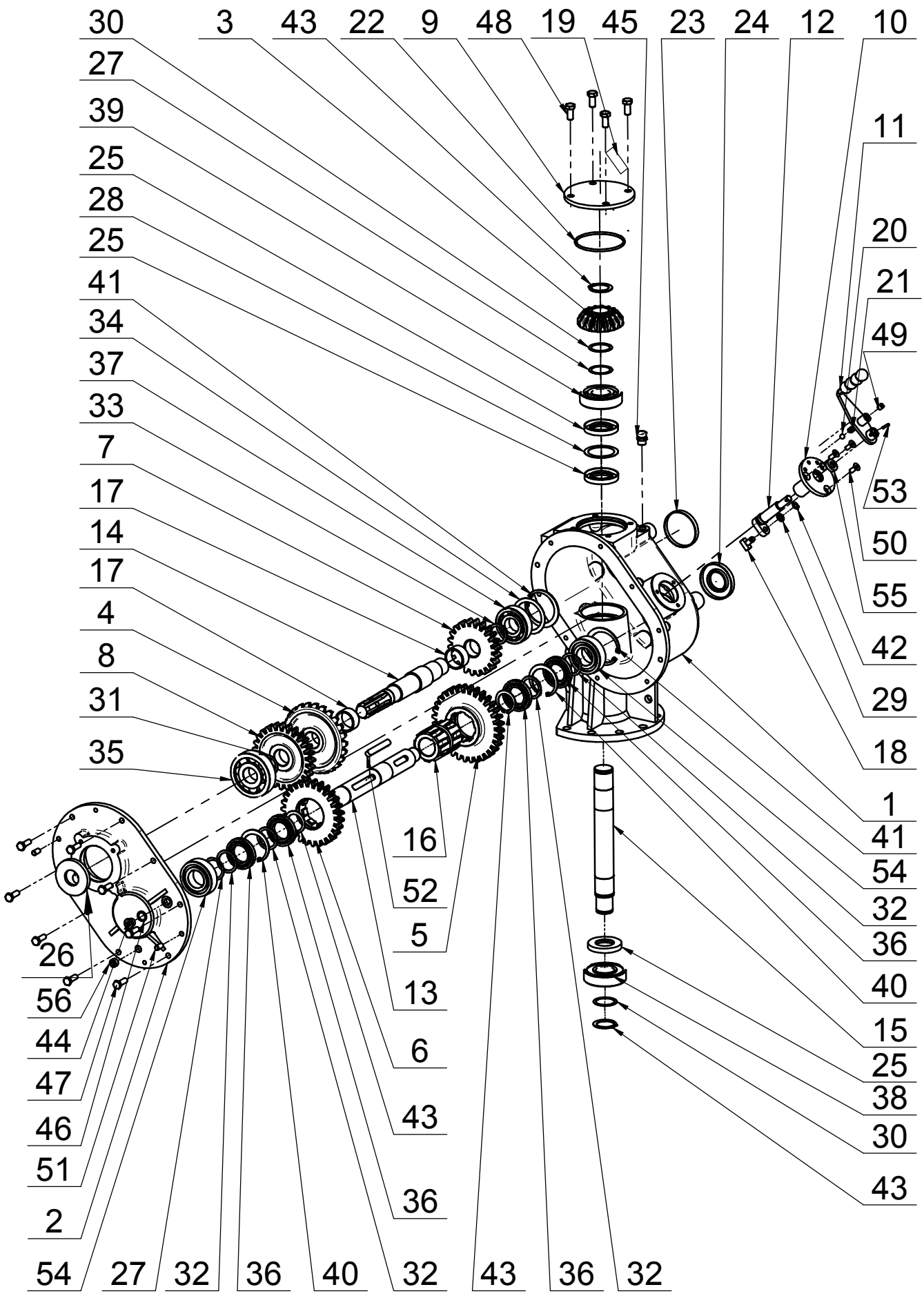

Lp.	Nazwa części	Nr rys./Nr normy	Ilość	Masa	Comments
56	Korek 3/8 cala	DIN906	1	0,014 kg	
55	Pierścień uszcz. AS 14/26/7	DIN 3760	1	0,002 kg	
54	Łożysko kulk. zwykłe dwurz. 4208	4208	2	0,930 kg	
53	Kołek sprężysty 4x22	PN-M-85023	1	0,001 kg	
52	Wpust pryzmatyczny A 12x8x86	PN-M-85005	1	0,063 kg	
51	Kołek walcowy 10m6x20	PN-M-85021	2	0,024 kg	
50	Śruba z łbem stożkowym M8x 20-8.8 Fe/Zn5	DIN 7991	3	0,029 kg	
49	Śruba bez łba M10x10-8.8	DIN913	1	0,005 kg	
48	Śruba z łbem sześć. M12x 25-8.8 Fe/Zn5	PN-EN 24017	4	0,153 kg	
47	Śruba z łbem sześć. M10x 30-8.8 Fe/Zn5	PN-EN 24017	8	0,233 kg	
46	Podkładka aluminiowa	1.5x17x22	1	0,001 kg	
45	Odpowietrznik R 3/8"	model 33A	1	0,041 kg	
44	Korek G 3/8"	DIN908	1	0,024 kg	
43	Pierścień osadczy Z 40	PN-M-85111	4	0,043 kg	
42	Pierścień osadczy Z 10	PN-M-85111	1	0,001 kg	
41	Pierścień osadczy W 80	PN-M-85111	2	0,067 kg	
40	Pierścień osadczy W 68	PN-M-85111	2	0,051 kg	
39	Łożysko kulkowe 6308	PN-M-86100	1	0,533 kg	
38	Łożysko kulk. 6308 2RS1	PN-M-86100	1	0,589 kg	
37	Łożysko kulkowe 6307	PN-M-86100	1	0,389 kg	
36	Łożysko kulkowe 16008	PN-M-86100	4	0,391 kg	
35	Łożysko kulkowe 6407	PN-M-86100	1	0,773 kg	
34	Podkł. dyst. PS63x80x(1)0.1/0.2/0.5/1	DIN988	1	0,015 kg	
33	Pierścień dyst.	052-01.18.00	1	0,022 kg	
32	Podkl dyst SS40x50x2.5	DIN988	4	0,055 kg	
31	Podkł. dyst. PS35x45x(0.5)0.1/0.2/0.5	DIN988	1	0,002 kg	
30	Podkł. dyst. PS40x50x(1)0.1/0.2/0.5/1	DIN988	2	0,011 kg	
29	Podkł. dyst. PS10x16x(2.0)0.1/0.2/0.5/1	DIN988	1	0,003 kg	
28	Podkł. dyst. PS56x72x(1)0.1/0.2/0.3/0.5	DIN988	1	0,013 kg	
27	Podkł. dyst. PS40x50x(0.5)0.1/0.2/0.5	DIN988	2	0,006 kg	
26	Pierścień uszcz. AS 35/80/10	DIN 3760	1	0,011 kg	
25	Pierścień uszcz. AS 40\72\10	DIN 3760	3	0,028 kg	
24	Pierścień uszcz. AS 40/80/10	DIN 3760	1	0,011 kg	
23	Zaślepka 80x10	YJ3820800	1	0,011 kg	
22	Oring 100X4	ISO 3601	1	0,004 kg	
21	Sprężyna	208 051770	1	0,002 kg	
20	Kulka fi10	250 010 001	1	0,004 kg	
19	Tabliczka znamionowa	052-02.22.02	1	0,002 kg	
18	kamień	647 099	1	0,031 kg	
17	Tuleja dystansowa	F.005-044-045.4	2	0,139 kg	
16	Tuleja przesuwna	052-01.17.01	1	1,384 kg	
15	Wałek 3	052-01.16.01	1	3,083 kg	
14	Wałek 2	052-01.15.00	1	2,766 kg	
13	Wałek 1	052-01.14.01	1	3,078 kg	
12	Zesp. osi spaw.	052-01.13.02	1	0,293 kg	
11	Zesp. dźwigni spaw.	052-01.12.00	1	0,366 kg	
10	Zesp. pokrywki	052-01.11.02	1	0,631 kg	
9	Pokrywka	052-01.10.00	1	1,688 kg	
8	Koło zębate z=27	052-01.09.00	1	2,119 kg	
7	Koło zębate z=22	052-02.08.00	1	1,491 kg	
6	Koło zębate z=27	052-01.07.01	1	2,095 kg	
5	Koło zębate z=32	052-02.06.00	1	2,997 kg	
4	Koło z=25	052-02.04.00	1	2,461 kg	
3	Koło z=15	095-07.02.01	1	1,016 kg	
2	Pokrywa	052-01.02.01	1	8,594 kg	
1	Korpus	052-01.01.02	1	31,902 kg	

110-01.111.LS

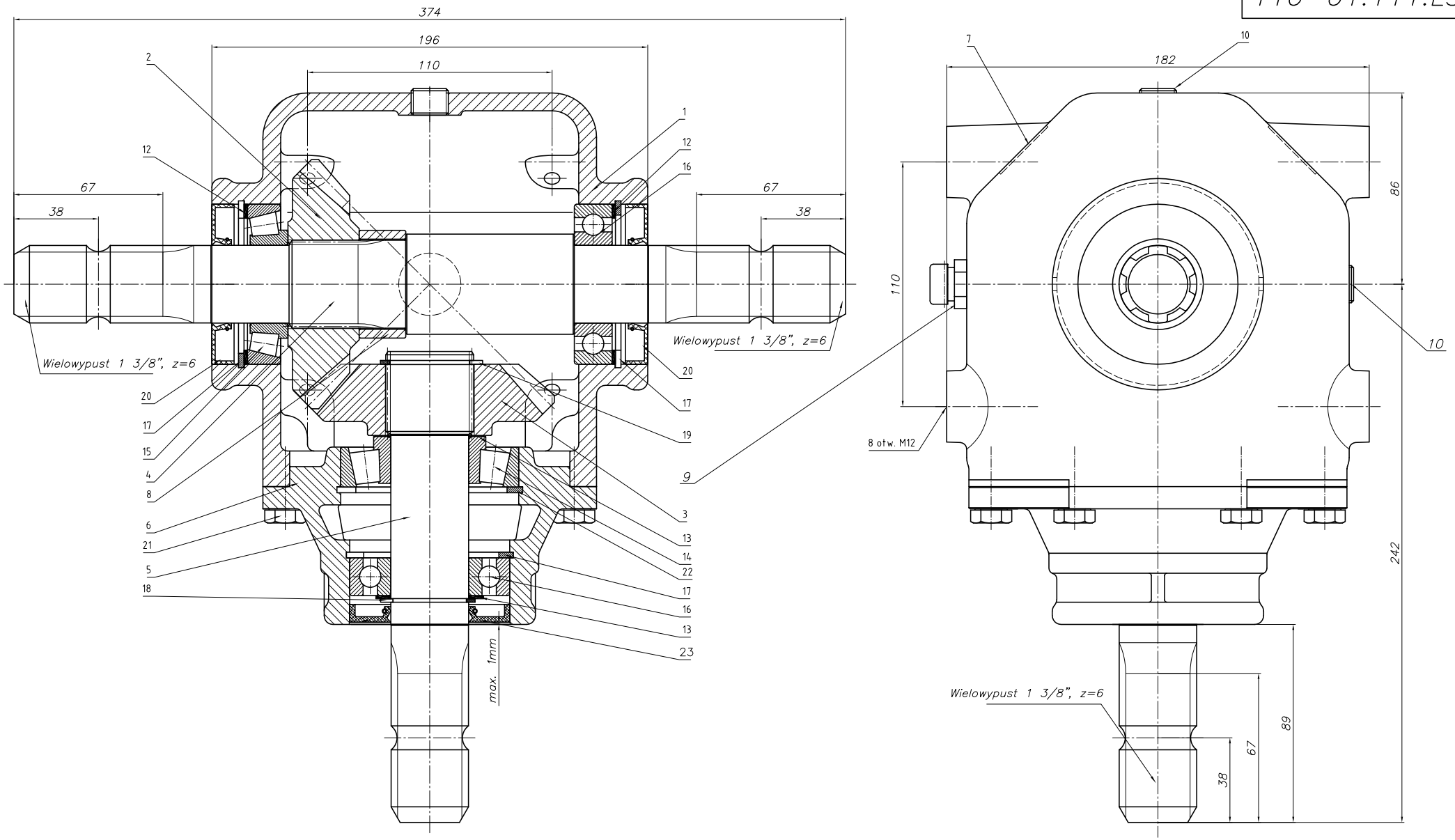

Parametr	Wartość	Jednostka
Moc	44.2	kW
Obroty we.	540	obr/min.
Obroty wy.	540	obr/min.
Przełożenie	1:1	
Moment we. nom	781.6	Nm
Moment wy. nom.	781.6	Nm
Ilość oleju	1.2	l
Gatunek oleju	Transol 680	

Lp.	Nazwa części	Nr rysunku-normy	Materiał	Ilość	Uwagi	Format
23	Pierścień uszczel. AS35x72x8	DIN 3760		1		
22	Pierścień osad. spręż. W80	PN-M-85111		1		
21	Śruba M10x25-8.8-B-Fe/Zn8c	PN-M-82105		6		
20	Pierścień uszczel. AS35x72x10	DIN 3760		2		
19	Pierścień osad. spręż. Z40	PN-M-85111		1		
18	Pierścień osad. spręż. Z35	PN-M-85111		1		
17	Pierścień osad. spręż. W72	PN-M-85111		3		
16	Łożysko kulkowe 6207	PN-M-86100		2		
15	Łożysko stożkowe 30207	PN-M-86220		1		
14	Łożysko stożkowe 30307	PN-M-86220		1		
13	Podkładka dyst. PS 35x45xg	DIN 988	g=0.1,0,2,0.5,1	wg. potrzeb		

Lp.	Nazwa części	Nr rysunku-normy	Materiał	Ilość	Uwagi	Format
12	Podkładka dyst. PS 56x72xg	DIN 988	g=0.1,0,2,0.5,1	wg. potrzeb		
11						
10	Korek R3/8"	DIN 906		2	(stożk.)	
9	Odpowietrznik 3/8"(stożk.)	Nostrali & Arnaldo		1	model 33A	
8	Tuleja dystansowa	F.005-044-045.4	R35	1		A4
7	Tabliczka znamionowa	110-01.07.06		1		A4
6	Pokrywa	110-01.06.00	GG25	1		A2
5	Wał pionowy	110-01.05.00	16MnCr5	1		A2
4	Wał poziomy	110-01.04.00	16MnCr5	1		A2
3	Koło zębnika z=21	110-01.03.04	20MnCr5	1		A3
2	Koło zębate z=21	110-01.02.04	20MnCr5	1		A3
1	Korpus	110-01.01.00	GG25	1		A1