SaMASZ Sp. z o.o.

ul. Trawiasta 15
15-161 Białystok - Poland

Rok założenia / Established in - 1984

MASZYNY ROLNICZE I KOMUNALNE
FARM AND MUNICIPAL MACHINERY

centrala / phone +48 85 664-70-31
fax +48 85 664-70-41
e-mail: samasz@samasz.pl / export@samasz.com
www.samasz.pl / www.samasz.com

Katalog części / Spare parts list

KOSIARKA DYSKOWA TYLNA CENTRALNA / REAR DISC MOWER WITH CENTRAL SUSPENSION

KT 261 H - 2,60 m (0537)

Wersja / Edition: 4

Nr seryjny / Serial no.

Białystok 2016.04.14

K0537PLEN004

Tab. 1

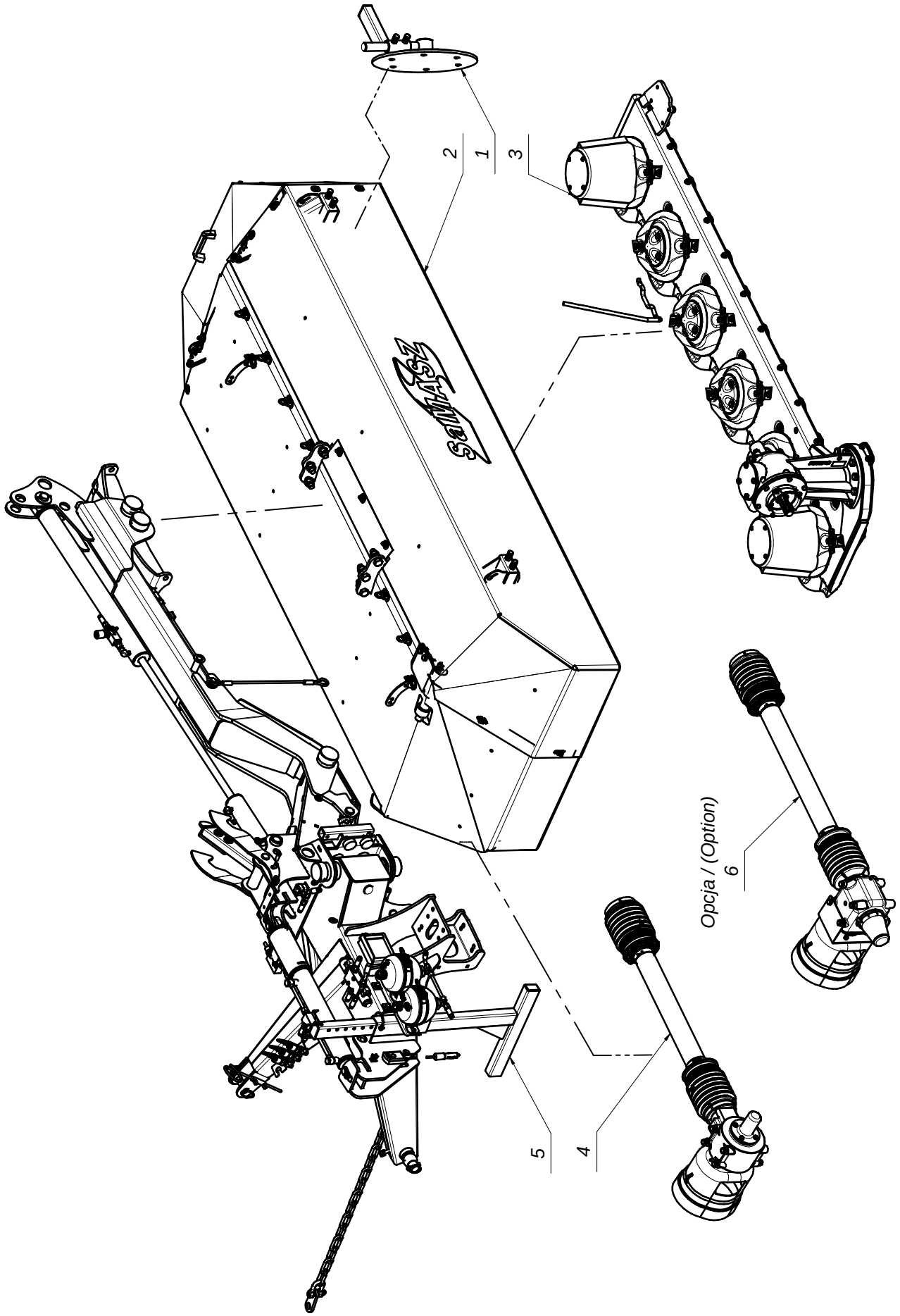

MASZYNY ROLNICZE I KOMUNALNE
FARM AND MUNICIPAL MACHINERY

0537.00.00.004
KT 261 H

Tab. 1

L.p. Item	Numer części Part No.	Nazwa części	Description	Ilość Quantity	Uwagi Notes
1	0229.07.00.005	Zgarniacz prawy	Swath guide right	1	
2	0534.02.00.003	Rama główna	Main frame	1	
3	0534.03.00.002	Zespół tnący	Cutting unit	1	
4	0534.05.00.000	Przeniesienie napędu - 540 obr	Drive unit - 540 rpm	1	
5	0537.01.00.003	Układ zawieszenia	Suspension unit	1	
6	0544.04.00.000	Przeniesienie napędu - 1000 obr	Drive transmission - 1000 rpm	1	

SaMASZ®
MASZYNY ROLNICZE I KOMUNALNE
FARM AND MUNICIPAL MACHINERY

0537.01.00.003
Układ zawieszenia
Suspension unit

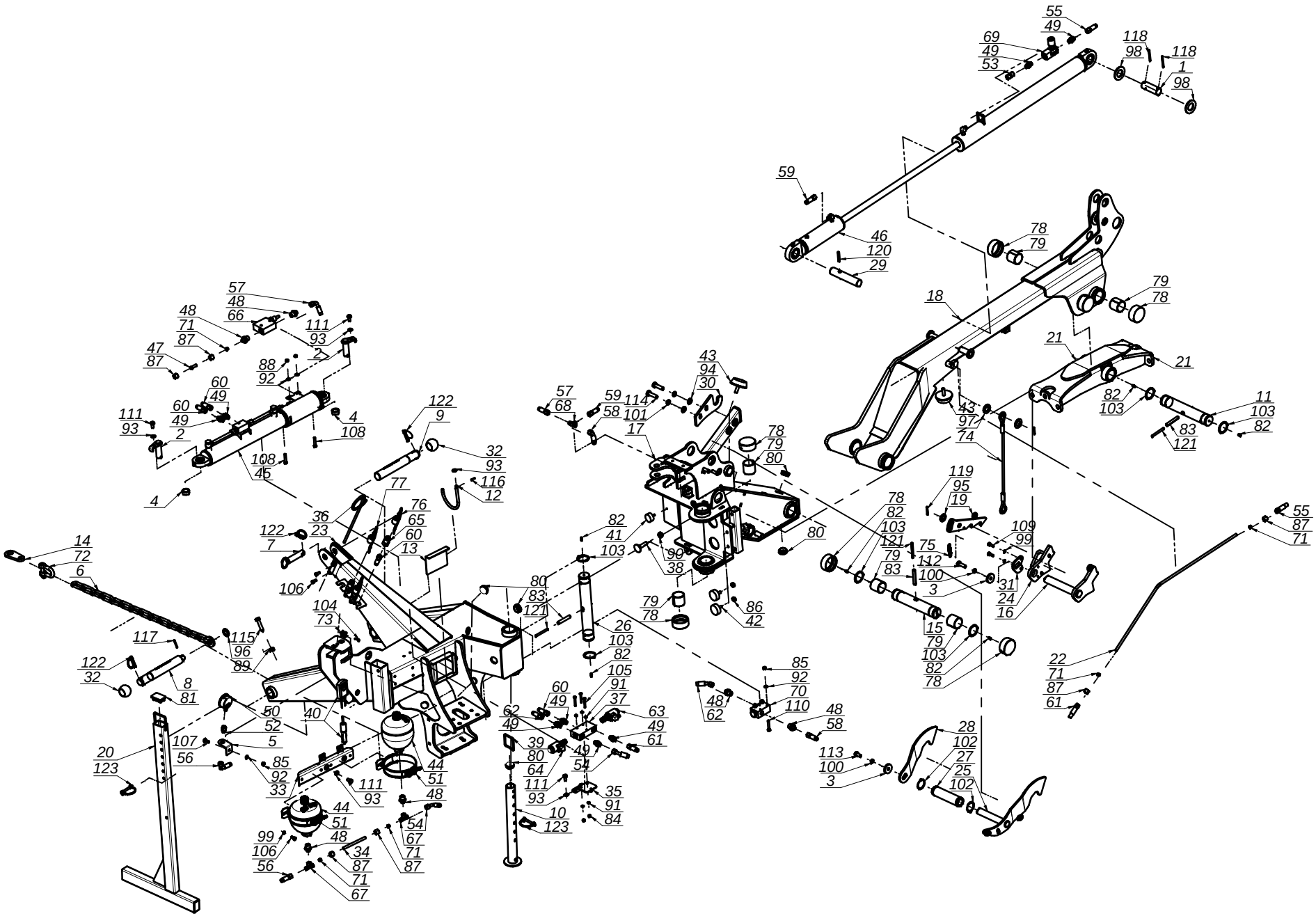

Tab. 2

SaMASZ®
MASZYNY ROLNICZE I KOMUNALNE
FARM AND MUNICIPAL MACHINERY

0537.01.00.003
Układ zawieszenia
Suspension unit

Tab. 2

L.p. Item	Numer części Part No.	Nazwa części	Description	Ilość Quantity	Uwagi Notes
1	00SO.35.00.100	Sworzeń fi.35 L=100 (SO.35.00.100)	Pin Fi 35, L=100	1	
2	00SZ.25.00.075	Sworzeń fi.25 L= 75 (SZ.25.00.075)	Pin fi.25 L-75	2	
3	0108.02.08.000	Podkładka dociskająca	Washer	2	
4	0112.01.08.000	Tuleja dystansowa cylindra I	Distance bush	2	
5	0112.01.25.000	Mocowanie manometru	Manometr mount	1	
6	0225.01.06.000	Łańcuch ograniczający	Support chain	1	
7	0225.01.11.000	Sworzeń zaczepu górnego	Toplink pin	1	
8	0225.01.13.000	Sworzeń zaczepu L - kat. III	Hitch pin Left - cat. III	1	
9	0225.01.14.000	Sworzeń zaczepu P - kat. III	Hitch pin Right - cat. III	1	
10	0240.01.14.000	Stopa podporowa	Support leg	1	
11	0271.01.16.003	Sworzeń zawieszenia ramy	Suspension frame pin	1	
12	0272.01.15.000	Wspornik wału	Shaft bracket	1	
13	0290.01.10.000	Zasuwa	Plate	1	
14	0302.01.11.000	Wieszak łańcucha	Chain holder	1	
15	0534.01.05.000	Sworzeń ramienia ruchomego	Pin	1	
16	0534.01.07.000	Dźwignia zapierająca	Blocking lever	1	
17	0534.10.02.002	Ramię ruchome	Main weldment	1	
18	0537.01.04.001	Ramię nośne		1	
19	0540.01.08.000	Zapadka blokady	Latch	1	
20	0540.01.27.001	Stopa podporowa	Support stand	1	
21	0541.01.03.001	Mocowanie ramy	Suspension frame mount	1	
22	0541.01.09.000	Rura ramienia nośnego	Tube	1	
23	0544.01.01.002	Zaczep	Hitch	1	
24	0544.01.09.000	Dźwignia blokująca	Locking pawl	1	
25	0544.01.10.000	Zapadka prawa	Transport latch - right	1	
26	0544.01.11.000	Sworzeń główny zawieszenia	Main suspension pin	1	
27	0544.01.12.000	Tuleja dźwigni sprężyn	Bush	1	
28	0544.01.13.000	Zapadka lewa	Transport latch - left	1	
29	0544.01.17.000	Sworzeń siłownika	Cylinder pin	1	
30	0544.01.18.000	Hak blokady transportowej	Transport stopper hook	1	
31	0544.01.19.000	Podkładka dźwigni blokującej	Stopper insert	1	
32	0544.01.65.002	Kula kategorii 2/3	Ball cat. 2/3	2	A
33	0545.01.16.003	Mocowanie akumulatorów gazowych	Holder of gas accumulator	1	
34	0545.01.40.003	Rura akumulatorów gazowych	Housing of carrying arm	1	
35	0545.01.60.004	Mocowanie rozdzielacza	Divider mounting	1	
36	0619.01.32.000	Sprężyna przewodów	Spring bracket	1	
37	0619.01.53.004	Płyta przyłączeniowa 2 UL 06/1 G2	Plate 2 UL 06/1 G2	1	
38	0619.01.56.004	Śruba regulacyjna zaworu	Bolt special - end valve	1	
39	1006.07.09.000	Pręt fi6 - L=218	Rod fi6 - L=218	1	
40	MIES-AR1-003	Sterownik ARCS - v1.0	Steering panel ARCS - v1.0	1	
41	MIGA-040-018	Amortyzator gumowo-metalowy 40x18 typ D	Rubber-metal damper 40x18 D type	1	
42	MIGA-050-018	Amortyzator gumowo-metalowy 50x18 typ D	Rubber-metal damper 50x18 D type	2	
43	MIGA-080-000	Amortyzator gumowo-metalowy 80x25 typK	Rubber damper 80x25 type K	2	
44	MIHA-000-141	Akumulator hydrauliczny H1400 D1 - 1,40 l (38 bar)		2	
45	MIHC-382-001	Siłownik 63-80x36x110-382 (0545.01.03.000)	Turning cylinder	1	
46	MIHC-511-063	Siłownik 63x28x160-740 (0545.01.02.000)	Cylinder CJ-63/28x160x740	1	
47	MIHK-000-002	Końcówka kulowa przew. M16	Ball end Dn-10	1	
48	MIHK-012-004	Złączka M16x1/2"	Straight connector M16x1/2"	6	
49	MIHK-034-000	Złączka M16x3/8"	Straight connector M16x3/8"	8	
50	MIHM-315-000	Manometr 315 1/4"	Manometer 315 1/4"	1	
51	MIHO-146-000	Obejma hydroakumulatora R146-154	Gas accumulator bracket R146-154	2	
52	MIHP-016-000	Złączka manometru M16x1,5	Manometer connector M16x1,5	1	
53	MIHP-016-016	Przyłączka nastawna M16x1,5 - M16x1,5 L=40	Connector M16x1,5 - M16x1,5 L=40	1	
54	MIHP-045-009	Przewód M16x1,5 L= 450 A45-A90 Z	Hydraulic hose M16x1,5 L= 450 A45-A90 Z	1	
55	MIHP-055-025	Przewód M16x1,5 L= 550 A-B	Hydraulic hose M16x1,5 L= 550 A-B	1	
56	MIHP-055-033	Przewód M16x1,5 L= 550 A90-A	Hydraulic hose M16x1,5 L= 550 A90-A	1	
57	MIHP-065-002	Przewód M16x1,5 L= 650 A90-A	Hydraulic hose M16x1,5 L= 650 A90-A	1	
58	MIHP-070-007	Przewód M16x1,5 L= 700 A45-A	Hydraulic hose M16x1,5 L= 700 A45-A	1	
59	MIHP-104-009	Przewód M16x1,5 L= 600 A-A	Hydraulic hose M16x1,5 L= 600 A-A	1	
60	MIHP-104-010	Przewód M16x1,5 L= 1800 A-A	Hydraulic hose M16x1,5 L= 1800 A-A	3	
61	MIHP-180-061	Przewód M16x1,5 L= 1800 A-B	Hydraulic hose M16x1,5 L= 1800 A-B	1	
62	MIHP-900-001	Przewód M16x1,5 L= 900 A45-A	Hydraulic hose M16x1,5 L= 900 A45-A	1	
63	MIHR-000-012	Rozdzielacz 2URED-6-C1-16/2-M1-G12Z4	Divider 2URED-6-C1-16/2-M1-G12Z4	1	
64	MIHR-000-013	Rozdzielacz 2URED-6-C5-12/2-M1-G12Z4	Divider, 2URED-6-C5-12/2-M1-G12Z4	1	
65	MIHW-001-005	Wtyczka EURO M16x1.5	EURO hydraulic quick connector M16x1.5	3	

SaMASZ®
MASZYNY ROLNICZE I KOMUNALNE
FARM AND MUNICIPAL MACHINERY

0537.01.00.003
Układ zawieszenia
Suspension unit

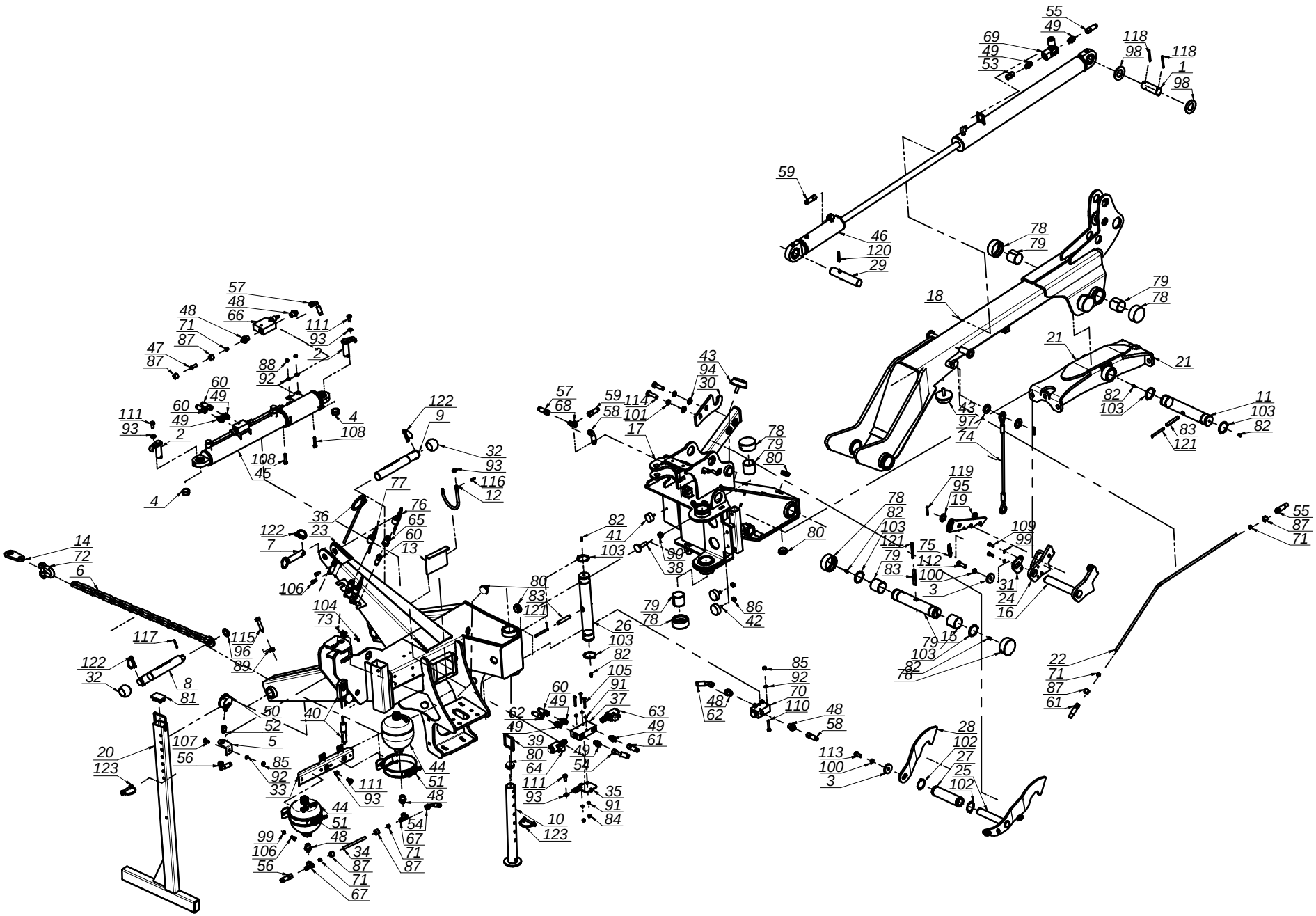

Tab. 2

SaMASZ®
MASZYNY ROLNICZE I KOMUNALNE
FARM AND MUNICIPAL MACHINERY

0537.01.00.003
Układ zawieszenia
Suspension unit

Tab. 2

L.p. Item	Numer części Part No.	Nazwa części	Description	Ilość Quantity	Uwagi Notes
66	MIHZ-012-000	Zawór sekwencyjny bezpośredni VS2C 1/2" V0660	Sequence valve VS2C 1/2" V0660	1	
67	MIHZ-016-002	Złączka trójnik M16x1,5 nastawna symetryczna	Tee connector M16x16x16 TN420-10	2	
68	MIHZ-016-016	Złączka trójnik M16x1,5 TN100-10L	Tee-connector M16x1.5 TN100-10L	1	
69	MIHZ-056-582	Zawór dławiąco-zwrotny C056-V0582 - 3/8"	Choke valve C056-V0582 - 3/8"	1	
70	MIHZ-056-828	Zawór krańcowy V-121 1/2" NC - V0828	End valve V-121 1/2" NC - V0828	1	
71	MIIP-016-000	Pierścień zacinajacy fi 10	Olive fi 10	5	
72	MIIS-014-000	Szekla fi 14	Shackle fi 14	1	
73	MIIU-015-000	Uchwyt fi 15	Clamp fi 15	1	
74	MILS-006-500	Linka stalowa w osłonie PCV	Cable	1	
75	MISP-001-002	Sprężyna zapadki fi 1,6 L=72 (0105.01.09.000)	Spring fi 1,6 L=72	1	
76	MITO-000-007	Osłona na wtyk EURO HP10 czerwona	EURO plug cap - red	2	
77	MITO-001-007	Osłona na wtyk EURO HP10 żółta	EURO HP10 plug cap - yellow	1	
78	MITP-073-000	Pokrywa rur fi 73 x 30	Cover fi 73 x 30	8	
79	MITS-000-0018	Tuleja ślizgowa 50x 55x 50 PCM	Sliding bush 50x 55x 50 PCM	6	
80	MITZ-040-000	Zaślepka plastik ok 40x1 - 111067	Plug plastic 40x1 round	5	
81	MITZ-060-003	Zaślepka plastik prost 60x40x3-5	Plastic plug 60x40x3 square	1	
82	MZIS-000-003	Smarowniczka M6x1	Grease nipple M6x1	6	
83	MZKK-013-080	Kołek spręż. fi13x 70-80 nierdz.	Spring-type straight pin fi 13x80	3	
84	MZNS-006-006	Nakrętka M 6 kl. 8 oc. samozab.	Nut M 6 cl. 8 z. self-lock.	3	
85	MZNS-008-006	Nakretka M 8 kl. 8 oc. samozab.	Nut M 8 cl. 8 z. self-lock.	4	
86	MZNS-010-002	Nakrętka M10 kl. 8 oc. samozab.	Nut M10 cl. 8 z. self-lock.	2	
87	MZNS-016-002	Nakrętka złączna M16x1,5	Compression nut M16x1,5	6	
88	MZNZ-008-002	Nakrętka M 8 kl. 8 cz.	Nut M 8 cl. 8 bl.	2	
89	MZNZ-012-002	Nakrętka M12 kl. 8 oc.	Nut M12 cl. 8 z.	2	
90	MZNZ-014-002	Nakrętka M14 kl. 8 oc.	Nut M14 cl. 8 z.	1	
91	MZPP-006-001	Podkładka fi 6 oc.	Washer fi 6 z.	6	
92	MZPP-008-002	Podkladka fi 8 oc.	Washer fi 8 z.	6	
93	MZPP-010-001	Podkładka fi10 oc.	Washer fi10 z.	9	
94	MZPP-014-001	Podkładka fi14 oc.	Washer fi14 z.	2	
95	MZPP-020-001	Podkładka fi20 oc.	Washer fi20 z.	1	
96	MZPP-022-001	Podkładka fi22 oc.	Washer fi22 z.	1	
97	MZPP-024-001	Podkładka fi 24 oc. pod sworzeń	Spacer fi 24 z.	2	
98	MZPP-036-002	Podkładka fi36 oc.	Washer fi36 z.	2	
99	MZPS-008-001	Podkładka spręż. fi 8,2 oc.	Spring washer fi 8.2 z.	6	
100	MZPS-012-001	Podkładka spręż. fi12,2 oc.	Spring washer fi12.2 z.	2	
101	MZPS-014-002	Podkładka spręż. fi14,2 oc.	Spring washer fi 14.2 z.	2	-
102	MZSE-045-001	Pierścień osad. Z 45	Circlip Z 45	2	
103	MZSE-050-001	Pierścień osad. Z 50	Circlip Z 50	6	
104	MZSI-004-001	Śruba M 4x 20 kl. 8.8 oc. IMB. WALC.	Bolt M 4x 20 Property Class 8.8 z. Allen socket	1	
105	MZSZ-006-018	Śruba M 6x 45 kl. 8.8 oc. (82105)	Bolt M 6x 45 kl. 8.8 oc.	3	
106	MZSZ-008-001	Śruba M 8x 20 kl. 8.8 oc. (82105)	Bolt M 8x20 cl. 8.8 z. (82105)	6	
107	MZSZ-008-002	Śruba M 8x 25 kl. 8.8 oc. PODS.	Bolt M 8x 25 cl. 8.8 z. sq. neck	1	
108	MZSZ-008-007	Śruba M 8x 45 kl. 8.8 oc. (82105)	Bolt M 8x 45 cl. 8.8 z. (82105)	2	
109	MZSZ-008-009	Śruba M 8x 25 kl. 8.8 oc. (82105)	Bolt M 8x 25 cl. 8.8 z. (82105)	2	
110	MZSZ-008-013	Śruba M 8x 50 kl. 8.8 oc. (82105)	Bolt M 8x 50 cl. 8.8 z. (82105)	3	
111	MZSZ-010-010	Śruba M10x 20 kl. 8.8 oc. (82105)	Bolt M10x 20 cl. 8.8 z. (82105)	8	
112	MZSZ-012-005	Śruba M12x 40 kl. 8.8 oc. (82105)	Bolt M12x 40 cl. 8.8 z. (82105)	1	
113	MZSZ-012-010	Śruba M12x 25 kl. 8.8 oc. (82105)	Bolt M12x 25 cl. 8.8 z.	1	
114	MZSZ-014-004	Śruba M14x 50 kl. 8.8 oc. (82105)	Bolt M14x 50 cl. 8.8 z. (82105)	2	
115	MZWK-012-001	Śruba M12x60 oc. - 8.8 - Dociskowa	Bolt M12x60 cl. 8.8 z.	2	
116	MZZK-004-001	Kołek spręż. fi 4x 20 nierdz.	Spring pin fi4x20 ss.	1	
117	MZZK-005-006	Kołek spręż. fi 5x 36 nierdz.	Spring pin fi 5x36 stainless steel	2	
118	MZZK-005-007	Kołek spręż. fi 5x 60 oc.	Spring pin fi 5x60 z.	2	
119	MZZK-006-007	Kołek spręż. fi 6x 40 oc.	Spring pin fi 6x 40 z.	1	
120	MZZK-008-005	Kołek spręż. fi 8x 50 oc.	Spring pin fi 8x50 z.	1	
121	MZZK-008-013	Kołek spręż. fi 8x 80 oc.	Spring-type straight pin fi 8x80 z.	3	
122	MZZP-000-001	Zawleczka - Przetyczka A 11x45	Cotter pin A 11x45	3	
123	MZZZ-008-045	Zawleczka 8x70 oc. - do rur	Cotter pin 8x70 z. tube	2	

SaMASZ
MASZYNY ROLNICZE I KOMUNALNE
FARM AND MUNICIPAL MACHINERY

0534.02.00.003
Rama główna
Main frame

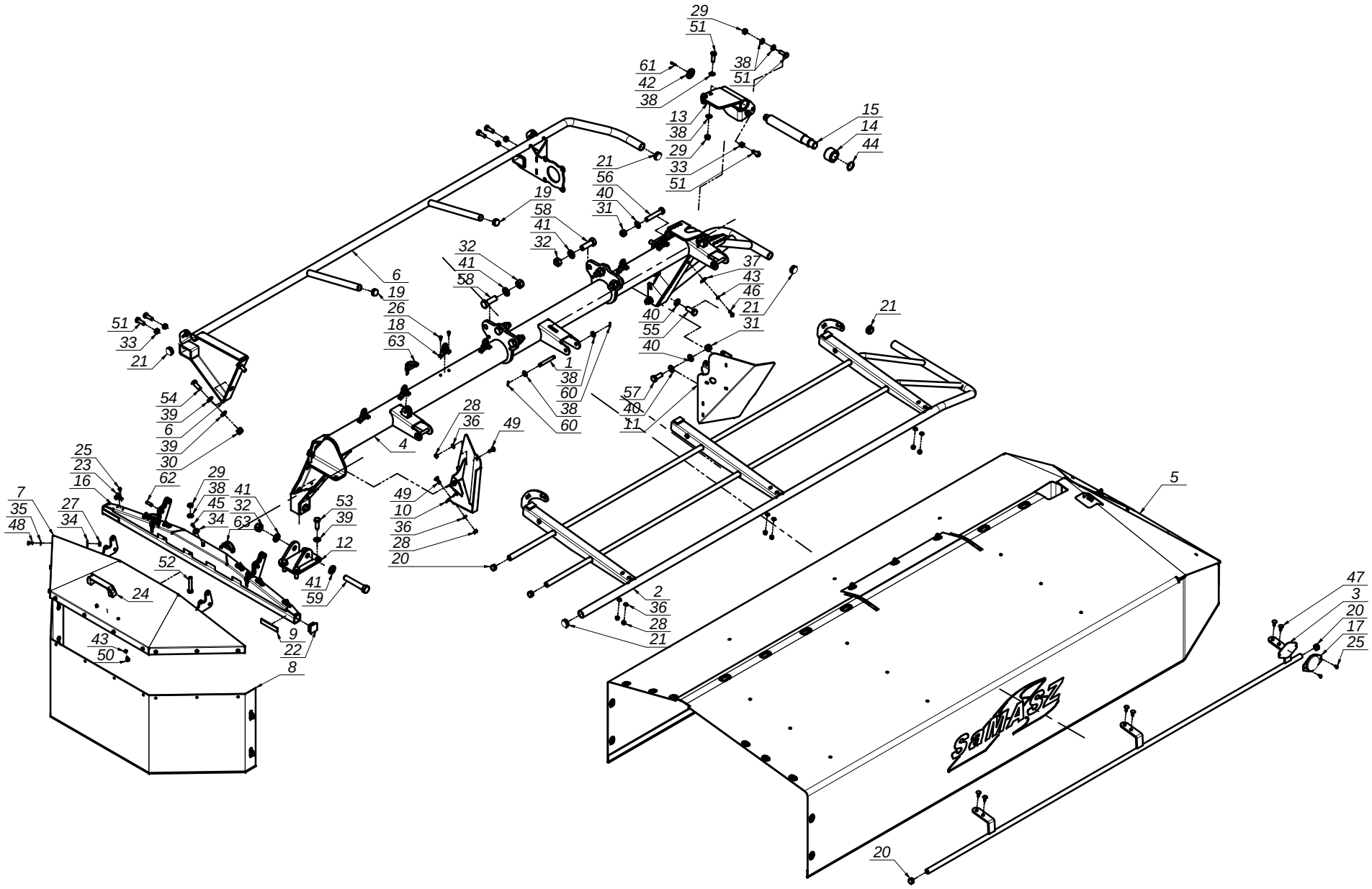

Tab. 3

SaMASZ®
MASZYNY ROLNICZE I KOMUNALNE
FARM AND MUNICIPAL MACHINERY

0534.02.00.003
Rama główna
Main frame

Tab. 3

L.p. Item	Numer części Part No.	Nazwa części	Description	Ilość Quantity	Uwagi Notes
1	00SO.12.00.090	Sworzeń fi.12 L= 90 (SO.12.00.090)	Pin fi 12 L= 90	3	
2	0531.02.04.000	Osłona podnoszona główna	Main safety guard lifted	1	
3	0531.02.07.000	Osłona przednia	Front guard	1	
4	0534.02.01.003	Rama spawana	Frame welded	1	
5	0534.02.02.003	Osłona brezentowa główna	Main safety curtain	1	
6	0534.02.12.002	Wstawka osłony	Guard's bracket	1	
7	0575.04.03.000	Osłona boczna	Side guard	1	
8	0575.04.07.000	Osłona brezentowa boczna	Side curtain	1	
9	0575.04.15.000	Taśma uszczelniająca	Band	2	
10	0606.02.13.001	Osłona zgarniacza prawa	Guide's guard right	1	
11	0606.02.14.001	Osłona zgarniacza lewa	Guide's guard left	1	
12	0619.02.03.000	Mocowanie stopy podporowej	Support's leg hitsh	1	
13	0619.02.05.001	Blokada transportowa prawa	Transport lock right	1	
14	0619.02.06.000	Tuleja blokady transportowej	Bushing	1	
15	0619.02.07.001	Sworzeń blokady transportowej	Pin	1	
16	2110.02.06.000	Wspornik osłony prawy	Side guard bracket - right	1	
17	MIEK-000-011	Odblask okrągły biały przykręcany	White reflection - round	1	
18	MIIC-000-000	Chwytka obrot-wahliwa	Curtain swivel clip	6	
19	MITZ-020-000	Zaślepka plastik ok 28x1.0-3.0	Plug plastic 28x1.0-3.0 round	2	
20	MITZ-021-000	Zaślepka plastik ok 21x0.8-2.0 - 465608	Plastic cap round 21x0.8-2.0	4	
21	MITZ-034-000	Zaślepka plastik ok 34x1 - 111065	Plastic plug round 34x1 - 111065	6	
22	MITZ-034-001	Zaślepka plastik kw 38x38x3 - 111541	Plastic cap sq. 38x38x3 - 111541	2	
23	MPIU-001-001	Uchwyt obrotowy	Swivel bracket	6	
24	MPIU-001-002	Uchwyt Standardowy 132xM8	Handle 132xM8	1	
25	MZIN-000-004	Nit zrywany fi 5 L= 10	Rivet fi5 L=10	14	
26	MZIN-005-014	Nit zrywany fi 5 L= 14	Rivet fi5 L=14	12	
27	MZNS-006-006	Nakrętka M 6 kl. 8 oc. samozab.	Nut M 6 cl. 8 z. self-lock.	10	
28	MZNS-008-006	Nakretka M 8 kl. 8 oc. samozab.	Nut M 8 cl. 8 z. self-lock.	9	
29	MZNS-012-004	Nakrętka M12 kl. 8 oc. samozab.	Nut M12 cl. 8 z. self-lock.	6	
30	MZNS-014-004	Nakrętka M14 kl. 8 oc. samozab.	Nut M14 cl. 8 z. self-lock.	2	
31	MZNS-016-005	Nakrętka M16 kl. 8 oc. samozab.	Nut M16 cl. 8.8 z. self-lock.	3	
32	MZNS-020-000	Nakrętka M20 kl. 8 oc. samozab.	Nut M20 cl. 8.8 z self-lock.	7	
33	MZNZ-012-002	Nakrętka M12 kl. 8 oc.	Nut M12 cl. 8 z.	6	
34	MZPN-006-003	Podkladka pow. fi 6x25 oc.	Washer fi 6x25 z.	11	
35	MZPP-006-001	Podkładka fi 6 oc.	Washer fi 6 z.	10	
36	MZPP-008-002	Podkladka fi 8 oc.	Washer fi 8 z.	9	
37	MZPP-008-003	Podkładka pow. fi 8x28 oc.	Fender washer fi 8x28 z.	1	
38	MZPP-012-002	Podkładka fi12 oc.	Washer fi12 z.	16	-
39	MZPP-014-001	Podkładka fi14 oc.	Washer fi14 z.	8	
40	MZPP-016-001	Podkładka fi16 oc.	Washer fi16 z.	8	
41	MZPP-020-001	Podkładka fi20 oc.	Washer fi20 z.	8	
42	MZPP-024-001	Podkładka fi 24 oc. pod sworzeń	Spacer fi 24 z.	1	
43	MZPS-008-001	Podkładka spręż. fi 8,2 oc.	Spring washer fi 8.2 z.	3	
44	MZSE-035-001	Pierścień osad. Z 35	Circlip Z 35	1	
45	MZSI-006-007	Śruba M 6x20 kl. 10.9 oc. GRZYB.IMB (7380)	Bolt M 6x20 cl. 10.9 z. ALLEN	1	
46	MZSI-008-101	Śruba M 8x 20 kl. 10.9 oc. GRZYB IMB (7380)	Bolt M 8x 20 cl. 10.9 z. ALLEN	1	
47	MZSP-008-001	Śruba M 8x 20 kl. 8.8 oc. PODS.	Bolt M 8x20 cl. 8.8 z. sq.-neck	6	
48	MZSZ-006-005	Śruba M 6x 16 kl. 8.8 oc. (82105)	Bolt M 6x 16 cl. 8.8 z. (82105)	10	
49	MZSZ-008-002	Śruba M 8x 25 kl. 8.8 oc. PODS.	Bolt M 8x 25 cl. 8.8 z. sq. neck	3	
50	MZSZ-008-011	Śruba M 8x 12 kl. 8.8 oc. (82105)	Bolt M 8x 12 cl. 8.8 z. (82105)	2	
51	MZSZ-012-003	Śruba M12x 35 kl. 8.8 oc. (82105)	Bolt M12x 35 cl. 8.8 z.	10	
52	MZSZ-012-070	Śruba M12x 70 kl. 8.8 oc. (82101)	Bolt M12x 70 cl. 8.8 z. (82101)	2	
53	MZSZ-014-003	Śruba M14x 40 kl. 8.8 oc. (82105)	Bolt M14x 40 cl. 8.8 z. (82105)	4	
54	MZSZ-014-005	Śruba M14x 35 kl. 8.8 oc. (82105)	Bolt M14x 35 cl. 8.8 z. (82105)	2	
55	MZSZ-016-007	Śruba M16x 40 kl. 8.8 oc. (82105)	Bolt M16x 40 cl. 8.8 z. (82105)	4	
56	MZSZ-016-020	Śruba M16x 90 kl. 10.9 oc. (82101)	Bolt M16x 90 cl. 10.9 z.	2	
57	MZSZ-016-040	Śruba M16x 40 kl. 10.9 oc. (82105)	Bolt M16x 40 cl. 10.9 z.	1	
58	MZSZ-020-061	Śruba M20x 60 kl. 10.9 oc. (82101)	Bolt M20x 60 cl. 10.9 z. (82101)	6	
59	MZSZ-020-120	Śruba M20x120 kl. 8.8 oc. (82101)	Bolt M20x120 cl. 8.8 z. (82101)	1	
60	MZZK-004-001	Kołek spręż. fi 4x 20 nierdz.	Spring pin fi4x20 ss.	6	
61	MZZK-005-006	Kołek spręż. fi 5x 36 nierdz.	Spring pin fi 5x36 stainless steel	1	
62	MZZK-010-030	Kołek spręż. fi10x 30 nierdz.	Slotted spring pin fi 10x 45 z.	2	
63	MZZZ-008-060	Zawleczka 8x60 oc. - do rur	Cotter pin 8x60 z. tube	4	

0534.03.00.002
Zespół tnący
Cutting unit

Tab. 4

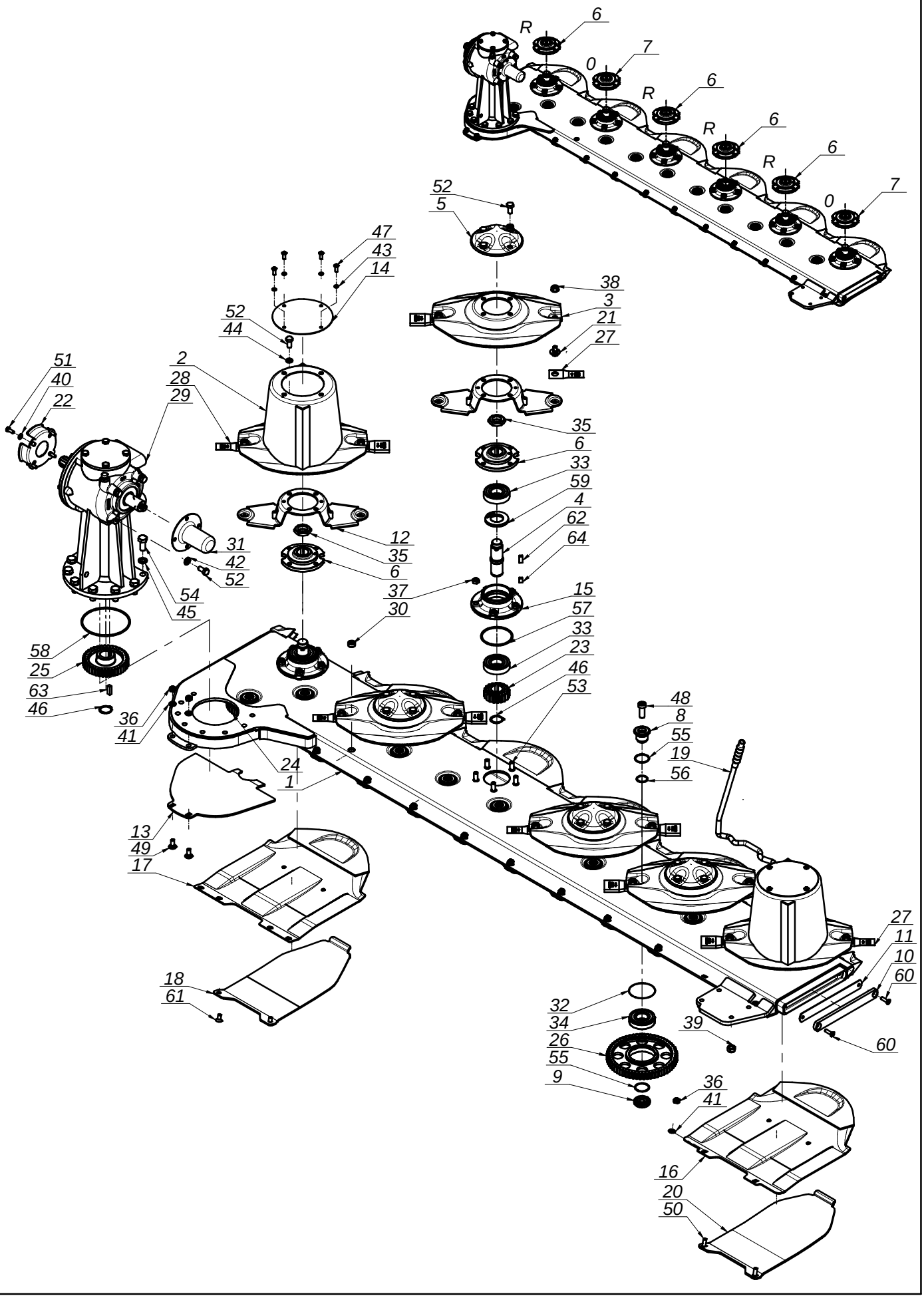

SaMASZ®
MASZYNY ROLNICZE I KOMUNALNE
FARM AND MUNICIPAL MACHINERY

0534.03.00.002
Zespół tnący
Cutting unit

Tab. 4

L.p. Item	Numer części Part No.	Nazwa części	Description	Ilość Quantity	Uwagi Notes
1	0534.03.01.002	Listwa spawana	Frame welded	1	
2	0540.03.03.002	Dysk roboczy z bębnem	Working disc with drum	2	
3	0540.03.04.002	Dysk roboczy	Working disc	4	
4	0540.03.05.000	Wałek napędowy L-120	Pinion shaft L=120	6	
5	0540.03.08.000	Pokrywka dysku	Disc	4	
6	0540.03.09.002	Piasta górna dysku prawa	Top hub - right	4	
7	0540.03.10.002	Piasta górna dysku	Top hub	2	
8	0540.03.11.000	Sworzeń koła pośredniego - górny	Idler holder - upper	11	
9	0540.03.12.000	Sworzeń koła pośredniego - dolny	Idler holder - lower	11	
10	0540.03.13.001	Zamknięcie listwy	Bar closure	1	
11	0540.03.14.001	Zamknięcie listwy - Guma	Bar closure - rubber	1	
12	0540.03.20.002	Trzymak nożowy	Knife holder	6	
13	0540.03.21.000	Płoza	Sliding skid	1	
14	0540.03.22.001	Pokrywa bębna	Drum's cover	2	
15	0540.03.23.001	Piasta dolna	Lower hub	6	
16	0540.03.42.002	Ślizg	Sliding skid	5	
17	0540.03.52.002	Ślizg skrajny	Slide - outer	1	
18	0540.03.65.002	Płoza niska skrajna	Skid plate - outer	1	
19	0540.03.67.003	Klucz wymiany noży	Knife mounting lever	1	
20	0566.04.03.000	Płoza niska	Skid plate	5	
21	MIIO-001-012	Obsada noża M12 - trzymak (0225.05.20.001)	Knife holder pin M12	12	
22	MIIU-261-000	Uchwyt mocowania osłony 395011261R	PTO guard holder 395011261R	1	
23	MIKW-020-135	Koło zębate talerza roboczego Z20 (0540.03.07.000)	Cutting disc gear Z20 (0540.03.07.000)	6	
24	MIKW-038-080	Koło zębate pośrednie Z38 (0229.05.02.000)	Gear Z38 - idler	1	
25	MIKW-038-138	Koło zębate napędowe Z38 (0540.03.06.000)	Gear Z38	1	
26	MIKW-060-080	Koło zębate pośrednie Z60 (0225.05.13.000)	Gear Z60 - idler	10	
27	MINO-000-005	Nóż skośny lewy 105x49x4 (0540.03.24.002)	Left slanted blade 105x49x4	6	
28	MINO-000-005	Nóż skośny prawy 105x49x4 (0540.03.25.002)	Right slanted blade 105x49x4	6	
29	MIPS-054-001	Przekładnia kątowa 054-02.10CB.R	Intersecting axis gear 054-01.10CB.R	1	
30	MITK-000-003	Korek wlewu oleju M22x1,5 stoż.	Oil inlet plug M22x1.5	1	
31	MITO-000-012	Osłona wałka przekładni BP S 240000079	PTO stub cover	1	
32	MZIP-000-008	Pierścień zabez. fi.95 (łożysko 6307N fi.80)	Ring fi.95 (bearing 6307N fi.80)	11	
33	MZLZ-063-000	Łożysko 6307 2RS C3	Bearing 6307 2RS C3	12	
34	MZLZ-063-007	Łożysko 6307 2RS N	Bearing 6307 2RS N	11	
35	MZNN-030-000	Nakrętka M30x1,5 kl. 8 oc. niska	Nut M30x1.5 cl. 8 z. low	6	
36	MZNS-010-002	Nakrętka M10 kl. 8 oc. samozab.	Nut M10 cl. 8 z. self-lock.	12	
37	MZNS-012-004	Nakrętka M12 kl. 8 oc. samozab.	Nut M12 cl. 8 z. self-lock.	30	
38	MZNS-012-692	Nakrętka M12 kl.10 oc. kołnierzowa	Nut M12 cl. 10.9 z. collar	12	
39	MZNS-014-004	Nakrętka M14 kl. 8 oc. samozab.	Nut M14 cl. 8 z. self-lock.	4	
40	MZPP-008-002	Podkładka fi 8 oc.	Washer fi 8 z.	4	
41	MZPP-010-001	Podkładka fi10 oc.	Washer fi10 z.	12	
42	MZPP-012-002	Podkładka fi12 oc.	Washer fi12 z.	4	-
43	MZPS-008-001	Podkładka spręż. fi 8,2 oc.	Spring washer fi 8.2 z.	8	
44	MZPS-012-001	Podkładka spręż. fi12,2 oc.	Spring washer fi12.2 z.	24	
45	MZPS-016-003	Podkładka spręż. fi16,3 oc.	Spring washer fi16.3 z.	8	
46	MZSE-035-001	Pierścień osad. Z 35	Circlip Z 35	7	
47	MZSI-008-101	Śruba M 8x 20 kl. 10.9 oc. GRZYB IMB (7380)	Bolt M 8x 20 cl. 10.9 z. ALLEN	8	
48	MZSI-016-041	Śruba M16x 40 kl. 10.9 oc. IMB. WALC. NISKI	Bolt M16x 40 cl. 10.9 z. ALLEN ROLL. LOW	11	
49	MZSP-010-001	Śruba M10x 25 kl. 8.8 oc. PODS.	Bolt M10x 25 cl. 8.8 z. square-neck	2	
50	MZSP-010-004	Śruba M10x 30 kl. 8.8 oc. PODS.	Bolt M10x 30 cl. 8.8 z. Square-neck	10	
51	MZSZ-008-001	Śruba M 8x 20 kl. 8.8 oc. (82105)	Bolt M 8x20 cl. 8.8 z. (82105)	4	
52	MZSZ-012-010	Śruba M12x 25 kl. 8.8 oc. (82105)	Bolt M12x 25 cl. 8.8 z.	28	
53	MZSZ-012-030	Śruba specjalna M12x 30 kl. 10.9 oc.(0540.03.18.000)	Knurled bolt M12x 30 cl. 10.9 z.	30	
54	MZSZ-016-001	Śruba M16x 35 kl. 8.8 oc. (82105)	Bolt M16x 35 cl. 8.8 z.	8	
55	MZUO-030-001	Oring - 30x2,5	Oring - 30x2.5	22	
56	MZUO-030-001	Oring - 30x2,5	Oring - 30x2.5	11	
57	MZUO-090-001	Oring - 90x4	Oring - 90x4	6	
58	MZUO-142-000	Oring - 142x4	Oring 142x4	1	
59	MZUS-040-072	Simmering AO - 40x 72x 7	Simmering AO - 40x 72x 7	6	
60	MZWB-008-005	Śruba M 8x 30 kl. 8.8 oc. IMB. STOŻ.	Bolt M 8x 30 cl. 8.8 z. counter-sunk hex	2	
61	MZWB-010-004	Śruba M10x 20 kl. 8.8 oc. IMB. STOŻ.	Bolt M10x 20 cl. 8.8 z. COUNTER-SUNK ALLEN.	2	
62	MZWP-000-002	Wpust B 10x 8x 22	Cut off key B 10x8x22	6	
63	MZWP-000-003	Wpust B 10x 8x 30	Cut off key B 10x8x30	1	
64	MZWP-010-016	Wpust B 10x 8x 14	Cut off key B 10x8x14	6	

STANDARD
Dysk roboczy kpl.
Working disc set

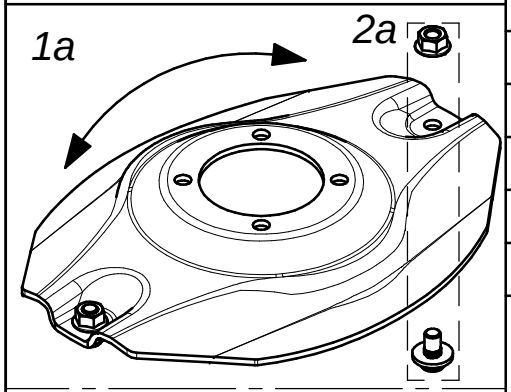

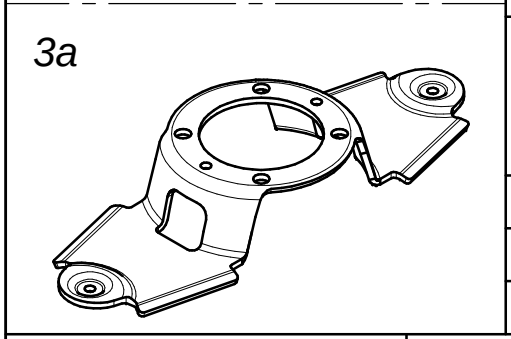

ZAMIENNOŚĆ DYSKÓW ROBOCZYCH W ZESPOŁACH TNĄCYCH PerfectCut / OPTIONAL VERSIONS OF THE PerfectCut WORKING DISCS

L.p. Item	Numer części Part No.	Nazwa części	Description	Ilość w kpl. Quantity for set
1a	0540.03.04.002	Dysk roboczy	Working disc	1
1b	0540.03.35.002	Dysk roboczy spawany z podbiciem - Prawy	Working disc with instep - right	1
1c	0540.03.34.002	Dysk roboczy spawany z podbiciem - Lewy	Working disc with instep - left	1
1d	0540.13.04.002	Dysk roboczy - obsady	Working disc with fixed knife	1
1e	0540.13.05.002	Dysk roboczy z podbiciem prawym - obsady	Working disc with instep and fixed knife - right	1
1f	0540.13.06.002	Dysk roboczy z podbiciem lewym - obsady	Working disc with instep and fixed knife - left	1
2a	MZNS-012-692	Nakrętka M12 kl.10 oc. kołnierzowa	Nut M12 cl. 10.9 z. collar	2
	MIIO-001-012	Obsada noża M12 - trzymak (0225.05.20.001)	Knife holder pin M12	
2b	MZSZ-012-109	Śruba M12x1,25x20 kl. 10.9 oc. (82105)	Bolt M12x20 cl. 8.8 z.	2
	MZPS-012-001	Podkładka sprężz. fi12,2 oc.	Spring washer fi 12.2 z.	
	0540.13.20.002	Obsada noża	Fixed knife holder	
3a	0540.03.20.002	Trzymak nożowy	Knife holder	1
3b	0540.13.24.002	Dystans dysku	Spacer	1
4a	0540.13.40.002	Klucz mocowania obsady	Fixed knife wrench	-

Dysk roboczy z podbiciem - prawy
Working disc with instep - right

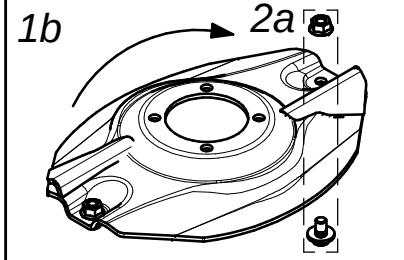

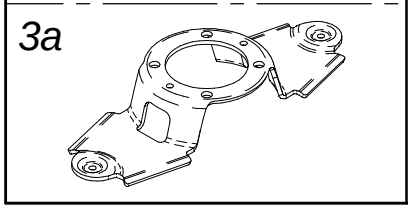

Dysk roboczy z podbiciem - lewy
Working disc with instep - left

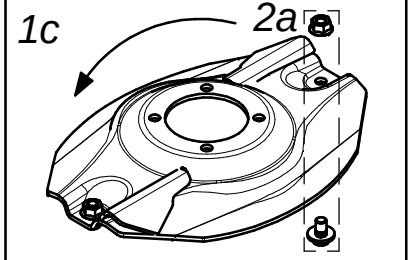

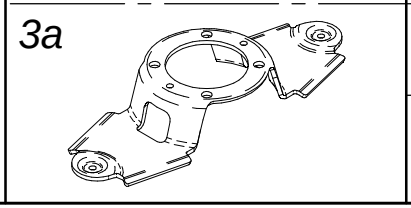

Dysk roboczy - obsady
Working disc with fixed knife

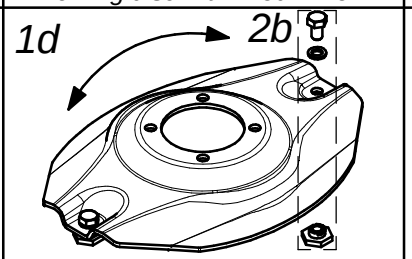

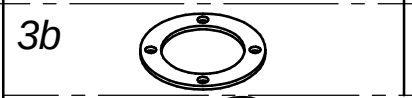

Dysk roboczy z podbiciem prawym - obsady
Working disc with instep and fixed knife - right

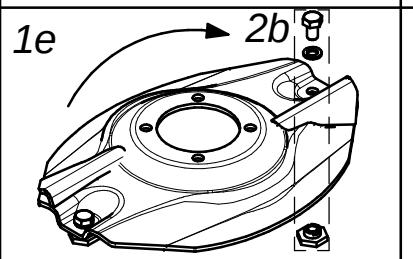

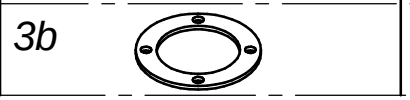

Dysk roboczy z podbiciem lewym - obsady
Working disc with instep and fixed knife - left

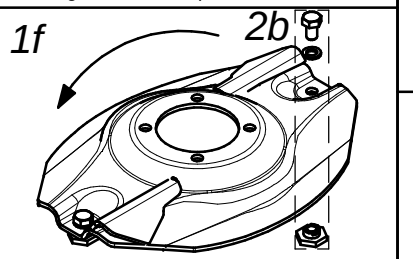

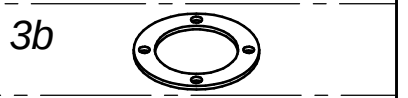

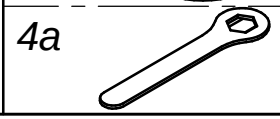

1 szt. do maszyny - BRAK SZYBKIEJ WYMIANY NOŻY
1 piece per mower - NO QUICK KNIFE REPLACEMENT

SaMASZ®
MASZYNY ROLNICZE I KOMUNALNE
FARM AND MUNICIPAL MACHINERY

Zamienność dysków roboczych
Optional working discs

Tab. 4a

wer. 1

ZAMIENNOŚĆ DYSKÓW ROBOCZYCH Z BĘBNAMI W ZESPOŁACH TNĄCYCH PerfectCut / OPTIONAL VERSIONS OF THE PerfectCut WORKING DISCS WITH DRUMS

L.p. Item	Numer części Part No.	Nazwa części	Description	Ilość w kpl. Quantity for set
5a	0540.03.03.002	Dysk roboczy z bębnem	Working disc with drum	1
5b	0540.13.03.002	Dysk roboczy z bębnem - obsady	Working disc with drum and fixed knife	1

Dysk roboczy z bębnem - STANDARD
Working disc with drum

Dysk roboczy z bębnem - obsady - OPCJA
Working disc with drum and fixed knife - OPTION

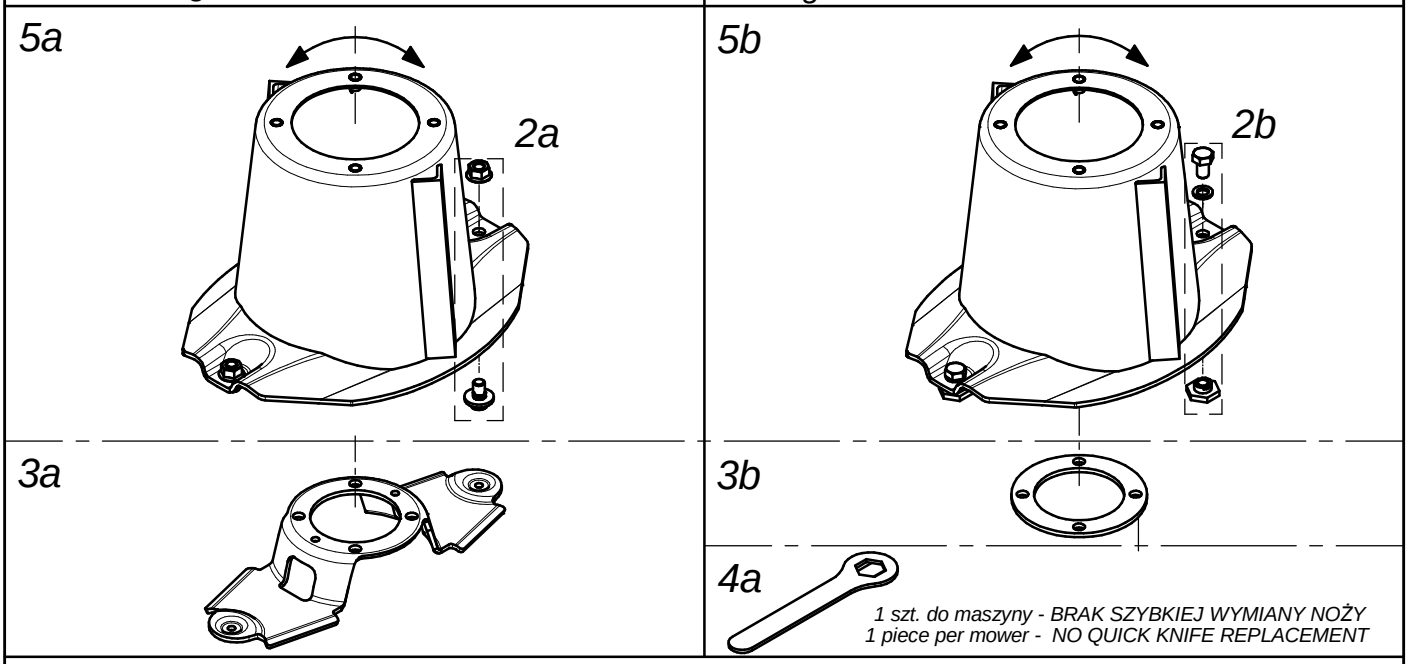

1 szt. do maszyny - BRAK SZYBKIEJ WYMIANY NOŻY
1 piece per mower - NO QUICK KNIFE REPLACEMENT

ZAMIENNOŚĆ PŁÓZ W ZESPOŁACH TNĄCYCH PerfectCut / OPTIONAL VERSIONS OF THE PerfectCut SKIDS

L.p. Item	Numer części Part No.	Nazwa części	Description	Ilość w kpl. Quantity for set
6a	0566.04.03.000	Płoza niska	Skid plate	1
6b	0540.03.44.003	Płoza wysokiego koszenia	Topping skid	1
7a	0566.04.04.000	Płoza skrajna niska prawa	Skid plate - outer	1
7b	0575.05.07.000	Płoza skrajna niska	Skid plate - outer	1
7c	0540.03.68.003	Płoza skrajna wysokiego koszenia	Topping skid - outer	1

Płozy niskie / Skid plates - STANDARD

Płozy wysokie / Topping skids - OPCJA - OPTION

Płoza niska / Skid plate

Płoza skrajna niska prawa
Skid plate - outer

Płoza wysokiego koszenia
Topping skid

Płoza skrajna wysokiego koszenia
Topping skid - outer

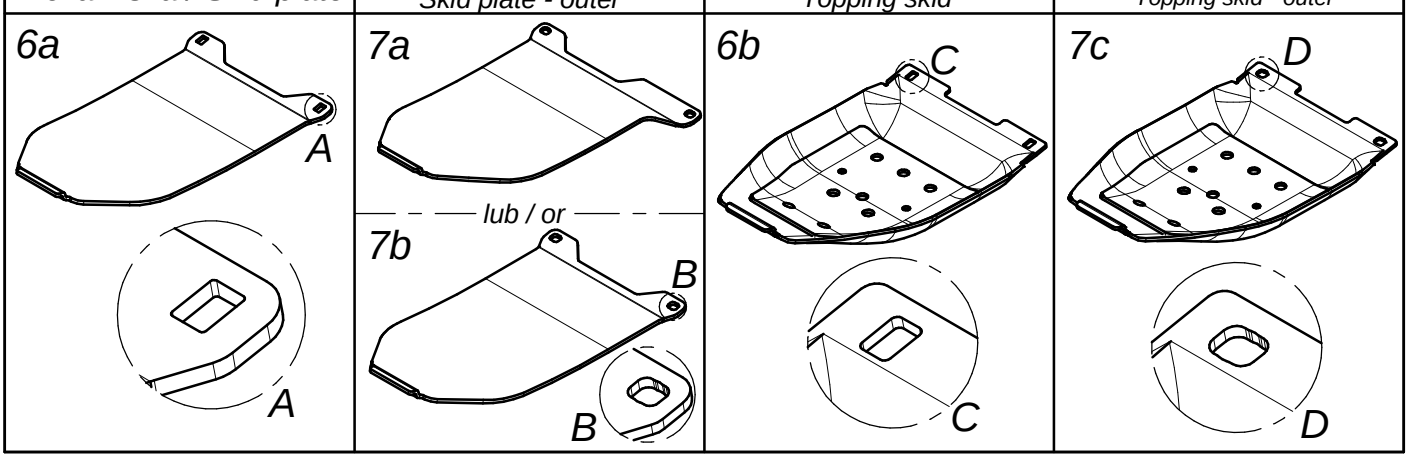

SaMASZ
MASZYNY ROLNICZE I KOMUNALNE
FARM AND MUNICIPAL MACHINERY

0534.05.00.000
Przeniesienie napędu - 540 obr
Drive unit - 540 rpm

Tab. 5

L.p. Item	Numer części Part No.	Nazwa części	Description	Ilość Quantity	Uwagi Notes
1	0534.05.01.000	Dystans	Distance insert	1	
2	MIIU-211-000	Uchwyt mocowania osłony 395011211R	Guard bracket 395011211R	1	
3	MIPS-090-009	Przekładnia kątowa - 090-02.111.LS	Intersecting axis gear - 090-02.111.LS	1	
4	MITO-000-005	Osłona stożkowa D4170 401	PTO guard	1	
5	MITO-000-012	Osłona wałka przekładni BP S 240000079	PTO stub cover	1	
6	MIWB-084-000	Wał B&P - 7G5T084FX007007RTA	PTO shaft B&P - 7G5T084FX007007RTA	1	
7	MZPP-008-002	Podkladka fi 8 oc.	Washer fi 8 z.	4	
8	MZPP-010-001	Podkładka fi10 oc.	Washer fi10 z.	4	
9	MZPP-012-002	Podkładka fi12 oc.	Washer fi12 z.	6	-
10	MZPS-008-001	Podkładka spręż. fi 8,2 oc.	Spring washer fi 8.2 z.	4	
11	MZSZ-008-001	Śruba M 8x 20 kl. 8.8 oc. (82105)	Bolt M 8x20 cl. 8.8 z. (82105)	8	
12	MZSZ-010-001	Śruba M10x 25 kl. 8.8 oc. (82105)	Bolt M10x 25 cl. 8.8 z.	4	
13	MZSZ-012-002	Śruba M12x 30 kl. 8.8 oc. (82105)	Bolt M12x 30 cl. 8.8 z.	6	

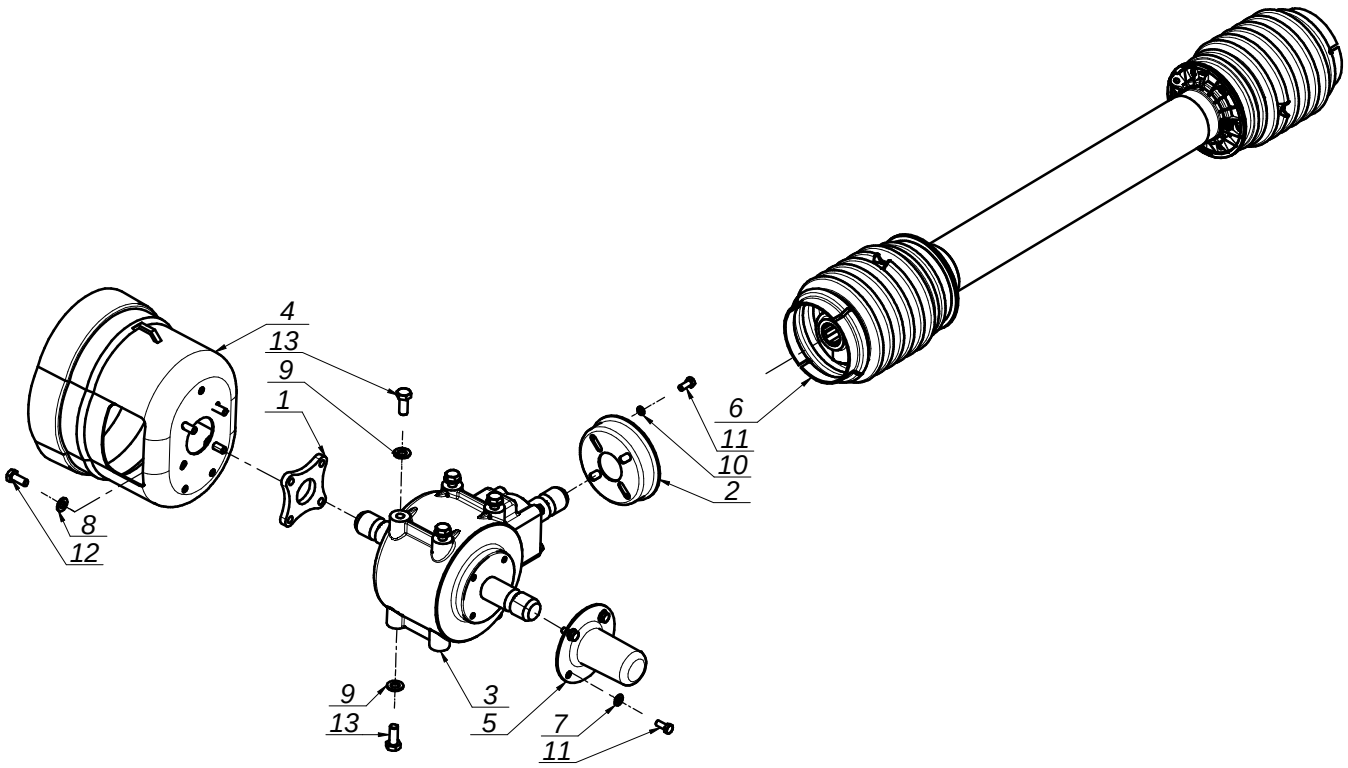

MASZYNY ROLNICZE I KOMUNALNE
FARM AND MUNICIPAL MACHINERY

0544.04.00.000
Przeniesienie napędu - 1000 obr
Drive transmission - 1000 rpm

Tab. 6

L.p. Item	Numer części Part No.	Nazwa części	Description	Ilość Quantity	Uwagi Notes
1	0544.04.01.000	Osłona przekładni	Gearbox guard	1	
2	MIIO-100-000	Opaska zaciskowa 100-120	Band clip 100-120	2	
3	MIPS-110-000	Przekładnia kątowa 110-01.111.L	Gearbox 110-01.111.L	1	
4	MITO-000-005	Osłona stożkowa D4170 401	PTO guard	1	
5	MITO-001-013	Osłona przekładni	Gearbox cover	1	
6	MIWB-088-000	WAŁ - 7G5T088FX007007PTA	PTO - 7G5T088FX007007PTA	1	
7	MZNS-008-006	Nakretka M 8 kl. 8 oc. samozab.	Nut M 8 cl. 8 z. self-lock.	3	
8	MZPP-008-002	Podkladka fi 8 oc.	Washer fi 8 z.	3	
9	MZPP-012-002	Podkładka fi12 oc.	Washer fi12 z.	12	-
10	MZSZ-008-001	Śruba M 8x 20 kl. 8.8 oc. (82105)	Bolt M 8x20 cl. 8.8 z. (82105)	3	
11	MZSZ-012-002	Śruba M12x 30 kl. 8.8 oc. (82105)	Bolt M12x 30 cl. 8.8 z.	2	
12	MZSZ-012-005	Śruba M12x 40 kl. 8.8 oc. (82105)	Bolt M12x 40 cl. 8.8 z. (82105)	4	

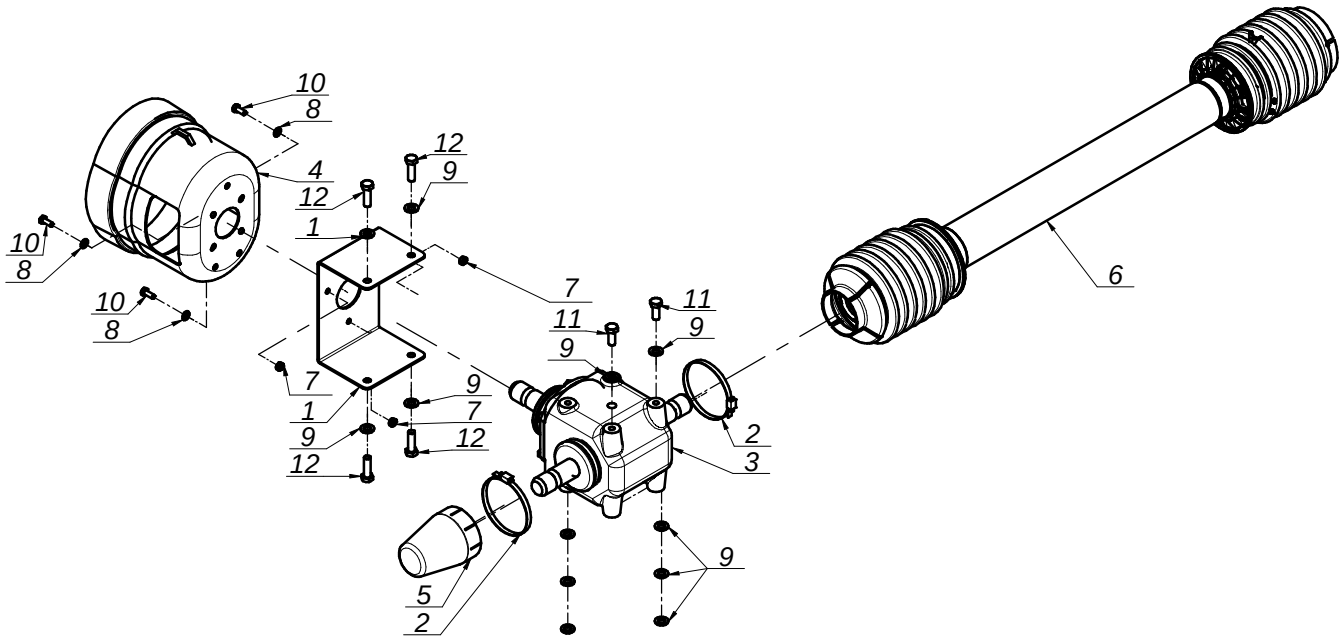

SaMASZ®
MASZYNY ROLNICZE I KOMUNALNE
FARM AND MUNICIPAL MACHINERY

0229.07.00.005
Zgarniacz prawy
Swath guide right

Tab. 7

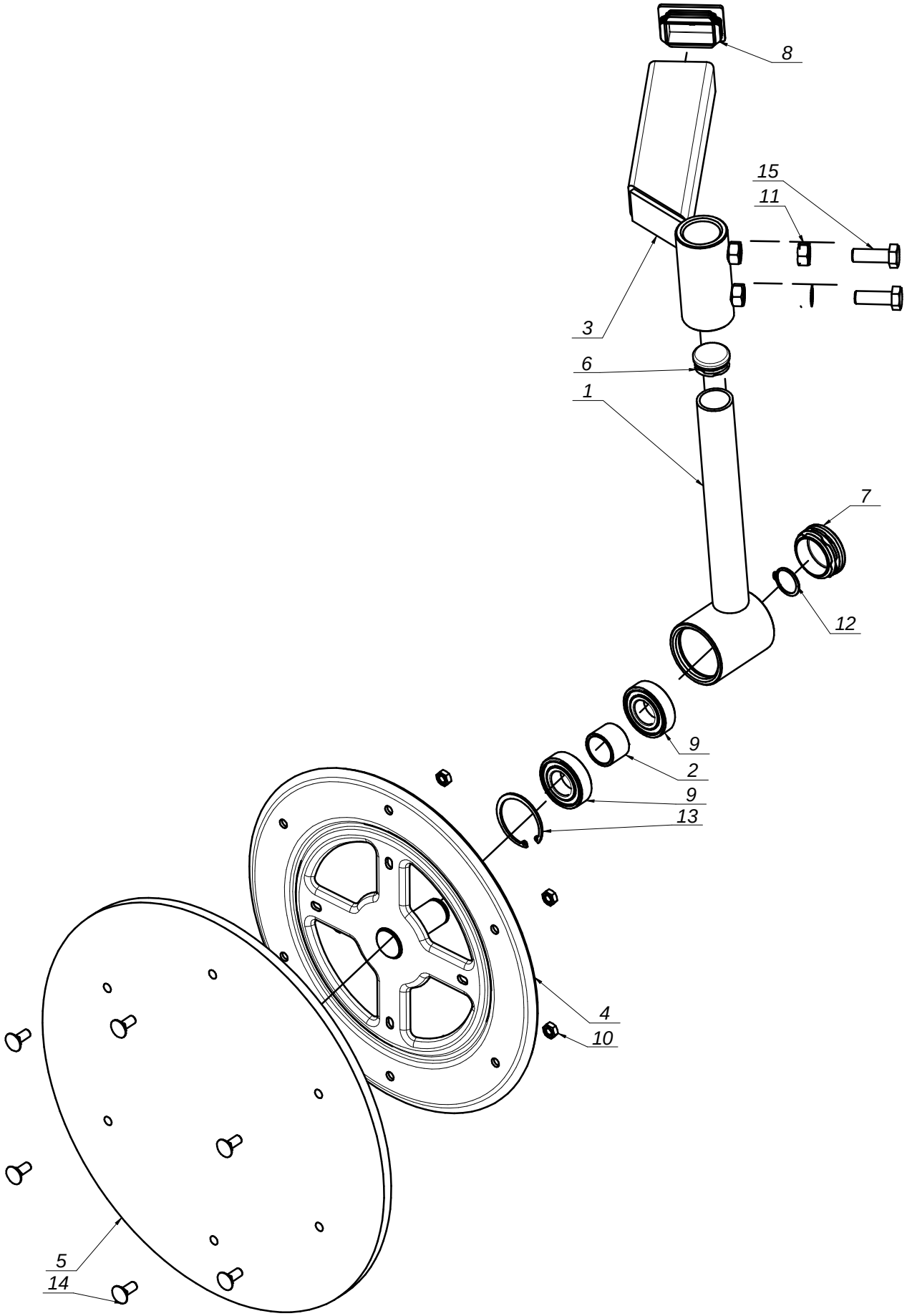

MASZYNY ROLNICZE I KOMUNALNE
FARM AND MUNICIPAL MACHINERY

0229.07.00.005
Zgarniacz prawy
Swath guide right

Tab. 7

L.p. Item	Numer części Part No.	Nazwa części	Description	Ilość Quantity	Uwagi Notes
1	0229.06.02.000	Ramie talerza lewe	Swath guide arm left	1	
2	0229.06.06.000	Tuleja dystansowa fi25 L=23	Spacer fi 25 L=23	1	
3	0229.07.01.000	Ramie przesuwne prawe	Swath guide arm right	1	
4	0235.07.05.005	Tarcza zgarniacza fi355	Swath guide plate fi355	1	
5	MIHK-420-000	Tarcza gumowa fi420x10 (0235.07.06.005)	Rubber plate fi420x10 (0235.07.06.005)	1	
6	MITZ-034-000	Zaślepka plastik ok 34x1 - 111065	Plastic plug round 34x1 - 111065	1	
7	MITZ-050-001	Zaślepka plastik fi50x1.0-3.0 - 111068	Plastic plug fi 50x1.0-3.0 - 111068	1	
8	MITZ-060-003	Zaślepka plastik prost 60x40x3-5	Plastic plug 60x40x3 square	1	
9	MZLZ-005-008	Łożysko 6205 2RS	Bearing 6205 2RS	2	
10	MZNZ-008-001	Nakrętka M 8 kl. 8 oc.	Nut M 8 cl. 8.8 z.	6	
11	MZNZ-012-002	Nakrętka M12 kl. 8 oc.	Nut M12 cl. 8 z.	2	
12	MZSE-025-001	Pierścień osad. Z 25	Circlip Z 25	1	
13	MZSE-052-001	Pierścień osad. W 52	Circlip W 52	1	
14	MZSP-008-001	Śruba M 8x 20 kl. 8.8 oc. PODS.	Bolt M 8x20 cl. 8.8 z. sq.-neck	6	
15	MZSZ-012-003	Śruba M12x 35 kl. 8.8 oc. (82105)	Bolt M12x 35 cl. 8.8 z.	2	

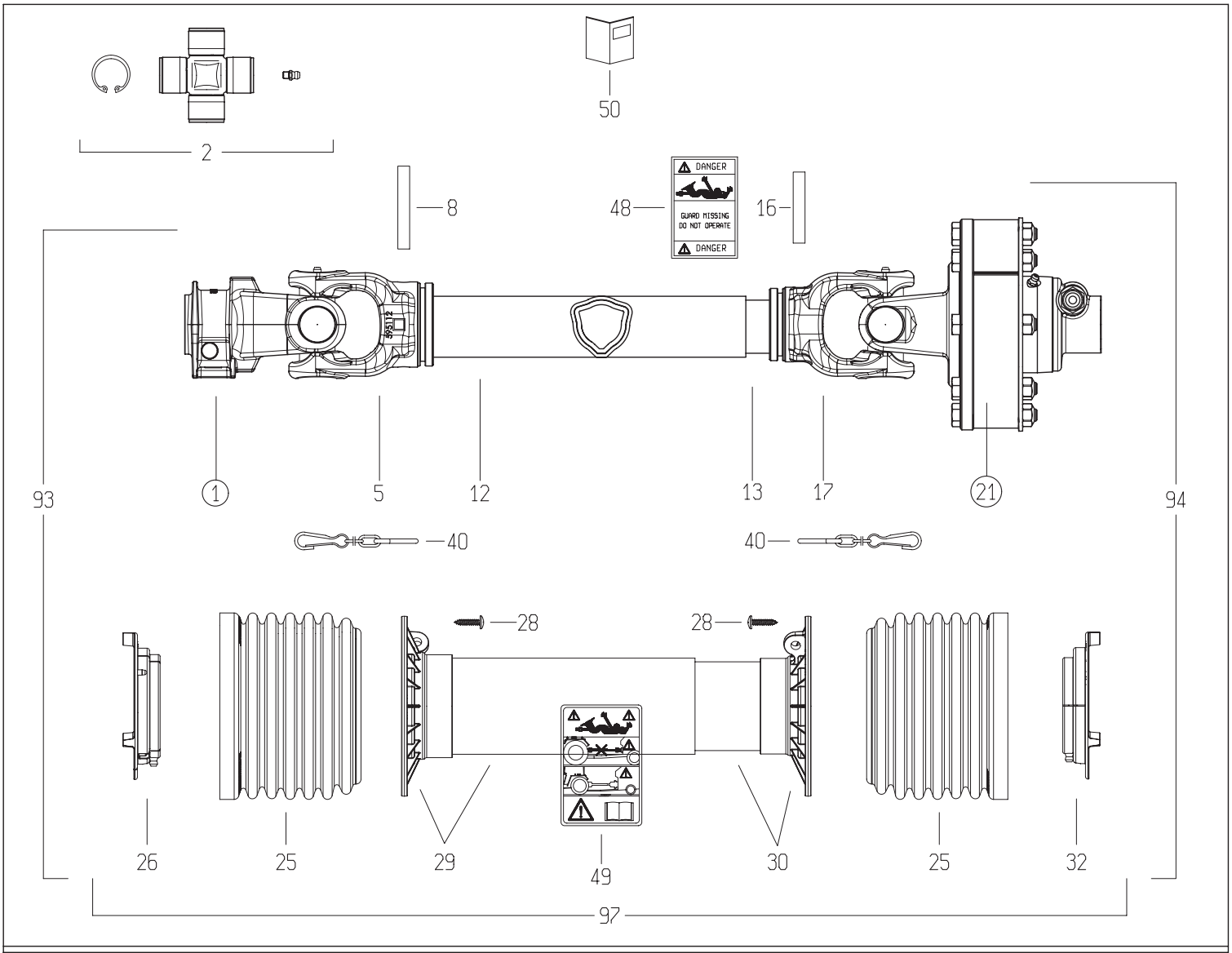

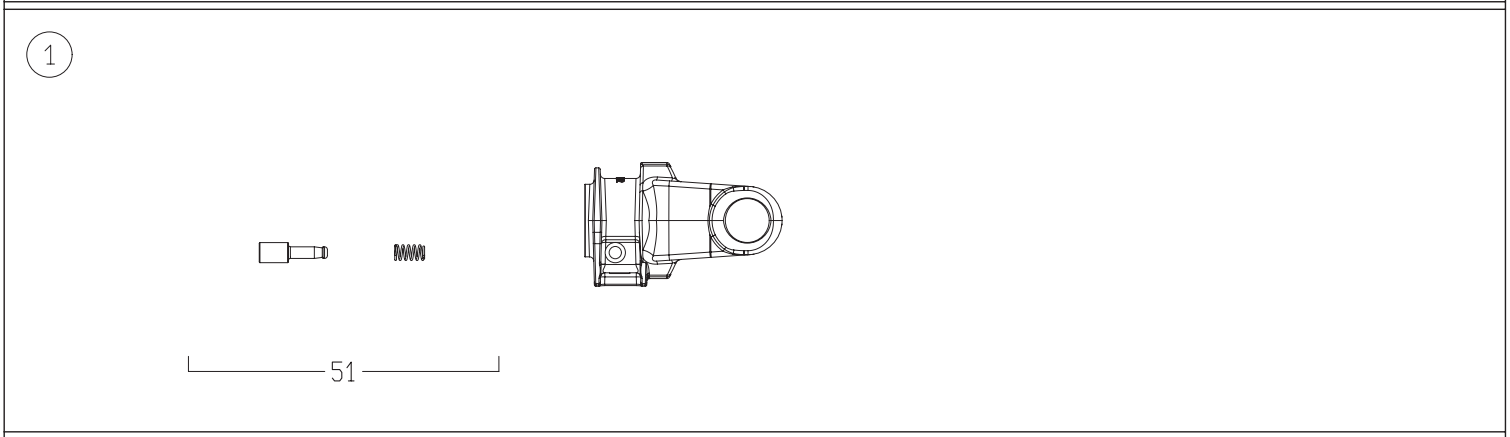

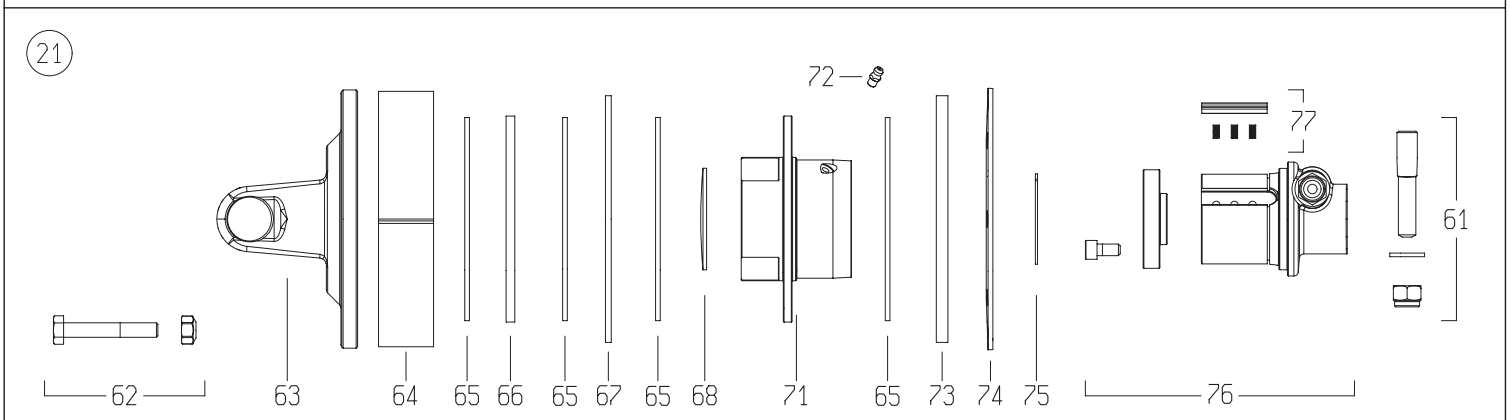

DISEGNATO / *DESIGNED BY*	DATA / *DATE*	CODICE / *CODE*	REV.
A.Caffagni	18/6/2015	7G5N101CE0071A1A	B

BONDIOLI & PAVESI

LISTA RICAMBI

Codice	7G5N101CE0071A1A

Rif.	Codice	Q.ta	Descrizione SAP
1	5070G0355	1	YOKE #5/S6 1-3/8"z6 SHROUDED PIN (007)
2	4120G0012R40	2	CROSS KIT S5-S6-G5 30.2x79.4 CAP ZERK
5	204056860	1	TUBE YOKE #5-G5 OUTER 5N6 (51.5)
8	341053000R10	1	FLEXIBLE ROLL PIN 10X70 DIN1481
12	225700860R	1	CARDAN DRIVE TUBE #5 OUTER 51.6x3x860
13	225110860R	1	CARDAN DRIVE TUBE #5 INNER 45.0x3.8x860
16	341002000R10	1	FLEXIBLE ROLL PIN 10X60 DIN1481
17	204056861	1	TUBE YOKE #5-G5 INNER 5N7 (45.0)
21	658G48103R	1	-
25	219051001R	2	SHIELD CONE G5-G7-G8 Ø158x119 TYPE S
26	255051002R02	1	SHIELD SUPPORT G5 OUTER GLOBAL
28	310001431R30	6	SCREW 4.8x22 SELF TAP ZINC
29	5TNN1G5101FR	1	SHIELD TUBE OUT. G5 *101* FX
30	5MNN1G5101FR	1	SHIELD TUBE INNER G5 *101* FX
32	255051001R02	1	SHIELD SUPPORT G5 INNER GLOBAL
40	252000050R02	2	SHIELD CHAIN w/S-HOOK L=500mm
48	399143000	1	LABEL - DANGER - OUTER DRIVE TUBE
49	399CEE051	1	LABEL - DANGER - CE OUTER SHIELD TUBE
50	399CEEG01	1	INSTRUCTION BOOKLET CE - GLOBAL SERIES
51	403000001R10	1	COMPLETE PUSH PIN 1-3/8"Z6/Z21
61	408000047R02	1	TAPER PIN 14x73xM12
62	432000045R08	8	BOLT-NUT M10x65 CL 8.8 PKG-8
63	2530G1L01R	1	YOKE WITH FLANGE FNT34
64	240000218R02	1	SPACER FT34 CLUTCH Ø177x37.9x2.0
65	247000054R08	4	LINING 140x85x3.2 FF1/FF3 8-PACK
66	2481L0003R02	1	DRIVE PLATE Ø142x85x6 FNT34
67	2481L0001R02	1	INNER PLATE Ø170x86x4 FNT34
68	240000746R05	1	DOMED PLUG Ø70x1.5 for FNT/FNV/FFNV34
71	4271L0101R	1	FLANGED HOUSING FNT/FNV/FFNV-34
72	348017000R20	1	GREASE FITTING M6X1 STRAIGHT
73	2481L0002R02	1	INNER PLATE Ø170x86x8 FNT34
74	367FT340A	1	BELLEVILLE SPRING FT/FNT34 1200Nm
75	339002060R20	1	CIRCLIP EXTERNAL 60x1.50 ANDERTON M2400
76	5151L0351R	1	HUB FNV/FFNV/FNT34 1-3/8"z6 T.PIN CW
77	4211L0001R06	4	RATCHET w/SPRINGS FNV/FFNV/FNT34-44
93	7G5N101FX007ESSX	1	HALF SHAFT CLEARED
94	7G5N101FX1A1ISSX	1	HALF SHAFT CLEARED
97	5CG5101FXSS	1	COMPLETE SHIELD KIT

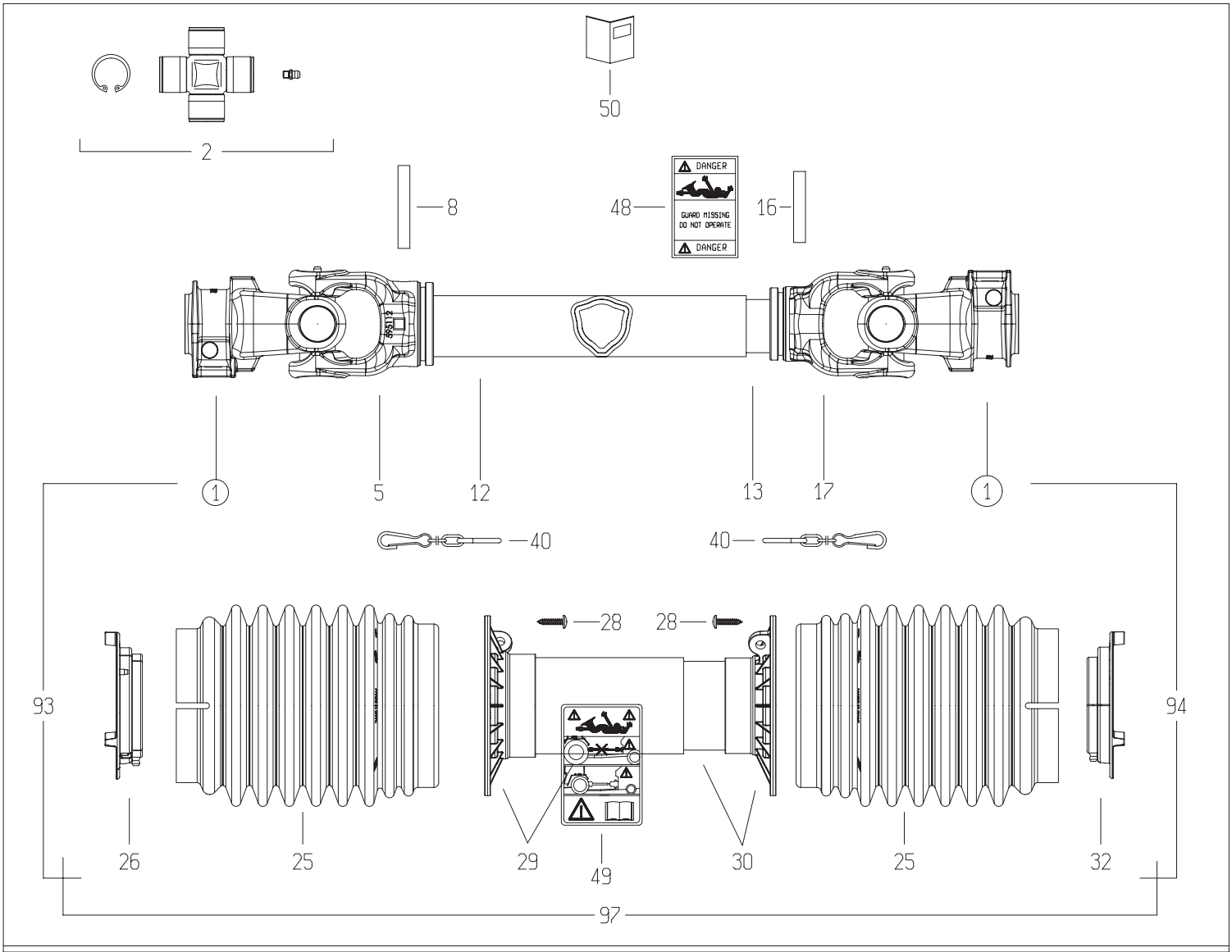

1

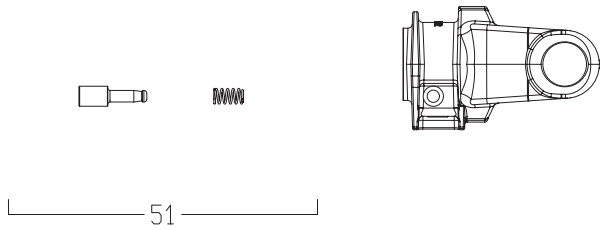

21

DISEGNATO / *DESIGNED BY*	DATA / *DATE*	CODICE / *CODE*	REV.
C.Stramieri	10/2/2014	7G5T084FX007007RTA	B

BONDIOLI & PAVESI

LISTA RICAMBI

Codice	7G5T084FX007007RTA

Rif.	Codice	Q.ta	Descrizione SAP
1	5070G0355	2	FORC.S6 1 3/8Z6 PULS. IN OMBRA -GHISA-
2	4120G0012R40	2	CROC.COMPL.S6 INGR.CUSC.2 LAB.CONF.40PZ
5	204056860	1	FORC.5 TUBO CARD.EST.* ES 5N6R
8	341053000R10	1	SPINA ELASTICA 10X70 DIN1481
12	225700690	1	T.C.E.12510 L=690
13	270110690	1	T.C.I.12597 L=690 TENIFER
16	341002000R10	1	SPINA ELASTICA 10X60 DIN1481
17	204056861	1	FORC.5 TUBO CARD.INT.* D 5N7R
25	219051202R	2	FASCIA MEDIA BOCCA LARGA GLOBAL G5
26	255051002R02	1	GHIERA ESTERNA GLOBAL G5
28	310001431R30	6	VITE AUT.TMTL TC 4,8X22 ZINCATA
29	5TNN1G5084F	1	IMB.+T.P.E. PER ALB. G5 *084* FX
30	5MNN1G5084F	1	IMB.+T.P.I. PER ALB. G5 *084* FX
32	255051001R02	1	GHIERA INTERNA GLOBAL G5
40	252000050R02	2	CATENA COMPLETA DI ATTACCHI MOSCH.L=60
48	399143000	1	ETICH.*USA*X T.CARD.EST.*DANGER*
49	399CEE051	1	ETIC.ATTENZ.NORM.CEE MINI 125X70
50	399USAG01	1	LIBRETTO ISTRUZIONI NOR.USA SERIE GLOBAL
51	403000001R10	2	PULSANTE
93	7G5T084FX007ERT	1	MEZZA TRASMISSIONE EST. PROTETTA
94	7G5T084FX007IRT	1	MEZZA TRASMISSIONE INT. PROTETTA
97	5CG5084FXRT	1	PROTEZIONE COMPLETA

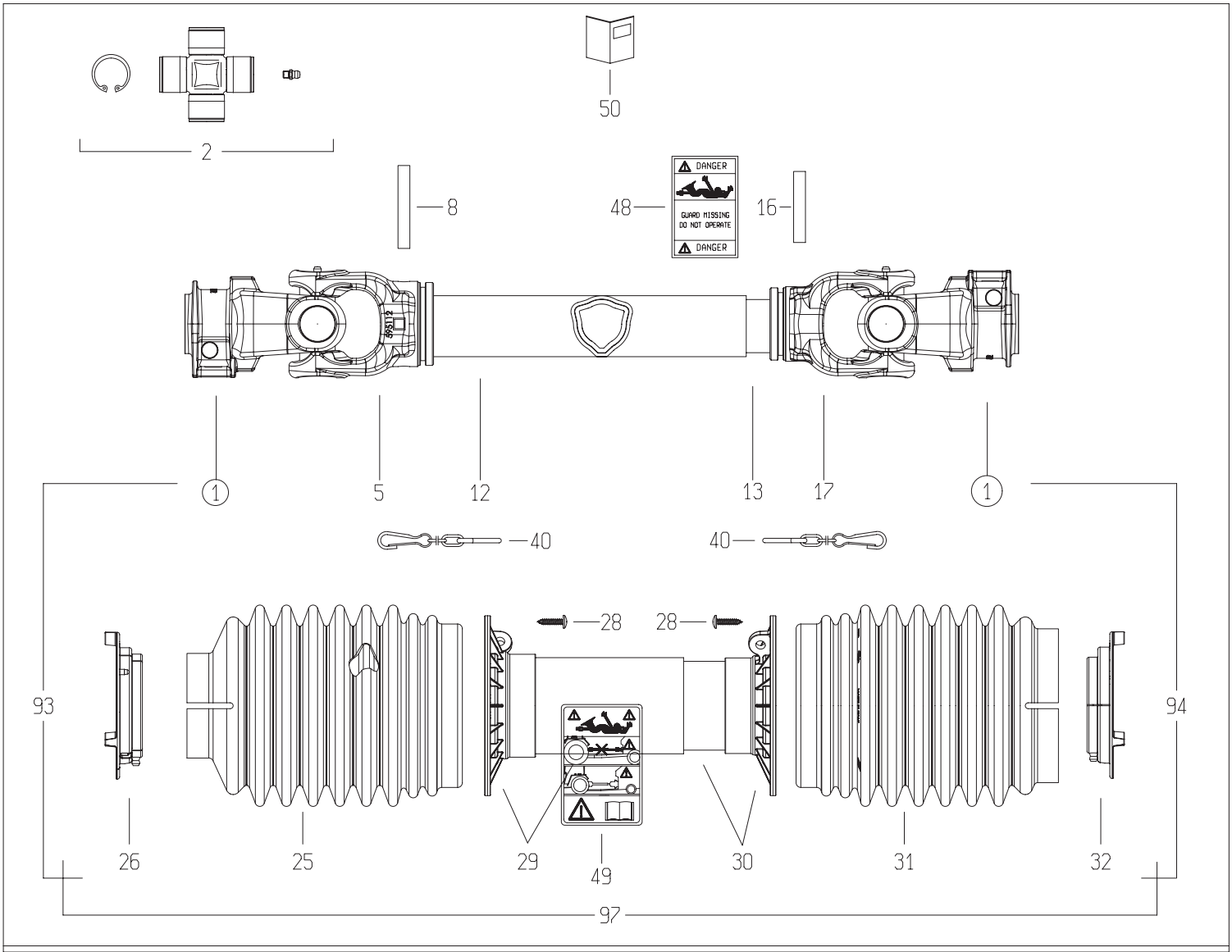

1

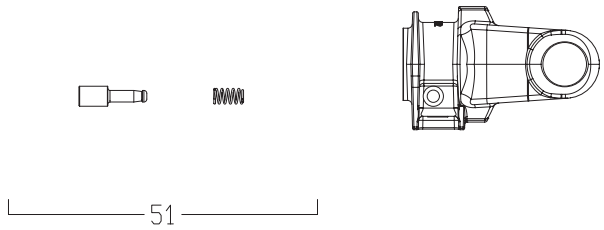

21

	DISEGNATO / *DESIGNED BY*	DATA / *DATE*	CODICE / *CODE*	REV.
	C.Stramieri	10/2/2014	7G5T088FX007007PTA	B

BONDIOLI & PAVESI

LISTA RICAMBI

Codice	7G5T088FX007007PTA

Rif.	Codice	Q.ta	Descrizione SAP
1	5070G0355	2	FORC.S6 1 3/8Z6 PULS. IN OMBRA -GHISA-
2	4120G0012R40	2	CROC.COMPL.S6 INGR.CUSC.2 LAB.CONF.40PZ
5	204056860	1	FORC.5 TUBO CARD.EST.* ES 5N6R
8	341053000R10	1	SPINA ELASTICA 10X70 DIN1481
12	225700730	1	T.C.E.12510 L=730
13	270110730	1	T.C.I.12597 L=730 TENIFER
16	341002000R10	1	SPINA ELASTICA 10X60 DIN1481
17	204056861	1	FORC.5 TUBO CARD.INT.* D 5N7R
25	219051102R	1	FASCIA MEDIA BOCCA STRETTA GLOBAL G5
26	255051002R02	1	GHIERA ESTERNA GLOBAL G5
28	310001431R30	6	VITE AUT.TMTL TC 4,8X22 ZINCATA
29	5TNN1G5088F	1	IMB.+T.P.E. PER ALB. G5 *088* FX
30	5MNN1G5088F	1	IMB.+T.P.I. PER ALB. G5 *088* FX
31	219051202R	1	FASCIA MEDIA BOCCA LARGA GLOBAL G5
32	255051001R02	1	GHIERA INTERNA GLOBAL G5
40	252000050R02	2	CATENA COMPLETA DI ATTACCHI MOSCH.L=60
48	399143000	1	ETICH.*USA*X T.CARD.EST.*DANGER*
49	399CEE051	1	ETIC.ATTENZ.NORM.CEE MINI 125X70
50	399USAG01	1	LIBRETTO ISTRUZIONI NOR.USA SERIE GLOBAL
51	403000001R10	2	PULSANTE
93	7G5T088FX007EPT	1	MEZZA TRASMISSIONE EST. PROTETTA
94	7G5T088FX007IPT	1	MEZZA TRASMISSIONE INT. PROTETTA
97	5CG5088FXPT	1	PROTEZIONE COMPLETA

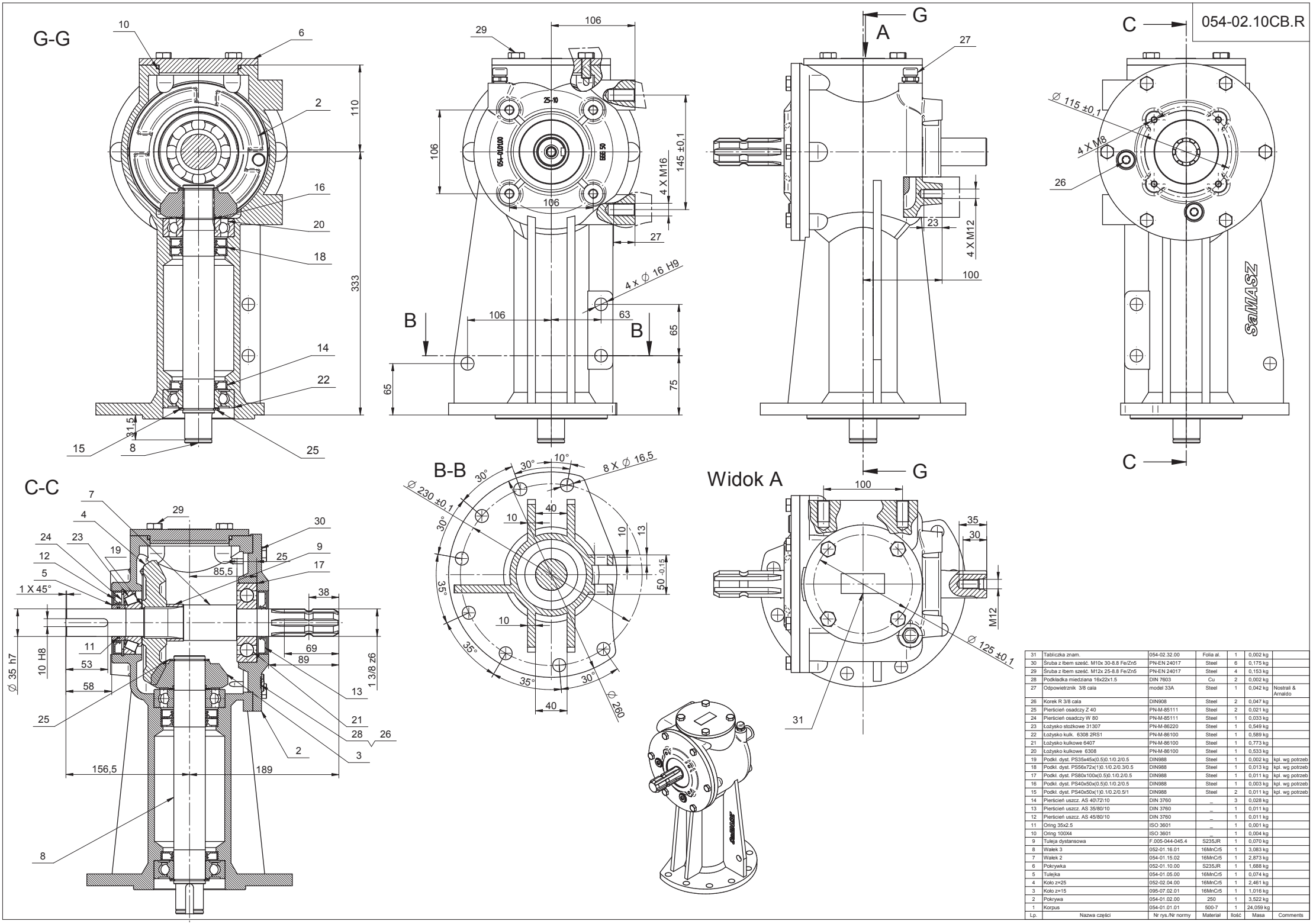

Lp.	Nazwa części	Nr rys./Nr normy	Materiał	Ilość	Masa	Comments
31	Tabliczka znam.	054-02.32.00	Folia al.	1	0,002 kg	
30	Śruba z łbem sześć. M10x 30-8.8 Fe/Zn5	PN-EN 24017	Steel	6	0,175 kg	
29	Śruba z łbem sześć. M12x 25-8.8 Fe/Zn5	PN-EN 24017	Steel	4	0,153 kg	
28	Podkładka miedziana 16x22x1.5	DIN 7603	Cu	2	0,002 kg	
27	Odpowietrznik 3/8 cala	model 33A	Steel	1	0,042 kg	Nostrali & Arnaldo
26	Korek R 3/8 cala	DIN908	Steel	2	0,047 kg	
25	Pierścień osadczy Z 40	PN-M-85111	Steel	2	0,021 kg	
24	Pierścień osadczy W 80	PN-M-85111	Steel	1	0,033 kg	
23	Łożysko stożkowe 31307	PN-M-86220	Steel	1	0,549 kg	
22	Łożysko kulk. 6308 2RS1	PN-M-86100	Steel	1	0,589 kg	
21	Łożysko kulkowe 6407	PN-M-86100	Steel	1	0,773 kg	
20	Łożysko kulkowe 6308	PN-M-86100	Steel	1	0,533 kg	
19	Podkł. dyst. PS35x45x(0.5)0.1/0.2/0.5	DIN988	Steel	1	0,002 kg	kpl. wg potrzeb
18	Podkł. dyst. PS56x72x(1)0.1/0.2/0.3/0.5	DIN988	Steel	1	0,013 kg	kpl. wg potrzeb
17	Podkł. dyst. PS80x100x(0.5)0.1/0.2/0.5	DIN988	Steel	1	0,011 kg	kpl. wg potrzeb
16	Podkł. dyst. PS40x50x(0.5)0.1/0.2/0.5	DIN988	Steel	1	0,003 kg	kpl. wg potrzeb
15	Podkł. dyst. PS40x50x(1)0.1/0.2/0.5/1	DIN988	Steel	2	0,011 kg	kpl. wg potrzeb
14	Pierścień uszcz. AS 40\72\10	DIN 3760	_	3	0,028 kg	
13	Pierścień uszcz. AS 35/80/10	DIN 3760	_	1	0,011 kg	
12	Pierścień uszcz. AS 45/80/10	DIN 3760	_	1	0,011 kg	
11	Oring 35x2.5	ISO 3601	_	1	0,001 kg	
10	Oring 100X4	ISO 3601	_	1	0,004 kg	
9	Tuleja dystansowa	F.005-044-045.4	S235JR	1	0,070 kg	
8	Wałek 3	052-01.16.01	16MnCr5	1	3,083 kg	
7	Wałek 2	054-01.15.02	16MnCr5	1	2,873 kg	
6	Pokrywka	052-01.10.00	S235JR	1	1,688 kg	
5	Tulejka	054-01.05.00	16MnCr5	1	0,074 kg	
4	Koło z=25	052-02.04.00	16MnCr5	1	2,461 kg	
3	Koło z=15	095-07.02.01	16MnCr5	1	1,016 kg	
2	Pokrywa	054-01.02.00	250	1	3,522 kg	
1	Korpus	054-01.01.01	500-7	1	24,059 kg	

090-02.111.LS

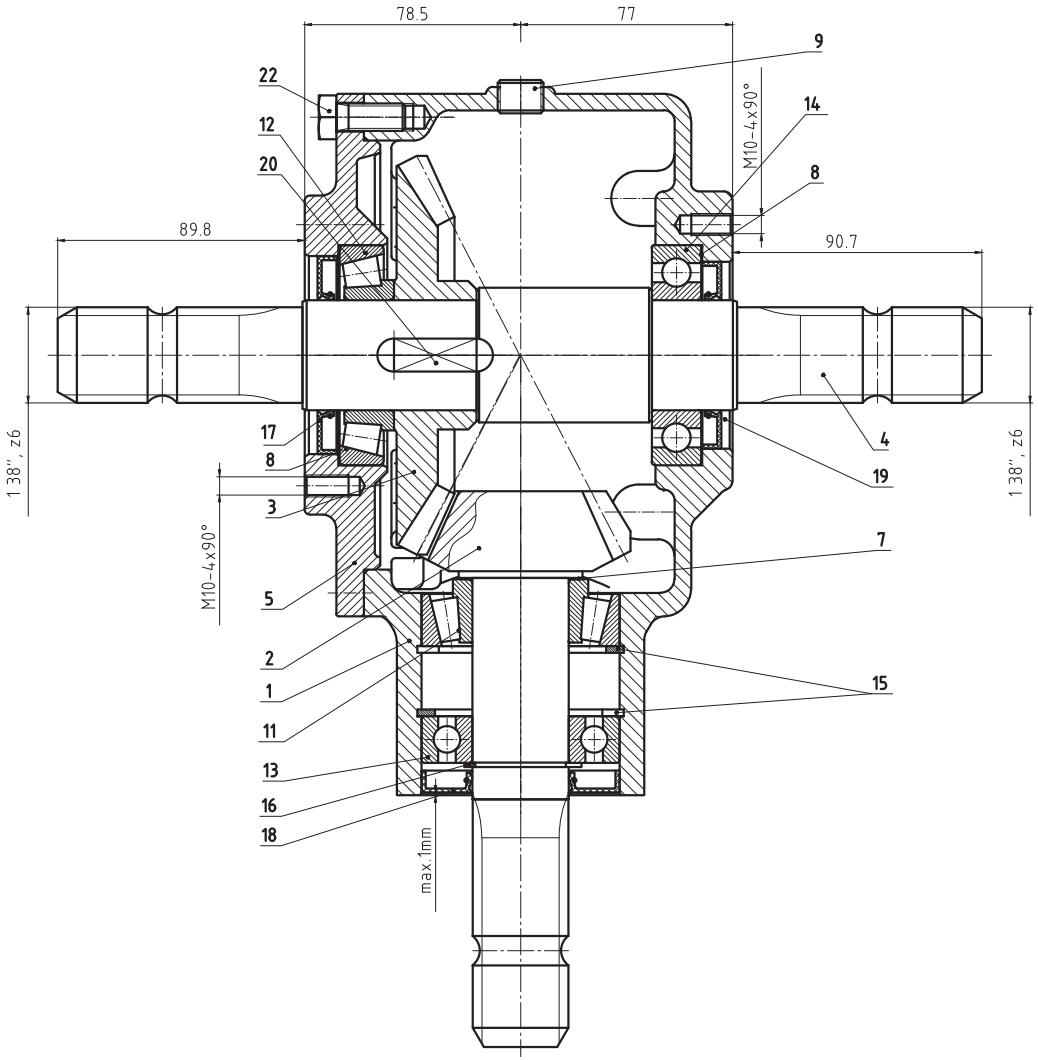

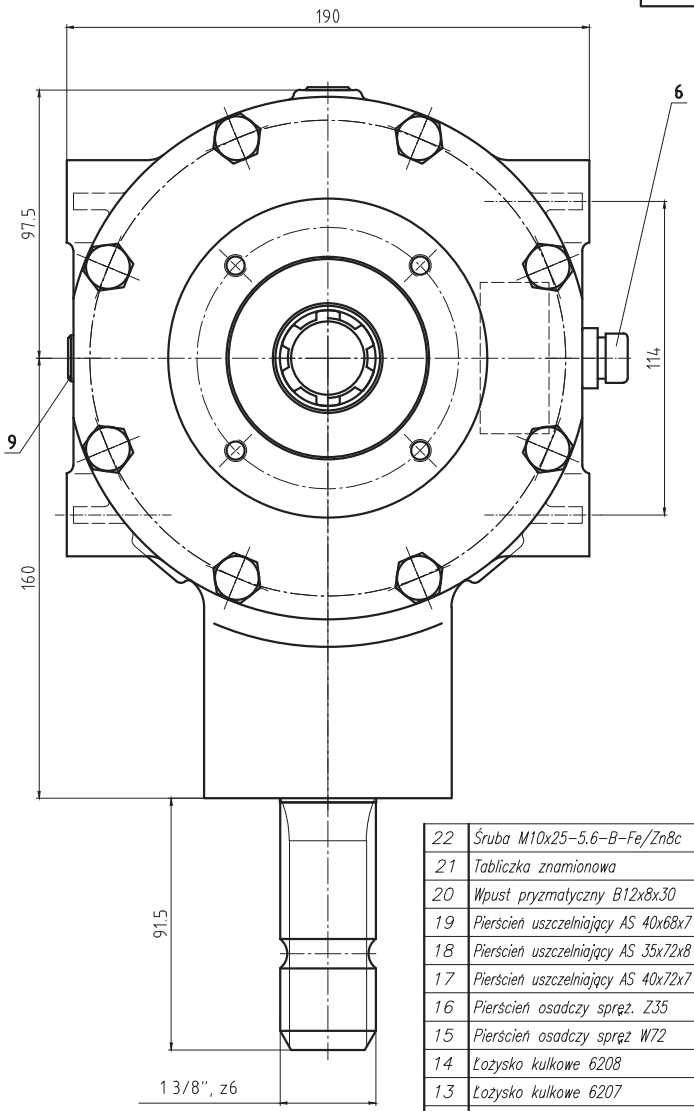

Lp.	Nazwa części	Nr rysunku-normy	Materiał	Ilość	Uwagi	Format
22	Śruba M10x25-5.6-B-Fe/Zn8c	PN-M-82105		8		
21	Tabliczka znamionowa	090-02.21.04		1		
20	Wpust pryzmatyczny B12x8x30	PN-M-85005		1		
19	Pierścień uszczelniający AS 40x68x7	DIN 3760		1		
18	Pierścień uszczelniający AS 35x72x8	DIN 3760		1		
17	Pierścień uszczelniający AS 40x72x7	DIN 3760		1		
16	Pierścień osadczy spręż. Z35	PN-M-85111		1		
15	Pierścień osadczy spręż W72	PN-M-85111		2		
14	Łożysko kulkowe 6208	PN-M-86100		1		
13	Łożysko kulkowe 6207	PN-M-86100		1		
12	Łożysko stożkowe 32207	PN-M-86220		1		
11	Łożysko stożkowe 30208	PN-M-86220		1		
10						
9	Korek 3/8"	DIN 906		2		
8	Podkładka dystansowa PS63x80xg	DIN 988			g=0.1;0.2;0.5	
7	Podkładka dystansowa PS35x45xg	DIN 988			g=0.1;0.2;0.5	
6	Odpowietrznik 3/8"(stożk.)	Nostrali & Arnaldo		1	model 33A	
5	Pokrywa	090-01.05.02	250	1	odlew 015-01.00.05/A	A3
4	Wałek	090-02.04/A	18HGT	1		A3
3	Koło zębate z=29	090-02.03.01	18HGT	1		A4
2	Zębnik z=15	090-02.02	18HGT	1		A4
1	Korpus	090-01.01.02	250	1		A1

110-01.111.LS

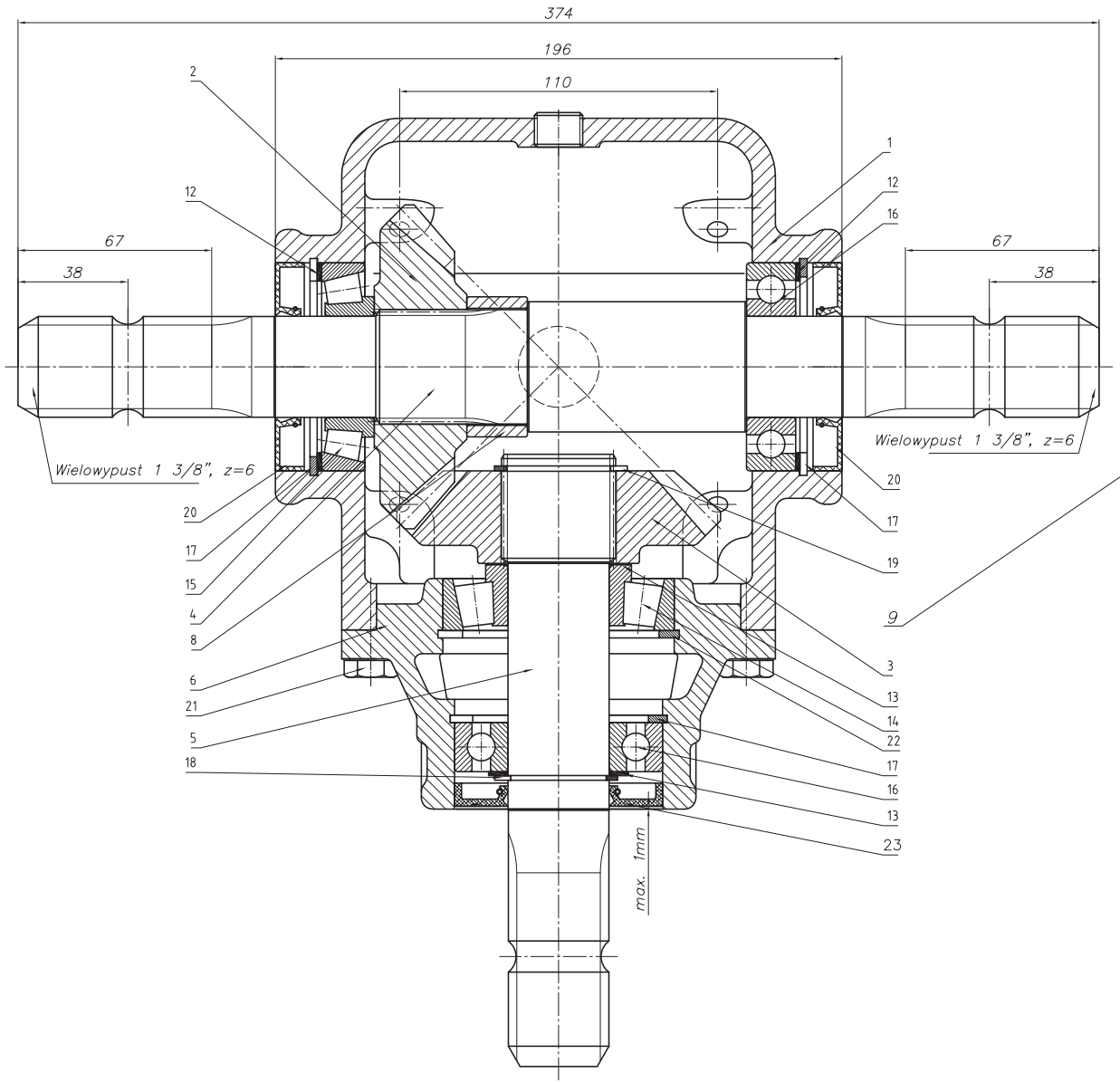

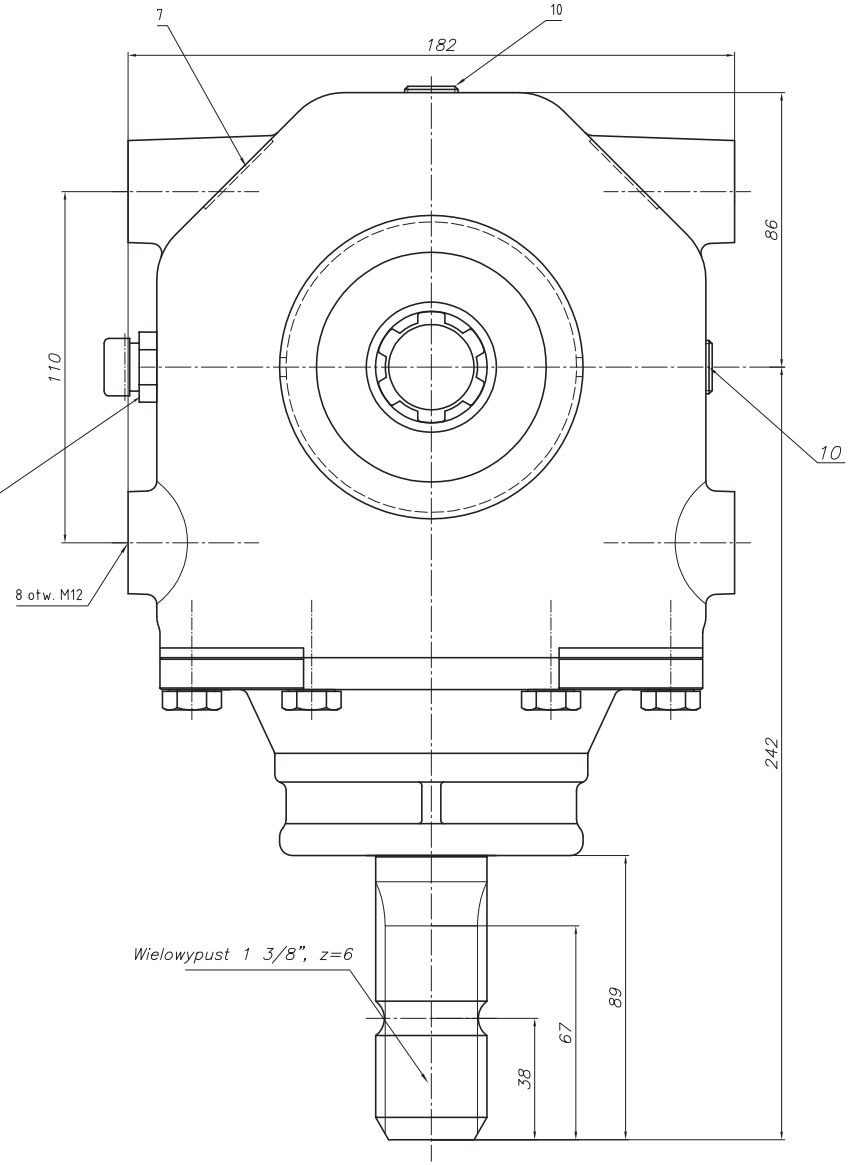

Parametr	Wartość	Jednostka
Moc	44.2	kW
Obroty we.	540	obr/min.
Obroty wy.	540	obr/min.
Przełożenie	1:1	
Moment we. nom	781.6	Nm
Moment wy. nom.	781.6	Nm
Ilość oleju	1.2	l
Gatunek oleju	Transol 680	

Lp.	Nazwa części	Nr rysunku-normy	Materiał	Ilość	Uwagi	Format
23	Pierścień uszczel. AS35x72x8	DIN 3760		1		
22	Pierścień osad. spręż. W80	PN-M-85111		1		
21	Śruba M10x25-8.8-B-Fe/Zn8c	PN-M-82105		6		
20	Pierścień uszczel. AS35x72x10	DIN 3760		2		
19	Pierścień osad. spręż. Z40	PN-M-85111		1		
18	Pierścień osad. spręż. Z35	PN-M-85111		1		
17	Pierścień osad. spręż. W72	PN-M-85111		3		
16	Łożysko kulkowe 6207	PN-M-86100		2		
15	Łożysko stożkowe 30207	PN-M-86220		1		
14	Łożysko stożkowe 30307	PN-M-86220		1		
13	Podkładka dyst. PS 35x45xg	DIN 988	g=0.1,0,2,0.5,1	wg. potrzeb		

Lp.	Nazwa części	Nr rysunku-normy	Materiał	Ilość	Uwagi	Format
12	Podkładka dyst. PS 56x72xg	DIN 988	g=0.1,0,2,0.5,1	wg. potrzeb		
11						
10	Korek R3/8"	DIN 906		2	(stożk.)	
9	Odpowietrznik 3/8"(stożk.)	Nostrali & Arnaldo		1	model 33A	
8	Tuleja dystansowa	F.005-044-045.4	R35	1		A4
7	Tabliczka znamionowa	110-01.07.06		1		A4
6	Pokrywa	110-01.06.00	GG25	1		A2
5	Wał pionowy	110-01.05.00	16MnCr5	1		A2
4	Wał poziomy	110-01.04.00	16MnCr5	1		A2
3	Koło zębnika z=21	110-01.03.04	20MnCr5	1		A3
2	Koło zębate z=21	110-01.02.04	20MnCr5	1		A3
1	Korpus	110-01.01.00	GG25	1		A1