SaMASZ Sp. z o.o.
ul. Trawiasta 1
16-060 Zabłudów - Poland
Rok założenia / Established in - 1984
centrala / phone +48 85 664-70-31
fax +48 85 664-70-41
e-mail: samasz@samasz.pl / export@samasz.com
www.samasz.pl / www.samasz.com

Katalog części / Spare parts list

KOSIARKA DYSKOWA TYLNA / REAR DISC MOWER
KT 261 W - 2,60 m / 8' 7" (0528)

przystosowana do pracy / designed to work:
- z walcami / with roller conditioner T 261 W (0793)

Wersja / Edition: 3

Nr seryjny / Serial no.

K0528PLEN003

2019.05.29

Tab. 1

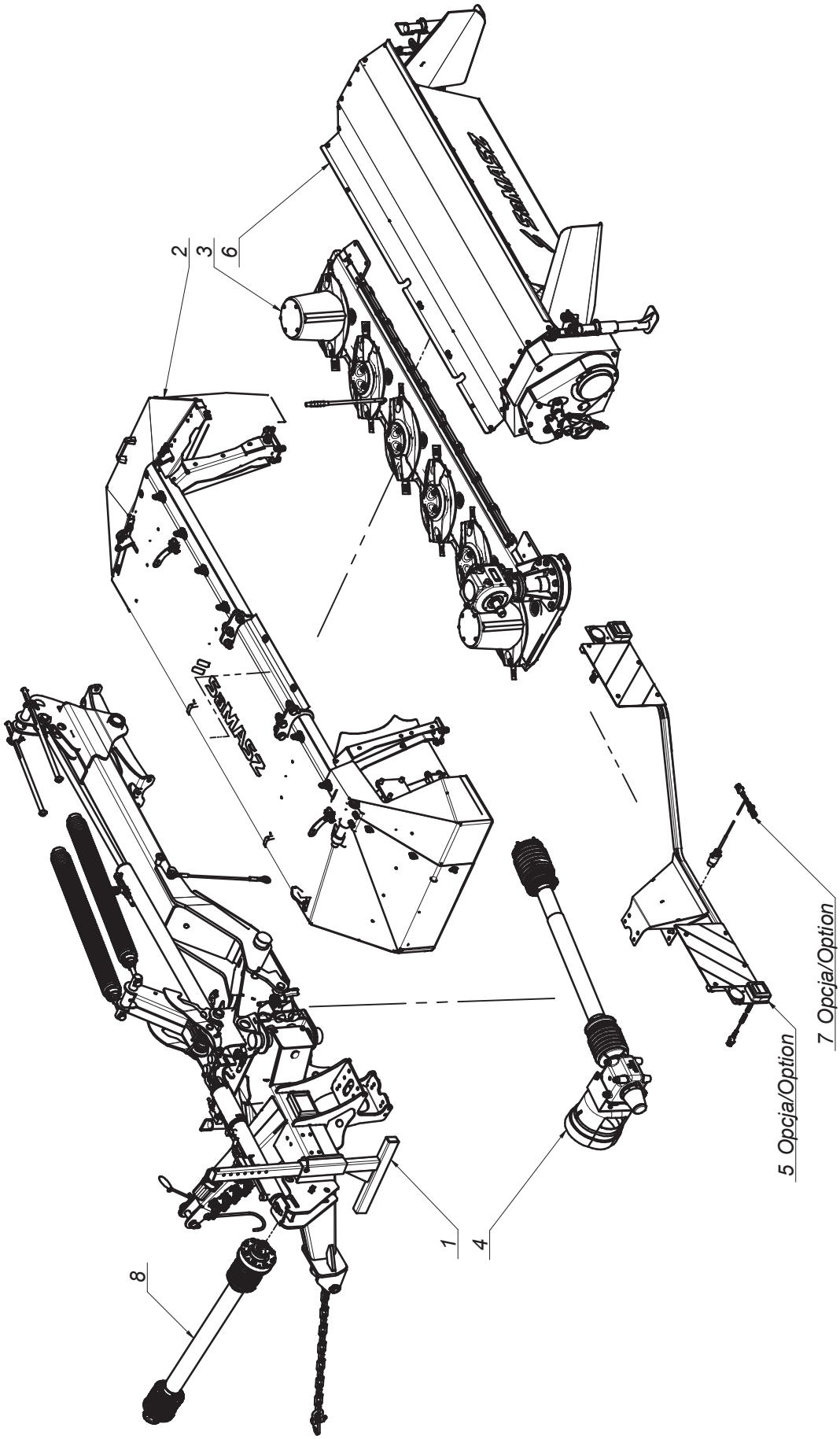

SaMASZ®

0528.00.00.003
KT 261 W

Tab. 1

L.p. Item	Numer części Part No.	Nazwa części	Description	Ilość Quantity	Uwagi Notes
1	0528.01.00.002	Układ zawieszenia	Suspension unit	1	
2	0528.02.00.000	Rama główna	Main frame	1	
3	0528.04.00.002	Zespół tnący	Cutting unit	1	
4	0544.04.00.000	Przeniesienie napędu - 1000 obr	Drive transmission - 1000 rpm	1	
5	0544.66.00.004	Oświetlenie	Lighting	1	
6	0793.00.00.001	Walec szeroki prawy T 261 W	Roller conditioner T 261 W	1	
7	MIEW-KT-000	Instalacja elektryczna (0544.67.00.004)	Electric installation	1	
8	MIWB-101-004	Wał B&P - 7G5N101CE0071A1A	PTO shaft B&P - 7G5N101CE0071A1A	1	

SaMASZ

0528.01.00.002
Układ zawieszenia
Suspension unit

Tab. 2

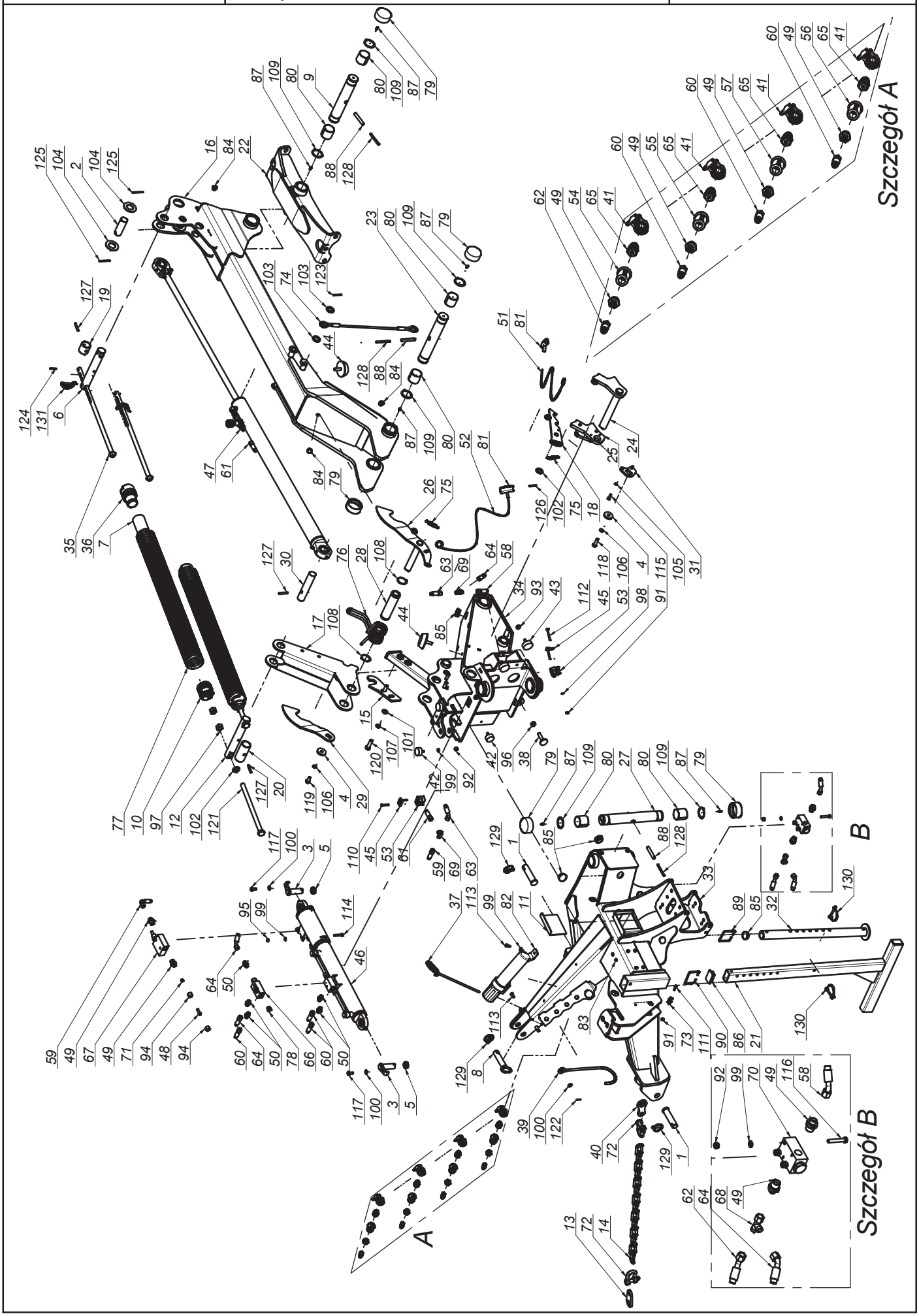

K0528PLEN003 - 2019-05-29 - KT 261 W

SaMASZ®

0528.01.00.002
Układ zawieszenia
Suspension unit

Tab. 2

L.p. Item	Numer części Part No.	Nazwa części	Description	Ilość Quantity	Uwagi Notes
1	00SO.28.35.120	Sworzeń fi.28/35 L=120 (SO.28.35.120)	Pin fi.28/35 L=120 (SO.28.35.120)	2	
2	00SO.35.00.100	Sworzeń fi.35 L=100 (SO.35.00.100)	Pin fi.35 L=100 (SO.35.00.100)	1	
3	00SZ.25.00.075	Sworzeń fi.25 L= 75 (SZ.25.00.075)	Pin fi.25 L-75 (SZ.25.00.075)	2	
4	0108.02.08.000	Podkładka dociskająca	Washer	2	
5	0112.01.08.000	Tuleja dystansowa cylindra I	Distance bush	2	
6	0112.10.26.000	Sworzeń sprężyn odciążających	Springs pin	1	
7	0112.10.28.000	Usztywnienie sprężyny	Spring insert	2	
8	0225.01.11.000	Sworzeń zaczepu górnego	Toplink pin	1	
9	0271.01.16.003	Sworzeń zawieszenia ramy	Suspension frame pin	1	
10	0272.01.40.002	Zaczep sprężyny dp-fi75x13 L-65	Spring catch dp-fi75x13 L-65	2	
11	0290.01.10.000	Zasuwa	Plate	1	
12	0290.01.18.000	Sworzeń sprężyn odciążających	Springs pin	1	
13	0302.01.11.000	Wieszak łańcucha	Chain holder	1	
14	0310.01.35.000	Łańcuch odciążający	Chain	1	
15	0528.01.01.000	Hak blokady transportowej	Transport stopper hook	1	
16	0535.01.04.001	Ramię nośne	Carrying arm	1	
17	0540.01.03.001	Dźwignia sprężyn	Spring lever	1	
18	0540.01.08.000	Zapadka blokady	Latch	1	
19	0540.01.18.000	Tuleja dystansowa	Distance bush	1	
20	0540.01.23.000	Tuleja dystansowa dźwigni	Lever's distance bush	1	
21	0540.01.27.001	Stopa podporowa	Support stand	1	
22	0541.01.03.001	Mocowanie ramy	Suspension frame mount	1	
23	0544.01.05.000	Sworzeń ramienia ruchomego	Bolt of moving arm	1	
24	0544.01.07.000	Dźwignia zapierająca	Block lever	1	
25	0544.01.09.000	Dźwignia blokująca	Locking pawl	1	
26	0544.01.10.000	Zapadka prawa	Transport latch - right	1	
27	0544.01.11.000	Sworzeń główny zawieszenia	Main suspension pin	1	
28	0544.01.12.000	Tuleja dźwigni sprężyn	Bush	1	
29	0544.01.13.000	Zapadka lewa	Transport latch - left	1	
30	0544.01.17.000	Sworzeń siłownika	Cylinder pin	1	
31	0544.01.19.000	Podkładka dźwigni blokującej	Stopper insert	1	
32	0544.01.20.002	Stopa podporowa	Support leg	1	
33	0544.11.01.005	Zaczep	Hitch	1	
34	0544.11.02.005	Ramię ruchome	Moving arm	1	
35	0600.01.21.000	Pręt naciągu sprężyn (Fujarka)	Spring tensioning rod	2	
36	0600.01.24.000	Zaczep sprężyny dp-fi70x13 L-110	Spring mount dp-fi70x13 L-65	2	
37	0619.01.32.000	Sprężyna przewodów	Spring bracket	1	
38	0619.01.56.004	Śruba regulacyjna zaworu	Bolt special - end valve	1	
39	1006.07.07.000	Wspornik wału	Shaft bracket	1	
40	2266.01.02.000	Wieszak łańcucha	Chain holder	1	
41	MIEK-000-102	Gniazdo KENNFIXX	Socket - KENNFIXX	4	
42	MIGA-040-018	Amortyzator gumowo-metalowy 40x18 typ D	Rubber-metal damper 40x18 type D	3	
43	MIGA-050-018	Amortyzator gumowo-metalowy 50x18 typ D	Rubber-metal damper 50x18 type D	2	
44	MIGA-080-000	Amortyzator gumowo-metalowy 80x25 typ K	Rubber-metal damper 80x25 type K	3	
45	MIHB-018-002	Obejma rury 18 Blaszka Górna DP-A2/CRVIF	Tube clamp cover	2	
46	MIHC-382-001	Siłownik 63-80x36x110-382 (0545.01.03.000)	Hydraulic cylinder 63-80x36x110-382 (0545.01.03.000)	1	
47	MIHC-880-001	Siłownik 63x28x890 W (0544.01.24.000)	Hydraulic cylinder 63x28x890 W (0544.01.24.000)	1	
48	MIHK-000-002	Końcówka kulowa przew. M16	Ball end Dn-10	1	
49	MIHK-012-004	Złączka M16 x 1/2"	Straight connector M16 x 1/2"	8	
50	MIHK-034-000	Złączka M16x3/8"	Straight connector M16 x 3/8"	5	
51	MIHL-000-006	Linka fi 5 L=4000 biała	Cord fi 5 L=4000 white	1	
52	MIHL-000-007.001	Linka fi 5 L=4000 zielona (Standard)	Cord fi 5 L=4000 green	1	
53	MIHO-018-002	Obejma rury 18 Plast. RAPB-218	Tube clamp	2	
54	MIHP-022-010	KENNFIXX M22x1/2" BG3 CZERWONY +	KENNFIXX M22x1/2" BG3 Red +	1	
55	MIHP-022-011	KENNFIXX M22x1/2" BG3 CZERWONY -	KENNFIXX M22x1/2" BG3 RED -	1	
56	MIHP-022-012	KENNFIXX M22x1/2" BG3 Niebieski +	KENNFIXX M22x1/2" BG3 Blue +	1	
57	MIHP-022-013	KENNFIXX M22x1/2" BG3 NIEBIESKI -	KENNFIXX M22x1/2" BG3 BLUE -	1	
58	MIHP-060-008	Przewód M16x1,5 L= 600 A45-A	Hydraulic hose M16x1,5 L= 600 A45-A	1	
59	MIHP-065-002	Przewód M16x1,5 L= 650 A90-A	Hydraulic hose M16x1,5 L= 650 A90-A	1	
60	MIHP-104-010	Przewód M16x1,5 L= 1800 A-A	Hydraulic hose M16x1,5 L= 1800 A-A	3	
61	MIHP-120-007	Przewód M16x1,5 L= 1200 A-A	Hydraulic hose M16x1,5 L= 1200 A-A	1	
62	MIHP-220-016	Przewód M16x1,5 L= 2200 A45-A	Hydraulic hose M16x1,5 L= 2200 A45-A	1	
63	MIHP-370-000	Przewód M16x1,5 L= 370 A45-A (P15P11/111/08 L-370)	Hydraulic hose M16x1,5 L= 370 A45-A	1	
64	MIHP-900-001	Przewód M16x1,5 L= 900 A45-A	Hydraulic hose M16x1,5 L= 900 A45-A	2	
65	MIHW-022-000	Wtyczka EURO M22x15	Plug NV 12 GAS M EURO TYP 12,5	4	
66	MIHZ-000-039	Zawór zwrotny sterowany - VBPSE 3_8 cala L4	Pilot check valve VBPSE 3/8" L4	1	

Tab. 2

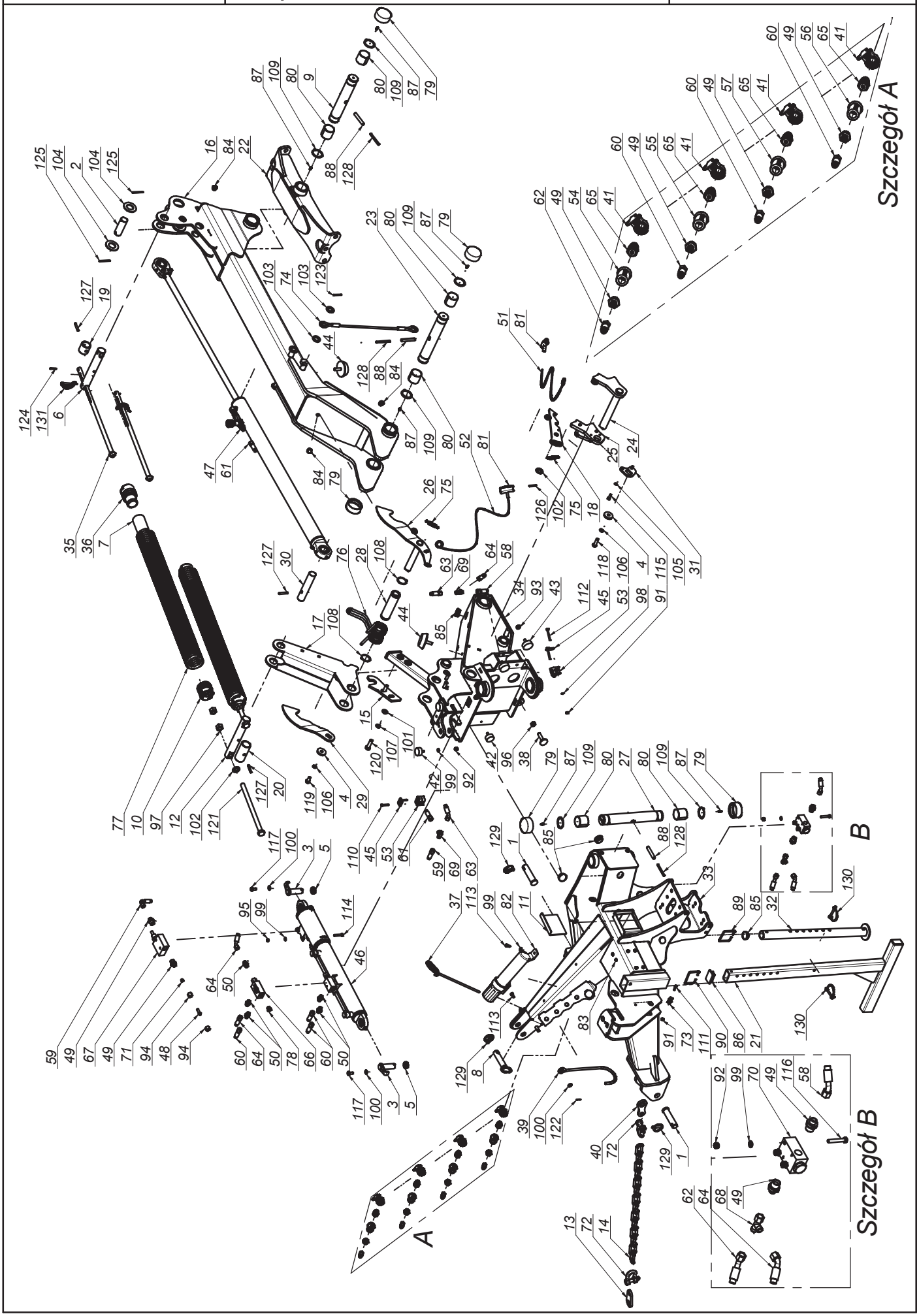

SaMASZ®

0528.01.00.002
Układ zawieszenia
Suspension unit

Tab. 2

L.p. Item	Numer części Part No.	Nazwa części	Description	Ilość Quantity	Uwagi Notes
67	MIHZ-012-000	Zawór sekwencyjny bezpośredni VS2C 1/2" V0660	Sequence valve VS2C 1/2" V0660	1	
68	MIHZ-016-003	Złączka trójnik M16x1,5 nastawna niesymetryczna z nakrętką	Compression Tee-connector M16x1,5 asymmetrical	1	
69	MIHZ-016-016	Złączka trójnik M16x1,5 TN100-10L	Tee, compressionM16x1.5 TN100-10L	2	
70	MIHZ-056-828	Zawór krańcowy V-121 1/2" NC - V0828	End valve V-121 1/2" NC - V0828	1	
71	MIIP-016-000	Pierścień zacinajacy fi 10	Olive fi 10	1	
72	MIIS-014-000	Szekla fi 14	Shackle fi 14	2	
73	MIIU-015-000	Uchwyt fi 15	Clamp fi 15	1	
74	MILS-006-500	Linka stalowa	Cable	1	
75	MISP-001-002	Sprężyna zapadki fi 1,6 L=72 (0105.01.09.000)	Spring fi 1,6 L=72 (0105.01.09.000)	2	
76	MISP-010-011	Sprężyna dźwigni fi10 (0544.01.64.002)	Lever's spring	1	
77	MISP-013-930	Sprężyna fi.13 L= 930 (0540.01.26.000)	Spring fi.13 - dp.fi75 - L-930 (0540.01.26.000)	2	
78	MITK-000-004	Korek 3/8" model 42A	Plug 3/8" model 42A	1	
79	MITP-073-000	Pokrywa rur fi 73 x 30	Plastic cover 73 x 30	6	
80	MITS-000-0018	Tuleja ślizgowa 50x 55x 50 PCM	Sliding bush 50x 55x 50 PCM	6	
81	MITS-005-000	Rączka do linki fi 5 (FGP 455795)	Pull cord handle	2	
82	MITT-001-001	Tuba mała	Plastic tube	1	
83	MITZ-010-000	Zaślepka plastik ok 10 111528	Plastic plug 10x1 round	6	
84	MITZ-021-000	Zaślepka plastik ok 21x0.8-2.0 - 465608	Plastic cap round 21x0.8-2.0	4	
85	MITZ-040-00	Zaślepka plastik ok 40x1 - 111067	Plastic cap round 40x1	5	
86	MITZ-060-003	Zaślepka plastik prost 60x40x3-5 - 111368	Plastic cap 60x40x3-5	1	
87	MZIS-000-003	Smarowniczka M6x1	Grease nipple M6x1	6	
88	MZKK-013-080	Kołek spręż. fi13x 80 nierdz.	Spring pin fi 13x80	3	
89	MZKR-000-001	Rączka druciana 75x70 (1006.07.09.000)	Wire handle	1	
90	MZKR-000-002	Rączka druciana 82x62 (0540.01.28.001)	Wire handle	1	
91	MZNS-006-006	Nakrętka M 6 kl. 8 oc. samozab.	Nut M 6 cl. 8 z. self-lock.	3	
92	MZNS-008-006	Nakretka M 8 kl. 8 oc. samozab.	Nut M 8 cl. 8 z. self-lock.	5	
93	MZNS-010-002	Nakrętka M10 kl. 8 oc. samozab.	Nut M10 cl. 8 z. self-lock.	2	
94	MZNS-016-002	Nakrętka złączna M16x1,5	Compression nut M16x1,5	2	
95	MZNZ-008-002	Nakrętka M 8 kl. 8 cz.	Nut M 8 cl. 8 bl.	2	
96	MZNZ-014-002	Nakrętka M14 kl. 8 oc.	Nut M14 cl. 8 z.	1	
97	MZNZ-020-002	Nakrętka M20 kl. 8 oc.	Nut M20 cl. 8 z.	4	
98	MZPP-006-001	Podkładka fi 6 oc.	Washer fi 6 z.	2	
99	MZPP-008-002	Podkladka fi 8 oc.	Washer fi 8 z.	9	
100	MZPP-010-001	Podkładka fi10 oc.	Washer fi10 z.	3	
101	MZPP-014-001	Podkładka fi14 oc.	Washer fi14 z.	2	
102	MZPP-020-001	Podkładka fi20 oc.	Washer fi20 z.	3	
103	MZPP-024-001	Podkładka fi 24 oc. pod sworzeń	Spacer fi 24 z.	2	
104	MZPP-036-002	Podkładka fi36 oc.	Washer fi36 z.	2	
105	MZPS-008-001	Podkładka spręż. fi 8,2 oc.	Spring washer fi 8.2 z.	2	
106	MZPS-012-001	Podkładka spręż. fi12,2 oc.	Spring washer fi12.2 z.	2	
107	MZPS-014-002	Podkładka spręż. fi14,2 oc.	Spring washer fi 14.2 z.	2	
108	MZSE-045-001	Pierścień osad. Z 45	Circlip Z 45	2	
109	MZSE-050-001	Pierścień osad. Z 50	Circlip Z 50	6	
110	MZSI-006-004	Śruba M 6x 35 kl. 8.8 oc. IMB. WALC.	Bolt M 6x 35 cl. 8.8 z. Allen, socket head	2	
111	MZSI-006-009	Śruba M 6x 20 kl. 8.8 cz. IMB. WALC.	Bolt M 6x 20 cl. 8.8 z.Allen, socket head	1	
112	MZSZ-006-008	Śruba M 6x 55 kl. 8.8 oc. IMB. WALC.	Bolt M 6x 55 cl. 8.8 z. Allen, socket head	2	
113	MZSZ-008-001	Śruba M 8x 20 kl. 8.8 oc. (82105)	Bolt M 8x 20 cl. 8.8 z. (82105)	4	
114	MZSZ-008-007	Śruba M 8x 45 kl. 8.8 oc. (82105)	Bolt M 8x 45 cl. 8,8 z. (82105)	2	
115	MZSZ-008-009	Śruba M 8x 25 kl. 8.8 oc. (82105)	Bolt M 8x 25 cl. 8.8 z. (82105)	2	
116	MZSZ-008-013	Śruba M 8x 50 kl. 8.8 oc. (82105)	Bolt M 8x 50 cl. 8.8 z. (82105)	3	
117	MZSZ-010-010	Śruba M10x 20 kl. 8.8 oc. (82105)	Bolt M10x 20 cl. 8.8 z. (82105)	2	
118	MZSZ-012-005	Śruba M12x 40 kl. 8.8 oc. (82105)	Bolt M12x 40 cl. 8.8 z. (82105)	1	
119	MZSZ-012-010	Śruba M12x 25 kl. 8.8 oc. (82105)	Bolt M12x 25 cl. 8.8 z. (82105)	1	
120	MZSZ-014-004	Śruba M14x 50 kl. 8.8 oc. (82105)	Bolt M14x 50 cl. 8.8 z. (82105)	2	
121	MZSZ-020-340	Śruba M20x340 kl. 8.8 oc. (82105)	Bolt M20x340 cl. 8.8 z. (82105)	2	
122	MZZK-004-001	Kołek spręż. fi 4x 20 nierdz.	Spring pin fi 4x20 ss.	1	
123	MZZK-005-001	Kołek spręż. fi 5x 45 oc.	Spring pin fi 5x45 z.	1	
124	MZZK-005-002	Kołek spręż. fi 5x 32 oc.	Spring pin fi 5x32 z.	2	-
125	MZZK-005-007	Kołek spręż. fi 5x 60 oc.	Spring pin fi 5x60 z.	2	
126	MZZK-006-007	Kołek spręż. fi 6x 40 oc.	Spring pin fi 6x 40 z.	1	
127	MZZK-008-005	Kołek spręż. fi 8x 50 oc.	Spring pin fi 8x50 z.	3	
128	MZZK-008-013	Kołek spręż. fi 8x 80 oc.	Spring pin fi 8x80 z.	3	
129	MZZP-000-001	Zawleczka - Przetyczka A 11x45	Lynch pin A 11x45	3	
130	MZZZ-008-045	Zawleczka 8x70 oc. - do rur	Lynch pin 8x70 z. tube	2	
131	MZZZ-008-060	Zawleczka 8x60 oc. - do rur	Lynch pin 8x60 z. tube	2	

SaMASZ

0528.02.00.000
Rama główna
Main frame

Tab. 3

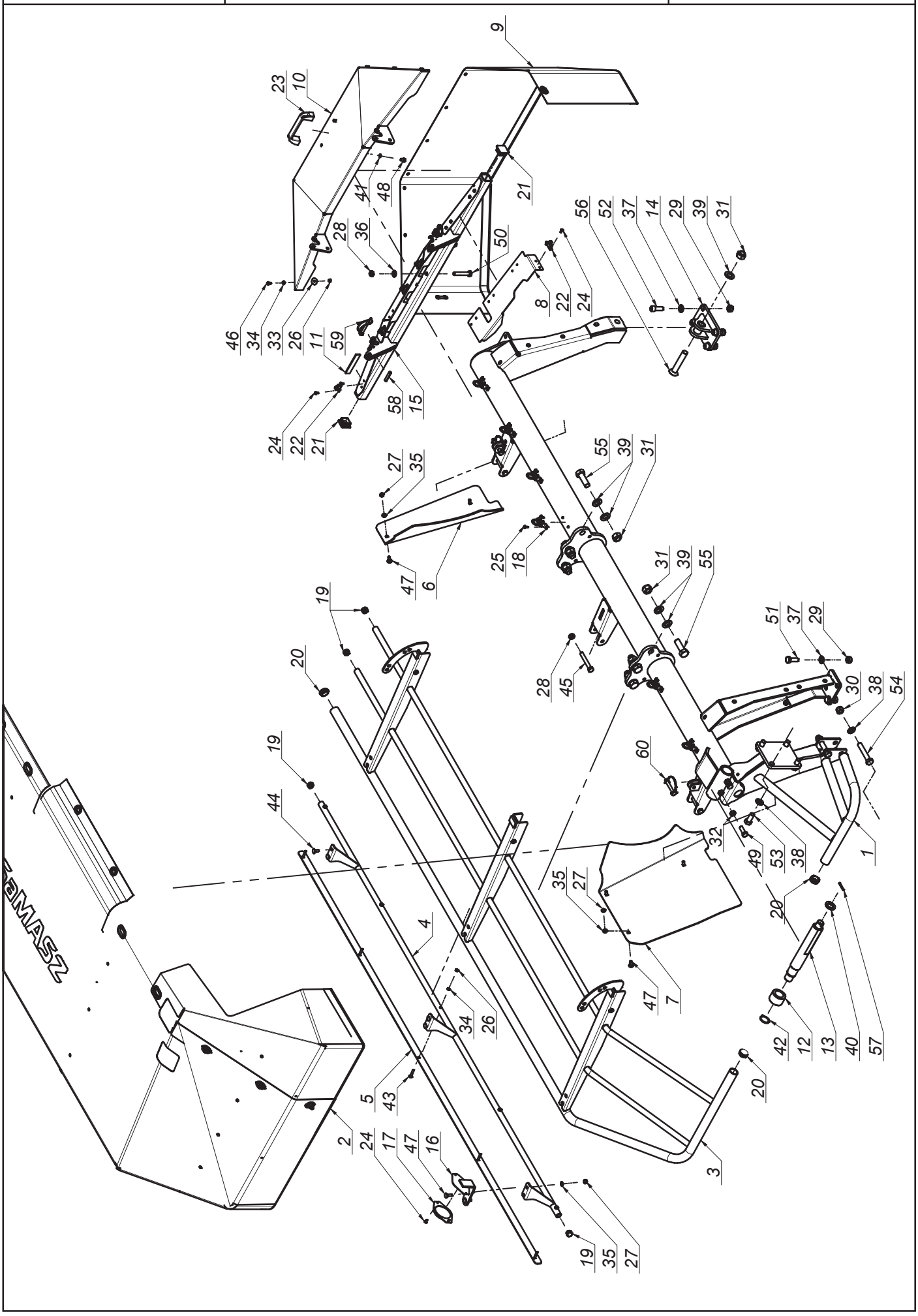

K0528PLEN003 - 2019-05-29 - KT 261 W

SaMASZ®

0528.02.00.000
Rama główna
Main frame

Tab. 3

L.p. Item	Numer części Part No.	Nazwa części	Description	Ilość Quantity	Uwagi Notes
1	0528.02.01.000	Rama spawana prawa	Main frame weldment	1	
2	0528.02.28.000	Osłona brezentowa główna - prawa	Saftey curtain right	1	
3	0531.02.04.000	Osłona podnoszona główna	Main safety guard lifted	1	
4	0534.02.27.003	Wstawka osłony przedniej	Front guard, right	1	
5	0534.02.30.003	Osłona brezentu	Curtain clamp	1	
6	0566.02.02.000	Kierownica wlotowa prawa	Right guide guard	1	
7	0566.02.03.000	Kierownica wlotowa lewa	Left guide guard	1	
8	0566.02.05.000	Osłona mocująca brezent	Swath curtain bracket	1	
9	0566.02.08.000	Osłona brezentowa boczna	Side curtain	1	
10	0575.04.03.000	Osłona boczna	Side guard	1	
11	0575.04.15.000	Taśma uszczelniająca	Band	2	
12	0619.02.06.000	Tuleja blokady transportowej	Bushing	1	
13	0619.02.07.001	Sworzeń blokady transportowej	Pin	1	
14	0633.04.03.000	Mocowanie stopy podporowej	Support stand mount	1	
15	2110.02.06.000	Wspornik osłony prawy	Side guard bracket - right	1	
16	2110.02.31.002	Wspornik odblasku	White reflection bracket	1	
17	MIEK-000-011	Odblask okrągły biały przykręcany	White reflection - round	1	
18	MIIC-000-000	Chwytka obrot-wahliwa	Curtain swivel clip	6	
19	MITZ-021-000	Zaślepka plastik ok 21x0.8-2.0 - 465608	Plastic cap round 21x0.8-2.0	4	
20	MITZ-034-000	Zaślepka plastik ok 34x1 - 111065	Plastic cap round 34x1	4	
21	MITZ-034-001	Zaślepka plastik kw 38x38x3 - 111541	Plastic cap sq. 38x38x3	2	
22	MPIU-001-001	Uchwyt obrotowy	Swivel bracket	6	
23	MPIU-001-002	Uchwyt Standardowy 132xM8	Handle 132xM8	1	
24	MZIN-000-004	Nit zrywany fi 5 L= 10	Rivet fi 5 L=10	20	
25	MZIN-005-014	Nit zrywany fi 5 L= 14	Rivet fi5 L=14	12	
26	MZNS-006-006	Nakrętka M 6 kl. 8 oc. samozab.	Nut M 6 cl. 8 z. self-lock.	15	
27	MZNS-008-006	Nakretka M 8 kl. 8 oc. samozab.	Nut M 8 cl. 8 z. self-lock.	11	
28	MZNS-012-004	Nakrętka M12 kl. 8 oc. samozab.	Nut M12 cl. 8 z. self-lock.	5	
29	MZNS-014-004	Nakrętka M14 kl. 8 oc. samozab.	Nut M14 cl. 8 z. self-lock.	6	
30	MZNS-016-005	Nakrętka M16 kl. 8 oc. samozab.	Nut M16 cl. 8 z. self-lock.	2	
31	MZNS-020-000	Nakrętka M20 kl. 8 oc. samozab.	Nut M20 cl. 8.8 z self-lock.	7	
32	MZNZ-012-002	Nakrętka M12 kl. 8 oc.	Nut M12 cl. 8 z.	2	
33	MZPN-006-003	Podkladka pow. fi 6x25 oc.	Washer fi 6x25 z.	10	
34	MZPP-006-001	Podkładka fi 6 oc.	Washer fi 6 z.	15	
35	MZPP-008-002	Podkladka fi 8 oc.	Washer fi 8 z.	11	
36	MZPP-012-002	Podkładka fi12 oc.	Washer fi12 z.	2	
37	MZPP-014-001	Podkładka fi14 oc.	Washer fi14 z.	6	
38	MZPP-016-001	Podkładka fi 16 oc.	Washer fi16 z.	6	
39	MZPP-020-001	Podkładka fi20 oc.	Washer fi20 z.	13	
40	MZPP-024-001	Podkładka fi 24 oc. pod sworzeń	Spacer fi 24 z.	1	
41	MZPS-008-001	Podkładka spręż. fi 8,2 oc.	Spring washer fi 8.2 z.	2	
42	MZSE-035-001	Pierścień osad. Z 35	Circlip Z 35	1	
43	MZSP-006-0015	Śruba M 6x 35 kl. 4.8 oc. PODS.	Bolt M 6x 35 cl. 4.8 z. sq. neck	5	
44	MZSP-008-001	Śruba M 8x 20 kl. 8.8 oc. PODS.	Bolt M 8x20 cl. 8.8 z. sq. neck	4	
45	MZSS-012-014	Śruba specjalna M12x 85 kl. 8.8 oc.	Bolt M12x 85 cl. 8.8 z.	3	
46	MZSZ-006-005	Śruba M 6x 16 kl. 8.8 oc. (82105)	Bolt M 6x 16 cl. 8.8 z. (82105)	10	
47	MZSZ-008-002	Śruba M 8x 25 kl. 8.8 oc. PODS.	Bolt M 8x 25 cl. 8.8 z. sq. neck	7	
48	MZSZ-008-011	Śruba M 8x 12 kl. 8.8 oc. (82105)	Bolt M 8x 12 cl. 8.8 z. (82105)	2	
49	MZSZ-012-003	Śruba M12x 35 kl. 8.8 oc. (82105)	Bolt M12x 35 cl. 8.8 z. (82105)	2	
50	MZSZ-012-070	Śruba M12x 70 kl. 8.8 oc. (82101)	Bolt M12x 70 cl. 8.8 z. (82101)	2	
51	MZSZ-014-003	Śruba M14x 40 kl. 8.8 oc. (82105)	Bolt M14x 40 cl. 8.8 z. (82105)	2	
52	MZSZ-014-105	Śruba M14x 40 kl. 8.8 oc. IMB. WALC.	Bolt M14x 40 cl. 8.8 z. Hex.	4	
53	MZSZ-016-001	Śruba M16x 35 kl. 8.8 oc. (82105)	Bolt M16x 35 cl. 8.8 z. (82105)	4	
54	MZSZ-016-009	Śruba M16x 90 kl. 8.8 oc. (82101)	Bolt M16x 90 cl. 8.8 z. (82101)	2	
55	MZSZ-020-061	Śruba M20x 60 kl. 10.9 oc. (82101)	Bolt M20x 60 cl. 10.9 z. (82101)	6	
56	MZSZ-020-110	Śruba M20x110 kl. 8.8 oc. IMB. STOŻ.	Bolt M 20x110 Property Class 8.8 z. ALLEN COUNTERSUNK	1	
57	MZZK-005-006	Kołek spręż. fi 5x 36 nierdz.	Spring pin fi 5x36 ss.	1	
58	MZZK-010-006	Kołek spręż. fi10x 45 oc.	Slotted spring pin fi 10x 45 z.	2	
59	MZZZ-008-060	Zawleczka 8x60 oc. - do rur	Lynch pin 8x60 z. tube	2	
60	MZZZ-010-000	Zawleczka 10x70 oc. - do rur	Lynch pin 10x70 z. - for tubes	2	

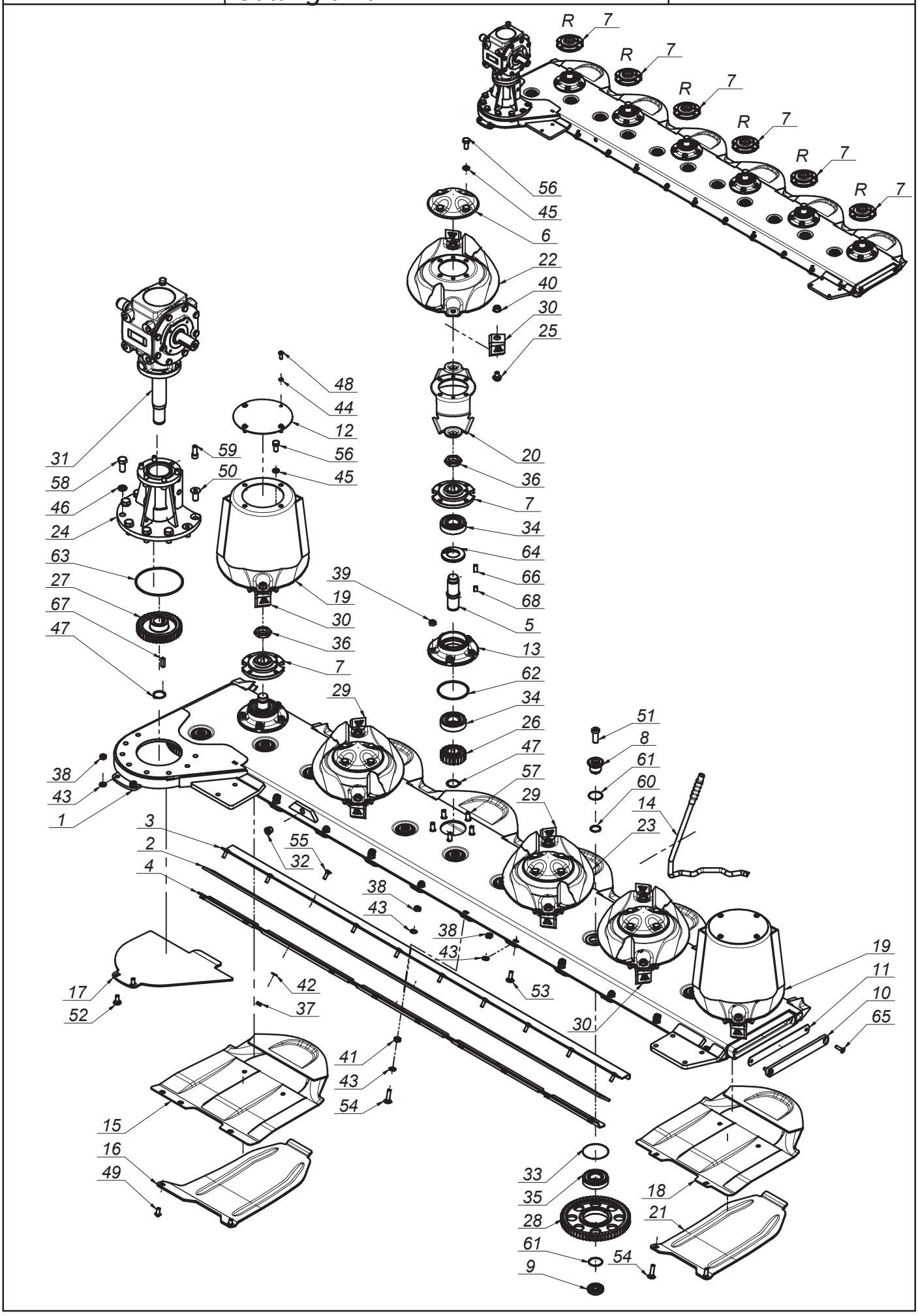
R 7
R 7
R 7
R 7
R 7
R 7
56
45
6
22
40
30
25
48
44
12
31
59
56
58
50
45
46
24
20
36
7
34
64
63
66
27
39
68
67
19
5
30
47
36
13
7
62
29
34
26
51
8
47
61
38
57
60
43
29
14
1
23
3
55
2
32
4
38
43
38
43
19
11
17
42
53
10
52
37
30
65
41
43
54
15
16
49
33
35
18
28
21
61
54
9
K0528PLEN003 - 2019-05-29 - KT 261 W

SaMASZ®

0528.04.00.002
Zespół tnący
Cutting unit

Tab. 4

L.p. Item	Numer części Part No.	Nazwa części	Description	Ilość Quantity	Uwagi Notes
1	0528.04.01.000	Listwa spawana prawa	Cutterbar shell	1	
2	0528.04.02.000	Guma osłony	Guard rubber	1	
3	0528.04.03.000	Wspornik osłony górny	Guard support upper	1	
4	0528.04.04.000	Wspornik osłony dolny	Guard support lower	1	
5	0540.03.05.000	Wałek napędowy dysku L-120	Pinion shaft L=120	6	
6	0540.03.08.000	Pokrywka dysku	Disc	4	
7	0540.03.09.002	Piasta górna dysku prawa	Top hub - right	6	
8	0540.03.11.000	Sworzeń koła pośredniego - górny	Idler holder - upper	11	
9	0540.03.12.000	Sworzeń koła pośredniego - dolny	Idler holder - lower	11	
10	0540.03.13.001	Zamknięcie listwy	Bar closure	1	
11	0540.03.14.001	Zamknięcie listwy - Guma	Bar closure - rubber	1	
12	0540.03.22.001	Pokrywa bębna	Drum's cover	2	
13	0540.03.23.001	Piasta dolna	Lower hub	6	
14	0540.03.67.003	Klucz wymiany noży	Knife mounting lever	1	
15	0566.04.02.001	Ślizg skrajny prawy	Skid plate - outer	1	
16	0566.04.04.001	Nakładka ścieralna skrajna prawa	Right skid plate - outer	1	
17	0566.04.08.000	Płoza napędu prawa	Sliding skid	1	
18	0619.14.02.007	Ślizg	Sliding skid	5	
19	0619.14.03.007	Dysk roboczy z bębnem	Working disc with drum	2	
20	0619.14.06.007	Trzymak nożowy	Knife holder	6	
21	0619.14.13.007	Nakładka ścieralna	Skid plate	5	
22	0619.14.30.007	Dysk roboczy spawany z podbiciem - Prawy	Working disc with instep - right	2	
23	0619.14.31.007	Dysk roboczy spawany z podbiciem - Lewy	Working disc with instep - left	2	
24	095-07.10FL.RS	Przedłużka prawa przekładni	Extension gearbox right	1	
25	MIIO-003-012	Obsada M12 z pazurem - typ 2 (0619.14.05.007)	Knife holder pin M12 - flange	12	
26	MIKW-020-135	Koło zębate talerza roboczego Z20 (0540.03.07.000)	Cutting disc gear Z20	6	
27	MIKW-038-138	Koło zębate napędowe Z38 (0540.03.06.000)	Gear Z38	1	
28	MIKW-060-080	Koło zębate pośrednie Z60 (0225.05.13.000)	Gear Z60 - idler	11	
29	MINO-000-005	Nóż skośny lewy 105x49x4 (0540.03.24.002)	Left slanted blade 105x49x4	6	
30	MINO-000-005	Nóż skośny prawy 105x49x4 (0540.03.25.002)	Right slanted blade 105x49x4	6	
31	MIPS-095-002	Przekładnia kątowa 095-07.1FL.RS	Gearbox 095-07.1FL.RS	1	
32	MITK-000-004	Korek 3/8" model 42A	Plug 3/8" model 42A	1	
33	MZIP-000-008	Pierścień zabez. fi.95 (łożysko 6307N fi.80)	Ring fi.95 (bearing 6307N fi.80)	11	
34	MZLZ-063-000	Łożysko 6307 2RS C3	Bearing 6307 2RS C3	13	
35	MZLZ-063-007	Łożysko 6307 2RS N C3	Bearing 6307 2RS N	11	
36	MZNN-030-000	Nakrętka M30x1,5 kl. 8 oc. niska	Nut M30x1.5 cl. 8 z. low	6	
37	MZNS-008-006	Nakretka M 8 kl. 8 oc. samozab.	Nut M 8 cl. 8 z. self-lock.	10	
38	MZNS-010-002	Nakrętka M10 kl. 8 oc. samozab.	Nut M10 cl. 8 z. self-lock.	12	
39	MZNS-012-004	Nakrętka M12 kl. 8 oc. samozab.	Nut M12 cl. 8 z. self-lock.	30	
40	MZNS-012-692	Nakrętka M12 kl.10 oc. kołnierzowa	Nut M12 cl. 10.9 z. collar	12	
41	MZNZ-010-001	Nakrętka M10 kl. 8 oc.	Nut M10 cl. 8 z.	5	
42	MZPP-008-002	Podkładka fi 8 oc.	Washer fi 8 z.	10	
43	MZPP-010-001	Podkładka fi10 oc.	Washer fi10 z.	17	
44	MZPS-008-001	Podkładka spręż. fi 8,2 oc.	Spring washer fi 8.2 z.	8	
45	MZPS-012-001	Podkładka spręż. fi12,2 oc.	Spring washer fi12.2 z.	24	
46	MZPS-016-003	Podkładka spręż. fi16,3 oc.	Spring washer fi16.3 z.	6	
47	MZSE-035-001	Pierścień osad. Z 35	Circlip Z 35	7	

SaMASZ

0528.04.00.002
Zespół tnący
Cutting unit

Tab. 4

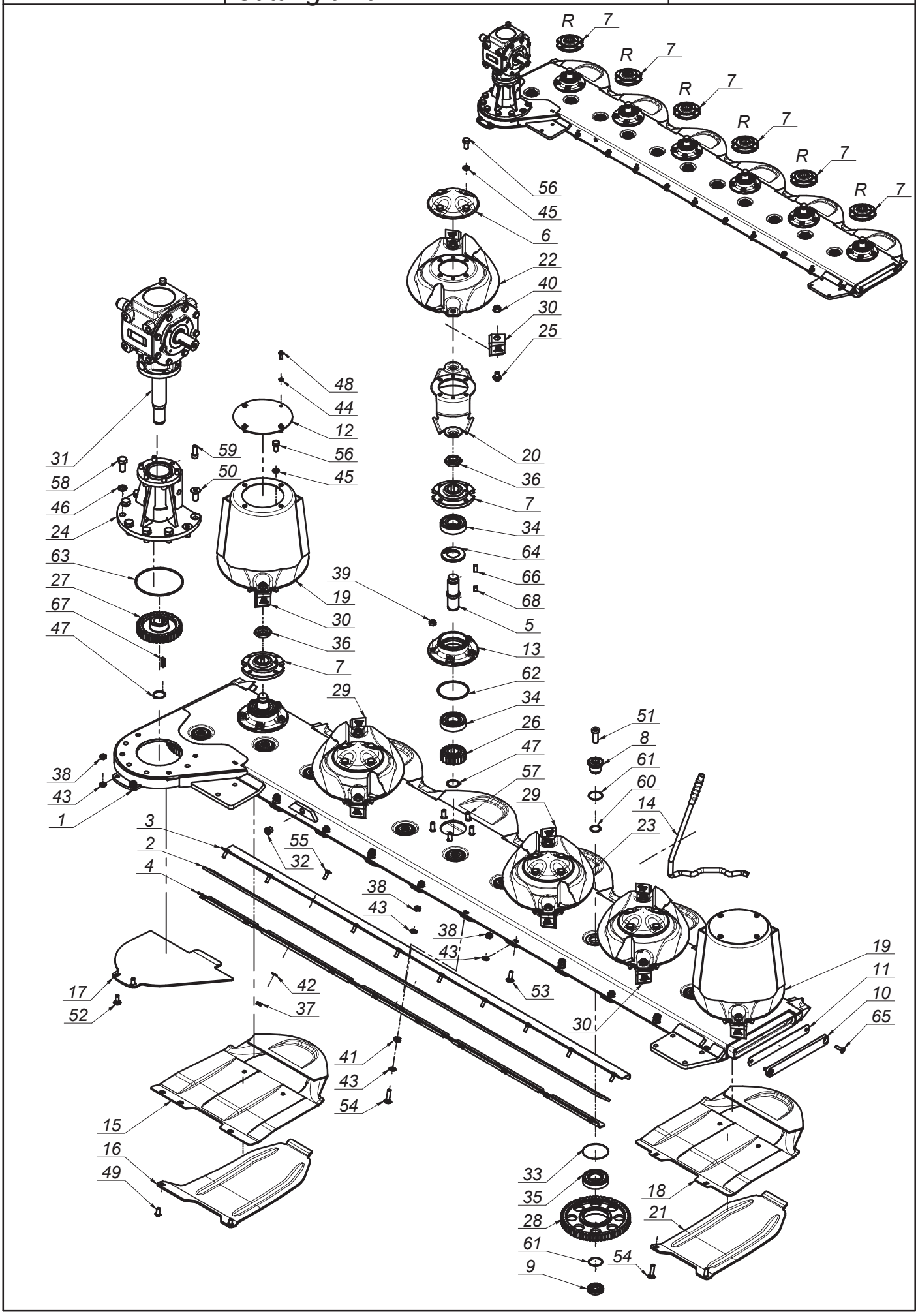

K0528PLEN003 - 2019-05-29 - KT 261 W

SaMASZ®

0528.04.00.002
Zespół tnący
Cutting unit

Tab. 4

L.p. Item	Numer części Part No.	Nazwa części	Description	Ilość Quantity	Uwagi Notes
48	MZSI-008-101	Śruba M 8x 20 kl. 10.9 oc. GRZYB IMB (7380)	Bolt M 8x 20 cl. 10.9 z. Allen	8	
49	MZSI-010-009	Śruba M10x 20 kl. 10.9 oc. GRZYB IMB (7380)	Bolt M10x 20 cl. 10.9 z. Allen	2	
50	MZSI-016-013	Śruba M16x 35 kl. 10.9 oc. IMB. STOŻ.	Bolt M16x 35 cl. 10.9 z. counter-sunk hex	2	
51	MZSI-016-041	Śruba M16x 40 kl. 10.9 oc. IMB. WALC. NISKI	Bolt M16x 40 cl. 10.9 z. Allen, low socket head	11	
52	MZSP-010-001	Śruba M10x 25 kl. 8.8 oc. PODS.	Bolt M10x 25 cl. 8.8 z. sq. neck	2	
53	MZSP-010-004	Śruba M10x 30 kl. 8.8 oc. PODS.	Bolt M10x 30 cl. 8.8 z. sq. neck	5	
54	MZSP-010-014	Śruba M10x 40 kl. 8.8 oc. PODS.	Bolt M10x 40 cl. 8.8 z.	5	
55	MZSZ-008-002	Śruba M 8x 25 kl. 8.8 oc. PODS.	Bolt M 8x 25 cl. 8.8 z. sq. neck	10	
56	MZSZ-012-010	Śruba M12x 25 kl. 8.8 oc. (82105)	Bolt M12x 25 cl. 8.8 z. (82105)	24	
57	MZSZ-012-030	Śruba specjalna M12x 30 kl.10.9 oc. (0540.03.18.000)	Knurled bolt M12x 30 cl. 10.9 z. (0540.03.18.000)	30	
58	MZSZ-016-001	Śruba M16x 35 kl. 8.8 oc. (82105)	Bolt M16x 35 cl. 8.8 z. (82105)	6	
59	MZSZ-082-302	Śruba M12x 30 kl. 8.8 oc. IMB. WALC.	Bolt M12x 30 cl. 8.8 z. Allen-socket	6	
60	MZUO-028-025	Oring - 28x2,5	Oring - 28x2.5	11	
61	MZUO-030-001	Oring - 30x2,5	Oring - 30x2.5	22	
62	MZUO-090-001	Oring - 90x4	Oring - 90x4	6	
63	MZUO-142-000	Oring - 142x4	Oring - 142x4	1	
64	MZUS-040-072	Simmering AO - 40x 72x 7	Simmering AO - 40x 72x 7	7	
65	MZWB-008-005	Śruba M 8x 30 kl. 8.8 oc. IMB. STOŻ.	Bolt M 8x 30 cl. 8.8 z. Allen countersunk	2	
66	MZWP-000-002	Wpust B 10x 8x 22	Cut off key B 10x8x22	6	
67	MZWP-000-003	Wpust B 10x 8x 30	Cut off key B 10x8x30	1	
68	MZWP-010-016	Wpust B 10x 8x 14	Cut off key B 10x8x14	6	

Tab. 5

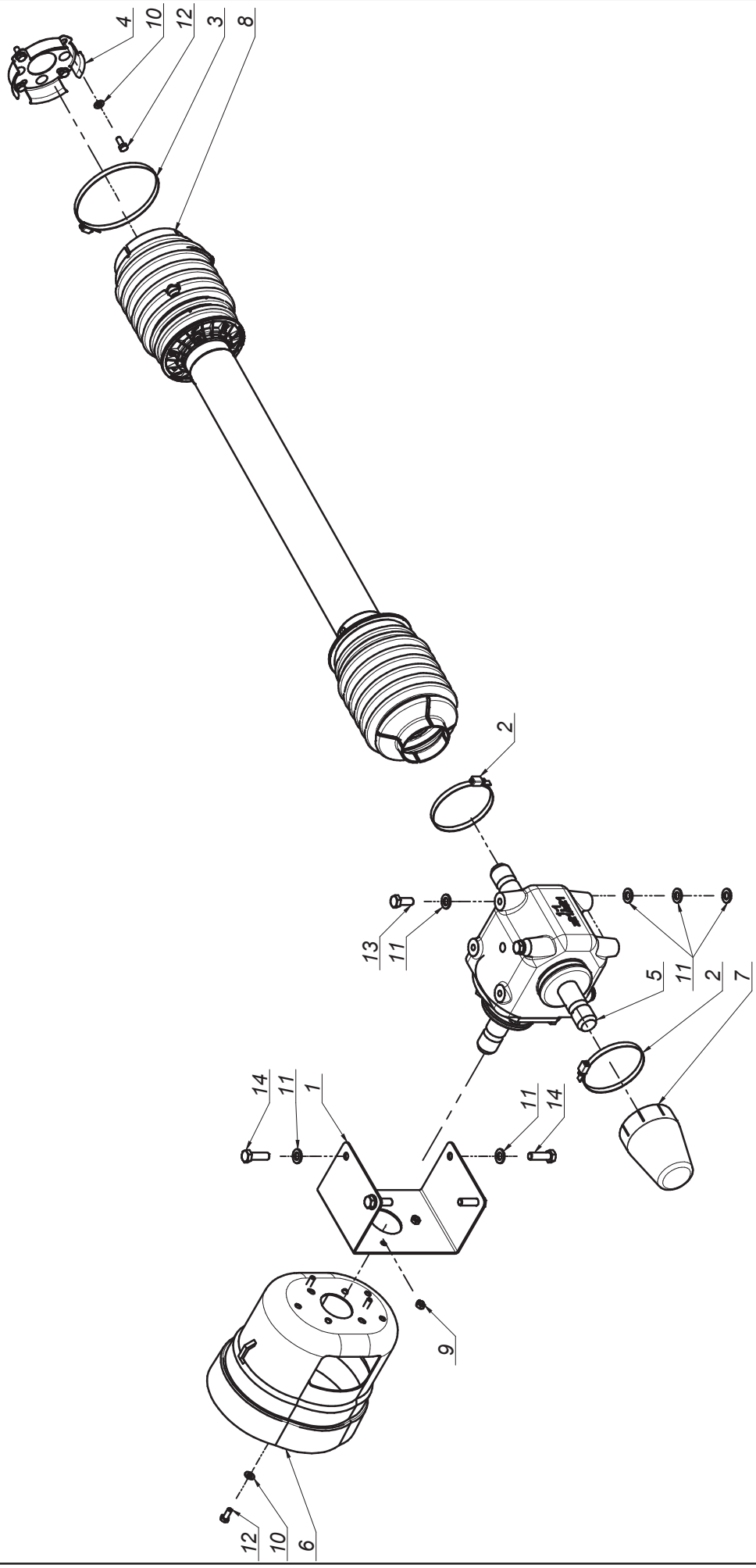

SaMASZ®

0544.66.00.004
Oświetlenie
Lighting

Tab. 5

L.p. Item	Numer części Part No.	Nazwa części	Description	Ilość Quantity	Uwagi Notes
1	0544.04.01.000	Osłona przekładni	Gearbox guard	1	
2	MIIO-100-000	Opaska zaciskowa 100-120	Clamp band 100-120	2	
3	MIIO-130-000	Opaska zaciskowa 130-150	Clamp band 130-150	1	
4	MIIU-261-000	Uchwyt mocowania osłony 395011261R	PTO guard holder 395011261R	1	
5	MIPS-110-000	Przekładnia kątowa 110-01.111.R1S	Gearbox 110-01.111.R1S	1	
6	MITO-000-005	Osłona stożkowa D4170 401	PTO guard	1	
7	MITO-001-013	Osłona przekładni	Gearbox cover	1	
8	MIWB-088-000	WAŁ - 7G5T088FX007007PTA	PTO shaft - 7G5T088FX007007PTA	1	
9	MZNS-008-006	Nakretka M 8 kl. 8 oc. samozab.	Nut M 8 cl. 8 z. self-lock.	3	
10	MZPP-008-002	Podkladka fi 8 oc.	Washer fi 8 z.	7	
11	MZPP-012-002	Podkładka fi12 oc.	Washer fi12 z.	12	
12	MZSZ-008-001	Śruba M 8x 20 kl. 8.8 oc. (82105)	Bolt M 8x 20 cl. 8.8 z. (82105)	7	
13	MZSZ-012-002	Śruba M12x 30 kl. 8.8 oc. (82105)	Bolt M12x 30 cl. 8.8 z. (82105)	2	
14	MZSZ-012-005	Śruba M12x 40 kl. 8.8 oc. (82105)	Bolt M12x 40 cl. 8.8 z. (82105)	4	

SaMASZ®

0544.66.00.004 Oświetlenie Lighting

Tab. 6

L.p. Item	Numer części Part No.	Nazwa części	Description	Ilość Quantity	Uwagi Notes
1	0544.66.01.004	Mocowanie oświetlenia	Warning plates mount	1	
2	0544.66.02.004	Usztywnienie	Stiffening	2	
3	MIET-002-004	Tablica ostrz. lewa 282x423 z oświet. jedn.	Warning plate - left	1	
4	MIET-002-005	Tablica ostrz. prawa 282x423 z oświet. jedn.	Warning plate - right	1	
5	MIIP-008-001	Przelotka 8x2,5	Guide 8x2,5	1	
6	MITZ-030-030	Zaślepka plastik kw 30x30x2	Plastic cap sq. 30x30x2	2	
7	MZNS-008-006	Nakretka M 8 kl. 8 oc. samozab.	Nut M 8 cl. 8 z. self-lock.	8	
8	MZPP-008-002	Podkladka fi 8 oc.	Washer fi 8 z.	8	
9	MZPP-012-002	Podkładka fi12 oc.	Washer fi12 z.	2	
10	MZSZ-008-001	Śruba M 8x 20 kl. 8.8 oc. (82105)	Bolt M 8x 20 cl. 8.8 z. (82105)	2	
11	MZSZ-008-007	Śruba M 8x 45 kl. 8.8 oc. (82105)	Bolt M 8x 45 cl. 8,8 z. (82105)	4	
12	MZSZ-008-013	Śruba M 8x 50 kl. 8.8 oc. (82105)	Bolt M 8x 50 cl. 8.8 z. (82105)	2	
13	MZSZ-012-002	Śruba M12x 30 kl. 8.8 oc. (82105)	Bolt M12x 30 cl. 8.8 z. (82105)	2	

Opcja / Option

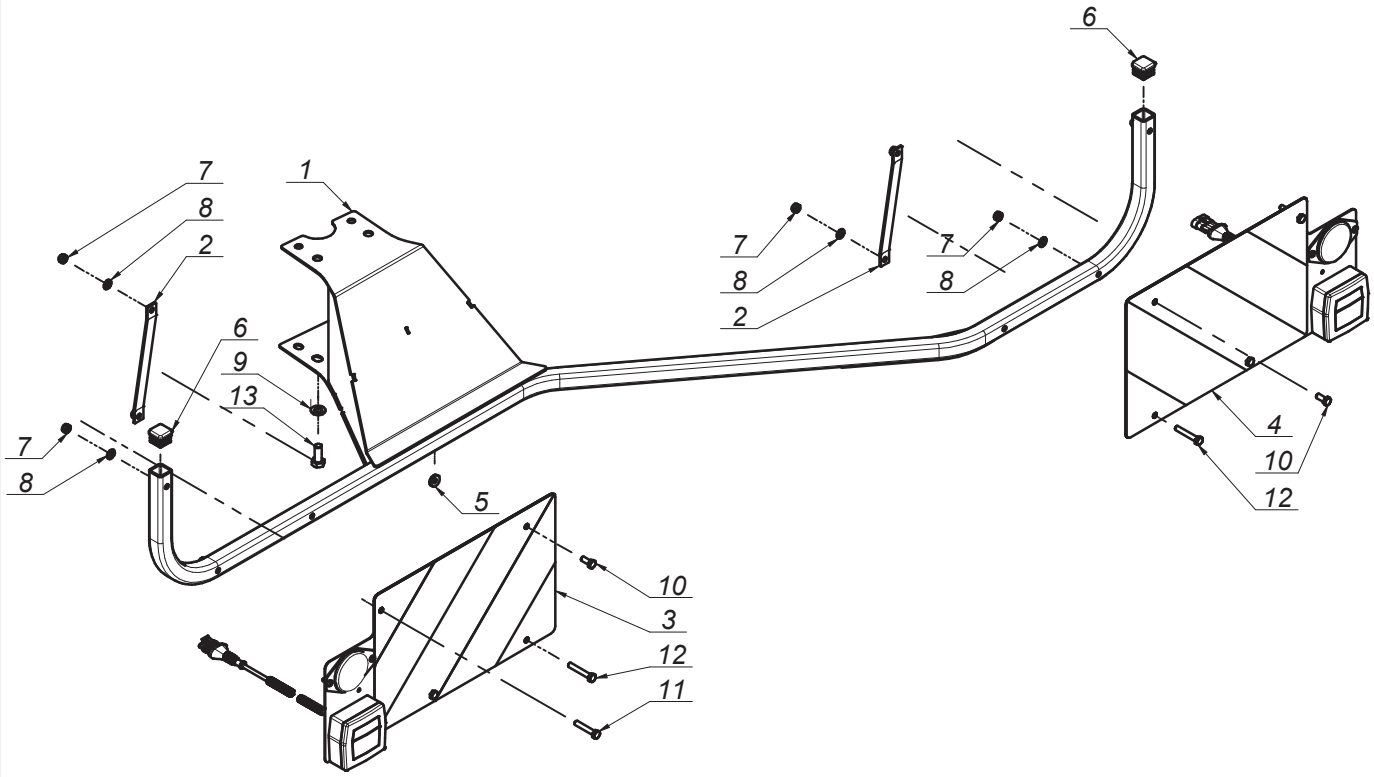

SaMASZ®

MIEW-KT-000
Instalacja elektryczna (0544.67.00.004)
Electric installation

Tab. 7

L.p. Item	Numer części Part No.	Nazwa części	Description	Ilość Quantity	Uwagi Notes
1	MIEG-004-015	Gniazdo hermetyczne 4 - pinowe Superseal 1,5	Socket Superseal 1,5	1	
2	MIEO-004-015	Osłona gumowa złącza Superseal 4 - pinowego	Rubber cover Superseal 1,5	2	
3	MIEP-YLY-007	Przewód 7 x 1,5 YLY - 3,0 m	Cord 7 x 1,5 YLY L = 3,0 m	1	
4	MIEW-000-002	Wtyczka 7-biegunowa	7-pin plug	1	
5	MIEW-004-015	Wtyczka hermetyczna 4 - pinowa Superseal 1,5	Plug Superseal 1,5	1	

Opcja / Option

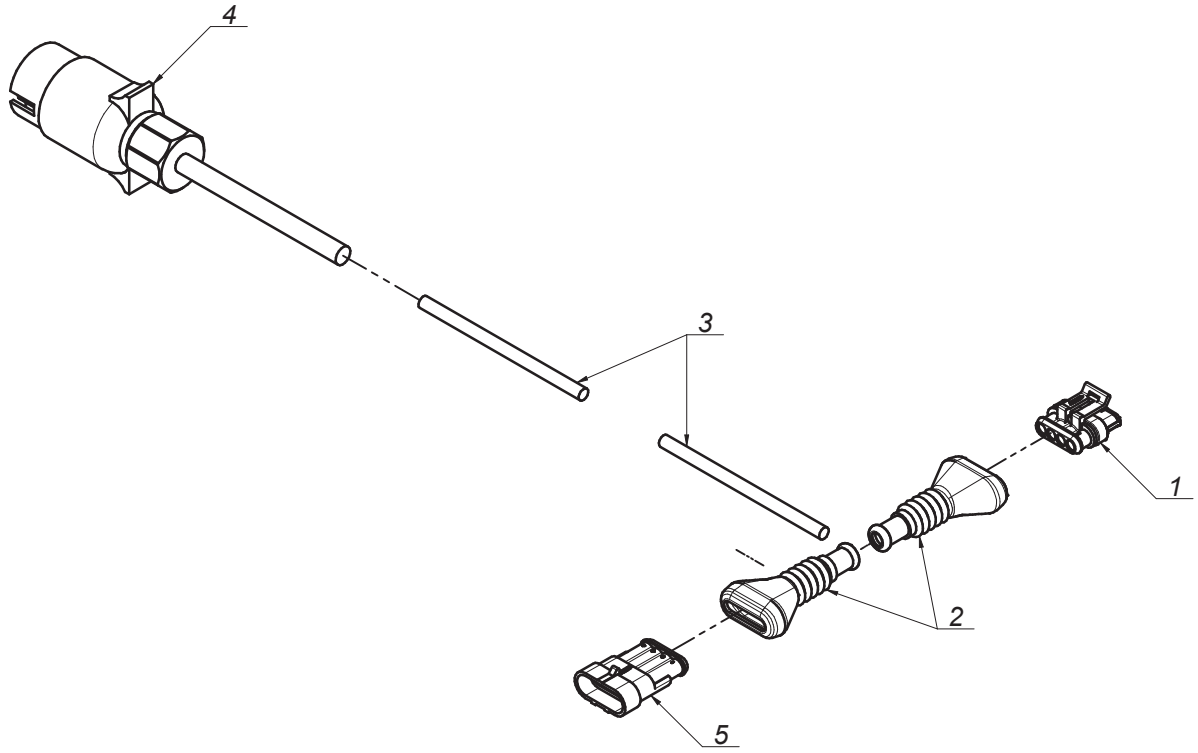

SaMASZ

Zamienność dysków roboczych
Optional working discs

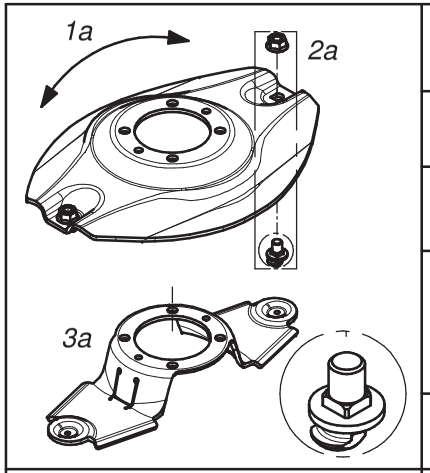

Dysk roboczy z obsadą noża M12 z pazurem i kwadratem			Working disc with knife holder M12 - flange square	
Lp. Item	Numer części Part No.	Nazwa części	Description	Ilość w kpl. Quantity for set
1a	0619.14.04.007	Dysk roboczy	Working disc	1
2a	MZNS-012-692	Nakrętka M12 kl.10 oc. kołnierzowa	Nut M12 cl. 10.9 z. collar	2
	MIIO-003-012	Obsada M12 z pazurem - typ 2 (0619.14.05.007)	Knife holder pin M12 - flange - type 2 (0619.14.05.007)	
3a	0619.14.06.007	Trzymak nożowy	Knife holder	1

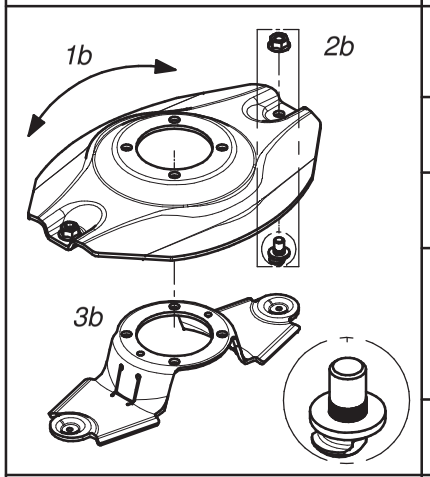

Dysk roboczy z obsadą noża M12 z pazurem i moletem			Working disc with knife holder M12 - flange	
Lp. Item	Numer części Part No.	Nazwa części	Description	Ilość w kpl. Quantity for set
1b	0540.03.04.002	Dysk roboczy	Working disc	1
2b	MZNS-012-692	Nakrętka M12 kl.10 oc. kołnierzowa	Nut M12 cl. 10.9 z. collar	2
	MIIO-002-012	Obsada M12 z pazurem (0540.03.24.003)	Knife holder pin M12 - flange (0540.03.24.003)	
3b	0619.14.06.007	Trzymak nożowy	Knife holder	1

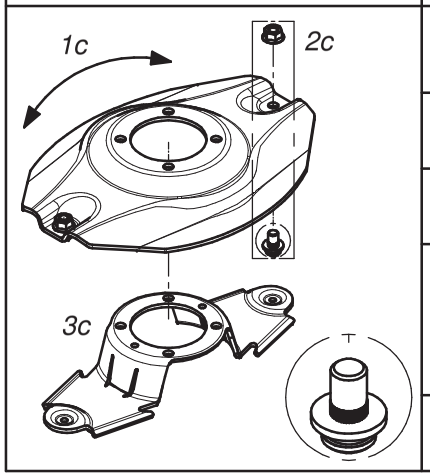

Dysk roboczy z obsadą noża M12 (kpl.)			Working disc with knife holder M12 (set)	
Lp. Item	Numer części Part No.	Nazwa części	Description	Ilość w kpl. Quantity for set
1c	0540.03.04.002	Dysk roboczy	Working disc	1
2c	MZNS-012-692	Nakrętka M12 kl.10 oc. kołnierzowa	Nut M12 cl. 10.9 z. collar	2
	MIIO-001-012	Obsada noża M12 (0225.05.20.001)	Knife holder pin M12 (0225.05.20.001)	
3c	0540.03.20.002	Trzymak nożowy	Knife holder	1

A

SaMASZ®

Zamienność dysków roboczych
Optional working discs

B

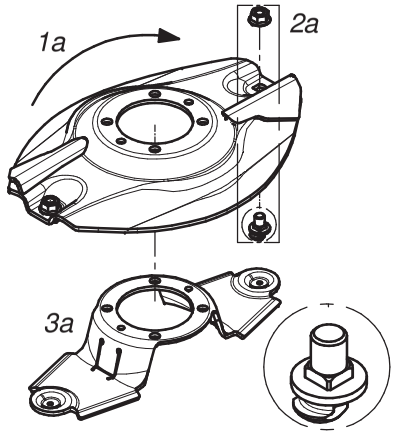

Dysk roboczy z z podbiciem, obsada noża M12 z pazurem i kwadratem - prawy (kpl.)			Working disc with instep, knife holder M12 flange square - right (set)	
Lp. Item	Numer części Part No.	Nazwa części	Description	Ilość w kpl. Quantity for set
1a	0619.14.21.007	Dysk roboczy z podbiciem - prawy	Working disc with instep - right	1
2a	MZNS-012-692	Nakrętka M12 kl.10 oc. kołnierzowa	Nut M12 cl. 10.9 z. collar	2
	MIIO-003-012	Obsada M12 z pazurem - typ 2 (0619.14.05.007)	Knife holder pin M12 - flange - type 2 (0619.14.05.007)	
3a	0619.14.06.007	Trzymak nożowy	Knife holder	1

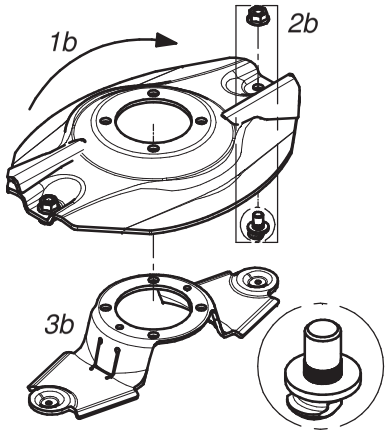

Dysk roboczy z z podbiciem, obsada noża M12 z pazurem i moletem - prawy (kpl.)			Working disc with instep, knife holder M12 flange - right (set)	
Lp. Item	Numer części Part No.	Nazwa części	Description	Ilość w kpl. Quantity for set
1b	0540.03.35.002	Dysk roboczy z podbiciem - prawy	Working disc with instep - right	1
2b	MZNS-012-692	Nakrętka M12 kl.10 oc. kołnierzowa	Nut M12 cl. 10.9 z. collar	2
	MIIO-002-012	Obsada M12 z pazurem (0540.03.24.003)	Knife holder pin M12 - flange (0540.03.24.003)	
3b	0619.14.06.007	Trzymak nożowy	Knife holder	1

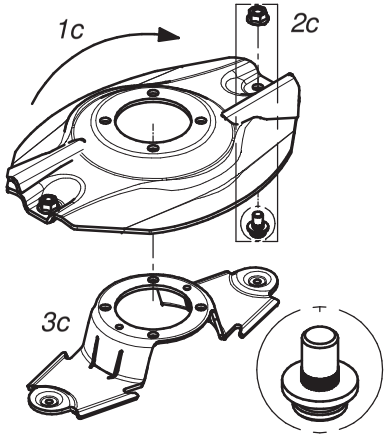

Dysk roboczy z podbiciem - prawy (kpl.)			Working disc with instep - right (set)	
Lp. Item	Numer części Part No.	Nazwa części	Description	Ilość w kpl. Quantity for set
1c	0540.03.35.002	Dysk roboczy z podbiciem - prawy	Working disc with instep - right	1
2c	MZNS-012-692	Nakrętka M12 kl.10 oc. kołnierzowa	Nut M12 cl. 10.9 z. collar	2
	MIIO-001-012	Obsada noża M12 (0225.05.20.001)	Knife holder pin M12 (0225.05.20.001)	
3c	0540.03.20.002	Trzymak nożowy	Knife holder	1

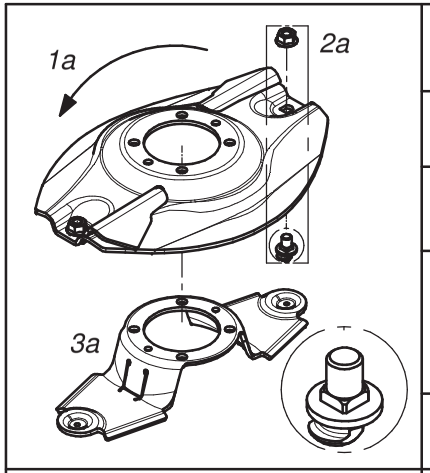

Dysk roboczy z z podbiciem, obsada noża M12 z pazurem i kwadratem - lewy (kpl.)			Working disc with instep, knife holder M12 flange square - left (set)	
Lp. Item	Numer części Part No.	Nazwa części	Description	Ilość w kpl. Quantity for set
1a	0619.14.22.007	Dysk roboczy z podbiciem - lewy	Working disc with instep - left	1
2a	MZNS-012-692	Nakrętka M12 kl.10 oc. kołnierzowa	Nut M12 cl. 10.9 z. collar	2
	MIIO-003-012	Obsada M12 z pazurem - typ 2 (0619.14.05.007)	Knife holder pin M12 - flange - type 2 (0619.14.05.007)	
3a	0619.14.06.007	Trzymak nożowy	Knife holder	1

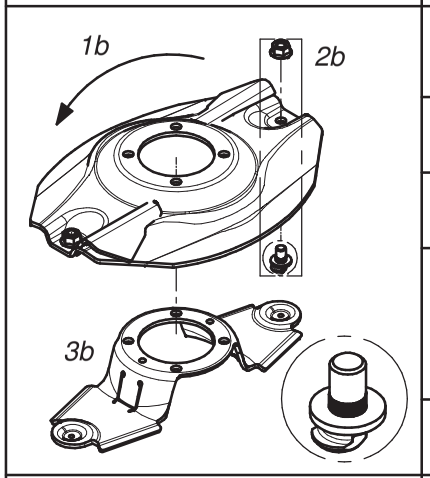

Dysk roboczy z z podbiciem, obsada noża M12 z pazurem i moletem - lewy (kpl.)			Working disc with instep, knife holder M12 flange - left (set)	
Lp. Item	Numer części Part No.	Nazwa części	Description	Ilość w kpl. Quantity for set
1b	0540.03.34.002	Dysk roboczy z podbiciem - lewy	Working disc with instep - left	1
2b	MZNS-012-692	Nakrętka M12 kl.10 oc. kołnierzowa	Nut M12 cl. 10.9 z. collar	2
	MIIO-002-012	Obsada M12 z pazurem (0540.03.24.003)	Knife holder pin M12 - flange (0540.03.24.003)	
3b	0619.14.06.007	Trzymak nożowy	Knife holder	1

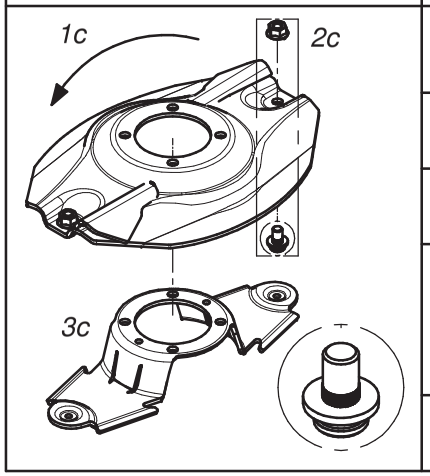

Dysk roboczy z podbiciem - lewy (kpl.)			Working disc with instep - left (set)	
Lp. Item	Numer części Part No.	Nazwa części	Description	Ilość w kpl. Quantity for set
1c	0540.03.34.002	Dysk roboczy z podbiciem - lewy	Working disc with instep - left	1
2c	MZNS-012-692	Nakrętka M12 kl.10 oc. kołnierzowa	Nut M12 cl. 10.9 z. collar	2
	MIIO-001-012	Obsada noża M12 (0225.05.20.001)	Knife holder pin M12 (0225.05.20.001)	
3c	0540.03.20.002	Trzymak nożowy	Knife holder	1

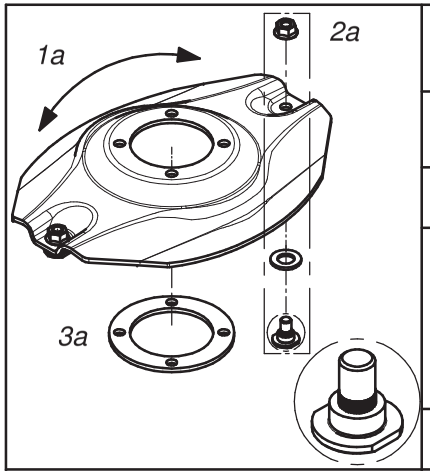

Opcjonalny dysk roboczy z obsadą na noże (bez szybkiej wymiany) (kpl.)

Optional working disc with fixed knife (no quick knife replacment) (set)

Lp. Item	Numer części Part No.	Nazwa części	Description	Ilość w kpl. Quantity for set
1a	0540.03.04.002	Dysk roboczy	Working disc	1
2a	MZNS-012-692	Nakrętka M12 kl.10 oc. kołnierzowa	Nut M12 cl. 10.9 z. collar	2
	MZPP-018-001	Podkładka ∅18 oc.	Washer ∅18 z.	
	MIIO-001-013	Obsada noża M12 - obsady (0540.13.20.003)	Fixed knife holder M12 (0540.13.20.003)	
3a	0540.13.24.002	Dystans dysku	Spacer	1

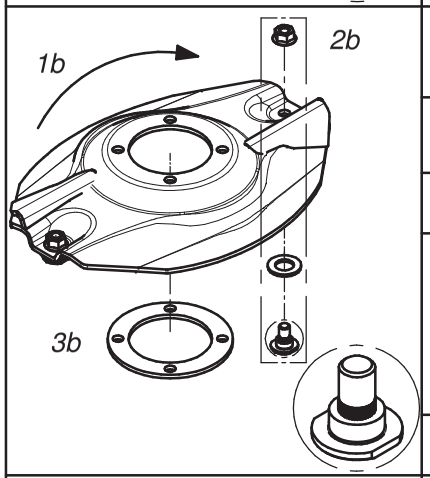

Opcjonalny dysk roboczy z podbiciem - obsady (bez szybkiej wymiany noży) (kpl.) - prawy

Optional working disc with instep and fixed knife (no quick knife replacment) (set) - right

Lp. Item	Numer części Part No.	Nazwa części	Description	Ilość w kpl. Quantity for set
1b	0540.03.35.002	Dysk roboczy z podbiciem - prawy	Working disc with instep - right	1
2b	MZNS-012-692	Nakrętka M12 kl.10 oc. kołnierzowa	Nut M12 cl. 10.9 z. collar	2
	MZPP-018-001	Podkładka ∅18 oc.	Washer ∅18 z.	
	MIIO-001-013	Obsada noża M12 - obsady (0540.13.20.003)	Fixed knife holder M12 (0540.13.20.003)	
3b	0540.13.24.002	Dystans dysku	Spacer	1

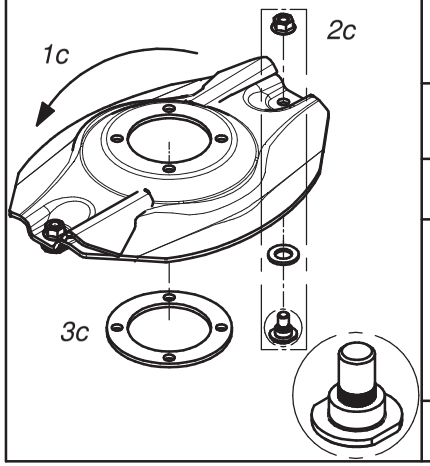

Opcjonalny dysk roboczy z podbiciem - obsady (bez szybkiej wymiany noży) (kpl.) - lewy

Optional working disc with instep and fixed knife (no quick knife replacment) (set) - left

Lp. Item	Numer części Part No.	Nazwa części	Description	Ilość w kpl. Quantity for set
1c	0540.03.34.002	Dysk roboczy z podbiciem - lewy	Working disc with instep - left	1
2c	MZNS-012-692	Nakrętka M12 kl.10 oc. kołnierzowa	Nut M12 cl. 10.9 z. collar	2
	MZPP-018-001	Podkładka ∅18 oc.	Washer ∅18 z.	
	MIIO-001-013	Obsada noża M12 - obsady (0540.13.20.003)	Fixed knife holder M12 (0540.13.20.003)	
3c	0540.13.24.002	Dystans dysku	Spacer	1

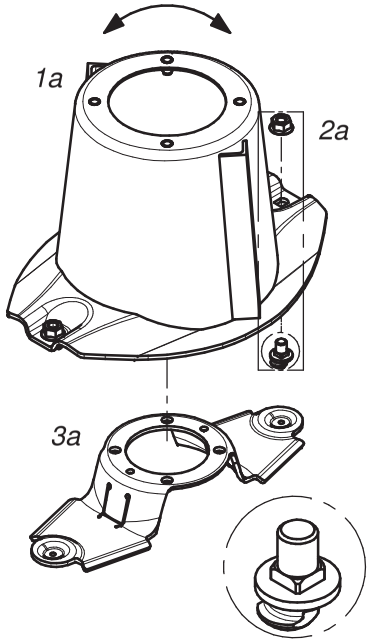

Dysk roboczy z bębnem, obsada noża M12 z pazurem i kwadratem			Working disc with drum, knife holder M12 - flange square (set)	
Lp. Item	Numer części Part No.	Nazwa części	Description	Ilość w kpl. Quantity for set
1a	0619.14.03.007	Dysk roboczy z bębnem	Working disc with drum	1
2a	MZNS-012-692	Nakrętka M12 kl.10 oc. kołnierzowa	Nut M12 cl. 10.9 z. collar	2
	MIIO-003-012	Obsada M12 z pazurem - typ 2 (0619.14.05.007)	Knife holder pin M12 - flange - type 2 (0619.14.05.007)	
3a	0619.14.06.007	Trzymak nożowy	Knife holder	1

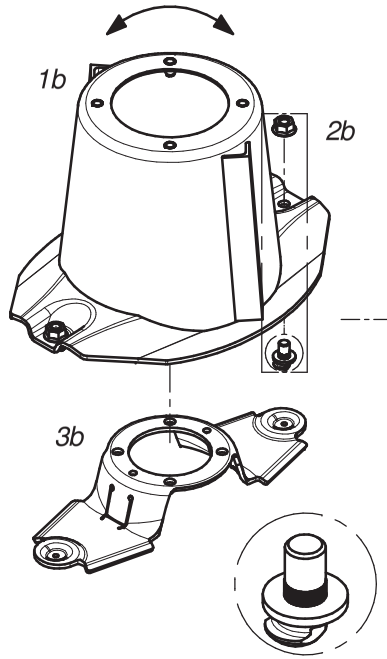

Dysk roboczy z bębnem, obsada noża M12 z pazurem i moletem			Workind disc with drum, knife holder M12 - flange (set)	
Lp. Item	Numer części Part No.	Nazwa części	Description	Ilość w kpl. Quantity for set
1b	0540.03.03.002	Dysk roboczy z bębnem	Working disc with drum	1
2b	MZNS-012-692	Nakrętka M12 kl.10 oc. kołnierzowa	Nut M12 cl. 10.9 z. collar	2
	MIIO-002-012	Obsada M12 z pazurem (0540.03.24.003)	Knife holder pin M12 - flange (0540.03.24.003)	
3b	0619.14.06.007	Trzymak nożowy	Knife holder	1

SaMASZ

Zamienność dysków roboczych
Optional working discs

E

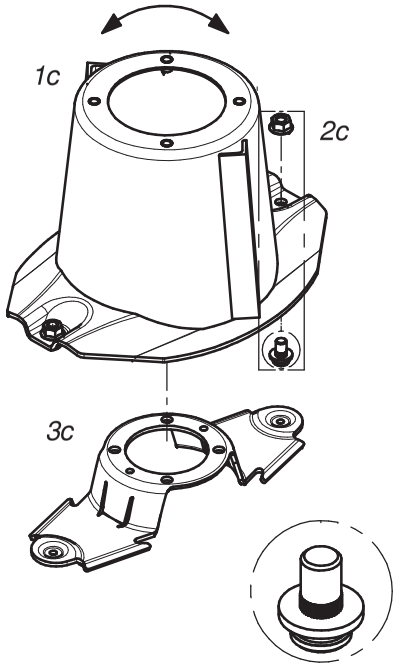

Dysk roboczy z bębnem (kpl.)			Working disc with drum (set)	
Lp. Item	Numer części Part No.	Nazwa części	Description	Ilość w kpl. Quantity for set
1c	0540.03.03.002	Dysk roboczy z bębnem	Working disc with drum	1
2c	MZNS-012-692	Nakrętka M12 kl.10 oc. kołnierzowa	Nut M12 cl. 10.9 z. collar	2
	MIIO-001-012	Obsada noża M12 - trzymak (0225.05.20.001)	Knife holder pin M12 (0225.05.20.001)	
3c	0540.03.20.002	Trzymak nożowy	Knife holder	1

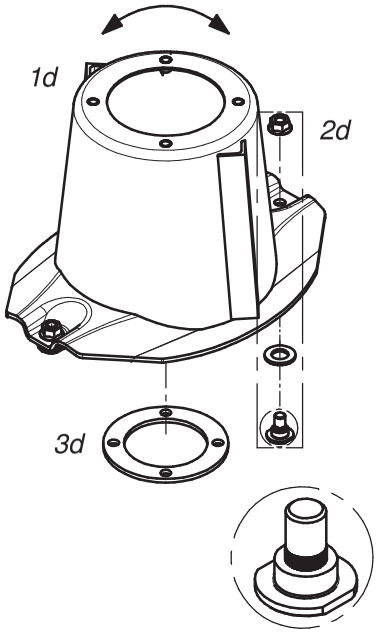

Dysk roboczy z bębnem, bez szybkiej wymiany noży (kpl.)			Workind disc with drum and fixed knife no quick knife replacment(set)	
Lp. Item	Numer części Part No.	Nazwa części	Description	Ilość w kpl. Quantity for set
1d	0540.03.03.002	Dysk roboczy z bębnem	Working disc with drum	1
2d	MZNS-012-692	Nakrętka M12 kl.10 oc. kołnierzowa	Nut M12 cl. 10.9 z. collar	2
	MZPP-018-001	Podkładka ∅18 oc.	Washer ∅18 z.	
	MIIO-001-013	Obsada noża M12 - obsady (0540.13.20.003)	Fixed knife holder M12 (0540.13.20.003)	
3d	0540.13.24.002	Dystans dysku	Spacer	1

SaMASZ®

Zamienność dysków roboczych
Optional working discs

F

	Nakładki ścieralne			Topping plates	
	Lp. Item	Numer części Part No.	Nazwa części	Description	Ilość w kpl. Quantity for set
1a 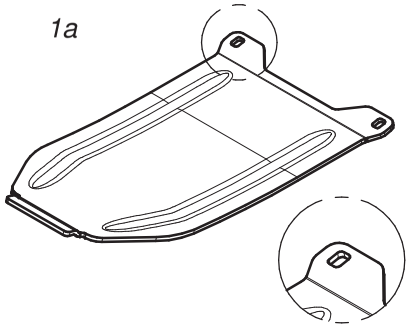	1a	0619.14.13.007	Nakładka ścieralna współpracuje ze ślizgiem: - 0619.14.02.007 - 2110.04.05.001 - 2110.05.05.001	Skid plate to be mounted together with: - 0619.14.12.007 sliding skid - 2110.04.05.001 sliding skid - 2110.05.05.001 sliding skid	1
1b 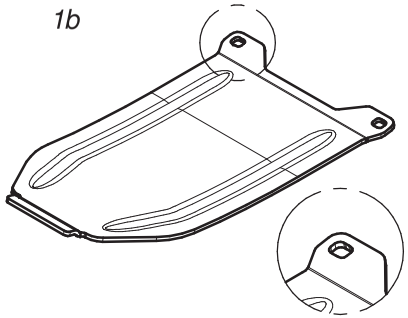	1b	0619.14.14.007	Nakładka ścieralna skrajna współpracuje ze ślizgiem nr: - 0619.14.11.007	Topping plate - outer to be mounted together with: - 0619.14.11.007	1
1c 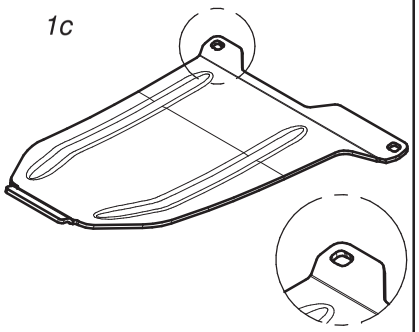	1c	0566.04.04.001	Nakładka ścieralna skrajna prawa współpracuje ze ślizgiem nr: - 0566.04.02.001	Right skid plate - outer to be mounted together with: - 0566.04.02.001 sliding skid	1
1d 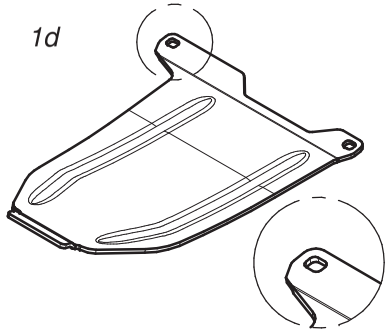	1d	0566.05.04.001	Nakładka ścieralna skrajna lewa współpracuje ze ślizgiem nr: - 0566.05.02.001	Left skid plate - outer to be mounted together with: - 0566.05.02.001 sliding skid	1

SaMASZ

Zamienność nakładek ścieralnych
Optional versions of skid plates

G

SaMASZ

Zamienność nakładek ścieralnych
Optional versions of skid plates

H

	Standardowe nakładki ścieralne			Standard skid plates	
	Lp. Item	Numer części Part No.	Nazwa części	Description	Ilość w kpl. Quantity for set
1a 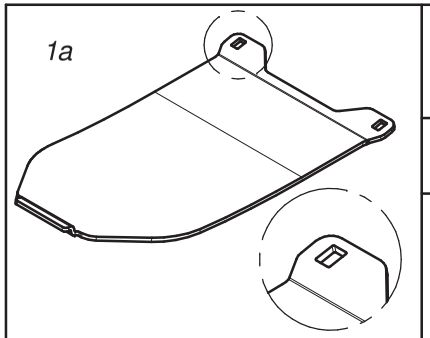	1a	0566.04.03.000	Nakładka ścieralna współpracuje ze ślizgiem nr: - 0540.03.42.002 - 2110.04.05.000 - 2110.05.05.000	Skid plate to be mounted together with: - 0540.03.42.002 sliding skid - 2110.04.05.000 sliding skid - 2110.05.05.000 sliding skid	1
1b 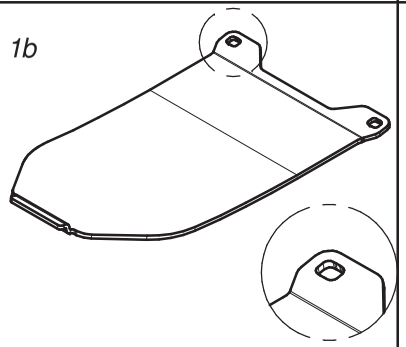	1c	0575.05.07.000	Nakładka ścieralna skrajna współpracuje ze ślizgiem nr. 0540.03.52.002	Skid plate - outer to be mounted together with 0540.03.52.002 sliding skid	1
1c 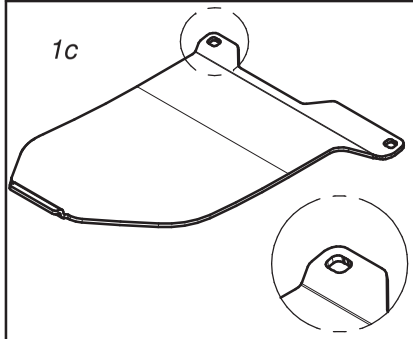	1b	0566.04.04.000	Nakładka ścieralna skrajna prawa współpracuje ze ślizgiem nr. 0566.04.02.000	Right skid plate - outer to be mounted together with 0566.04.02.000 sliding skid	1
1d 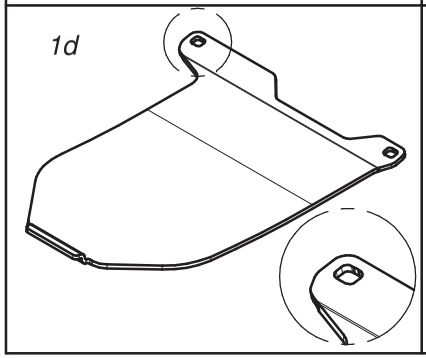	1d	0566.05.04.000	Nakładka ścieralna skrajna lewa współpracuje ze ślizgiem nr. 0566.05.02.000	Left skid plate - outer to be mounted together with 0566.05.02.000 sliding skid	1

	Opcjonalne płozy wyskoiego koszenia			Optional topping plates	
	Lp. Item	Numer części Part No.	Nazwa części	Description	Ilość w kpl. Quantity for set
1a 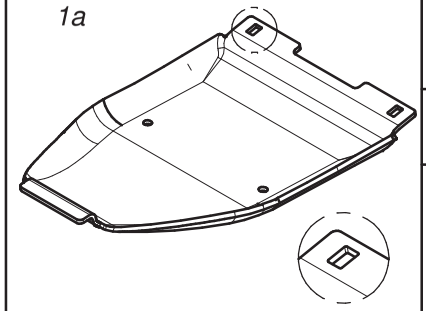	1a	0619.14.15.007	Płoza wysokiego koszenia współpracuje ze ślizgiem nr: - 0619.14.02.007 - 2110.04.05.001 - 2110.05.05.001	Topping plate to be mounted together with: - 0619.14.02.007 sliding skid - 2110.04.05.001 sliding skid - 2110.05.05.001 sliding skid	1
1b 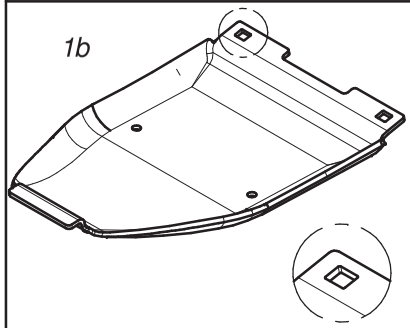	1b	0619.14.16.007	Płoza skrajna wysokiego koszenia współpracuje ze ślizgiem nr: - 0619.14.11.007 - 0566.04.02.001 - 0566.05.02.001	Topping plate - outer to be mounted together with: - 0619.14.11.007 sliding skid - 0566.04.02.001 sliding skid - 0566.05.02.001 sliding skid	1
1c 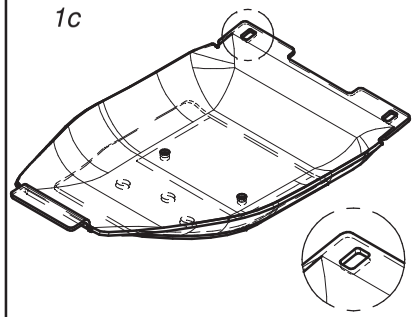	1c	0619.14.17.007	Podwójna płoza wysokiego koszenia współpracuje ze ślizgiem nr: - 0619.14.02.007 - 2110.04.05.001 - 2110.05.05.001	Double topping plate to be mounted together with: - 0619.14.02.007 sliding skid - 2110.04.05.001 sliding skid - 2110.05.05.001 sliding skid	1
1d 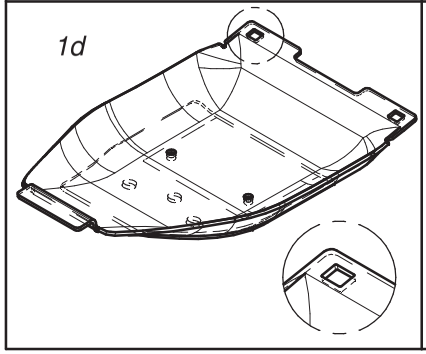	1d	0619.14.18.007	Podwójna płoza skrajna wysokiego koszenia współpracuje ze ślizgiem nr: - 0619.14.11.007 - 0566.04.02.001 - 0566.05.02.001	Double topping plate - outer to be mounted together with: - 0619.14.11.007 sliding skid - 0566.04.02.001 sliding skid - 0566.05.02.001 sliding skid	1

	Opcjonalne płozy wyskoiego koszenia			Optional topping plates	
	Lp. Item	Numer części Part No.	Nazwa części	Description	Ilość w kpl. Quantity for set
1a 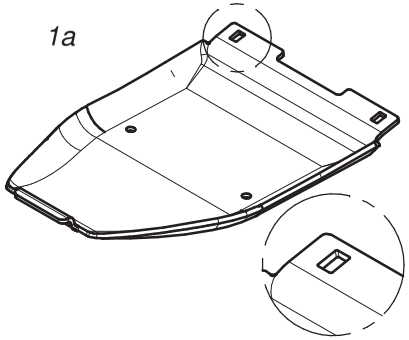	1a	0540.03.74.003	Płoza wysokiego koszenia współpracuje ze ślizgiem nr: - 0540.03.42.002 - 2110.04.05.000 - 2110.05.05.000	Topping plate to be mounted together with: - 0540.03.42.002 sliding skid - 2110.04.05.000 sliding skid - 2110.05.05.000 sliding skid	1
1b 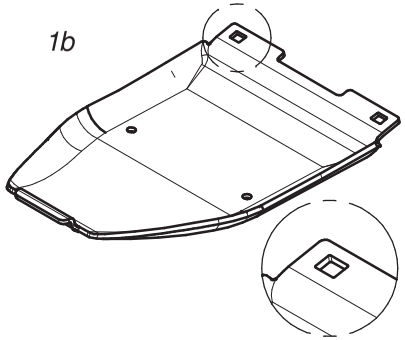	1b	0540.03.75.003	Płoza skrajna wysokiego koszenia współpracuje ze ślizgiem nr. 0540.03.52.002	Topping plate - outer to be mounted together with 0540.03.52.002 sliding skid	1
1c 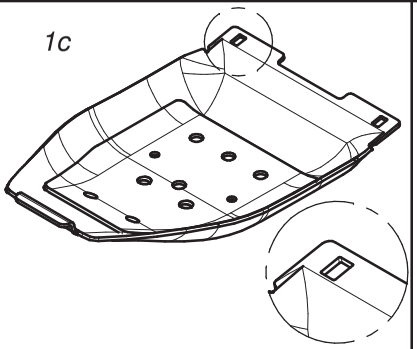	1c	0540.03.44.003	Podwójna płoza wysokiego koszenia współpracuje ze ślizgiem nr: - 0540.03.42.002 - 2110.04.05.000 - 2110.05.05.000	Double topping plate to be mounted together with: - 0540.03.42.002 sliding skid - 2110.04.05.000 sliding skid - 2110.05.05.000 sliding skid	1
1d 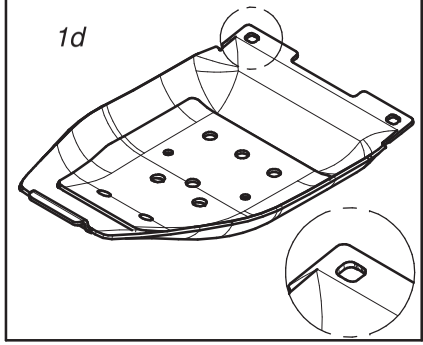	1d	0540.03.68.003	Podwójna płoza skrajna wysokiego koszenia współpracuje ze ślizgiem nr. 0540.03.52.002	Double topping plate - outer to be mounted together with 0540.03.52.002 sliding skid	1

SaMASZ

Opcjonalne płozy wyskiego koszenia
Optional versions of topping plates

J

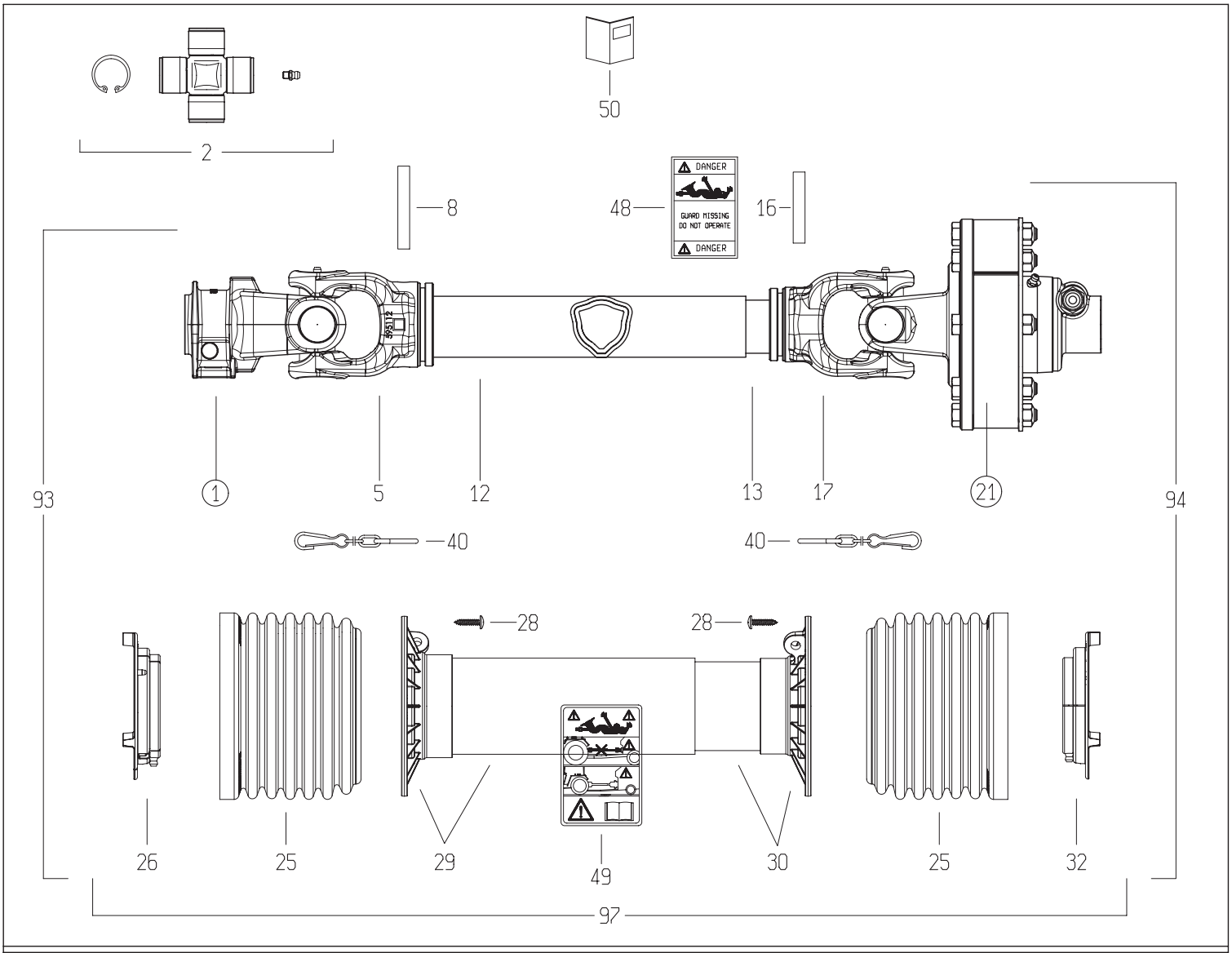

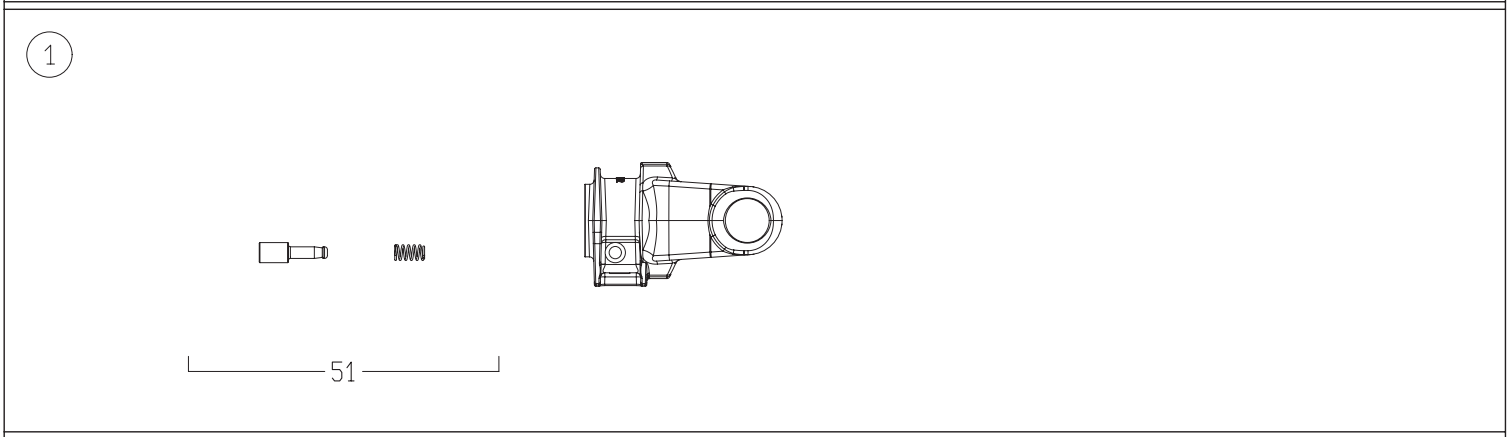

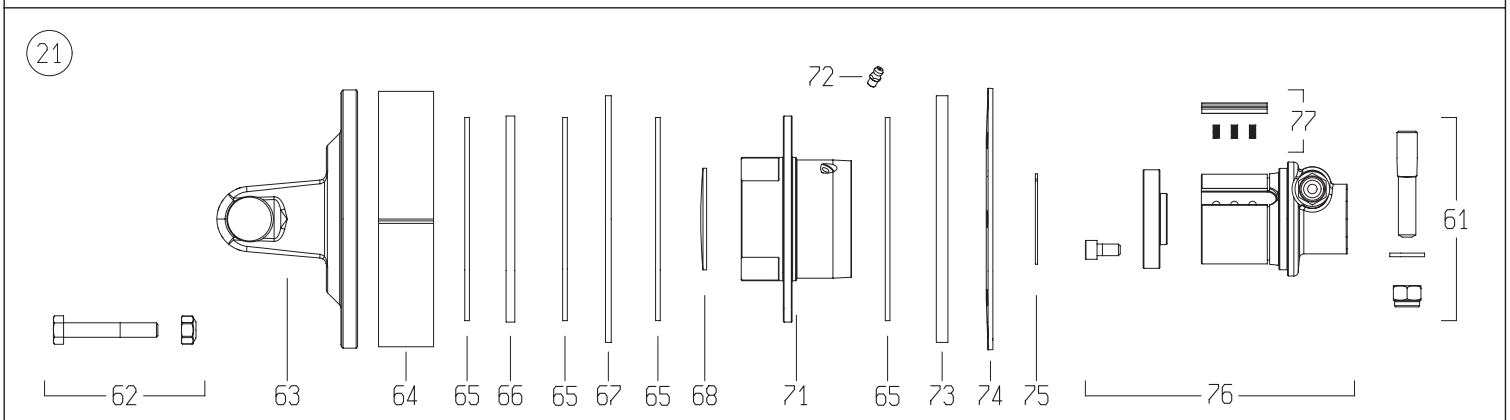

DISEGNATO / *DESIGNED BY*	DATA / *DATE*	CODICE / *CODE*	REV.
A.Caffagni	18/6/2015	7G5N101CE0071A1A	B

BONDIOLI & PAVESI

LISTA RICAMBI

Codice	7G5N101CE0071A1A

Rif.	Codice	Q.ta	Descrizione SAP
1	5070G0355	1	YOKE #5/S6 1-3/8"z6 SHROUDED PIN (007)
2	4120G0012R40	2	CROSS KIT S5-S6-G5 30.2x79.4 CAP ZERK
5	204056860	1	TUBE YOKE #5-G5 OUTER 5N6 (51.5)
8	341053000R10	1	FLEXIBLE ROLL PIN 10X70 DIN1481
12	225700860R	1	CARDAN DRIVE TUBE #5 OUTER 51.6x3x860
13	225110860R	1	CARDAN DRIVE TUBE #5 INNER 45.0x3.8x860
16	341002000R10	1	FLEXIBLE ROLL PIN 10X60 DIN1481
17	204056861	1	TUBE YOKE #5-G5 INNER 5N7 (45.0)
21	658G48103R	1	-
25	219051001R	2	SHIELD CONE G5-G7-G8 Ø158x119 TYPE S
26	255051002R02	1	SHIELD SUPPORT G5 OUTER GLOBAL
28	310001431R30	6	SCREW 4.8x22 SELF TAP ZINC
29	5TNN1G5101FR	1	SHIELD TUBE OUT. G5 *101* FX
30	5MNN1G5101FR	1	SHIELD TUBE INNER G5 *101* FX
32	255051001R02	1	SHIELD SUPPORT G5 INNER GLOBAL
40	252000050R02	2	SHIELD CHAIN w/S-HOOK L=500mm
48	399143000	1	LABEL - DANGER - OUTER DRIVE TUBE
49	399CEE051	1	LABEL - DANGER - CE OUTER SHIELD TUBE
50	399CEEG01	1	INSTRUCTION BOOKLET CE - GLOBAL SERIES
51	403000001R10	1	COMPLETE PUSH PIN 1-3/8"Z6/Z21
61	408000047R02	1	TAPER PIN 14x73xM12
62	432000045R08	8	BOLT-NUT M10x65 CL 8.8 PKG-8
63	2530G1L01R	1	YOKE WITH FLANGE FNT34
64	240000218R02	1	SPACER FT34 CLUTCH Ø177x37.9x2.0
65	247000054R08	4	LINING 140x85x3.2 FF1/FF3 8-PACK
66	2481L0003R02	1	DRIVE PLATE Ø142x85x6 FNT34
67	2481L0001R02	1	INNER PLATE Ø170x86x4 FNT34
68	240000746R05	1	DOMED PLUG Ø70x1.5 for FNT/FNV/FFNV34
71	4271L0101R	1	FLANGED HOUSING FNT/FNV/FFNV-34
72	348017000R20	1	GREASE FITTING M6X1 STRAIGHT
73	2481L0002R02	1	INNER PLATE Ø170x86x8 FNT34
74	367FT340A	1	BELLEVILLE SPRING FT/FNT34 1200Nm
75	339002060R20	1	CIRCLIP EXTERNAL 60x1.50 ANDERTON M2400
76	5151L0351R	1	HUB FNV/FFNV/FNT34 1-3/8"z6 T.PIN CW
77	4211L0001R06	4	RATCHET w/SPRINGS FNV/FFNV/FNT34-44
93	7G5N101FX007ESSX	1	HALF SHAFT CLEARED
94	7G5N101FX1A1ISSX	1	HALF SHAFT CLEARED
97	5CG5101FXSS	1	COMPLETE SHIELD KIT

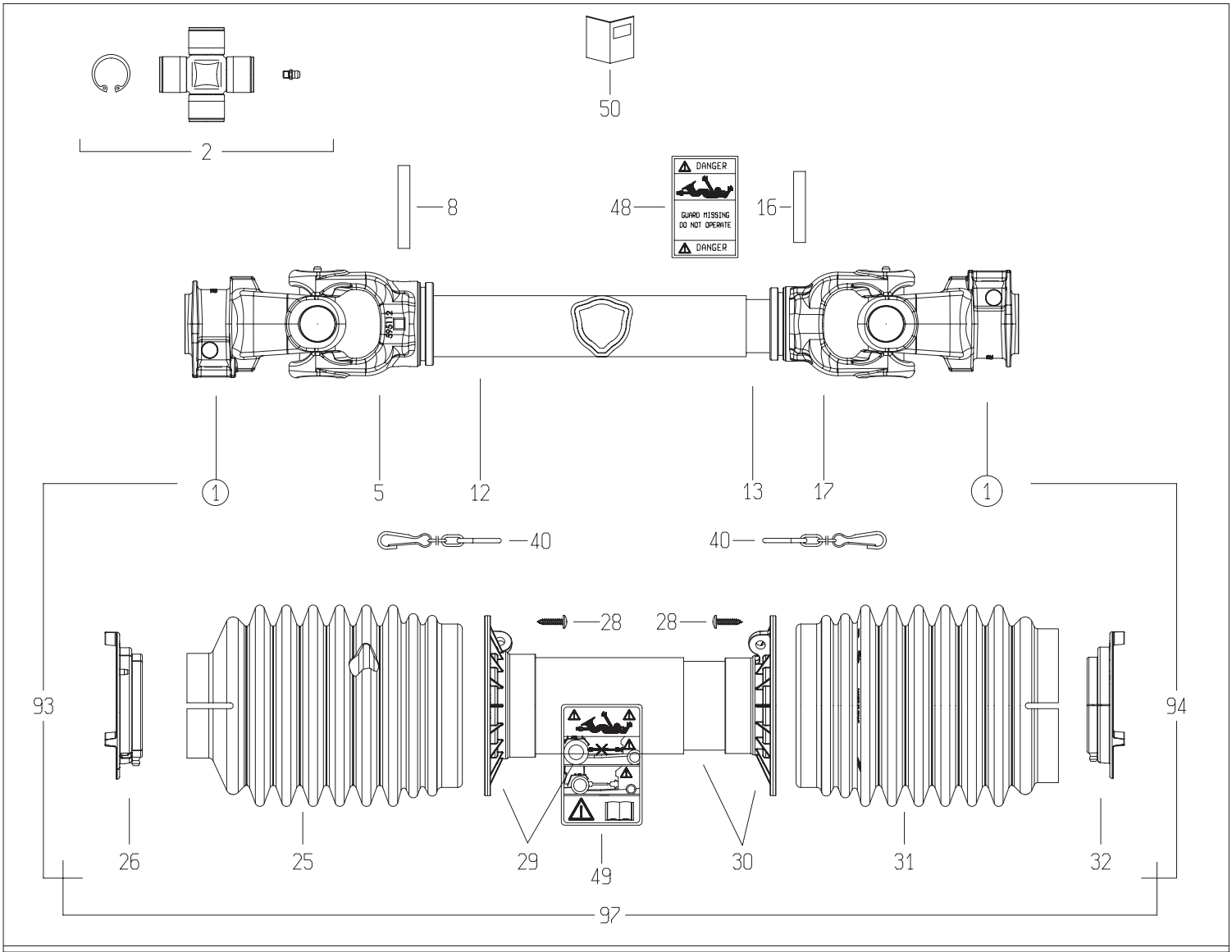

1

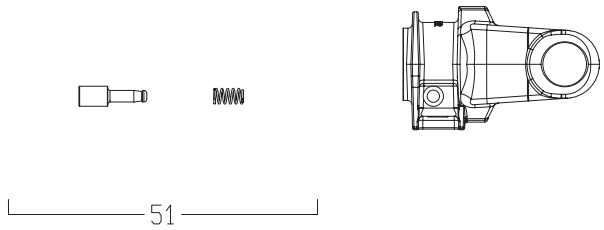

21

	DISEGNATO / *DESIGNED BY*	DATA / *DATE*	CODICE / *CODE*	REV.
	C.Stramieri	10/2/2014	7G5T088FX007007PTA	B

BONDIOLI & PAVESI

LISTA RICAMBI

Codice	7G5T088FX007007PTA

Rif.	Codice	Q.ta	Descrizione SAP
1	5070G0355	2	FORC.S6 1 3/8Z6 PULS. IN OMBRA -GHISA-
2	4120G0012R40	2	CROC.COMPL.S6 INGR.CUSC.2 LAB.CONF.40PZ
5	204056860	1	FORC.5 TUBO CARD.EST.* ES 5N6R
8	341053000R10	1	SPINA ELASTICA 10X70 DIN1481
12	225700730	1	T.C.E.12510 L=730
13	270110730	1	T.C.I.12597 L=730 TENIFER
16	341002000R10	1	SPINA ELASTICA 10X60 DIN1481
17	204056861	1	FORC.5 TUBO CARD.INT.* D 5N7R
25	219051102R	1	FASCIA MEDIA BOCCA STRETTA GLOBAL G5
26	255051002R02	1	GHIERA ESTERNA GLOBAL G5
28	310001431R30	6	VITE AUT.TMTL TC 4,8X22 ZINCATA
29	5TNN1G5088F	1	IMB.+T.P.E. PER ALB. G5 *088* FX
30	5MNN1G5088F	1	IMB.+T.P.I. PER ALB. G5 *088* FX
31	219051202R	1	FASCIA MEDIA BOCCA LARGA GLOBAL G5
32	255051001R02	1	GHIERA INTERNA GLOBAL G5
40	252000050R02	2	CATENA COMPLETA DI ATTACCHI MOSCH.L=60
48	399143000	1	ETICH.*USA*X T.CARD.EST.*DANGER*
49	399CEE051	1	ETIC.ATTENZ.NORM.CEE MINI 125X70
50	399USAG01	1	LIBRETTO ISTRUZIONI NOR.USA SERIE GLOBAL
51	403000001R10	2	PULSANTE
93	7G5T088FX007EPT	1	MEZZA TRASMISSIONE EST. PROTETTA
94	7G5T088FX007IPT	1	MEZZA TRASMISSIONE INT. PROTETTA
97	5CG5088FXPT	1	PROTEZIONE COMPLETA

Ten rysunek jest własnością JS Fabryka Przekładni Sp. z o. o. Sp. K. Zabrania się kopiowania, fotografowania, nanoszenia poprawek oraz udostępniania osobom trzecim bez zezwolenia. Może być wykorzystany wyłącznie do powierzonego celu. Każde naruszenie stanowi podstawę do odszkodowania.

This drawing is JS Fabryka Przekładni Sp. z o. o. Sp. K. property. It is forbidden to reproduced, to photograph, apply correcttion and made avaible to third parties without consent. It may only be used for the entrusted purpose. Any infringement sets forth grounds for compensation for damage.

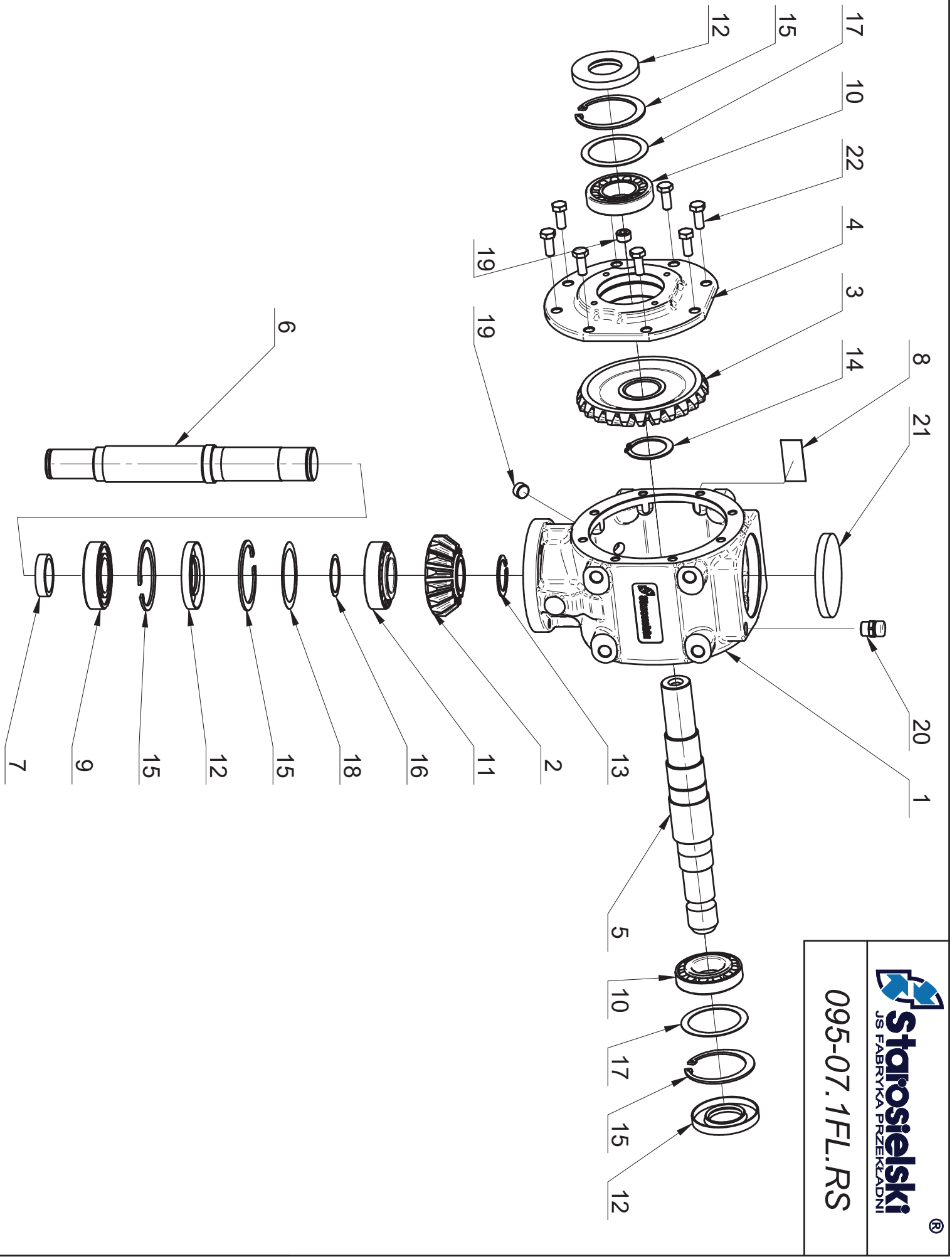

Starosielski®
JS FABRYKA PRZEKŁADNI

095-07.1FL.RS

\\KONSTR-1\Solid\Konstrukcja_SE\095\07\Solid\Prototyp do 052\095-09_001_walek gladki.asm

This drawing is JS Fabryka Przekładni Sp. z o. o. Sp. K. property. It is forbidden to reproduced, to photograph, apply correction and made avaible to third parties without consent. It may only be used for the entrusted purpose. Any infringement sets forth grounds for compensation for damage.

Ten rysunek jest własnością JS Fabryka Przekładni Sp. z o. o. Sp. K. Zabrania się kopiowania, fotografowania, nanoszenia poprawek oraz udostępniania osobom trzecim bez zezwolenia. Może być wykorzystany wyłącznie do powierzonego celu. Każde naruszenie stanowi podstawę do odszkodowania.

Uwagi:

1. Przekładnia malowana farbą na kolor RAL 7021.
2. Przekładnia napełniona olejem SAE 80W/90 GL-4 w ilości ok. 1,15 l.

Lp.	Nazwa części	Nr rys./Nr normy	Ilość	Masa	Uwagi
22	Śruba z łbem sześć. M10x 25-8.8 Fe/Zn5	DIN 933	8	0,209 kg	
21	Zaślepka 100x10		1	0,016 kg	Busak
20	Odpowietrznik R 3/8"	model 33A	1	0,041 kg	Nostr. & Arn.
19	Korek 3/8 cala	DIN 906	2	0,028 kg	
18	Podkł. dyst. PS63x80x(0.5)0.1/0.2/0.5	DIN 988	1	0,007 kg	
17	Podkł. dyst. PS63x80x(1)0.1/0.2/0.5/1	DIN 988	2	0,030 kg	
16	Podkł. dyst. PS40x50x(0.5)0.1/0.2/0.5	DIN 988	1	0,003 kg	
15	Pierścień osadczy W 80	DIN 472	4	0,134 kg	
14	Pierścień osadczy Z 45	DIN 471	1	0,013 kg	
13	Pierścień osadczy Z 40	DIN 471	1	0,011 kg	
12	Pierścień uszcz. AS 40/80/10	DIN 3760	3	0,033 kg	
11	Łożysko stożkowe 32208	DIN 720	1	0,557 kg	
10	Łożysko stożkowe 30208	DIN 720	2	0,868 kg	
9	Łożysko kulk. 6208 2RS1	DIN 625	1	0,337 kg	
8	Tabliczka znamionowa	095-07.21.06	1	0,002 kg	
7	Tuleja dystansowa	118-01.07.00	1	0,062 kg	
6	Wałek długi	095-07.07.00	1	3,254 kg	
5	Wałek krótki	095-07.06.01	1	3,176 kg	
4	Pokrywa	095-01.05.01	1	2,766 kg	
3	Koło z=25	095-07.03.01	1	2,271 kg	
2	Koło z=15	095-07.02.01	1	1,016 kg	
1	Korpus	095-01.01.14	1	11,660 kg	

110-01.111.R1S

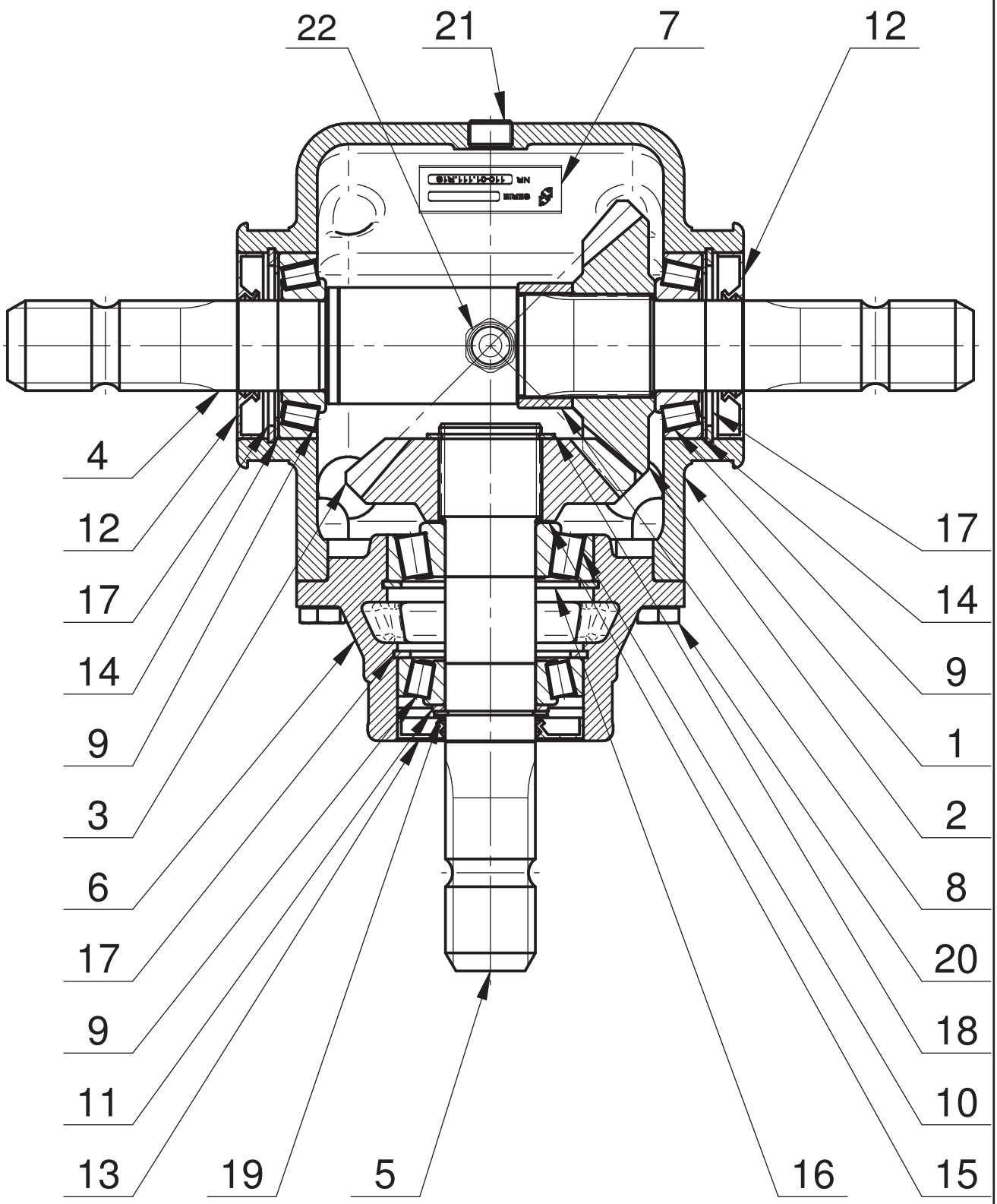

110-01.111.R1S

Lp.	Nazwa części	Name-English	Nr rys./Nr normy	Ilość	Uwagi
1	Korpus	Body	110-01.01.07	1	
2	Koło z=21	Gear z=21	110-01.02.04	1	
3	Koło z=21	Gear z=21	110-01.03.04	1	
4	Wał poziomy	Shaft horizontal	110-01.04.04	1	
5	Wał pionowy	Shaft vertical	110-01.05.00	1	
6	Pokrywa	Cover	110-01.06.05	1	
7	Tabliczka znamionowa	Identification plate	110-01.07.21	1	
8	Tuleja dystansowa	Sleeve spacer	F.005-044-045.4	1	
9	Łożysko stożkowe 30207	Cone bearing 30207	DIN 720	3	
10	Łożysko stożkowe 30307	Cone bearing 30307	DIN 720	1	
11	Podkł. oporowa SS35x45x2.5	Distance washer SS35x45x2.5	DIN 988	1	
12	Pierścień uszcz. AS 35/72/10	Seal ring AS 35/72/10	DIN 3760	2	
13	Pierścień uszcz. AS 35/72/8	Seal ring AS 35/72/8	DIN 3760	1	
14	Podkł. dyst. PS56x72x(1.5)0.1/0.2/0.5/1	Spacer washer PS56x72x(1.5)0.1/0.2/0.5/1	DIN 988	2	kpl. wg potrzeb
15	Podkł. dyst. PS35x45x(0.5)0.1/0.2/0.5	Spacer washer PS35x45x(0.5)0.1/0.2/0.5	DIN 988	1	kpl. wg potrzeb
16	Pierścień osadczy W 80	Retainer ring W80	DIN 472	1	
17	Pierścień osadczy W 72	Retainer ring W72	DIN 472	3	
18	Pierścień osadczy Z 40	Retainer ring Z40	DIN 471	1	
19	Pierścień osadczy Z 35	Retainer ring Z 35	DIN 471	1	
20	Śruba z łbem sześć. M10x 25-8.8 Fe/Zn5	Hexagon bolt M10x25-8.8 Fe/Zn5	DIN 933	6	
21	Korek 3/8 cala	Plug 3/8"	DIN 906	2	
22	Odpowietrznik R 3/8"	Breather 3/8"	model 33A	1	Nostr. & Arn.