SaMASZ Sp. z o.o.

ul. Trawiasta 15
15-161 Białystok - Poland

Rok założenia / Established in - 1984

MASZYNY ROLNICZE I KOMUNALNE

centrala / phone +48 85 664-70-31
fax +48 85 664-70-41
e-mail: samasz@samasz.pl / export@samasz.com
www.samasz.pl / www.samasz.com

Katalog części

PŁUG

PSV 231 Up (H) - 2,30 m

Wersja: 0

Nr seryjny / Serial no.

Białystok 2015.11.04

K467PL000

SaMASZ®
MASZYNY ROLNICZE I KOMUNALNE

PSV Up 231 H

Tab. 1

L.P.	Części SaMASZ	Części handlowe	Nazwa części	Liczba sztuk	Uwagi
1	0202.05.00.000	-	Kółko podporowe	2	opcja
2	0202.07.00.000		Płoza podporowa	2	opcja
3	202.02.00.00		Układ roboczy prawy	1	
4	202.03.00.00		Układ roboczy lewy	1	
5	467.02.00.00		Układ zawieszenia PSV UP H	1	

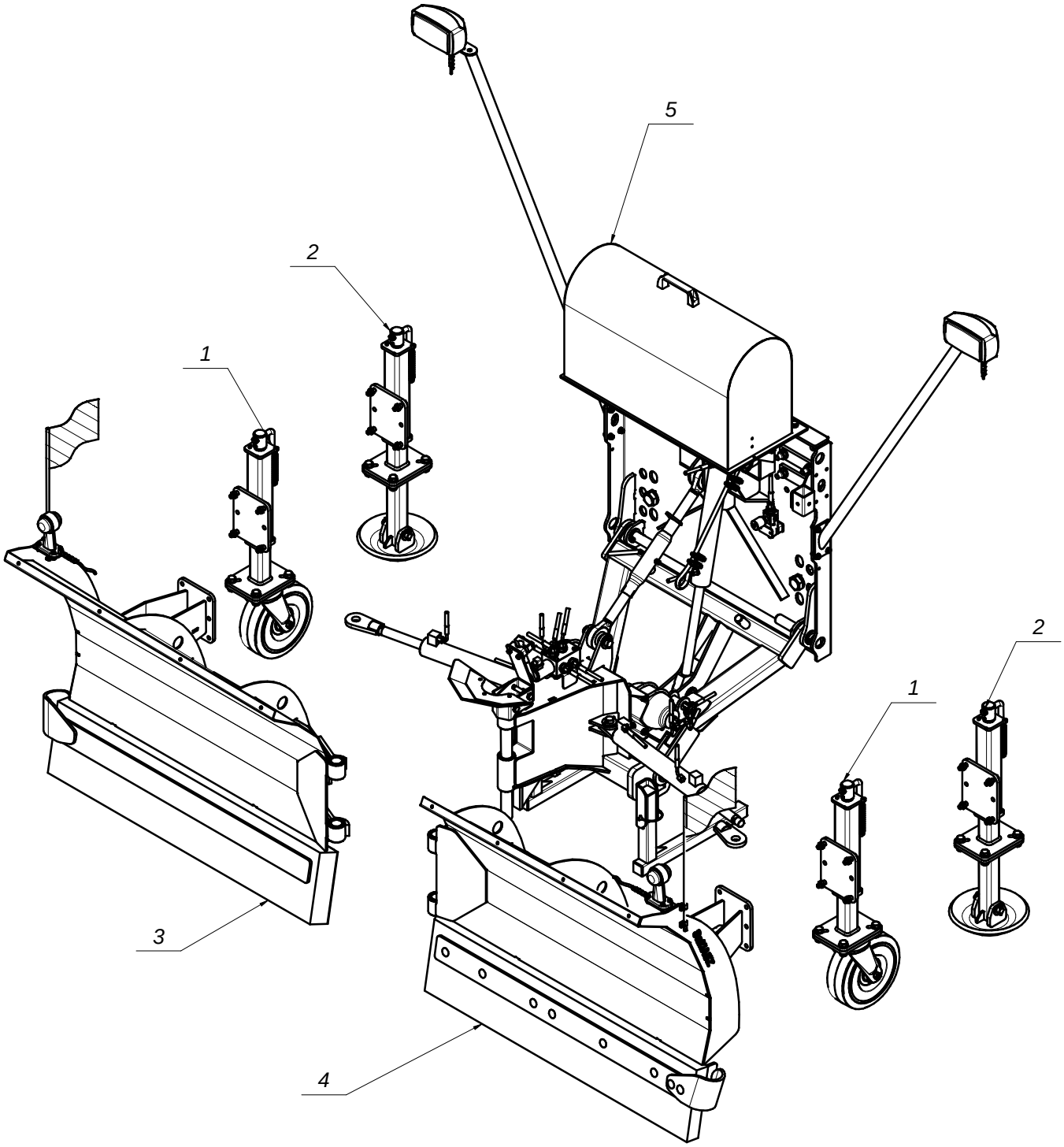

SaMASZ®
MASZYNY ROLNICZE I KOMUNALNE

PSV UP 231

Tab. 2

L.P.	Części SaMASZ	Części handlowe	Nazwa części	Liczba sztuk	Uwagi
1	0202.05.00.000	-	Kółko podporowe	2	opcja
2	0202.07.00.000		Płoza podporowa	2	opcja
3	202.02.00.00		Układ roboczy prawy	1	
4	202.03.00.00		Układ roboczy lewy	1	
5	467.11.00.00		Układ zawieszenia PSV UP	1	

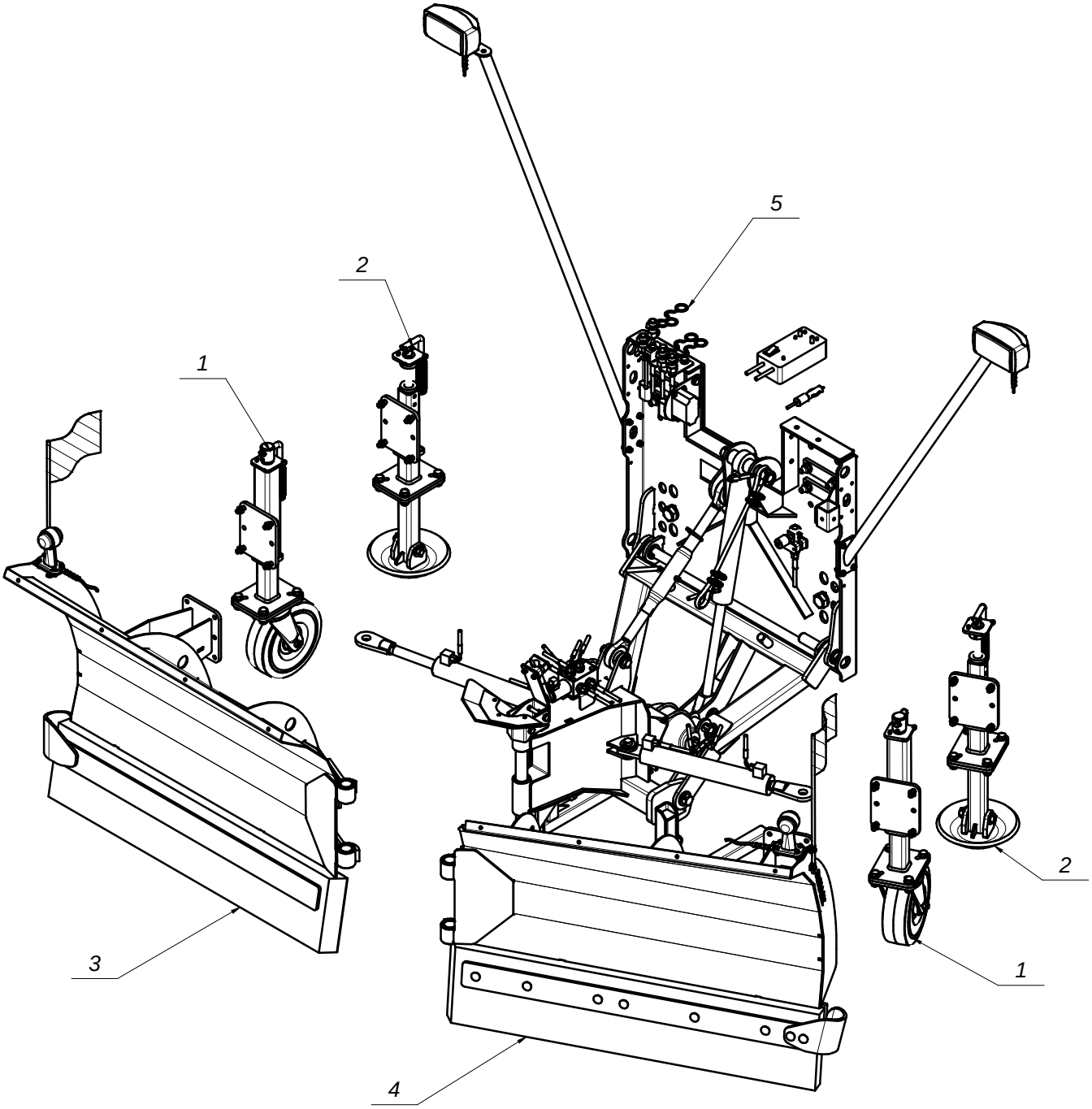

SaMASZ®
MASZYNY ROLNICZE I KOMUNALNE

Układ roboczy prawy

Tab. 3

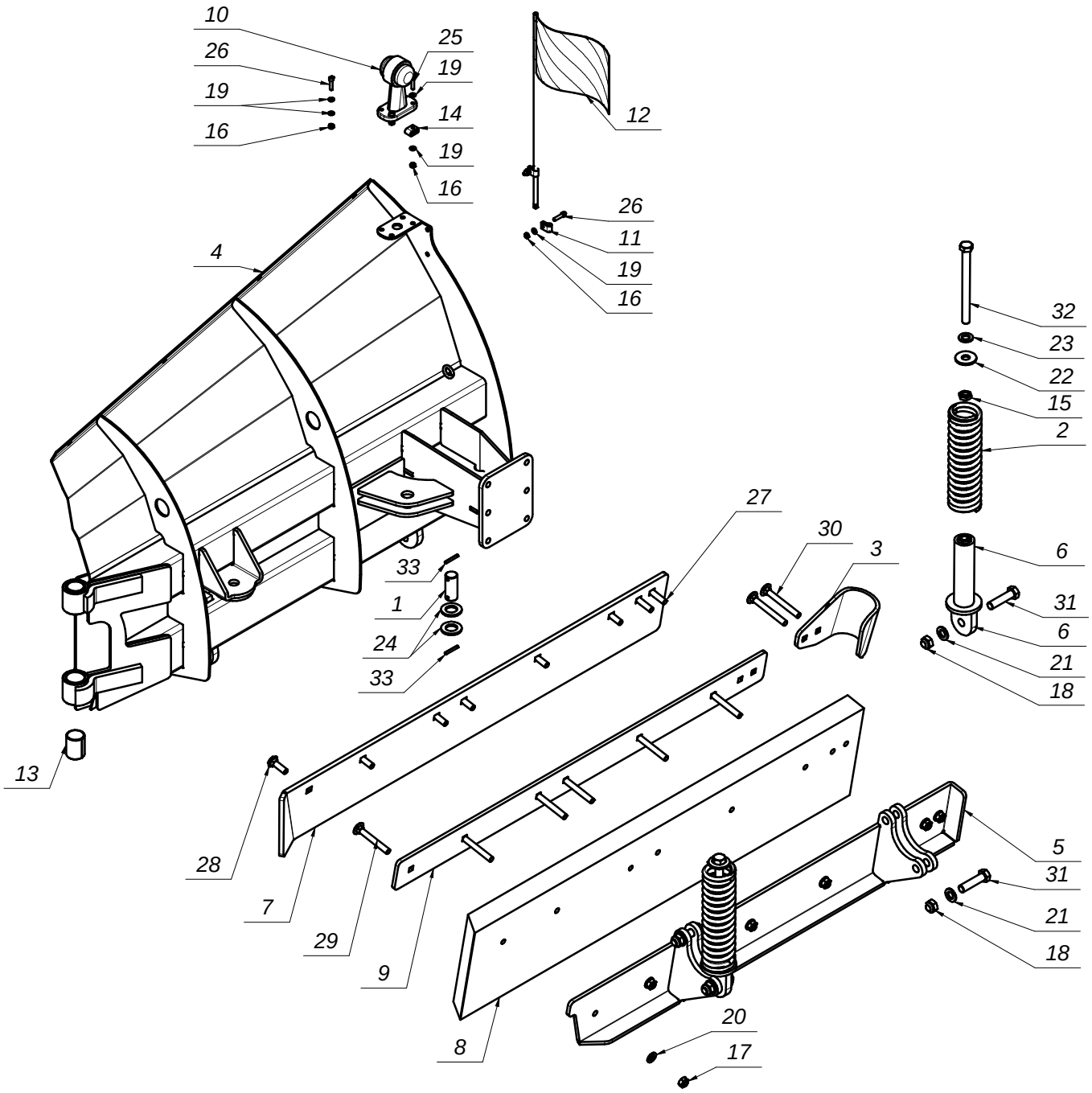

SaMASZ
MASZYNY ROLNICZE I KOMUNALNE

Układ roboczy prawy

Tab. 3

L.P.	Części SaMASZ	Części handlowe	Nazwa części	Liczba sztuk	Uwagi
1	00SO.25.00.060		Sworzeń fi.25 L-60	1	
2	0156.02.11.000	MISP-010-316	Sprężyna dp fi60 - L=316	2	
3	0165.02.22.001		Zderzak boczny P	1	
4	0202.02.01.000		Odkładnica prawa	1	
5	0202.02.02.000		Trzymak gumy	1	
6	0202.02.03.000		Prowadnica sprężyny	2	
7	0202.02.04.000		Listwa zgarniająca - (opcja)	1	Opcja
8	0202.02.05.000		Guma prawa gr 50, L=1160 - (opcja)	1	opcja
9	0202.02.19.000		Listwa zdociskowa gum	1	
10	MIEK-000-030	-	Lampa obrysowa	1	
11	MIHO-008-000	-	Obejma AB - 43003883	2	opcja
12	MIIF-00F-001	-	Flaga obrysowa	1	opcja
13	MITS-000-007	-	Tuleja ślizgowa 35x 39x 50 PCM	2	
14	MITU-000-003	-	Uchwyt zaciskowy fi 8	1	
15	MZNN-016-008	-	Nakrętka M16 kl. 8 oc. niska	2	
16	MZNS-006-006	-	Nakrętka M 6 kl. 8 oc. samozab.	6	
17	MZNS-012-004		Nakrętka 6-kt. - M12 samozab. kl. 8 oc.	8	
18	MZNS-016-005	MZNS-016-005	Nakrętka 6-kt. - M16 samozab. kl. 8 oc.	4	
19	MZPP-006-001	-	Podkładka fi 6 oc.	12	
20	MZPP-012-002		Podkładka pł. fi 12 oc.	8	
21	MZPP-016-001	MZPP-016-001	Podkładka pł. fi 16 oc.	4	
22	MZPP-016-004	-	Podkładka pow. fi16 oc.	2	
23	MZPP-016-009	-	Podkładka fi16 nierdz.	2	
24	MZPP-024-001	-	Podkładka fi 24 oc. pod sworzeń	2	
25	MZSI-006-004	-	Śruba M 6x 35 kl. 8.8 oc. IMB. WALC.	1	
26	MZSI-006-006	-	Śruba M 6x 25 kl. 8.8 oc. IMB. WALC.	5	
27	MZSP-012-000	-	Śruba M12x 50 kl. 8.8 oc. PODS.	2	
28	MZSP-012-040		Śruba M12x40 PODS. kl. 8.8 oc.	6	
29	MZSP-012-085	-	Śruba M12x 90 kl. 8.8 oc. PODS.	6	
30	MZSP-012-100	-	Śruba M12x100 kl. 8.8 oc. PODS.	2	
31	MZSZ-016-066	-	Śruba M16x 65 kl. 8.8 oc. (82105)	4	
32	MZSZ-016-200	-	Śruba M16x200 kl. 8.8 oc. (82105)	2	
33	MZZK-005-006	-	Kołek spręż. fi 5x 36 nierdz.	2	

SaMASZ®
MASZYNY ROLNICZE I KOMUNALNE

Układ roboczy lewy

Tab. 4

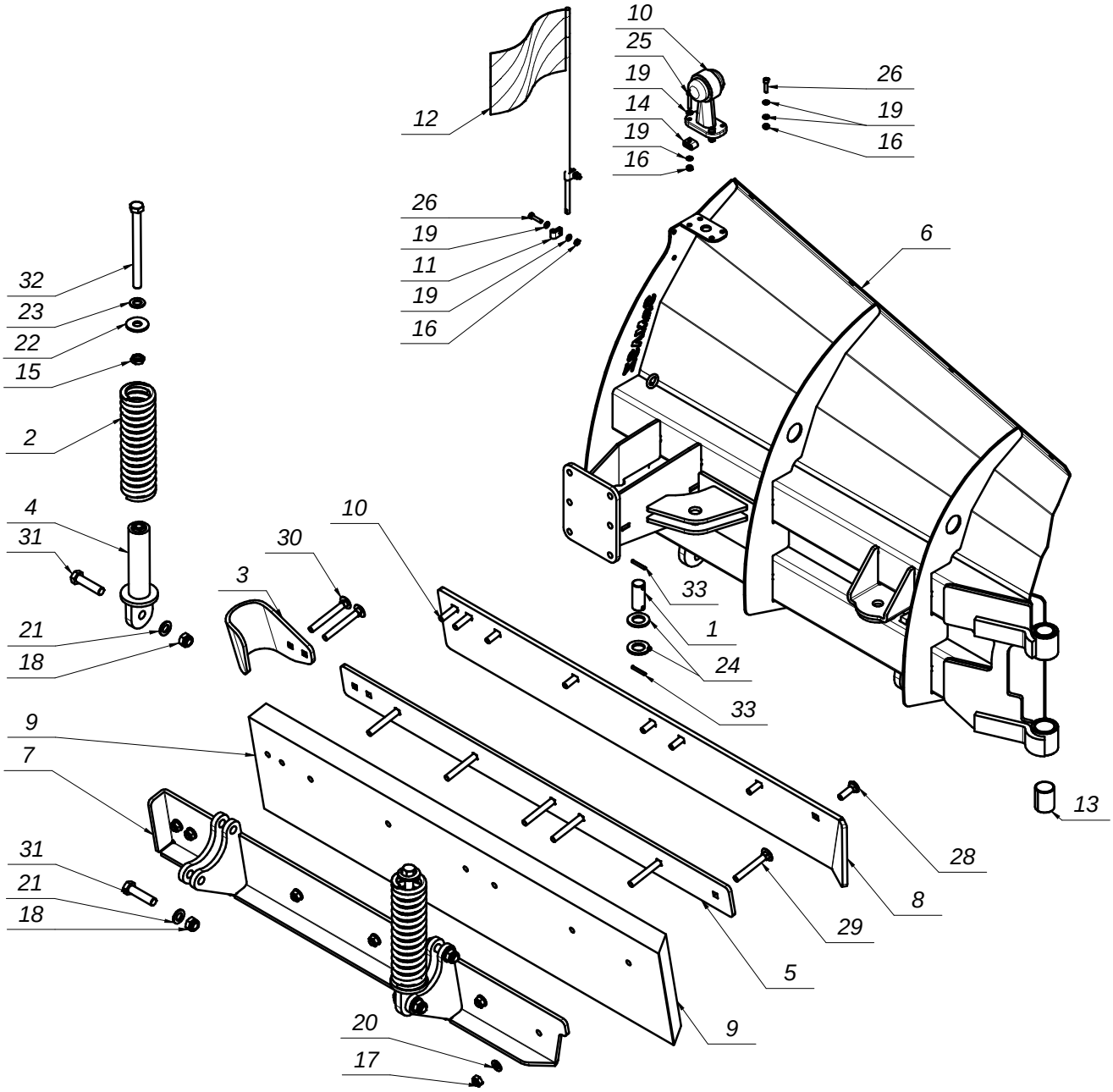

SaMASZ
MASZYNY ROLNICZE I KOMUNALNE

Układ roboczy lewy

Tab. 4

L.P.	Części SaMASZ	Części handlowe	Nazwa części	Liczba sztuk	Uwagi
1	00SO.25.00.060		Sworzeń fi.25 L-60	1	
2	0156.02.11.000	MISP-010-316	Sprężyna dp fi60 - L=316	2	
3	0165.03.08.001		Zderzak boczny L	1	
4	0202.02.03.000		Prowadnica sprężyny	2	
5	0202.02.19.000		Listwa zdociskowa gum	1	
6	0202.03.01.000		Odkładnica lewa	1	
7	0202.03.02.000		Trzymak gumy L	1	
8	0202.03.04.000		Listwa zgarniająca - (opcja)	1	Opcja
9	0202.03.05.000		Guma lewa gr 50, L=1160 - (opcja)	1	opcja
10	MIEK-000-030	-	Lampa obrysowa	1	
11	MIHO-008-000	-	Obejma AB - 43003883	2	opcja
12	MIIF-00F-001	-	Flaga obrysowa	1	opcja
13	MITS-000-007	-	Tuleja ślizgowa 35x 39x 50 PCM	2	
14	MITU-000-003	-	Uchwyt zaciskowy fi 8	1	
15	MZNN-016-008	-	Nakrętka M16 kl. 8 oc. niska	2	
16	MZNS-006-006	-	Nakrętka M 6 kl. 8 oc. samozab.	6	
17	MZNS-012-004		Nakrętka 6-kt. - M12 samozab. kl. 8 oc.	8	
18	MZNS-016-005	MZNS-016-005	Nakrętka 6-kt. - M16 samozab. kl. 8 oc.	4	
19	MZPP-006-001	-	Podkładka fi 6 oc.	12	
20	MZPP-012-002		Podkładka pł. fi 12 oc.	8	
21	MZPP-016-001	MZPP-016-001	Podkładka pł. fi 16 oc.	4	
22	MZPP-016-004	-	Podkładka pow. fi16 oc.	2	
23	MZPP-016-009	-	Podkładka fi16 nierdz.	2	
24	MZPP-024-001	-	Podkładka fi 24 oc. pod sworzeń	2	
25	MZSI-006-004	-	Śruba M 6x 35 kl. 8.8 oc. IMB. WALC.	1	
26	MZSI-006-006	-	Śruba M 6x 25 kl. 8.8 oc. IMB. WALC.	5	
27*	MZSP-012-000	-	Śruba M12x 50 kl. 8.8 oc. PODS.	2	
28	MZSP-012-040		Śruba M12x40 PODS. kl. 8.8 oc.	6	
29	MZSP-012-085	-	Śruba M12x 90 kl. 8.8 oc. PODS.	6	
30	MZSP-012-100	-	Śruba M12x100 kl. 8.8 oc. PODS.	2	
31	MZSZ-016-066	-	Śruba M16x 65 kl. 8.8 oc. (82105)	4	
32	MZSZ-016-200	-	Śruba M16x200 kl. 8.8 oc. (82105)	2	
33	MZZK-005-006	-	Kołek spręż. fi 5x 36 nierdz.	2	

SaMASZ
MASZYNY ROLNICZE I KOMUNALNE

Koło podporowe

Tab. 5

L.P.	Części SaMASZ	Części handlowe	Nazwa części	Liczba sztuk	Uwagi
1	0202.05.01.000	-	Mocowanie koła	1	-
2	0202.05.02.000	-	Uchwyt koła	1	
3	0202.05.03.000	-	Śruba koła	1	
4	0202.05.05.000	-	Pokrętło śruby	1	
5	0202.05.06.000	-	Nakrętka oporowa	1	
6	0202.05.07.000	-	Rączka	1	
7	MIGK-000-004	-	Koło podporowe skr. 250x80x190	1	
8	MISP-100-000		Zatrzask (0202.05.11.000)	1	
9	MITR-000-016	-	Rękojeść PCV 16	1	
10	MZIS-000-003	-	Smarowniczka M6x1	1	
11	MZNS-012-004	-	Nakrętka M12 kl. 8 oc. samozab.	4	
12	MZNS-014-004	-	Nakrętka M14 kl. 8 oc. samozab.	4	
13	MZPN-021-000	-	Podkładka nylonowa 21x50x3	2	
14	MZPP-014-001	-	Podkładka fi14 oc.	4	
15	MZPP-018-001	-	Podkładka fi18 oc.	1	
16	MZSZ-012-005	-	Śruba M12x 40 kl. 8.8 oc. (82105)	4	
17	MZSZ-014-003	-	Śruba M14x 40 kl. 8.8 oc. (82105)	4	
18	MZZK-004-004	-	Kołek spręż. fi 4x 26 nierdz.	1	
19	MZZK-005-003	-	Kołek spręż. fi 5x 20 oc.	1	
20	MZZK-006-007	-	Kołek spręż. fi 6x 40 oc.	1	
21	MZZK-006-008	-	Kołek spręż. fi 6x 45 oc.	1	

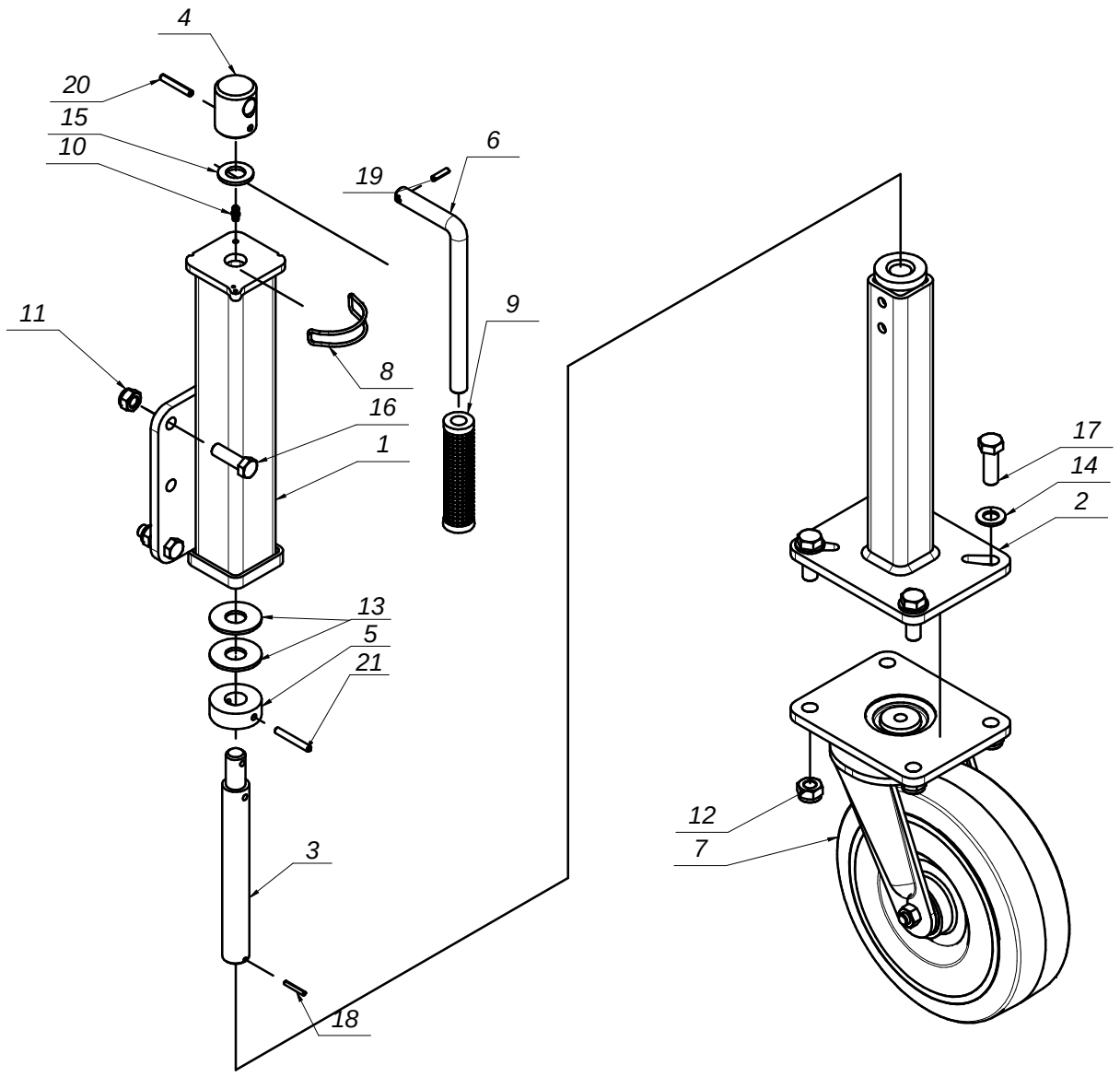

SaMASZ
MASZYNY ROLNICZE I KOMUNALNE

Płoza podporowa

Tab. 6

L.P.	Części SaMASZ	Części handlowe	Nazwa części	Liczba sztuk	Uwagi
1	00SO.20.00.110	-	Sworzeń fi.20 L=110 (SO.20.00.110)	1	
2	0202.05.01.000	-	Mocowanie koła	1	-
3	0202.05.02.000	-	Uchwyt koła	1	
4	0202.05.03.000	-	Śruba koła	1	
5	0202.05.05.000	-	Pokrętło śruby	1	
6	0202.05.06.000	-	Nakrętka oporowa	1	
7	0202.05.07.000	-	Rączka	1	
8	0202.07.01.000		Goleń ślizgu	1	
9	0202.07.02.000		Ślizg płozy	1	
10	MISP-100-000		Zatrzask (0202.05.11.000)	1	
11	MITR-000-016	-	Rękojeść PCV 16	1	
12	MZIS-000-003	-	Smarowniczka M6x1	1	
13	MZNS-012-004	-	Nakrętka M12 kl. 8 oc. samozab.	4	
14	MZNS-014-004	-	Nakrętka M14 kl. 8 oc. samozab.	4	
15	MZPN-021-000	-	Podkładka nylonowa 21x50x3	2	
16	MZPP-014-001	-	Podkładka fi14 oc.	4	
17	MZPP-018-001	-	Podkładka fi18 oc.	1	
18	MZPP-020-001	-	Podkładka fi20 oc.	2	
19	MZSZ-012-005	-	Śruba M12x 40 kl. 8.8 oc. (82105)	4	
20	MZSZ-014-003	-	Śruba M14x 40 kl. 8.8 oc. (82105)	4	
21	MZZK-004-004	-	Kołek spręż. fi 4x 26 nierdz.	1	
22	MZZK-005-002	-	Kołek spręż. fi 5x 32 oc.	2	
23	MZZK-005-003	-	Kołek spręż. fi 5x 20 oc.	1	
24	MZZK-006-007	-	Kołek spręż. fi 6x 40 oc.	1	
25	MZZK-006-008	-	Kołek spręż. fi 6x 45 oc.	1	

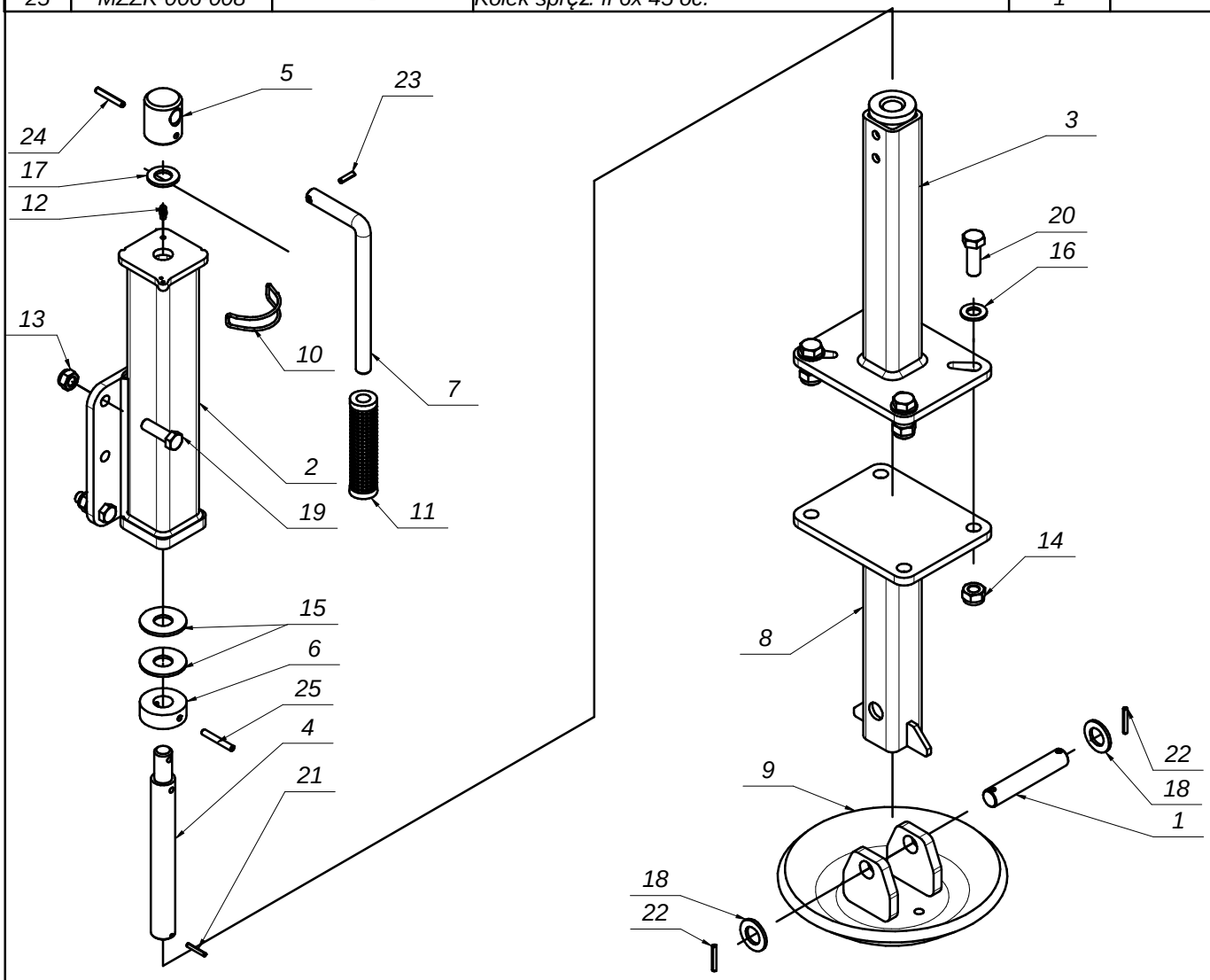

SaMASZ®
MASZYNY ROLNICZE I KOMUNALNE

Układ zawieszenia PSV UP H

Tab. 7

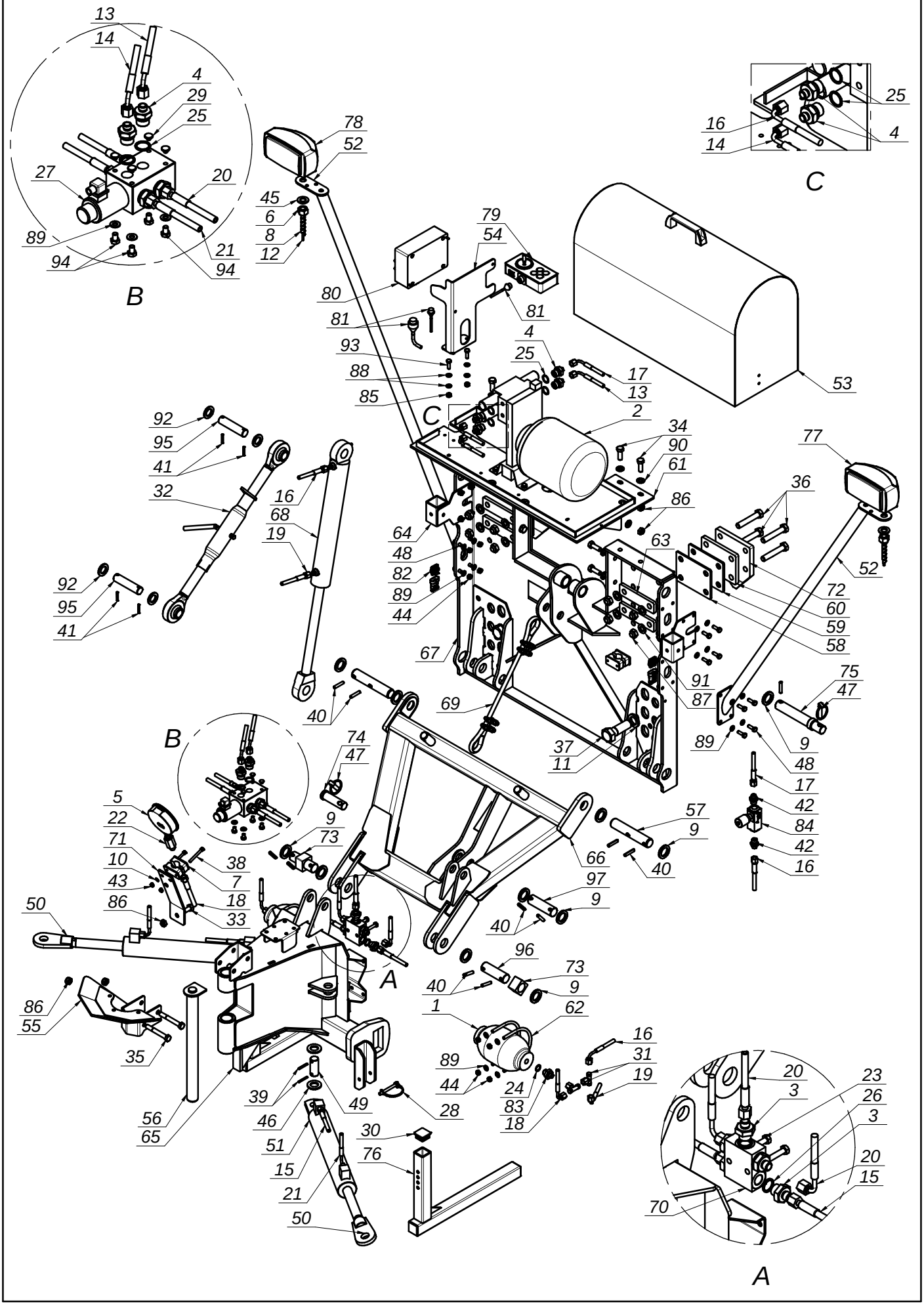

SaMASZ® MASZYNY ROLNICZE I KOMUNALNE

Układ zawieszenia PSV UP H

Tab. 7

L.P.	Części SaMASZ	Części handlowe	Nazwa części	Liczba sztuk	Uwagi
1		MIHA-000-100	Akumulator hydrauliczny H1000R	2	
2		MIHZ-SCL-000	Elektropompa	1	
3		MIHK-014-018	Króciec 14/18x1,5	5	
4		MIHK-014-001	Króciec M14x1,5 / 1/2"	10	
5		MIHM-040-000	Manometr B711-W100160D	1	
6		MZNS-018-003	Nakrętka M18 samozab. - PN-86/M-82144	2	
7		MIHO-025-000	Obejma pojedyncza TC-PA fi25	1	
8		MITW-012-000	Oplot 9-12 - L=2,15 m	2	
9		MZPP-030-001	Podkladka fi 30 oc. 82004 (AlpS)	11	
10		MZPP-006-001	Podkładka pł. fi 6 oc.	2	
11		MZPS-027-000	Podkładka spręż. fi27 oc.	2	
12		MIEP-OMY-004	Przewód elekt. 4x1, L=2,5m	2	
13		MIHP-110-008	Przewód hyd. M14x1,5 L=1100 A45-A90-C	1	
14		MIHP-120-045	Przewód hyd. M14x1,5 L=1200 A45-A90-Z	1	
15		MIHP-060-007	Przewód hyd. M14x1,5 L=600 A-A	2	
16		MIHP-070-004	Przewód hyd. M14x1,5 L=700 A90-A	2	
17		MIHP-080-000	Przewód hyd. M14x1,5 L=800 A90-A	1	
18		MIHP-065-015	Przewód M14-A90 - M16-A - L=650	1	
19		MIHP-000-500	Przewód M14x1,5 L=500 A90-A	1	
20		MIHP-060-002	Przewód M14x1,5 L=600 A90-A	3	
21		MIHP-650-014	Przewód M14x1,5 L=650 A90-A	2	
22		MIHP-100-160	Przyłączka manometru M16	1	
23		MZSZ-008-010	Sruba z lb. 6-kt. M8x40 kl. 8.8 oc.	2	
24		MZUP-016-001	Uszczelka miedziana fi 16	2	
25		MIUP-000-021	Uszczelka miedziana fi 21	10	
26		MZUP-018-023	Uszczelka miedziana fi18	5	
27		MIHZ-062-001	Zaw. kier. KV-6K/2-6-24DC-1/2-S50	1	
28		MZZZ-008-045	Zawleczka 8x70 (do rur)	2	
29		MITZ-072-000	Zaślepka plastikowa fi 6 - MITZ-072-000	4	
30		MITZ-034-001	Zaślepka plastikowa kw 38x38x3	2	
31		MIHZ-014-000	Złączka trójnikowa M14	2	
32		MIHL-001-005	Łącznik 20011520	1	
33		MZSZ-012-010	Śruba z łb. 6-kt. M12x25 kl. 8.8 oc.	1	
34		MZSZ-012-003	Śruba z łb. 6-kt. M12x35 kl. 8.8 oc.	8	
35		MZSZ-012-001	Śruba z łb. 6-kt. M12x90 kl. 8.8 oc.	2	
36		MZSZ-016-009	Śruba z łb. 6-kt. M16x90 kl. 8,8 oc	8	
37		MZSZ-027-070	Śruba z łb. 6-kt. M27x80 kl. 8.8 oc.	2	
38		MZSZ-006-008	Śruba z łb. walc. gniazd. 6-kt. - M6x55 oc.	2	
39	-	MZZK-005-006	Kołek spręż. fi 5x36 nierdz.	4	
40	-	MZZK-008-002	Kołek spręż. fi 8x40 oc.	11	
41	-	MZZK-005-002	Kołek sprężysty fi 5x32 oc.	4	
42	-	MIHK-000-008	Króciec 14x1,5_3/8"	2	
43	-	MZNS-006-006	Nakrętka 6-kt. - M 6 samozab. kl.8 oc.	2	
44	-	MZNS-008-006	Nakrętka 6-kt. - M 8 samozab. kl. 8 oc.	24	
45	-	MZPP-018-001	Podkładka pł. fi 18	2	
46	-	MZPP-024-001	Podkładka pł. fi 24 oc.	4	
47	-	MZZP-000-001	Przetyczka A11x45	2	
48	-	MZSZ-008-009	Śruba z łb. 6-kt. M 8x25 kl. 8.8 oc.	16	
49	00SO.25.00.060		Sworzeń fi.25 L-60	2	
50	0156.01.04.000	-	Ucho siłownika	2	
51	0156.01.05.000	MIHC-300-010	Siłownik CJ-50/28/300	2	
52	0158.01.05.000	-	Ramię oświetlenia	2	
53	0158.01.09.000	-	Pokrywa elektropompy	1	
54	0158.01.31.000	-	Uchwyt sterownika	1	
55	0202.01.04.000		Wieżyczka	1	
56	0202.01.05.000		Sworzeń pługa	1	
57	0467.01.24.000		Sworzeń fi.30 L=160	2	
58	0467.01.25.000		Dystans zaczepu 5	2	
59	0467.01.26.000		Dystans zaczepu 6	2	
60	0467.01.27.000		Dystans zaczepu 12	2	
61	460.01.05.00		Mocowanie elektropompy	1	
62	460.01.09.00		Cybant	4	
63	460.01.12.00		Docisk	4	

SaMASZ
MASZYNY ROLNICZE I KOMUNALNE

Układ zawieszenia PSV UP H

Tab. 7

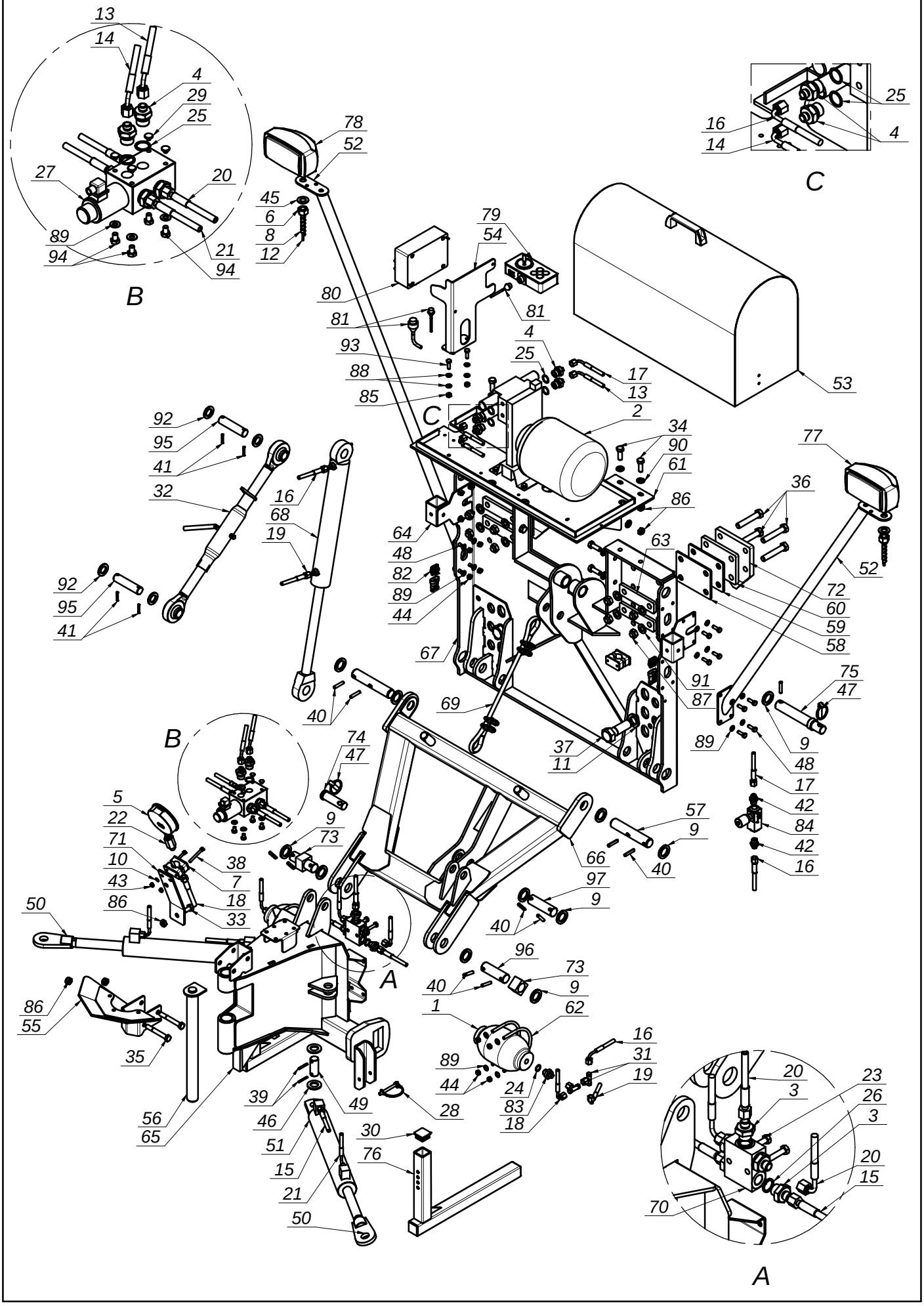

SaMASZ MASZYNY ROLNICZE I KOMUNALNE

Układ zawieszenia PSV UP H

Tab. 7

L.P.	Części SaMASZ	Części handlowe	Nazwa części	Liczba sztuk	Uwagi
64	460.01.17.00		Uchwyt stopki	2	
65	467.01.01.00		Rama spawana	1	
66	467.01.02.00		Ramię dolne	1	
67	467.01.03.00		Płyta czołowa	1	
68	467.01.04.00	MIHC-467-000	Cylinder CJ 28-50-300	1	
69	467.01.05.00	MILS-012-750	Linka stalowa	1	
70	467.01.06.00		Płyta 5xM18	1	
71	467.01.07.00		Mocowanie manometru	1	
72	467.01.08.00		Wieszak	2	
73	467.01.10.00		Pływak	2	
74	467.01.11.00		Sworzeń dolny linki stalowej	1	
75	467.01.12.00		Sworzeń siłownika	1	
76	467.01.13.00		Stopa podporowa	2	
77	MIEK-000-021	-	Lampa oświetleniowa pługa lewa	1	
78	MIEK-000-022	-	Lampa oświetleniowa pługa prawa	1	
79	MIES-AR1-005	-	Sterownik-pulpit PSV - ARPSVUPH	1	
80	MIES-PSS-001	-	Sterownik - PSS PSV UP H v1.0 (24V)	1	
81	MIEW-PSV-UPH	-	Wiązka elektryczna pług PSV UP	1	
82	MIEZ-004-004	-	Złącze 4-biegunowe hermetyczne	2	
83	MIHK-014-018	-	Złączka M14x1,5 - M18x1,5 korpus	2	
84	MIHZ-056-582	-	Zawór dławiąco-zwrotny C056-V0582 - 3_8 cal. - MIHZ-056-582	1	
85	MZNS-008-006	-	Nakretka M 8 kl. 8 oc. samozab.	6	
86	MZNS-012-004		Nakrętka 6-kt. - M12 samozab. kl. 8 oc.	11	
87	MZNS-016-005	MZNS-016-005	Nakrętka 6-kt. - M16 samozab. kl. 8 oc.	8	
88	MZPP-008-002	-	Podkładka fi 8 oc.	12	
89	MZPP-008-002		Podkładka pł. fi 8 oc.	44	
90	MZPP-012-002		Podkładka pł. fi 12 oc.	16	
91	MZPP-016-001	MZPP-016-001	Podkładka pł. fi 16 oc.	8	
92	MZPP-024-001		Podkładka pł. fi 25 oc. (sworzeń)	4	
93	MZSZ-008-009	-	Śruba M 8x 25 kl. 8.8 oc. (82105)	6	
94	MZSZ-008-011		Śruba z łb. 6-kt. M 8x12 kl. 8.8 oc.	4	
95	SO.25.00.105		Sworzeń fi25 L-105	2	
96	SO.30.00.095		SO fi30 L-95	2	
97	SO.30.00.100		SO fi30 L-100	1	

SaMASZ MASZYNY ROLNICZE I KOMUNALNE

Układ zawieszenia PSV UP

Tab. 8

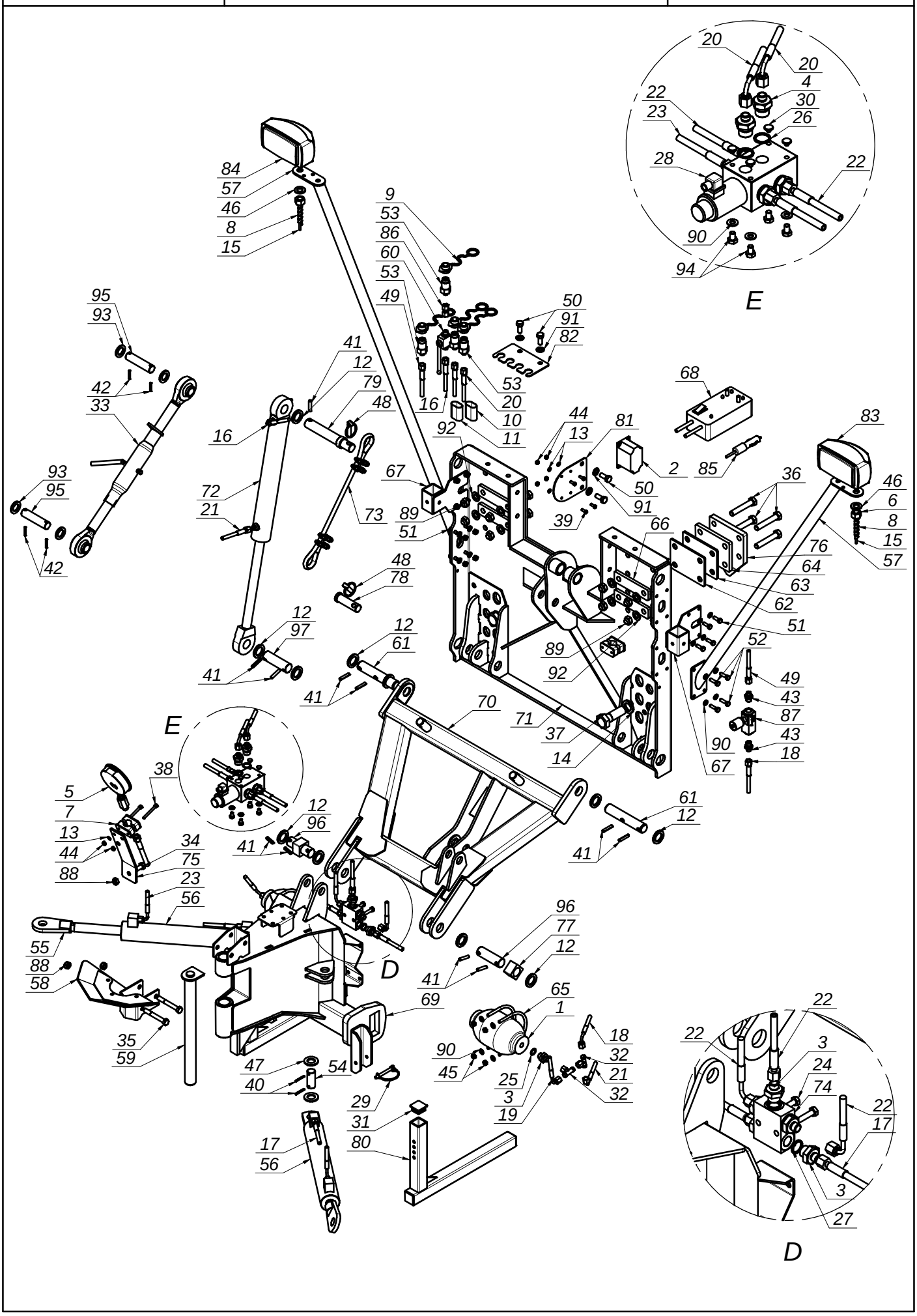

SaMASZ® MASZYNY ROLNICZE I KOMUNALNE

Układ zawieszenia PSV UP

Tab. 8

L.P.	Części SaMASZ	Części handlowe	Nazwa części	Liczba sztuk	Uwagi
1		MIHA-000-100	Akumulator hydrauliczny H1000R	2	
2		MIEZ-010-000	Gniazdo 10-stykowe	1	
3		MIHK-014-018	Króciec 14/18x1,5	7	
4		MIHK-014-001	Króciec M14x1,5 / 1/2"	6	
5			Manometr	1	
6		MZNS-018-003	Nakrętka M18 samozab. - PN-86/M-82144	2	
7		MIHO-025-000	Obejma pojedyncza TC-PA fi25	1	
8		MITW-012-000	Oplot 9-12 - L=2,15 m	2	
9		MITO-000-007	Osłona na wtyk EURO HP10	4	
10		MITW-036-057	Osłona tkana 36x50 L-1000	1	
11		MITW-036-057	Osłona tkana 36x50 L-2000	1	
12		MZPP-030-001	Podkladka fi 30 oc. 82004 (AlpS)	11	
13		MZPP-006-001	Podkładka pł. fi 6 oc.	6	
14		MZPS-027-000	Podkładka spręż. fi27 oc.	2	
15		MIEP-OMY-004	Przewód elekt. 4x1, L=2,5m	2	
16		MIHP-200-003	Przewód hyd. M14x1,5 L=2000 A90-A	1	
17		MIHP-060-007	Przewód hyd. M14x1,5 L=600 A-A	2	
18		MIHP-070-004	Przewód hyd. M14x1,5 L=700 A90-A	1	
19		MIHP-065-015	Przewód M14-A90 - M16-A - L=650	1	
20		MIHP-250-005	Przewód M14x1,5 - L=2500 A90-A	2	
21		MIHP-000-500	Przewód M14x1,5 L=500 A90-A	1	
22		MIHP-060-002	Przewód M14x1,5 L=600 A90-A	3	
23		MIHP-650-014	Przewód M14x1,5 L=650 A90-A	2	
24		MZSZ-008-010	Sruba z lb. 6-kt. M8x40 kl. 8.8 oc.	2	
25		MZUP-016-001	Uszczelka miedziana fi 16	2	
26		MIUP-000-021	Uszczelka miedziana fi 21	6	
27		MZUP-018-023	Uszczelka miedziana fi18	5	
28		MIHZ-062-000	Zaw. kier. KV-6K/2-6-12DC-1/2-S50	1	
29		MZZZ-008-045	Zawleczka 8x70 (do rur)	2	
30		MITZ-072-000	Zaślepka plastikowa fi 6 - MITZ-072-000	4	
31		MITZ-034-001	Zaślepka plastikowa kw 38x38x3	2	
32		MIHZ-014-000	Złączka trójnikowa M14	2	
33		MIHL-001-005	Łącznik 20011520	1	
34		MZSZ-012-010	Śruba z łb. 6-kt. M12x25 kl. 8.8 oc.	1	
35		MZSZ-012-001	Śruba z łb. 6-kt. M12x90 kl. 8.8 oc.	2	
36		MZSZ-016-009	Śruba z łb. 6-kt. M16x90 kl. 8,8 oc	8	
37		MZSZ-027-070	Śruba z łb. 6-kt. M27x80 kl. 8.8 oc.	2	
38		MZSZ-006-008	Śruba z łb. walc. gniazd. 6-kt. - M6x55 oc.	2	
39		MZSI-006-016	Śruba z łb.walc. z gn. 6-kt. oc. - M6x16 (Imb.)	4	
40	-	MZZK-005-006	Kołek spręż. fi 5x36 nierdz.	4	
41	-	MZZK-008-002	Kołek spręż. fi 8x40 oc.	11	
42	-	MZZK-005-002	Kołek sprężysty fi 5x32 oc.	4	
43	-	MIHK-000-008	Króciec 14x1,5_3/8"	2	
44	-	MZNS-006-006	Nakrętka 6-kt. - M 6 samozab. kl.8 oc.	6	
45	-	MZNS-008-006	Nakrętka 6-kt. - M 8 samozab. kl. 8 oc.	24	
46	-	MZPP-018-001	Podkładka pł. fi 18	2	
47	-	MZPP-024-001	Podkładka pł. fi 24 oc.	4	
48	-	MZZP-000-001	Przetyczka A11x45	2	
49	-	MIHP-200-001	Przewód M14x1,5 - L=2000	1	
50	-	MZSZ-012-002	Śruba M12x30 kl. 8.8 oc.	4	
51	-	MZSZ-008-009	Śruba z łb. 6-kt. M 8x25 kl. 8.8 oc.	12	
52	-	MZSZ-008-005	Śruba z łb. 6-kt. M8x30 kl. 8.8 oc.	4	
53	---	MIHZ-000-002	Wtyczka EURO M14x1.5	4	
54	00SO.25.00.060		Sworzeń fi.25 L-60	2	
55	0156.01.04.000	-	Ucho siłownika	2	
56	0156.01.05.000	MIHC-300-010	Siłownik CJ-50/28/300	2	
57	0158.01.05.000	-	Ramię oświetlenia	2	
58	0202.01.04.000		Wieżyczka	1	
59	0202.01.05.000		Sworzeń pługa	1	
60	0345.01.04.200	MIHZ-000-001	Zawór kulowy BKH 8-L - MIHZ-000-001	1	
61	0467.01.24.000		Sworzeń fi.30 L=160	2	
62	0467.01.25.000		Dystans zaczepu 5	2	
63	0467.01.26.000		Dystans zaczepu 6	2	

SaMASZ® MASZYNY ROLNICZE I KOMUNALNE

Układ zawieszenia PSV UP

Tab. 8

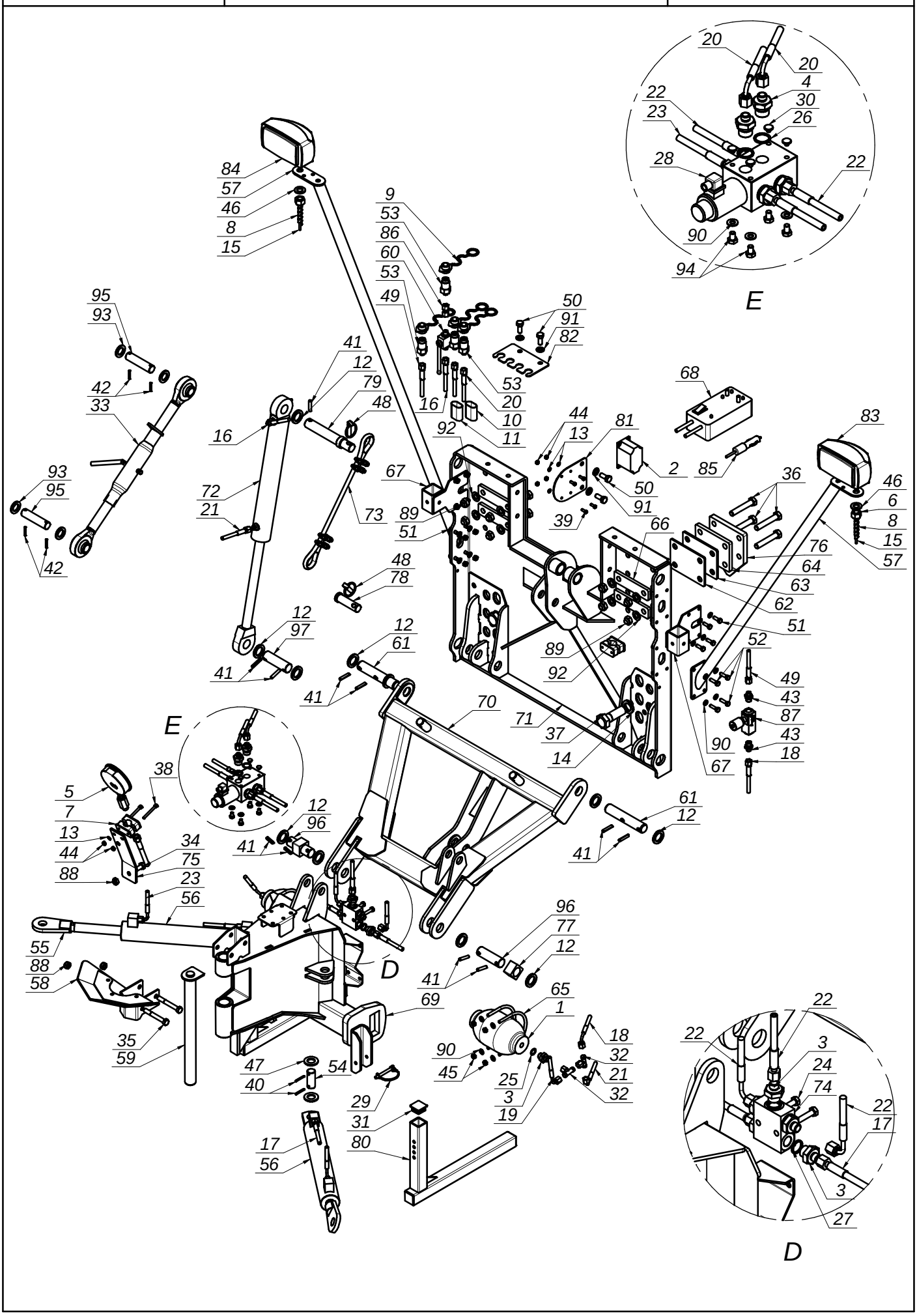

SaMASZ MASZYNY ROLNICZE I KOMUNALNE

Układ zawieszenia PSV UP

Tab. 8

L.P.	Części SaMASZ	Części handlowe	Nazwa części	Liczba sztuk	Uwagi
64	0467.01.27.000		Dystans zaczepu 12	2	
65	460.01.09.00		Cybant	4	
66	460.01.12.00		Docisk	4	
67	460.01.17.00		Uchwyt stopki	2	
68	460.01.19.00		Panel sterowniczy	1	
69	467.01.01.00		Rama spawana	1	
70	467.01.02.00		Ramię dolne	1	
71	467.01.03.00		Płyta czołowa	1	
72	467.01.04.00	MIHC-467-000	Cylinder CJ 28-50-300	1	
73	467.01.05.00	MILS-012-750	Linka stalowa	1	
74	467.01.06.00		Płyta 5xM18	1	
75	467.01.07.00		Mocowanie manometru	1	
76	467.01.08.00		Wieszak	2	
77	467.01.10.00		Pływak	2	
78	467.01.11.00		Sworzeń dolny linki stalowej	1	
79	467.01.12.00		Sworzeń siłownika	1	
80	467.01.13.00		Stopa podporowa	2	
81	467.01.15.00		Mocowanie gniazda	1	
82	467.01.16.00		Mocowanie przewodów	1	
83	MIEK-000-021	-	Lampa oświetleniowa pługa lewa	1	
84	MIEK-000-022	-	Lampa oświetleniowa pługa prawa	1	
85	MIEW-000-000	MIEW-000-000	Wtyk Zapalniczki	1	
86	MIHP-014-014	-	Przyłączka nastawna M14x1,5 - M14x1,5 L=40	1	
87	MIHZ-056-582	-	Zawór dławiąco-zwrotny C056-V0582 - 3_8 cal. - MIHZ-056-582	1	
88	MZNS-012-004		Nakrętka 6-kt. - M12 samozab. kl. 8 oc.	5	
89	MZNS-016-005	MZNS-016-005	Nakrętka 6-kt. - M16 samozab. kl. 8 oc.	8	
90	MZPP-008-002		Podkładka pł. fi 8 oc.	44	
91	MZPP-012-002		Podkładka pł. fi 12 oc.	6	
92	MZPP-016-001	MZPP-016-001	Podkładka pł. fi 16 oc.	8	
93	MZPP-024-001		Podkładka pł. fi 25 oc. (sworzeń)	4	
94	MZSZ-008-011		Śruba z łb. 6-kt. M 8x12 kl. 8.8 oc.	4	
95	SO.25.00.105		Sworzeń fi25 L-105	2	
96	SO.30.00.095		SO fi30 L-95	2	
97	SO.30.00.100		SO fi30 L-100	1	