SAMASZ Sp. z o.o.
Poland, 15-161 Białystok, ul.Trawiasta 15

Rok założenia - 1984

NIP 966-15-92-976
centrala +48 85 654-45-84
fax + 48 85 664-70-41
e-mail: samasz@samasz.pl
www.samasz.pl

Katalog części

PŁUG KOMUNALNY SAMOCHODOWY PSS 272 Safe H - 2,70 m

Białystok 2011.12.09
Wydanie 000

K431PL000

Andrzej Panasiuk

SaMASZ	Nazwa tabeli: PSS 272 Safe H	Nr. tabeli: **Tab. 1**	3

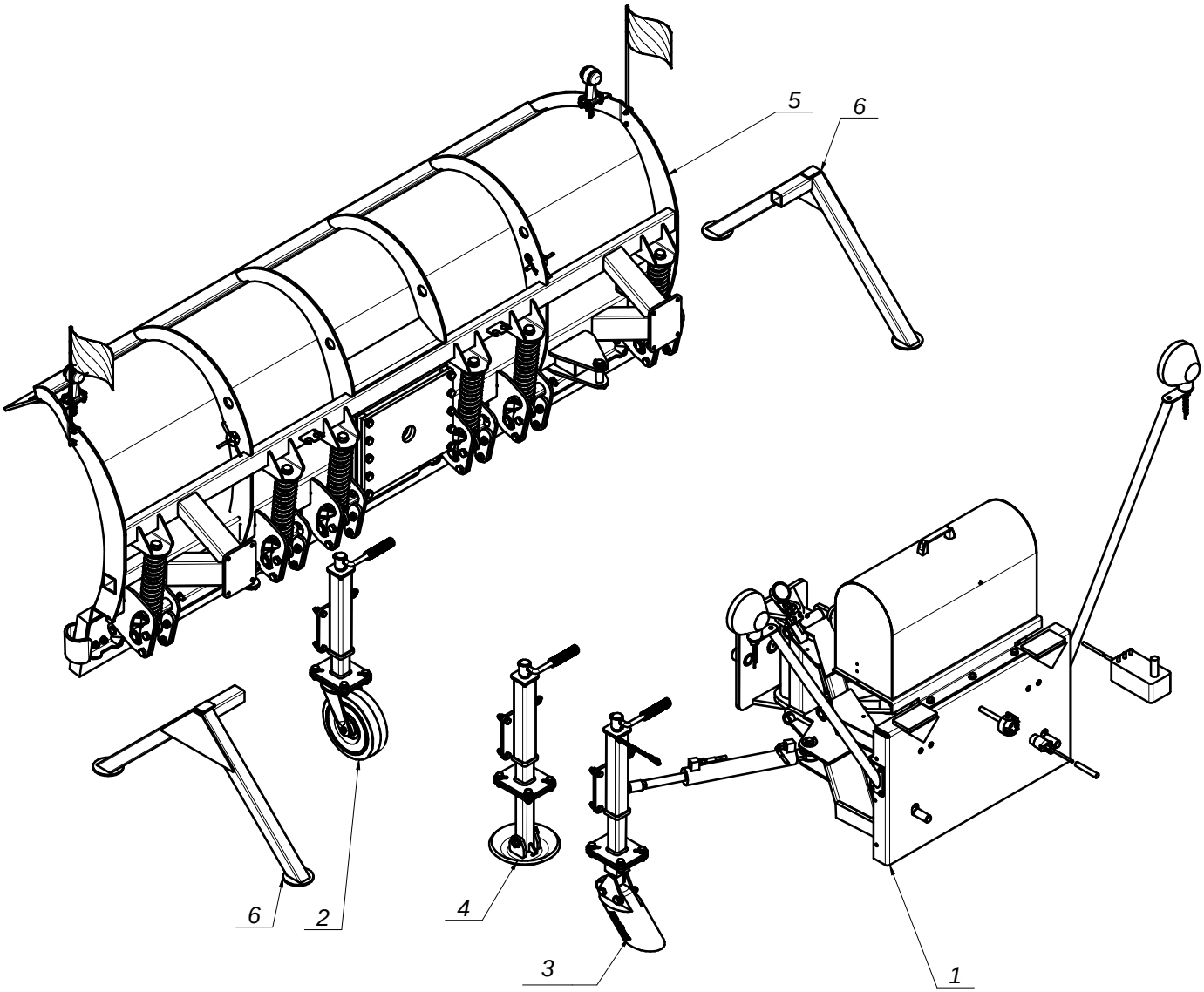

L.P.	Części SaMASZ	Części handlowe	Nazwa części	Liczba sztuk	Uwagi
1	158.01.00.00		Układ zawieszenia	1	
2	202.05.00.00		Kółko podporowe	2	Opcja
3	202.06.00.00		Kółko podporowe	2	Opcja
4	202.07.00.00		Płoza podporowa	2	Opcja
5	431.02.00.00		Zespół roboczy	1	
6	431.02.06.00		Stopa podporowa	2	

SaMASZ	Nazwa tabeli: Zespół roboczy	Nr. tabeli: **Tab. 2**	4

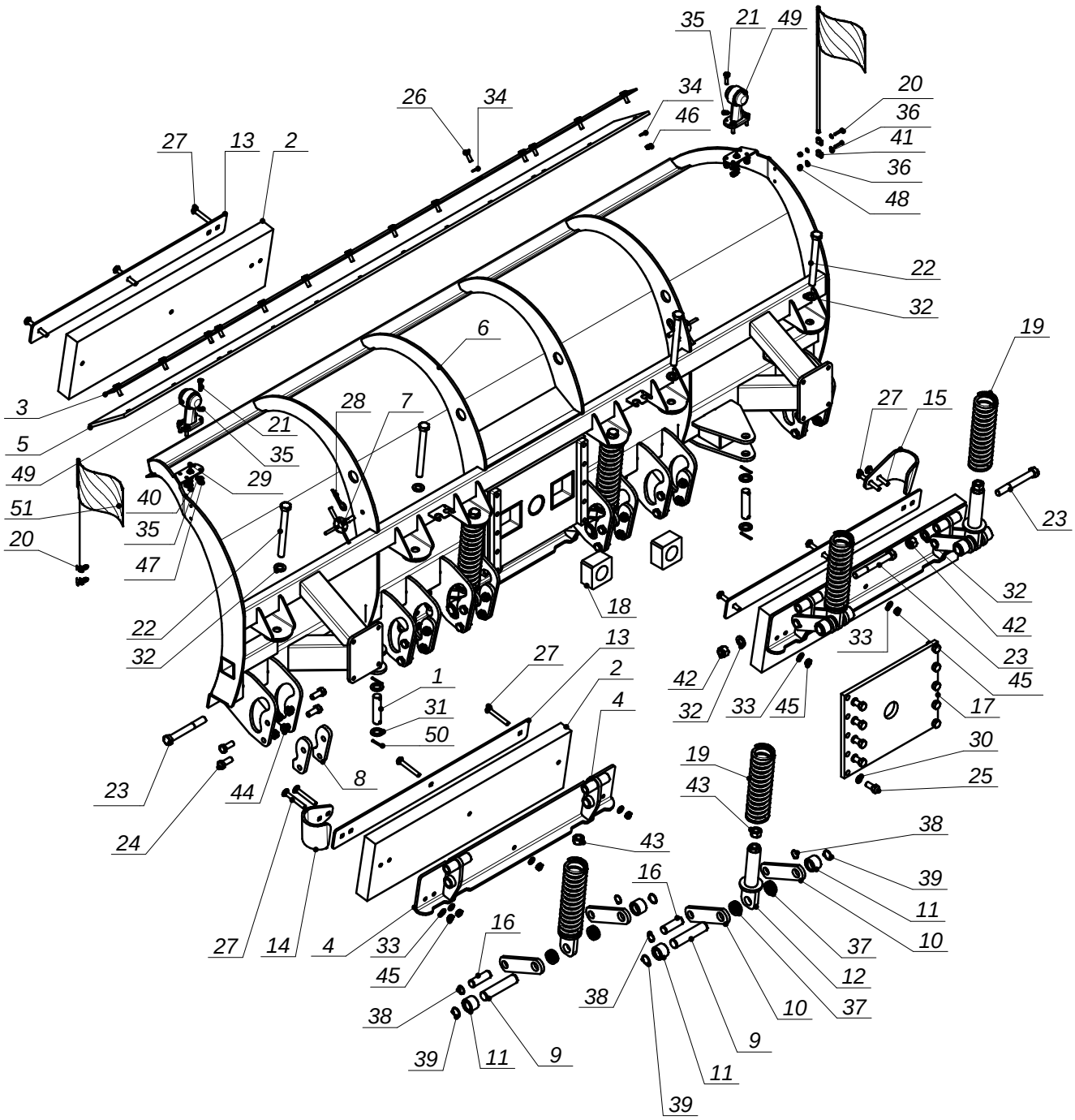

SaMASZ	Nazwa tabeli: Zespół roboczy	Nr. tabeli: Tab. 2	5

L.P.	Części SaMASZ	Części handlowe	Nazwa części	Liczba sztuk	Uwagi
1	SO.25.00.105		Sworzeń fi25 L-105	2	
2	431.02.05.00		Guma 900	3	
3	431.02.04.00		Listwa górna	1	
4	431.02.03.00		Trzymak gumy 900	3	
5	431.02.02.00		Guma górna	1	
6	431.02.01.00		Rama spawana	1	
7	194.12.06.00		Wałki regulacyjne	2	
8	194.02.10.00		Nakładka wzmacniająca	12	
9	194.02.09.00		Sworzeń wahacza	6	
10	194.02.08.00		Wahacz	12	
11	194.02.07.00		Rolka	12	
12	194.02.05.00		Prowadnica sprężyny	6	
13	166.02.06.00		Nakładka	3	
14	165.03.08.00/1		Zderzak boczny L	1	
15	165.02.22.00/1		Zderzak boczny P	1	
16	165.02.10.00		Sworzeń wahacza	6	
17	158.02.09.00		Płyta dociskowa	1	
18	158.02.08.00		Amortyzator gumowy	2	
19	156.02.11.00/1	MISP-010-317	Sprężyna dp fi65 - L=316	6	
20		MZSI-006-005	Śruba z łb.walc.gniazd.6-kt.M6x30 kl.8.8 oc.	4	
21		MZSZ-008-006	Śruba z łb. 6-kt. M8x35 kl. 8.8 oc.	8	
22		MZSZ-020-200	Śruba z łb. 6-kt. M20x200 kl. 8.8 oc.	6	
23		MZSZ-020-160	Śruba z łb. 6-kt. M20x160 kl. 8.8 oc.	6	
24		MZSZ-016-007	Śruba z łb. 6-kt. M16x40 kl. 8.8 oc	24	
25		MZSZ-016-001	Śruba z łb. 6-kt. M16x35 kl. 8.8 oc.	10	
26		MZSZ-010-005	Śruba z łb. 6-kt. M10x30 kl.8.8 oc.	16	
27		MZSP-012-085	Śruba M12x90 PODS. kl. 8.8 oc.	11	
28		MISP-003-001	Zawleczka sprężysta fi.4	2	
29		MIPP-000-003	Przewód elekt. 2x1,5, L=2,5m	2	
30		MZPS-016-003	Podkładka spręż. fi 16 oc.	10	
31		MZPP-024-001	Podkładka pł. fi 25 oc. (sworzeń)	4	
32		MZPP-020-001	Podkładka pł. fi 20 oc.	12	
33		MZPP-012-002	Podkładka pł. fi 12 oc.	11	
34		MZPP-010-001	Podkładka pł. fi 10 oc.	30	
35		MZPP-008-002	Podkładka pł. fi 8 oc.	16	
36		MZPP-006-001	Podkładka pł. fi 6 oc.	8	
37		MZPP-030-001	Podkladka fi 30 oc. 82004 (AlpS)	36	
38		MZSE-025-001	Pierścień osadczy Z25	12	
39		MZSE-030-001	Pierścień osadczy 30 Z	12	
40		MITW-012-000	Oplot 9-12 - L=2,15 m	2	
41		MIHO-008-000	Obejma AB-43003883	4	opcja
42		MZNS-020-000	Nakrętka 6-kt. M20 samozab. kl.8 oc.	6	
43		MZNZ-020-002	Nakrętka 6-kt. M20 kl.8 oc.	6	
44		MZNS-016-005	Nakrętka 6-kt. - M16 samozab. kl. 8 oc.	24	
45		MZNS-012-004	Nakrętka 6-kt. - M12 samozab. kl. 8 oc.	11	
46		MZNS-010-002	Nakrętka 6-kt. - M10 samozab. kl.8 oc.	16	
47		MZNS-008-006	Nakrętka 6-kt. - M 8 samozab. kl. 8 oc.	8	
48		MZNS-006-006	Nakrętka 6-kt. - M 6 samozab. kl.8 oc.	4	
49		MIEK-000-030	Lampa obrysowa	2	
50		MZZK-005-001	Kołek spręż. fi 5x45	4	
51		MIIF-00F-001	Flaga obrysowa	2	opcja

SaMASZ	Nazwa tabeli:	Nr. tabeli:	6
	Układ zawieszenia	**Tab. 3**	

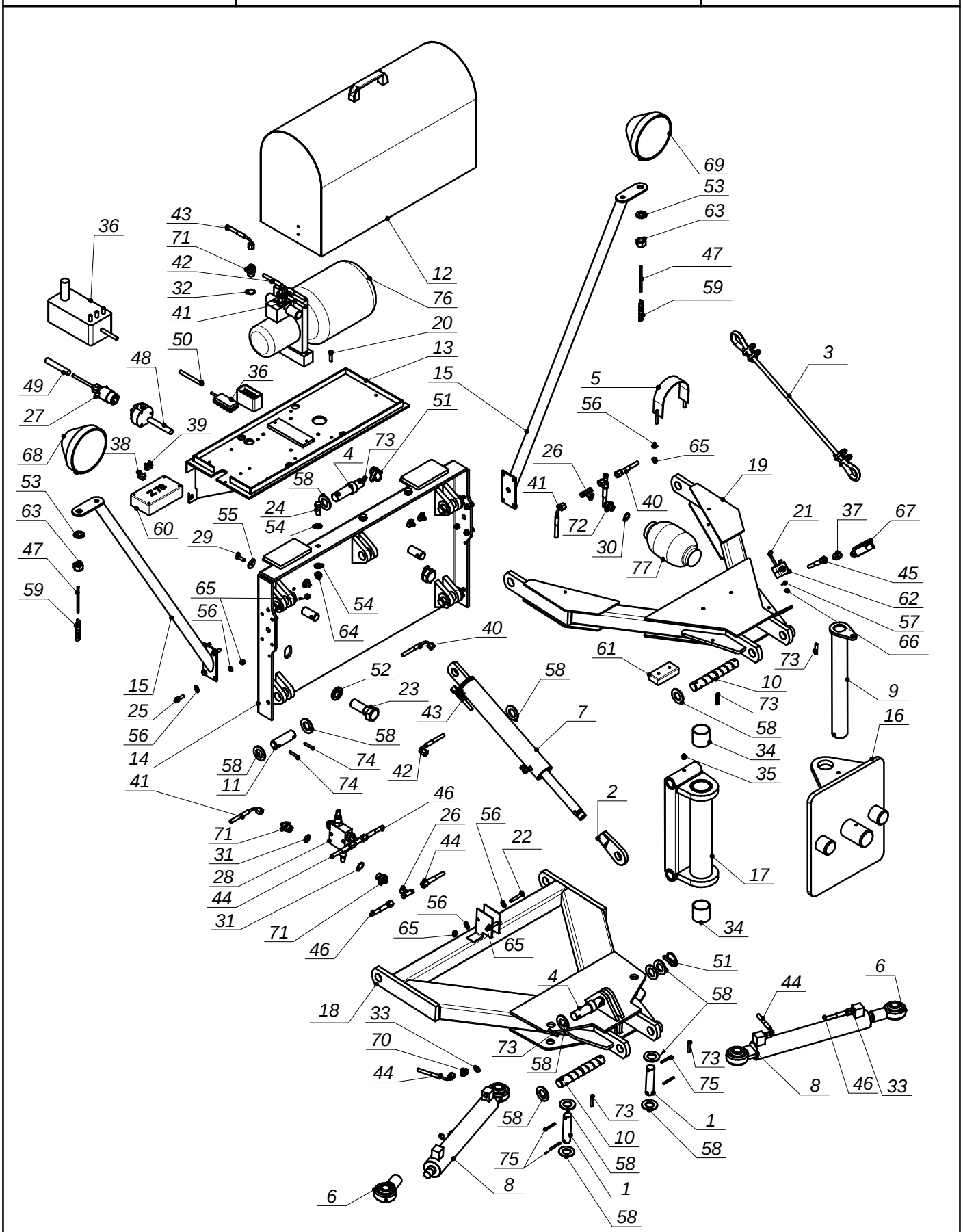

SaMASZ	Nazwa tabeli: Układ zawieszenia	Nr. tabeli: Tab. 3	7

L.P.	Części SaMASZ	Części handlowe	Nazwa części	Liczba sztuk	Uwagi
1	SO.25.00.105		Sworzeń fi25 L-105	2	
2	158.01.22.00		Ucho siłownika III	1	
3	158.01.21.00		Linka stalowa	1	
4	158.01.18.00		Sworzeń do linki stalowej	2	
5	158.01.17.00		Opaska mocująca	1	
6	158.01.15.00		Ucho siłownika	2	
7	158.01.14.00	MIHC-300-010	Cylinder CJ-S459-16-50-28-300	1	
8	158.01.13.00		Silownik skrętu CJ-50x28x300 ZD	2	
9	158.01.12.00		Sworzeń łączący	1	
10	158.01.11.00		Sworzeń fi28 - L=195	2	
11	158.01.10.00		Sworzeń fi28 - L=90	4	
12	158.01.09.00		Pokrywa elektropompy	1	
13	158.01.08.00		Mocowanie elektropompy	1	
14	158.01.07.00		Płyta czolowa	1	
15	158.01.05.00		Ramię oświetlenia	2	
16	158.01.04.00		Płyta mocująca	1	
17	158.01.03.00		Przegub	1	
18	158.01.02.00		Ramię dolne	1	
19	158.01.01.00		Ramię górne	1	
20		MZSI-008-000	Śruba z łb. walc. gniazd. 6-kt. M8x30 kl. 8.8 oc.	2	
21		MZSI-006-040	Śruba z łb. walc. gniazd. 6-kt. - M6x40 oc.	2	
22		MZSZ-008-013	Śruba z łb. 6-kt. M8x50 kl. 8.8 oc.	2	
23		MZSZ-027-070	Śruba z łb. 6-kt. M27x80 kl. 8.8 oc.	2	
24		MZSZ-012-003	Śruba z łb. 6-kt. M12x35 kl. 8.8 oc.	4	
25		MZSZ-008-009	Śruba z łb. 6-kt. M 8x25 kl. 8.8 oc.	8	
26		MIHZ-014-000	Złączka trójnikowa M14	4	
27		MIEG-123-000	Złącze siłowe plastikowe	1	
28		MIHZ-012-250	Zawór przelewowy krzyżowy	1	
29		MZWB-008-005	Wkręt z łb.stoż.z gniaz.imbus.M8x30 oc.	4	
30		MZUP-018-023	Uszczelka miedziana fi18	1	
31		MZUP-022-001	Uszczelka miedziana fi 22	4	
32		MIUP-000-021	Uszczelka miedziana fi 21	4	
33		MZUP-012-001	Uszczelka miedziana fi 12	4	
34		MITS-000-0018	Tuleja ślizgowa PCM505550	2	
35		MZIS-000-001	Smarowniczka M8x1	2	
36		MIEP-KSP-001	Pulpit sterownicz KSP1	1	
37		MIHP-014-000	Przyłącze manometru	1	
38		MIEP-101-000	Przełącznik klawiszowy 2-pozycyjny	1	
39		MIEP-013-280	Przełącznik ASW - 01	1	
40		MIHP-060-002	Przewód M14x1,5 L=600 A90-A	1	
41		MIHP-900-003	Przewód hyd. M14x1,5 L=900 A90-A90-K270	2	
42		MIHP-090-008	Przewód hyd. M14x1,5 L=900 A90-A90-C	1	
43		MIHP-900-090	Przewód hyd. M14x1,5 L=900 A90-A	1	
44		MIHP-080-000	Przewód hyd. M14x1,5 L=800 A90-A	2	
45		MIHP-060-007	Przewód hyd. M14x1,5 L=600 A-A	1	
46		MIHP-100-001	Przewód hyd. M14x1,5 L=1000 A-A	2	
47		MIEP-OMY-004	Przewód elekt. 4x1, L=2,5m	2	
48		MIEP-LGY-016	Przewód elekt. 1x16, L=3m	1	
49		MIEP-LGY-016	Przewód elekt. 1x16, L=2m	1	
50		MIEP-YSTY-000	Przewód elekt. 10x1,5, L=5,5m	1	
51		MZZP-000-001	Przetyczka B11x45	2	
52		MZPS-027-000	Podkładka spręż. fi27 oc.	2	
53		MZPP-018-001	Podkładka pł. fi 18	2	
54		MZPP-012-002	Podkładka pł. fi 12 oc.	6	
55		MZPP-008-003	Podkładka pł. fi 8x28 oc - powiększona.	4	
56		MZPP-008-002	Podkładka pł. fi 8 oc.	22	
57		MZPP-006-001	Podkładka pł. fi 6 oc.	2	
58		MZPP-028-001	Podkładka oc. fi 28 - B-Fe/Zn8	19	
59		MITW-012-000	Oplot 9-12 - L=2,15 m	2	
60		MIEO-078-000	Obudowa Z78	1	

SaMASZ	Nazwa tabeli:	Nr. tabeli:	8
	Układ zawieszenia	**Tab. 3**	

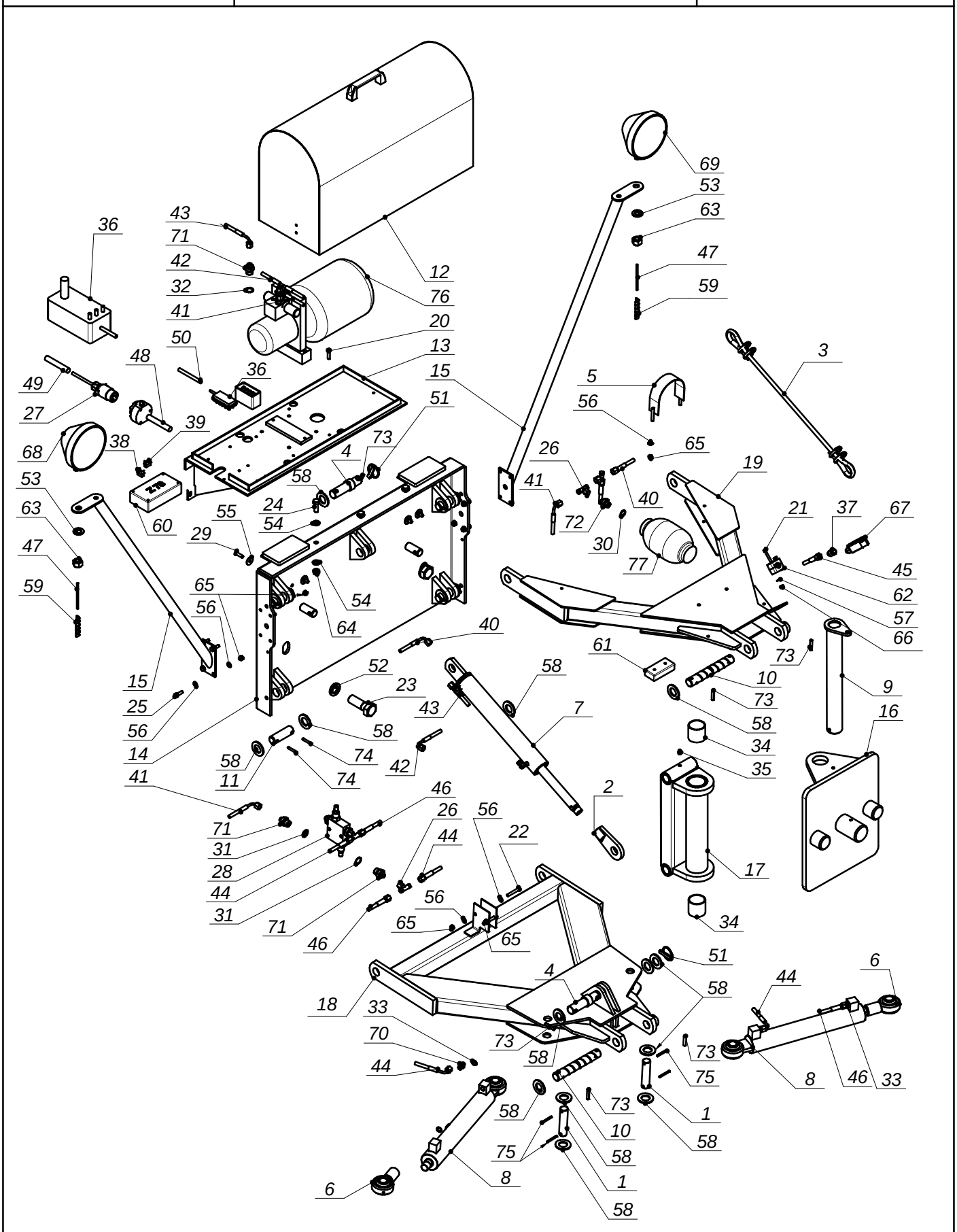

SaMASZ	Nazwa tabeli: Układ zawieszenia	Nr. tabeli: Tab. 3	9

L.P.	Części SaMASZ	Części handlowe	Nazwa części	Liczba sztuk	Uwagi
61		MIEO-075-000	Obudowa Z75	1	
62		MIHO-018-001	Obejma rurki fi 18	1	
63		MZNS-018-003	Nakrętka M18 samozab. - PN-86/M-82144	2	
64		MZNS-012-004	Nakrętka 6-kt. - M12 samozab. kl. 8 oc.	3	
65		MZNS-008-006	Nakrętka 6-kt. - M 8 samozab. kl. 8 oc.	16	
66		MZNS-006-006	Nakrętka 6-kt. - M 6 samozab. kl.8 oc.	2	
67		MIHM-315-000	Manometr 315 1/4"	1	
68		MIEK-000-022	Lampa oświetleniowa pługa prawa	1	
69		MIEK-000-021	Lampa oświetleniowa pługa lewa	1	
70		MIHK-000-007	Króciec PN-65/M-73140 - M12x1,5/M14x1,5	4	
71		MIHK-014-001	Króciec M14x1,5 / 1/2"	8	
72		MIHK-014-018	Króciec 14/18x1,5	1	
73		MZZK-008-002	Kołek spręż. fi 8x40 oc.	6	
74		MZZK-006-007	Kołek spręż. fi 6x40 oc.	8	
75		MZZK-005-001	Kołek spręż. fi 5x45	4	
76		MIHZ-SCL-000	Elektropompa	1	
77		MIHA-000-100	Akumulator hydrauliczny H1000R	1	

SaMASZ	Nazwa tabeli: Koło podporowe - 202.05.00.00	Nr. tabeli: **Tab. 4**	10

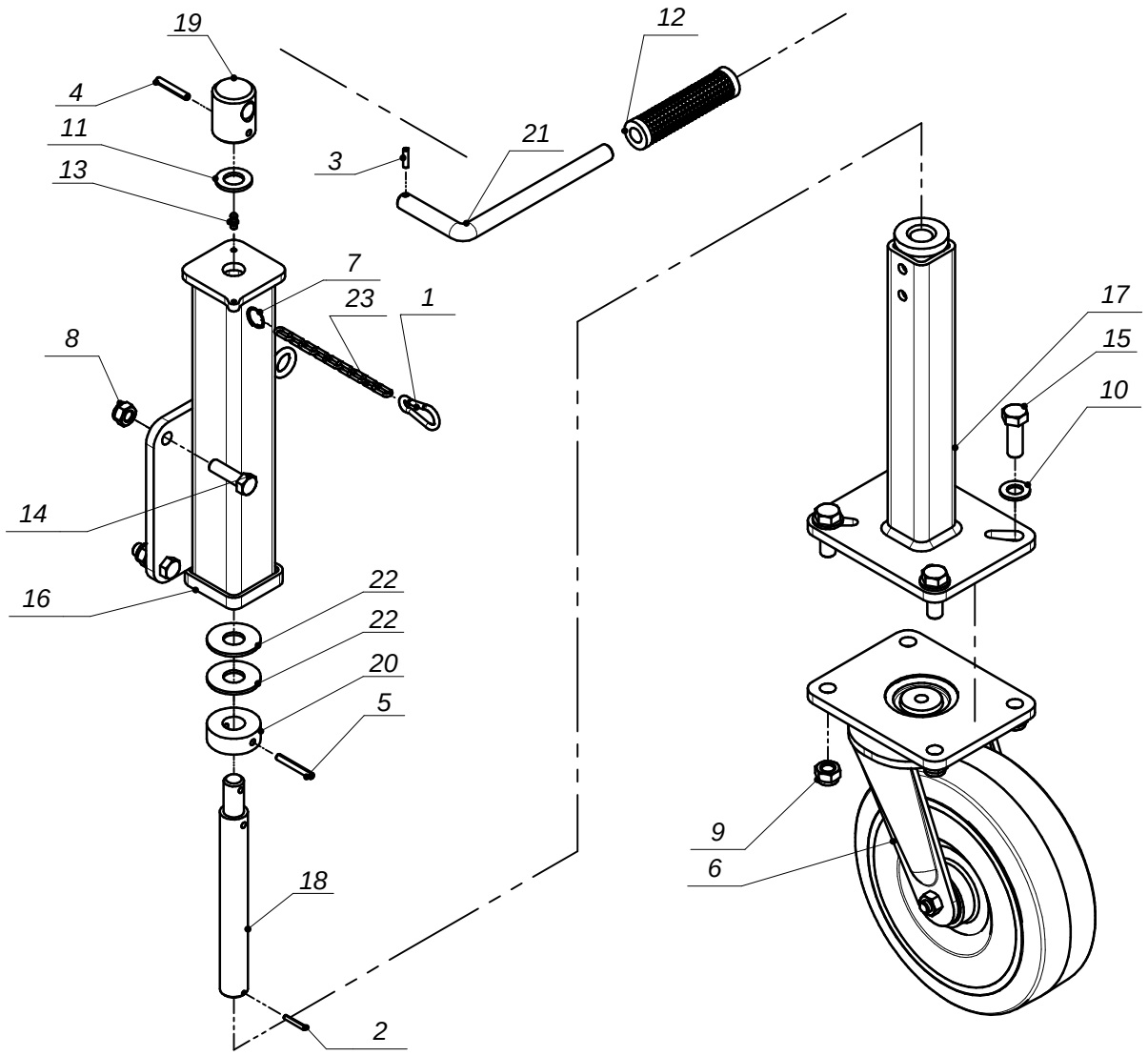

L.P.	Części SaMASZ	Części handlowe	Nazwa części	Liczba sztuk	Uwagi
1		MIIK-004-040	Karabinek 5x50	1	
2		MZZK-004-004	Kołek spręż. fi 4x26 nierdz.	1	
3		MZZK-005-003	Kołek spręż. fi 5x20 oc.	1	
4		MZZK-006-007	Kołek spręż. fi 6x40 oc.	1	
5		MZZK-006-008	Kołek spręż. fi 6x45 oc.	1	
6		MIGK-250-000	Koło skrętne Torwegge	1	
7		MISK-000-002	Kółko sprężyste nierdzewne	1	
8		MZNS-012-004	Nakrętka 6-kt. - M12 samozab. kl. 8 oc.	4	
9		MZNS-014-004	Nakrętka 6-kt. - M14 samozab. kl. 8 oc.	4	
10		MZPP-014-001	Podkładka pł. fi 14 oc.	4	
11		MZPP-018-001	Podkładka pł. fi 18	1	
12		MITR-000-016	Rękojeść PCV 16	1	
13		MZIS-000-003	Smarowniczka M6x1	1	
14		MZSZ-012-005	Śruba z łb. 6-kt. M12x40 kl. 8.8 oc.	4	
15		MZSZ-014-003	Śruba z łb. 6-kt. M14x40 kl. 8.8 oc.	4	
16	202.05.01.00		Mocowanie koła	1	
17	202.05.02.00		Uchwyt koła	1	
18	202.05.03.00		Śruba koła	1	
19	202.05.05.00		Pokrętło śruby	1	
20	202.05.06.00		Nakrętka oporowa	1	
21	202.05.07.00		Rączka	1	
22	202.05.08.00		Podkładka nylon 20x50x3	2	
23	202.05.10.00		Łańcuch fi 3x22x11 L-150 (9-ogniw)	1	

SaMASZ	Nazwa tabeli: Płoza podporowa - 202.06.00.00	Nr. tabeli: Tab. 5	11

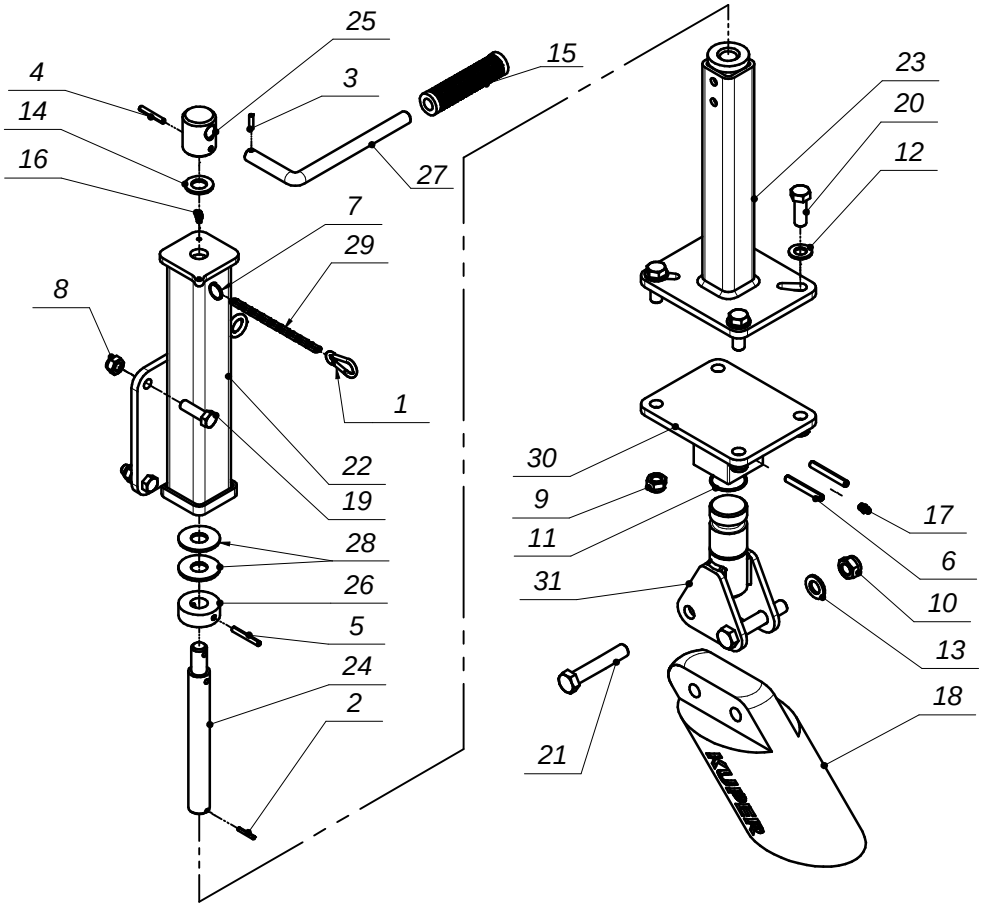

L.P.	Części SaMASZ	Części handlowe	Nazwa części	Liczba sztuk	Uwagi
1		MIIK-004-040	Karabinek 5x50	1	
2		MZZK-004-004	Kołek spręż. fi 4x26 nierdz.	1	
3		MZZK-005-003	Kołek spręż. fi 5x20 oc.	1	
4		MZZK-006-007	Kołek spręż. fi 6x40 oc.	1	
5		MZZK-006-008	Kołek spręż. fi 6x45 oc.	1	
6		MZZK-008-001	Kołek spręż. fi 8x60 oc.	2	
7		MISK-000-002	Kółko sprężyste nierdzewne	1	
8		MZNS-012-004	Nakrętka 6-kt. - M12 samozab. kl. 8 oc.	4	
9		MZNS-014-004	Nakrętka 6-kt. - M14 samozab. kl. 8 oc.	4	
10		MZNS-016-005	Nakrętka 6-kt. - M16 samozab. kl. 8 oc.	2	
11		MZUO-040-000	Oring 40x2	1	
12		MZPP-014-001	Podkładka pł. fi 14 oc.	4	
13		MZPP-016-002	Podkładka pł. fi 16	2	
14		MZPP-018-001	Podkładka pł. fi 18	1	
15		MITR-000-016	Rękojeść PCV 16	1	
16		MZIS-000-003	Smarowniczka M6x1	1	
17		MZIS-000-001	Smarowniczka M8x1	1	
18		MIIS-001-000	Ślizg kombi K 371900002 KUPER	1	
19		MZSZ-012-005	Śruba z łb. 6-kt. M12x40 kl. 8.8 oc.	4	
20		MZSZ-014-003	Śruba z łb. 6-kt. M14x40 kl. 8.8 oc.	4	
21		MZSZ-016-009	Śruba z łb. 6-kt. M16x90 kl. 8,8 oc	2	
22	202.05.01.00		Mocowanie koła	1	
23	202.05.02.00		Uchwyt koła	1	
24	202.05.03.00		Śruba koła	1	
25	202.05.05.00		Pokrętło śruby	1	
26	202.05.06.00		Nakrętka oporowa	1	
27	202.05.07.00		Rączka	1	
28	202.05.08.00		Podkładka nylon 20x50x3	2	
29	202.05.10.00		Łańcuch fi 3x22x11 L-150 (9-ogniw)	1	
30	202.06..02.00		Goleń ślizgu	1	
31	202.06.01.00		Uchwyt ślizgu	1	

SaMASZ	Nazwa tabeli: Płoza podporowa - 202.07.00.00	Nr. tabeli: Tab. 6	12

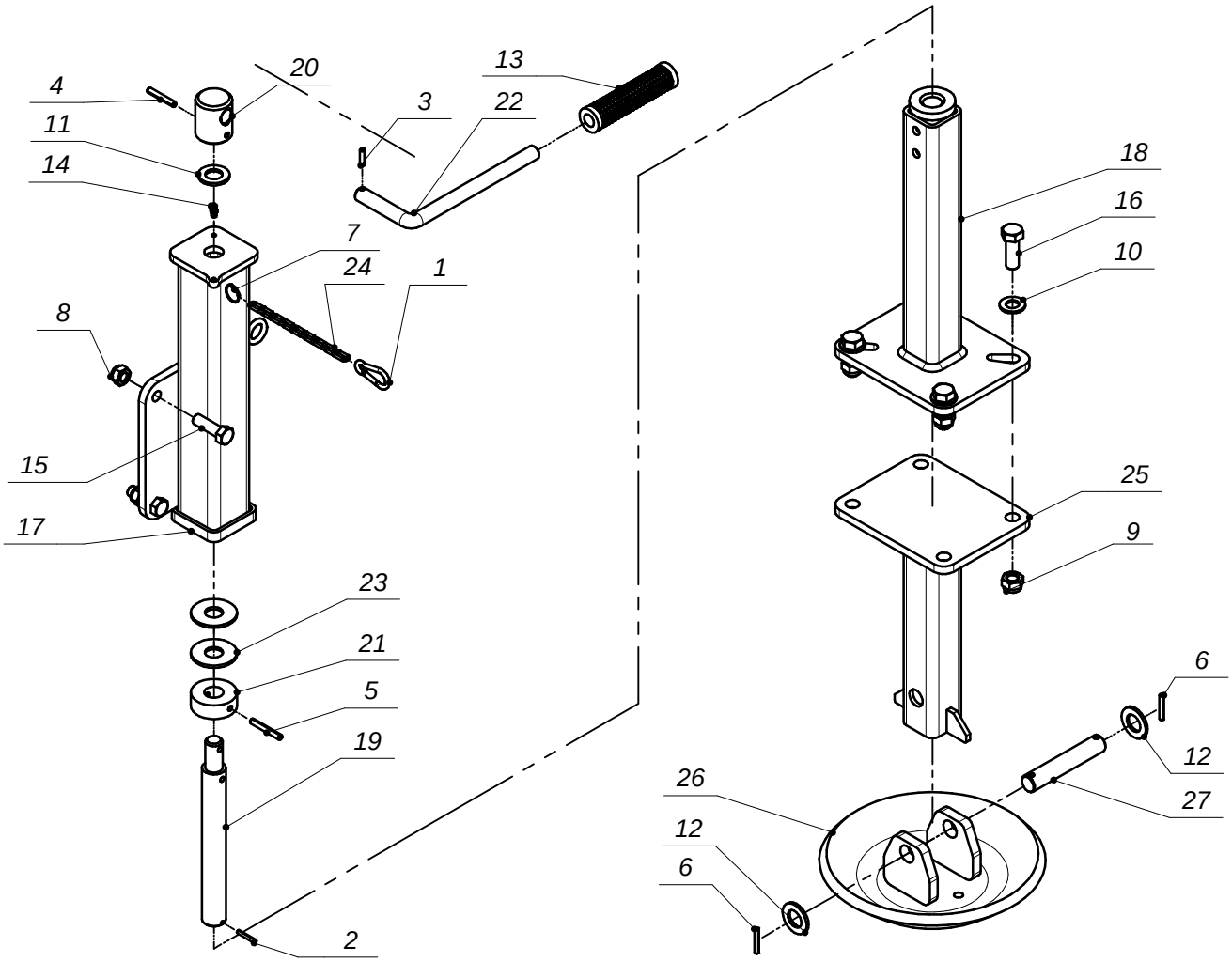

L.P.	Części SaMASZ	Części handlowe	Nazwa części	Liczba sztuk	Uwagi
1		MIIK-004-040	Karabinek 5x50	1	
2		MZZK-004-004	Kołek spręż. fi 4x26 nierdz.	1	
3		MZZK-005-003	Kołek spręż. fi 5x20 oc.	1	
4		MZZK-006-007	Kołek spręż. fi 6x40 oc.	1	
5		MZZK-006-008	Kołek spręż. fi 6x45 oc.	1	
6		MZZK-005-002	Kołek sprężysty fi 5x32 oc.	2	
7		MISK-000-002	Kółko sprężyste nierdzewne	1	
8		MZNS-012-004	Nakrętka 6-kt. - M12 samozab. kl. 8 oc.	4	
9		MZNS-014-004	Nakrętka 6-kt. - M14 samozab. kl. 8 oc.	4	
10		MZPP-014-001	Podkładka pł. fi 14 oc.	4	
11		MZPP-018-001	Podkładka pł. fi 18	1	
12		MZPP-020-001	Podkładka pł. fi 20 oc.	2	
13		MITR-000-016	Rękojeść PCV 16	1	
14		MZIS-000-003	Smarowniczka M6x1	1	
15		MZSZ-012-005	Śruba z łb. 6-kt. M12x40 kl. 8.8 oc.	4	
16		MZSZ-014-003	Śruba z łb. 6-kt. M14x40 kl. 8.8 oc.	4	
17	202.05.01.00		Mocowanie koła	1	
18	202.05.02.00		Uchwyt koła	1	
19	202.05.03.00		Śruba koła	1	
20	202.05.05.00		Pokrętło śruby	1	
21	202.05.06.00		Nakrętka oporowa	1	
22	202.05.07.00		Rączka	1	
23	202.05.08.00		Podkładka nylon 20x50x3	2	
24	202.05.10.00		Łańcuch fi 3x22x11 L-150 (9-ogniw)	1	
25	202.07.01.00		Goleń ślizgu	1	
26	202.07.02.00		Ślizg płozy	1	
27	SO.20.00.110		Sworzeń fi 20 L-110	1	