SaMASZ Sp. z o.o.
ul. Trawiasta 1
16-060 Zabłudów - Poland
Rok założenia / Established in - 1984
centrala / phone +48 85 664-70-31
fax +48 85 664-70-41
e-mail: samasz@samasz.pl / export@samasz.com
www.samasz.pl / www.samasz.com

Katalog części / Spare parts list

KOSIARKA BIJAKOWA / FLAIL MOWER
KW 141 - 1,40m (0387)

przystosowana do pracy z ramionami wysięgnikowymi:
designed to work with extension arms:
- KWT

Wersja / Edition: 0

Nr seryjny / Serial no.

K0387PLEN000

2020.03.24

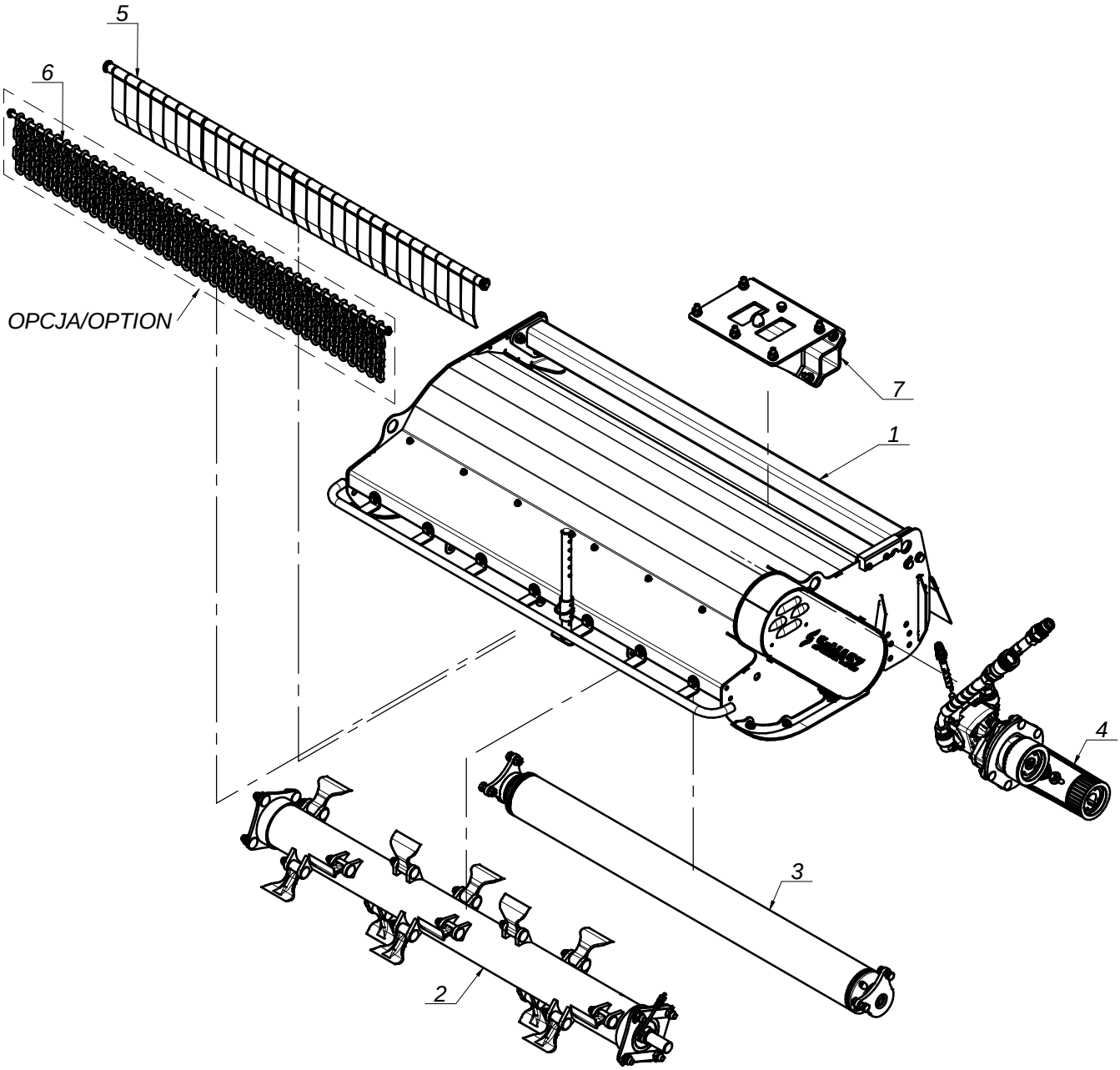
5
6
OPCJA/OPTION
7
1
4
3
2

SaMASZ®

0387.00.00.000
KW 141

Tab. 1

L.p. Item	Numer części Part No.	Nazwa części	Description	Ilość Quantity	Uwagi Notes
1	0387.01.00.000	Zespół nośny	Suspension assembly	1	
2	0387.03.00.000	Zespół tnący	Cutting unit	1	
3	0387.04.00.000	Zespół kopiujący	Ground following assembly	1	
4	0387.05.00.000	Zespół napędowy	Driveline	1	
5	0387.06.00.000	Osłona klapkowa kpl.	Plate guard	1	
6	0387.07.00.000	Osłona łańcuchowa kpl.	Protective chains	1	Opcja / Option
7	0388.08.00.000	Mocowanie pod zawieszenie	Mount	1	

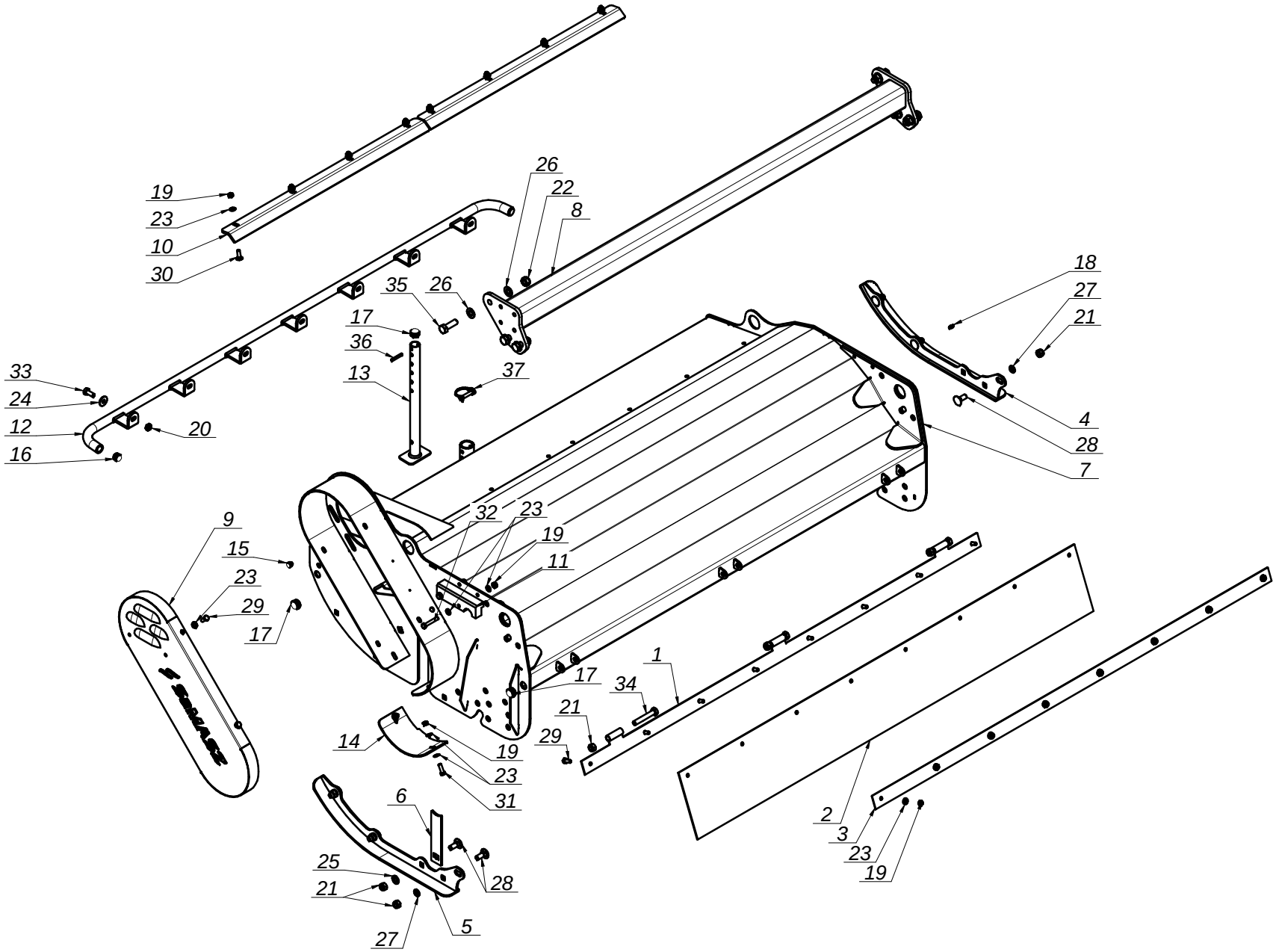

SaMASZ

0387.01.00.000
Zespół nośny
Suspension assembly

Tab. 2

SaMASZ®

0387.01.00.000
Zespół nośny
Suspension assembly

Tab. 2

L.p. Item	Numer części Part No.	Nazwa części	Description	Ilość Quantity	Uwagi Notes
1	0341.05.04.000	Zawias osłony	Flap hinge	1	
2	0341.05.05.000	Płyta gumowa	Rubber flap	1	
3	0341.05.07.000	Listwa osłony	Plate	1	
4	0359.01.05.000	Płoza prawa	Skid - right	1	
5	0359.01.06.000	Płoza lewa	Skid - left	1	
6	0359.01.13.000	Oslona sprzegla pionowa	Clutch cover - vertical	1	
7	0387.01.01.000	Rama nośna	Frame	1	
8	0387.01.02.000	Belka mocowania	Mounting beam	1	
9	0387.01.04.000	Osłona kół	Wheel guard	1	
10	0387.01.06.000	Przeciwnóż	Counter knife	2	
11	0387.01.07.000	Odbój	Buffer	1	
12	0387.01.08.000	Osłona przednia	Guard rail - front	1	
13	0387.01.09.000	Stopa podporowa	Support foot	1	
14	0388.01.13.000	Oslona kół dolna	Down cover	1	
15	MITZ-012-000	Zaślepka plastik Ø12 - 460660	Plug plastic	2	
16	MITZ-021-000	Zaślepka plastik Ø21x0.8-2.0 - 465608	Plastic plug Ø21x0.8-2.0	2	
17	MITZ-026-000	Zaślepka plastik Ø25,4 (1") x1.0-3.0 - 111060	Plastic plug Ø25,4 (1") x1.0-3.0 round	5	
18	MZIS-000-003	Smarowniczka M6x1	Grease nipple M6x1	1	
19	MZNS-008-006	Nakrętka M 8 kl. 8 oc. samozab.	Nut M 8 cl. 8 z. self-lock.	20	
20	MZNS-010-002	Nakrętka M10 kl. 8 oc. samozab.	Nut M10 cl. 8 z. self-lock.	7	
21	MZNS-012-010	Nakrętka M12 kl. 10 oc. samozab.	Nut M12 cl. 10 z. self-lock.	10	
22	MZNS-014-004	Nakrętka M14 kl. 8 oc. samozab.	Nut M14 cl. 8 z. self-lock.	6	
23	MZPP-008-002	Podkładka Ø8 oc.	Washer Ø8 z.	28	
24	MZPP-010-010	Podkładka pow. Ø10x28 oc.	Fender washer Ø10x28 z.	7	
25	MZPP-012-002	Podkładka Ø12 oc.	Washer Ø12 z.	1	
26	MZPP-014-001	Podkładka Ø14 oc.	Washer Ø14 z.	12	
27	MZPS-012-001	Podkładka spręż. Ø12,2 oc.	Spring washer Ø12.2 z.	6	
28	MZSP-012-001	Śruba M12x 30 kl. 8.8 oc. PODS.	Bolt M12x30 cl. 8.8 z. Sq.-neck	7	
29	MZSZ-008-001	Śruba M 8x 20 kl. 8.8 oc. (82105)	Bolt M 8x 20 cl. 8.8 z. (82105)	12	
30	MZSZ-008-002	Śruba M 8x 25 kl. 8.8 oc. PODS.	Bolt M 8x 25 cl. 8.8 z. sq. neck	8	
31	MZSZ-008-009	Śruba M 8x 25 kl. 8.8 oc. (82105)	Bolt M 8x 25 cl. 8.8 z. (82105)	2	
32	MZSZ-008-013	Śruba M 8x 50 kl. 8.8 oc. (82105)	Bolt M 8x 50 cl. 8.8 z. (82105)	2	
33	MZSZ-010-001	Śruba M10x 25 kl. 8.8 oc. (82105)	Bolt M10x 25 cl. 8.8 z. (82105)	7	
34	MZSZ-012-009	Śruba M12x 75 kl. 8.8 oc. (82101)	Bolt M12x75 cl. 8.8 z.	3	
35	MZSZ-014-009	Śruba M14x 45 kl. 8.8 oc. (82105)	Bolt M14x45 cl. 8.8 z. (82105)	6	
36	MZZK-006-007	Kołek spręż. Ø6x 40 oc.	Spring pin Ø6x 40 z.	1	
37	MZZZ-008-005	Zawleczka 8x45 oc. - do rur	Lynch pin 8x45	1	

SaMASZ®

0387.03.00.000
Zespół tnący
Cutting unit

Tab. 3

L.p. Item	Numer części Part No.	Nazwa części	Description	Ilość Quantity	Uwagi Notes
1	0387.03.01.000	Wał bijakowy	Flail shaft	1	
2	0920.02.04.000	Pierścień	Distance bush	1	
3	0920.02.05.000	Dekiel prawy	Cover - right	1	
4	0920.02.06.000	Dekiel lewy	Cover - left	1	
5	1022.03.02.000	Oprawa łożyskowa lewa	Bearing housing - left	1	
6	1022.03.03.000	Oprawa łożyskowa prawa	Bearing housing	1	
7	1022.03.04.000	Podkadka zabezpieczająca	Security washer	4	
8	1022.03.05.000	Rurka smarna	Grease tube	1	
9	MIHA-006-001	Adapter kątowy 90 M6x1	Angle adapter 90_M6x1	1	
10	MIHZ-006-001	Złączka prosta M 6x1K	Straight connector M 6x1K	1	
11	MIHZ-006-002	Złączka grodziowa z gniazdem M6x1	Bulkhead straight connector M6x1	1	
12	MINB-000-064	Nóż bijakowy 18063-RM-64	Flail knife 18063-RM-64	16	
13	MZIS-000-003	Smarowniczka M6x1	Grease nipple M6x1	1	
14	MZLZ-022-209	Łożysko 22209 CW33	Bearing 22209 CW33	2	
15	MZNS-016-005	Nakrętka M16 kl. 8 oc. samozab.	Nut M16 cl. 8 z. self-lock.	24	
16	MZSE-045-001	Pierścień osad. Z 45	Circlip Z 45	1	
17	MZSE-085-001	Pierścień osad. W 85	Circlip W 85	6	
18	MZSP-016-040	Śruba M16x 40 kl. 8.8 oc. PODS.	Bolt M16x 40 cl. 8.8 z. Sq.-neck	8	
19	MZSZ-016-052	Śruba M16x 90 kl. 8.8 oc. PODS.	Bolt M16x 90 cl. 8.8 z. Sq.-neck	16	
20	MZUS-055-085	Simmering A - 55x 85x10	Simmering A - 55x 85x10	1	
21	MZUT-045-000	Simmering A - 45x 85x10	Simmering A - 45x 85x10	2	

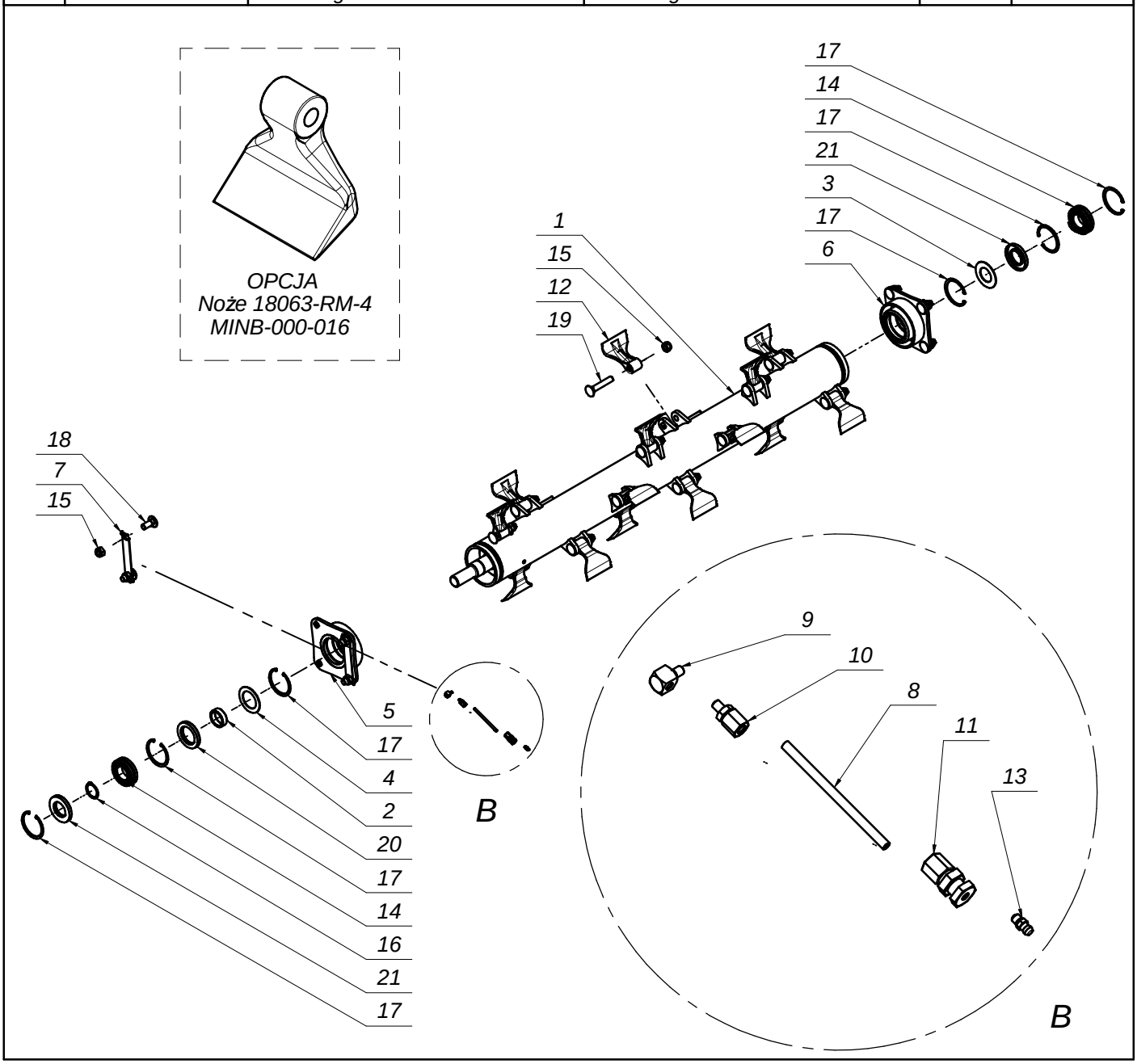

K0387PLEN000 - 2020-03-24 - KW 141

SaMASZ®

0387.04.00.000
Zespół kopiujący
Ground following assembly

Tab. 4

L.p. Item	Numer części Part No.	Nazwa części	Description	Ilość Quantity	Uwagi Notes
1	0349.07.01.003	Wał kopiujący	Ground shaft	1	
2	0920.03.02.000	Wahacz	Ground shaft rocker	2	
3	0920.03.04.000	Piasta rolki	Ground shaft side hub	2	
4	MZIS-000-001	Smarowniczka M8x1	Grease nipple M8x1	2	
5	MZLZ-022-207	Łożysko 22207 CW33	Bearing 22207 CW33	2	
6	MZNS-014-004	Nakrętka M14 kl. 8 oc. samozab.	Nut M14 cl. 8 z. self-lock.	4	
7	MZPP-014-001	Podkładka Ø14 oc.	Washer Ø14 z.	4	
8	MZSE-035-001	Pierścień osad. Z 35	Circlip Z 35	2	
9	MZSI-010-008	Śruba M10x 25 kl. 8.8 oc. IMB. WALC.	Bolt M10x25 cl. 8.8 z. Hex.	8	
10	MZSZ-014-003	Śruba M14x 40 kl. 8.8 oc. (82105)	Bolt M14x 40 cl. 8.8 z. (82105)	2	
11	MZSZ-014-009	Śruba M14x 45 kl. 8.8 oc. (82105)	Bolt M14x45 cl. 8.8 z. (82105)	2	
12	MZUS-040-056	Simmering A - 40x 52x 7	Simmering A - 40x 52x 7	2	

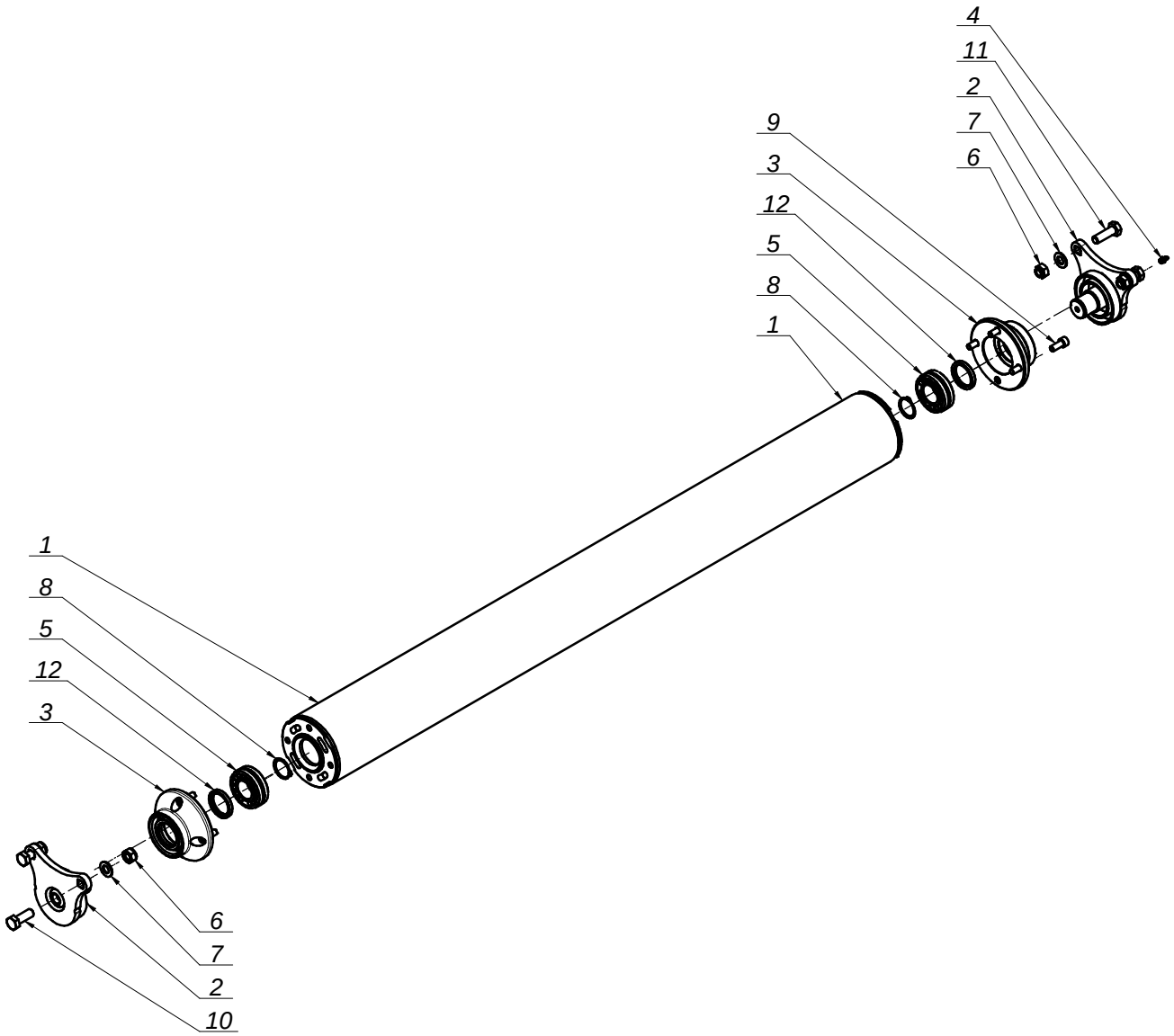

SaMASZ®

0387.05.00.000
Zespół napędowy
Driveline

Tab. 5

L.p. Item	Numer części Part No.	Nazwa części	Description	Ilość Quantity	Uwagi Notes
1	0388.02.01.000	Napinacz (blacha)	Tensioner (plate)	1	
2	0388.02.02.000	Wzmocnienie	Brace	1	
3	MIHG-001-002	Gniazdo szybkozłącza grzyb. G1" EURO	Hydraulic socket G1" EURO	1	
4	MIHK-027-002	Złączka M30 x 1"	Straight connector M30x1"	4	
5	MIHP-051-027	Przyłączka kolankowa 51x27 G1"	Angled motor connector 51x27 G1"	2	
6	MIHP-220-002	Przewód M30x2 L= 2200 A45-A	Hose M30x2 L= 2200 A45-A	2	
7	MIHP-220-014	Przewód M14x1,5 M16x1,5 L= 2200 A-O	Hose M14x1,5 M16x1,5 L= 2200 A-O	1	
8	MIHP-301-000	Przystawka HP301010201 (Z15/D35)	Motor adapter HP301010201 (Z15/D35)	1	
9	MIHS-341-000	Silnik hydr. HPGMA341B21E7E7R00	Hydraulic motor HPGMA341B21E7E7R00	1	
10	MIHW-001-000	Wtyczka szybkozłącza grzyb. G1" EURO	Hydraulic connector G1" EURO	1	
11	MIHZ-000-002	Wtyczka EURO M14x1.5	Plug EURO M14x1.5	1	
12	MIIT-035-020	Tuleja TB 2012 / 35 kpl.	Taper bush TB 2012/35	2	
13	MIKZ-044-000	Koło zębate TB-44-8M-50	Timing belt wheel TB-44-8M-50	1	
14	MIKZ-048-000	Koło zębate TB-48-8M-50	Timing belt wheel TB-44-8M-50	1	
15	MITW-016-000	Wąż spiralny 13-16 - 2,5 m	Hydraulic hose shell 13-16 - 2,5 m	1	
16	MITW-027-000	Wąż spiralny 27-32 - 2,5 m	Hydraulic hose shell 27-32 - 2,5 m	2	
17	MZNS-012-004	Nakrętka M12 kl. 8 oc. samozab.	Nut M12 cl. 8 z. self-lock.	4	
18	MZNS-012-024	Nakrętka M12 kl. 8 oc. niska	Nut M12 cl. 8 z. low	2	
19	MZNS-014-004	Nakrętka M14 kl. 8 oc. samozab.	Nut M14 cl. 8 z. self-lock.	2	
20	MZNZ-012-002	Nakrętka M12 kl. 8 oc.	Nut M12 cl. 8 z.	2	
21	MZPP-012-001	Podkładka pow Ø12 (34) oc.	Fender washer Ø12 (34) z.	3	
22	MZPP-012-002	Podkładka Ø12 oc.	Washer Ø12 z.	4	
23	MZPP-014-001	Podkładka Ø14 oc.	Washer Ø14 z.	2	
24	MZPS-008-001	Podkładka spręż. Ø8,2 oc.	Spring washer Ø8.2 z.	6	
25	MZPS-012-001	Podkładka spręż. Ø12,2 oc.	Spring washer Ø12.2 z.	2	
26	MZPZ-001-009	Pasek zębaty HP 8M-50-1080	Timing belt HP 8M-50-1080	1	-
27	MZSI-008-000	Śruba M 8x 30 kl. 8.8 oc. IMB. WALC.	Bolt M 8x 30 cl. 8.8 z. Allen socket	6	
28	MZSI-012-040	Śruba M12x 40 kl. 8.8 oc. IMB. WALC.	Bolt M12x 40 cl. 8.8 z. Allen socket	2	
29	MZSZ-012-047	Śruba M12x 45 kl. 8.8 oc. PODS.	Bolt M12x 45 cl. 8.8 z. Sq.-neck	4	
30	MZSZ-012-110	Śruba M12x110 kl. 8.8 oc. (82105)	Bolt M12x110 cl. 8.8 z. (82105)	1	
31	MZSZ-014-071	Śruba M14x 70 kl. 10.9 oc. IMB. STOŻ.	Bolt M14x 70 cl. 10.9 z. Allen counter-sunk	2	
32	MZUO-023-000	Oring - 23x3	O-ring 23x3	2	
33	MZUP-033-010	Uszczelka miedziana Ø33	Copper seal Ø33	2	
34	MZWP-010-050	Wpust A 10x 8x 50	Key A 10x8x50	1	

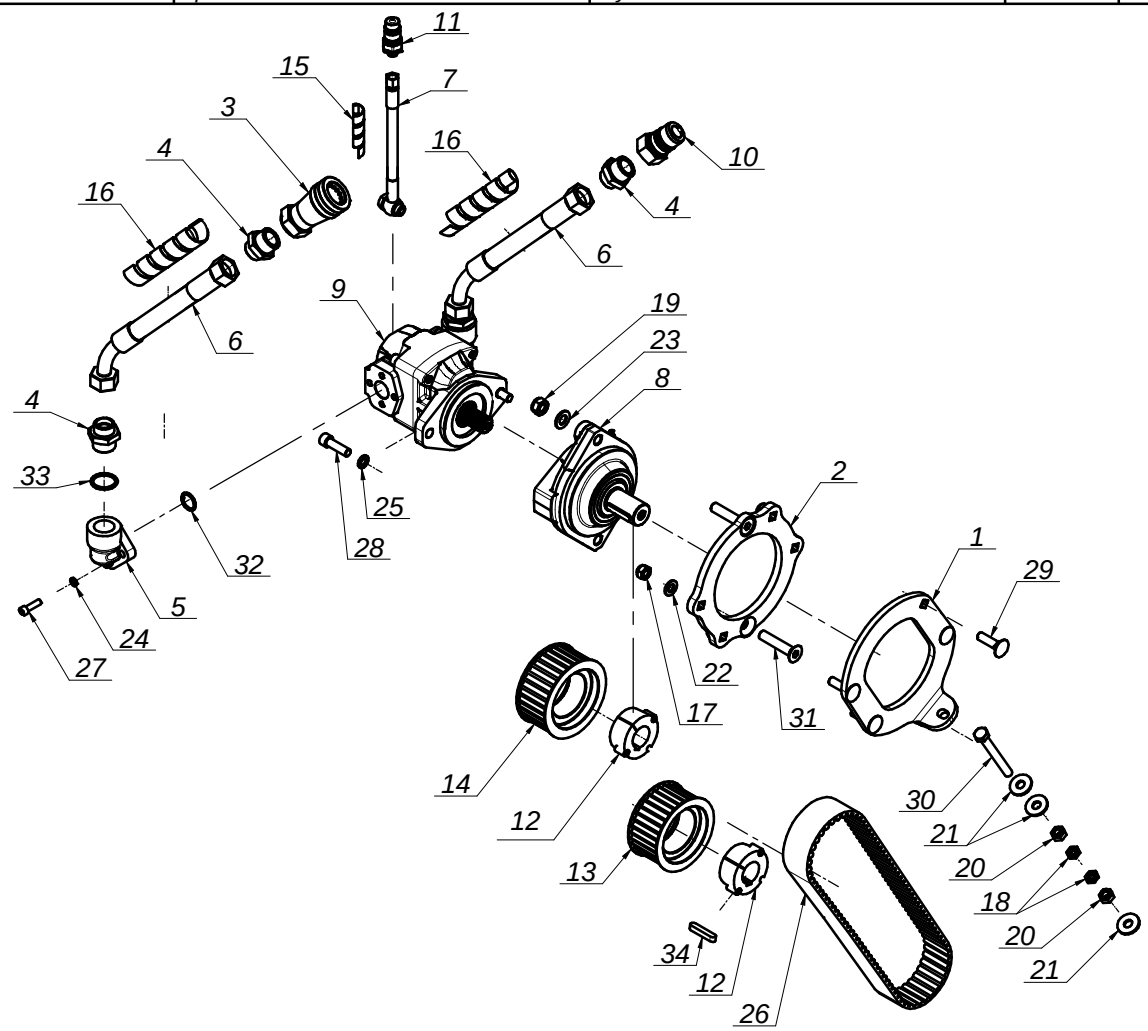

SaMASZ®

0387.06.00.000
Osłona klapkowa kpl.
Plate guard

Tab. 6

L.p. Item	Numer części Part No.	Nazwa części	Description	Ilość Quantity	Uwagi Notes
1	0380.01.27.000	Klapka przysłony	Flap	28	
2	0387.06.01.000	Pręt osłony	Guard rod	1	
3	0387.06.02.000	Tulejka	Bush	2	
4	MZPP-018-001	Podkładka Ø18 oc.	Washer Ø18 z.	2	
5	MZZK-004-003	Kołek spręż. Ø4x 30 nierdz.	Spring pin Ø4x30 ss.	2	

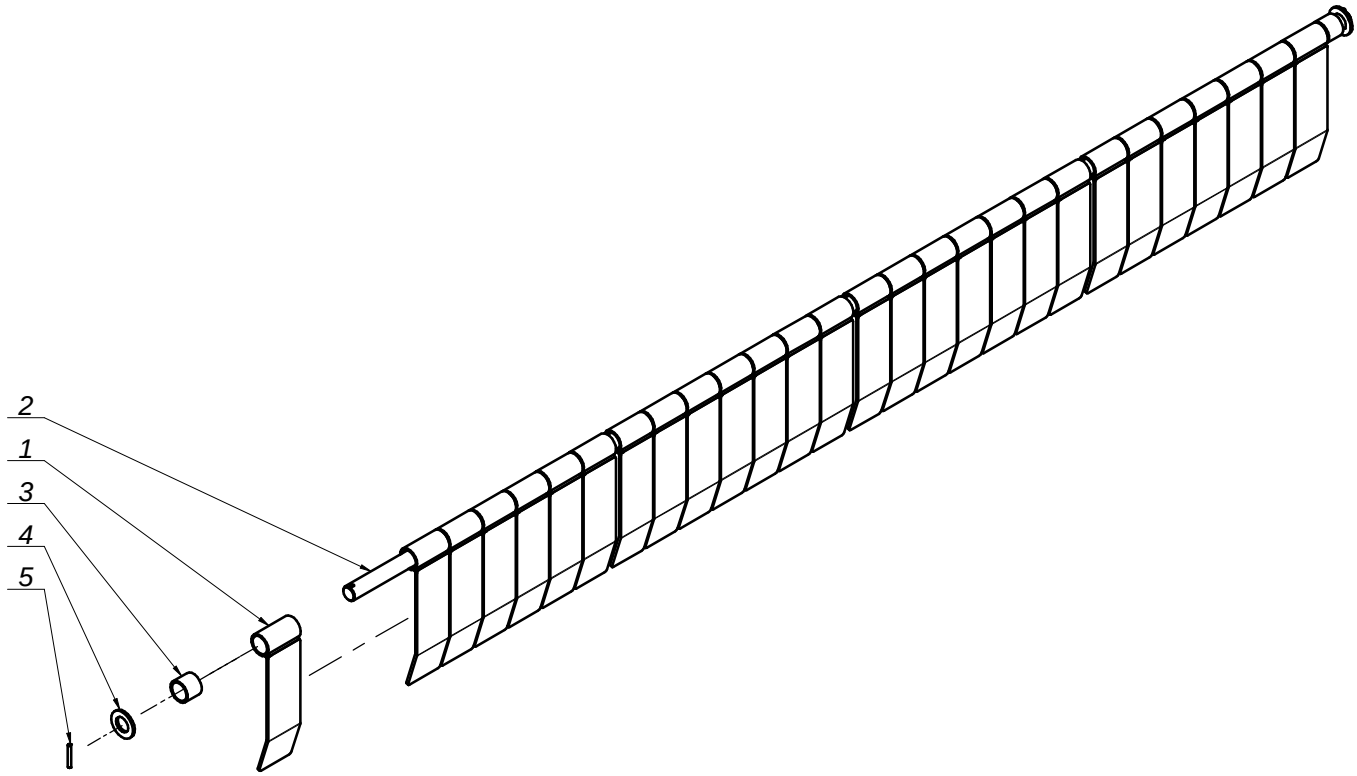

SaMASZ®

0387.07.00.000
Osłona łańcuchowa kpl.
Protective chains

Tab. 7

L.p. Item	Numer części Part No.	Nazwa części	Description	Ilość Quantity	Uwagi Notes
1	0387.07.01.000	Pręt osłony	Guard rod	1	
2	0387.07.02.000	Łańcuch osłony	Chain	40	
3	MZPP-012-002	Podkładka Ø12 oc.	Washer Ø12 z.	2	
4	MZZK-004-001	Kołek spręż. Ø4x 20 nierdz.	Spring pin Ø4x20 ss.	2	

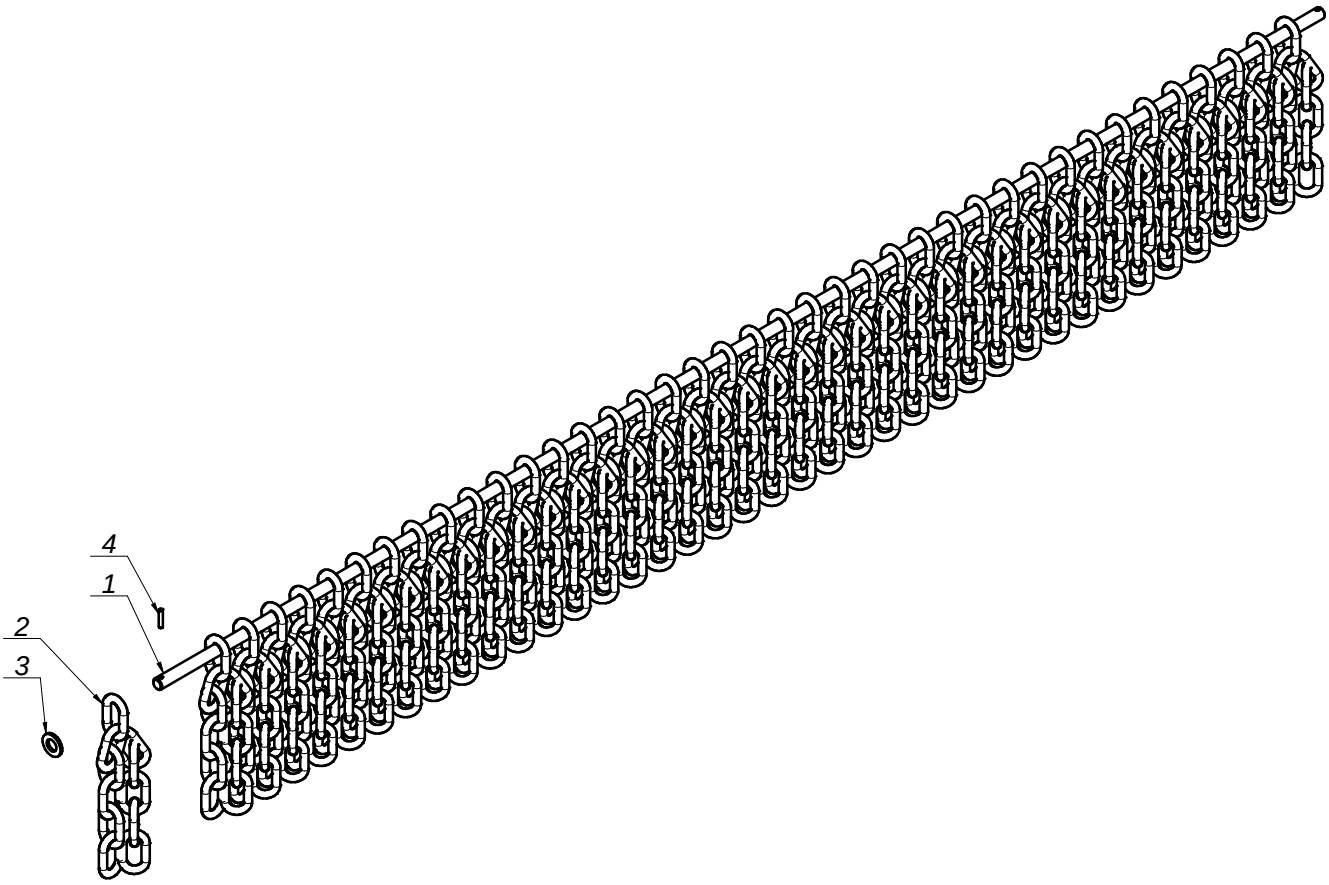

SaMASZ®

0388.08.00.000
Mocowanie pod zawieszenie
Mount

Tab. 8
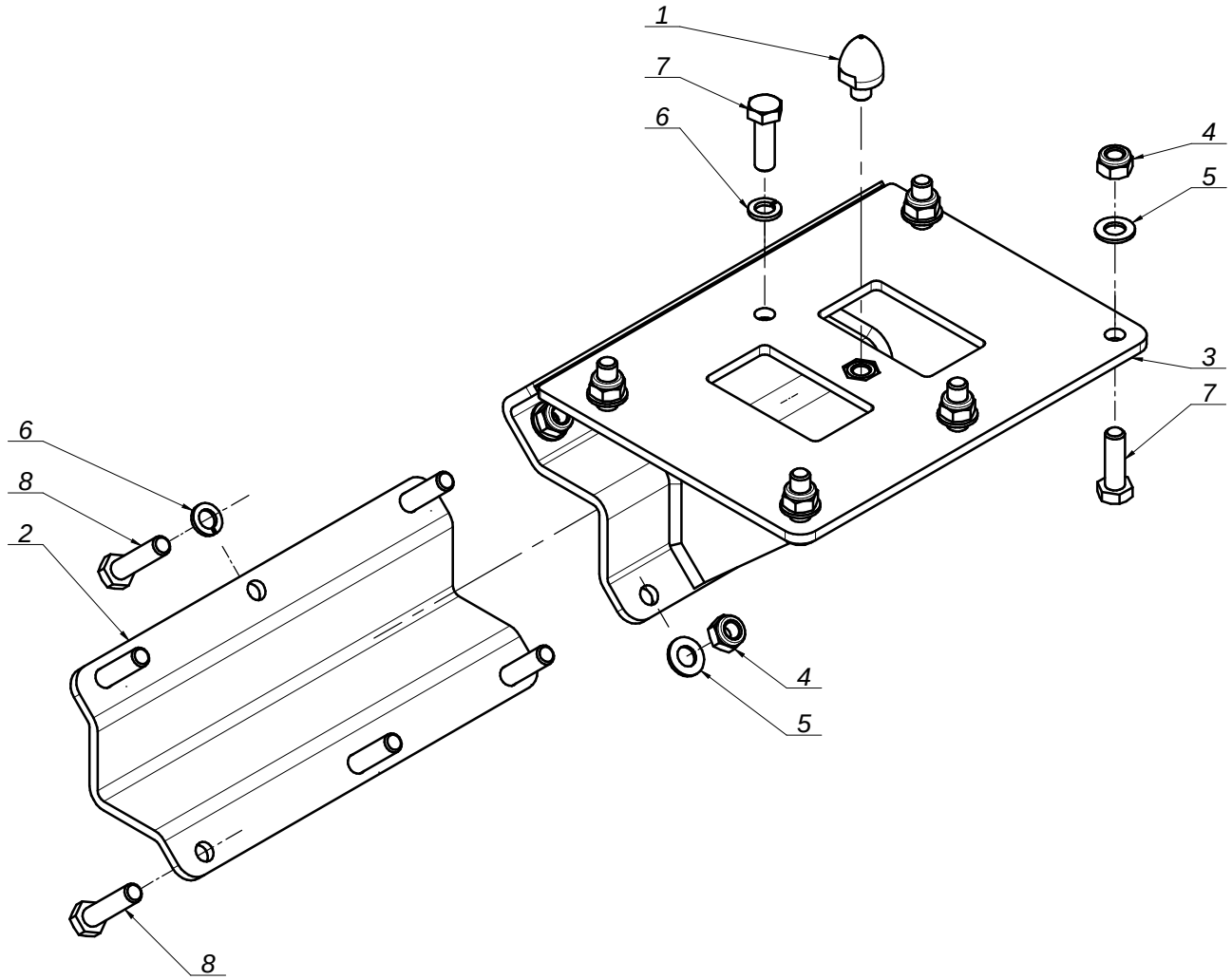
L.p. Item	Numer części Part No.	Nazwa części	Description	Ilość Quantity	Uwagi Notes
1	0348.07.02.000	Trzpień centrujący	Centering pin	1	Opcja / Option
2	0388.03.05.000	Obejma	Upper mount	1	
3	0388.08.01.000	Mocowanie dolne	Bottom mount	1	
4	MZNS-014-004	Nakrętka M14 kl. 8 oc. samozab.	Nut M14 cl. 8 z. self-lock.	10	
5	MZPP-014-001	Podkładka Ø14 oc.	Washer Ø14 z.	10	
6	MZPS-014-002	Podkładka spręż. Ø14,2 oc.	Spring washer Ø14.2 z.	2	
7	MZSZ-014-009	Śruba M14x 45 kl. 8.8 oc. (82105)	Bolt M14x45 cl. 8.8 z. (82105)	6	
8	MZSZ-014-060	Śruba M14x 60 kl. 8.8 oc. (82105)	Bolt M14x 60 cl. 8.8 z.	6