SaMASZ Sp. z o.o.
ul. Trawiasta 15
15-161 Białystok - Poland

Rok założenia / Established in - 1984

MASZYNY ROLNICZE I KOMUNALNE
FARM AND MUNICIPAL MACHINERY

centrala / phone +48 85 664-70-31
fax +48 85 664-70-41
e-mail: samasz@samasz.pl / export@samasz.com
www.samasz.pl / www.samasz.com

Katalog części / Spare parts list

KOSIARKA BIJAKOWA Z KOSZEM

FLAIL MOWER WITH GRASS CATCHER

EMU 160 (0380)

Wersja / Edition: 0

Nr seryjny / Serial no.

Białystok 2017.03.30

K0380PLEN000

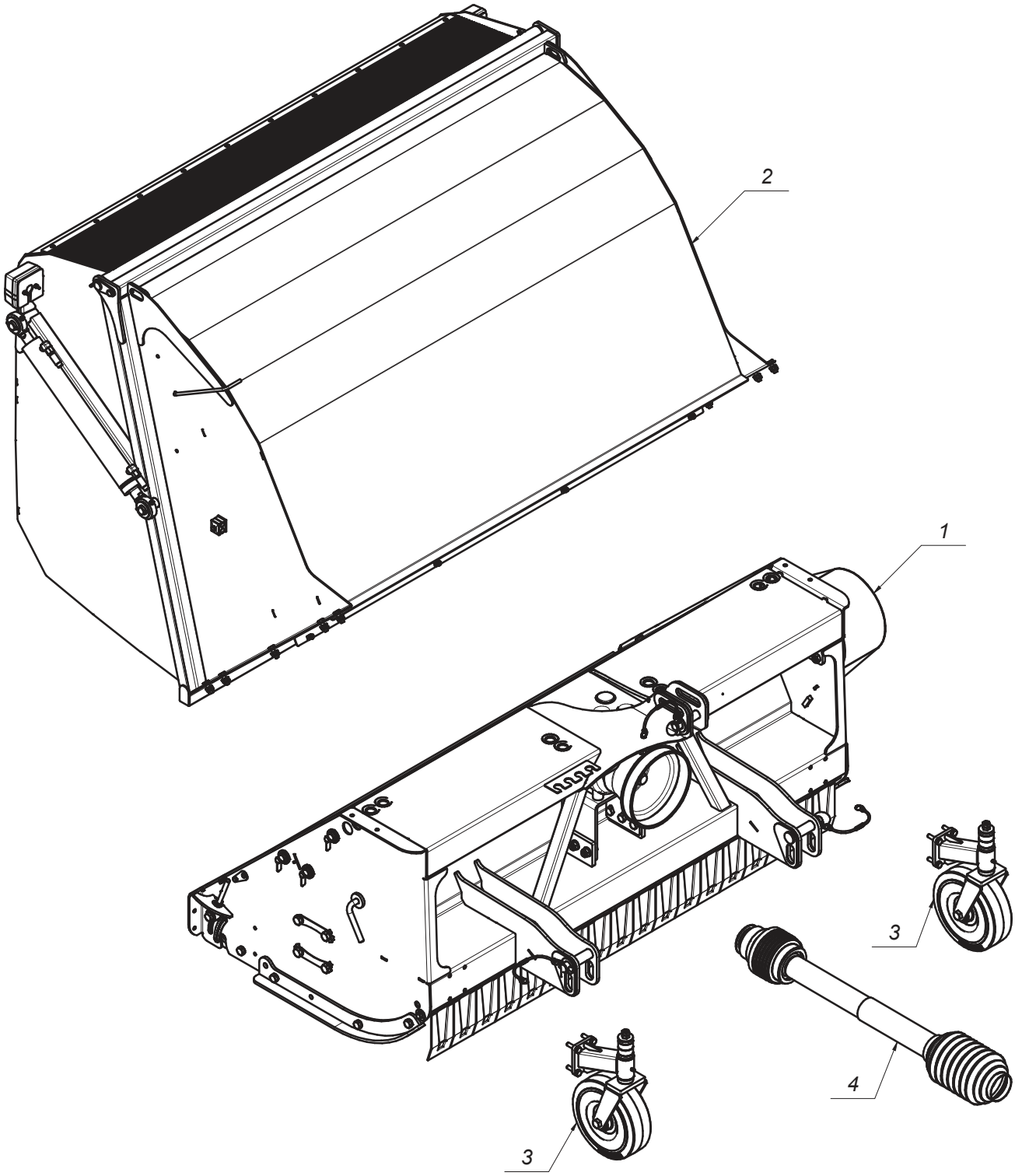
2
1
3
4
3

MASZYNY ROLNICZE I KOMUNALNE
FARM AND MUNICIPAL MACHINERY

380.00.00.00
EMU 160

Tab. 1

L.p. Item	Numer części Part No.	Nazwa części	Description	Ilość Quantity	Uwagi Notes
1	0380.01.00.000	Zespół tnący	Cutting unit	1	-
2	0380.02.00.000	Kosz	Grass catcher	1	
3	0380.03.00.000	Koło podporowe przednie	Front caster wheel	2	-
4	MIWB-061-011	Wał B&P - 7G4N061CE007096MA	PTO B&P 7G4N061CE007096MA	1	-

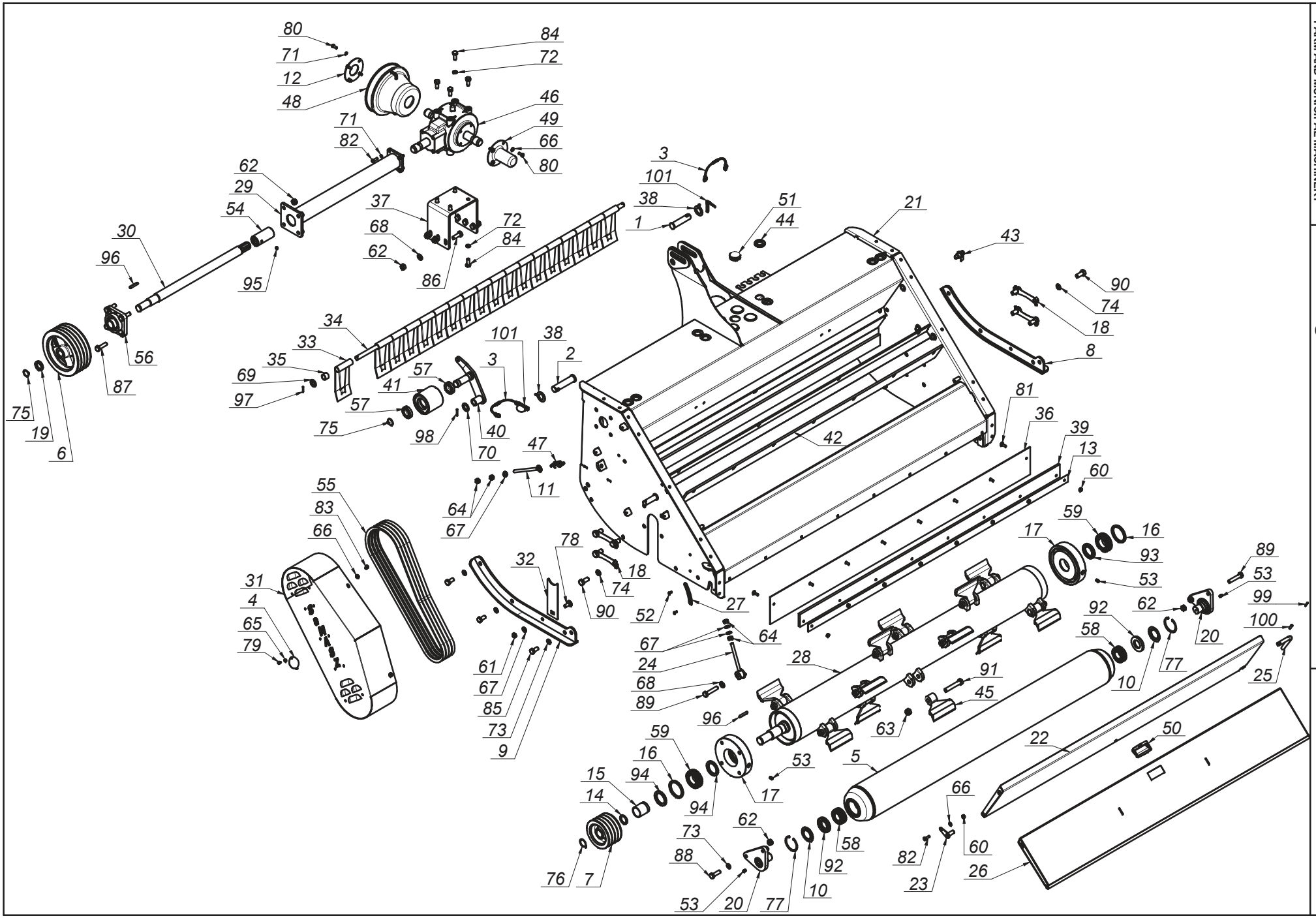

SaMASZ®
MASZYNY ROLNICZE I KOMUNALNE
FARM AND MUNICIPAL MACHINERY

0380.01.00.000
Zespół tnący
Cutting unit

Tab. 2

SaMASZ®
MASZYNY ROLNICZE I KOMUNALNE
FARM AND MUNICIPAL MACHINERY

0380.01.00.000
Zespół tnący
Cutting unit

Tab. 2

L.p. Item	Numer części Part No.	Nazwa części	Description	Ilość Quantity	Uwagi Notes
1	00SO.25.30.105	Sworzeń fi.25/30 L=105 (SO.25.30.105)	Pin fi.25/30 L=105	1	
2	00SO.28.35.125	Sworzeń fi.28/35 L=125 (SO.28.35.125)	Pin fi.28/35 L=125	2	
3	0225.01.20.A00	Zawieszka gumowa z kółkami spężystymi	Rubber key chain	3	-
4	0240.01.25.000	Pokrywka	Masking plate	1	-
5	0342.05.02.000	Wał kopiujący	Ground shaft	1	-
6	0342.05.06.000	Koło pasowe fi225x83	Pulley fi225x83	1	MHOL-000-007
7	0342.05.07.000	Kolo pasowe fi141x83	Pulley fi141x83	1	MHOL-000-008
8	0342.05.09.000	Płoza prawa	Skid - right	1	-
9	0342.05.10.000	Płoza lewa	Skid - left	1	-
10	0342.05.14.000	Osłona łożyska	Bearing cover	2	-
11	0342.05.21.000	Śruba napinacza	Tensioner bolt	1	-
12	0342.05.25.000	Podkładka osłony wałka	Shaft cover washer	1	-
13	0342.05.27.000	Listwa osłony	Guard plate	1	-
14	0343.05.15.000	Tuleja fi.35 L-4	Bushing fi.35 L=4	1	-
15	0364.05.04.000	Tuleja fi. 44 L=57	Bushing fi. 44 L=57	1	-
16	0372.05.02.001	Tuleja fi. 85x72 L=7	Bushing fi. 85x72 L=7	2	-
17	0372.05.07.001	Oprawa łożyskowa	Bearing housing	2	-
18	0372.05.24.003	Podkadka zabezpieczająca	Securing plate	4	-
19	0377.01.05.000	Tuleja fi.35 L-9	Bushing fi.35 L=9	1	-
20	0377.01.07.000	Mocowanie wału kopiującego	Ground shaft mount	2	-
21	0380.01.01.000	Rama nośna	Suspension frame	1	-
22	0380.01.02.000	Klapa	Flap	1	-
23	0380.01.03.000	Sworzeń SN.15.00.40	Pin SN.15.00.40	3	-
24	0380.01.04.000	Śruba regulacji	Adjuster	2	-
25	0380.01.05.000	Pręt sterowania klapą	Flap rod	1	-
26	0380.01.06.000	Klapa rewizyjna	Service flap	1	-
27	0380.01.07.000	Wskaźnik	Indicator	2	-
28	0380.01.08.000	Wał bijakowy	Flail shaft	1	-
29	0380.01.09.000	Obudowa wałka	Spline shaft housing	1	-
30	0380.01.10.000	Wałek napędowy	Spline shaft	1	-
31	0380.01.11.000	Osłona kół	Drive guard	1	-
32	0380.01.12.000	Osłona sprzęgła - pionowa	Clutch cover - vertical	1	-
33	0380.01.14.000	Osłona przednia	Stone guard	18	-
34	0380.01.15.000	Pręt osłony przedniej	Front guard rod	1	-
35	0380.01.16.000	Tulejka	Bush	2	-
36	0380.01.17.000	Płyta gumowa	Rubber	1	-
37	0380.01.19.000	Wspornik przekładni	Gearbox support	1	-
38	0380.01.22.000	Podkładka sworznia TUZ	Pin washer	3	-
39	0380.01.23.000	Płyta gumowa - odbój	Rubber	1	-
40	0380.01.24.000	Dzwignia napinacza	Tensioner lever	1	-
41	0380.01.25.000	Rolka	Roll	1	-
42	0380.01.26.000	Przeciwnóż górny	Counter knife	1	-
43	MIID-000-000	Dźwigniowy rygiel ustalający M20x1.5 d=12	Regulation lock M20x1.5 d=12	4	-
44	MIIP-030-001	Przelotka 30x6	Eyelet 30x6	8	
45	MINB-0001-001	Nóż bijakowy - MINB-0001-001	Flail knife MINB-001-001	14	
46	MIPS-090-007	Przekładnia kątowa - 090-01.111.LS	Gearbox 090-01.111.LS	1	-
47	MISP-004-005	Sprężyna napin. fi. 4x26 L= 80 (0342.05.08.000)	Tensioner spring 4x26 L=80	1	
48	MITO-000-011	Osłona wałka wielowypustowego (21903)	PTO guard	1	
49	MITO-000-012	Osłona wałka przekładni BP S 240000079	PTO stub cover	1	
50	MITU-000-005	Uchwyt kasetowy EPR.90-PF-C1	Handle	1	-
51	MITZ-050-001	Zaślepka plastik ok 50x1.0-3.0 - 111068	Plastic plug fi 50x1.0-3.0 - 111068	5	
52	MZIN-005-014	Nit zrywany fi 5 L= 14	Rivet fi5 L=14	4	
53	MZIS-000-001	Smarowniczka M8x1	Grease nipple M8x1	4	
54	MZIT-000-000	Tuleja z wielowyp. 1 3/8 " L=100	Spline bush 1 3/8 " L=100	1	
55	MZK-1550-002	Pasek klinowy XPB - 1550	V belt XPB - 1550	4	
56	MZLZ-000-003	Łożysko zespoł UCF 207	Bearing unit UCF 207	1	-
57	MZLZ-006-008	Łożysko 6006 2RS	Bearing 6006 2RS	2	-
58	MZLZ-022-207	Łożysko 22207 CW33	Bearing 22207 CW33	2	-
59	MZLZ-022-209	Łożysko 22209 CW33	Bearing 22209 CW33	2	-
60	MZNS-008-006	Nakretka M 8 kl. 8 oc. samozab.	Nut M 8 cl. 8 z. self-lock.	9	
61	MZNS-012-004	Nakrętka M12 kl. 8 oc. samozab.	Nut M12 cl. 8 z. self-lock.	1	
62	MZNS-014-004	Nakrętka M14 kl. 8 oc. samozab.	Nut M14 cl. 8 z. self-lock.	14	
63	MZNS-016-005	Nakrętka M16 kl. 8 oc. samozab.	Nut M16 cl. 8 z. self-lock.	14	
64	MZNZ-012-002	Nakrętka M12 kl. 8 oc.	Nut M12 cl. 8 z.	6	
65	MZPP-006-001	Podkładka fi 6 oc.	Washer fi 6 z.	1	
66	MZPP-008-002	Podkladka fi 8 oc.	Washer fi 8 z.	9	
67	MZPP-012-002	Podkładka fi12 oc.	Washer fi12 z.	6	
68	MZPP-014-001	Podkładka fi14 oc.	Washer fi14 z.	8	
69	MZPP-018-001	Podkładka fi18 oc.	Washer fi18 z.	2	-
70	MZPP-022-001	Podkładka fi22 oc.	Washer fi22 z.	1	
71	MZPS-008-001	Podkładka spręż. fi 8,2 oc.	Spring washer fi 8.2 z.	8	
72	MZPS-012-001	Podkładka spręż. fi12,2 oc.	Spring washer fi12.2 z.	8	
73	MZPS-014-002	Podkładka spręż. fi14,2 oc.	Spring washer fi 14.2 z.	8	

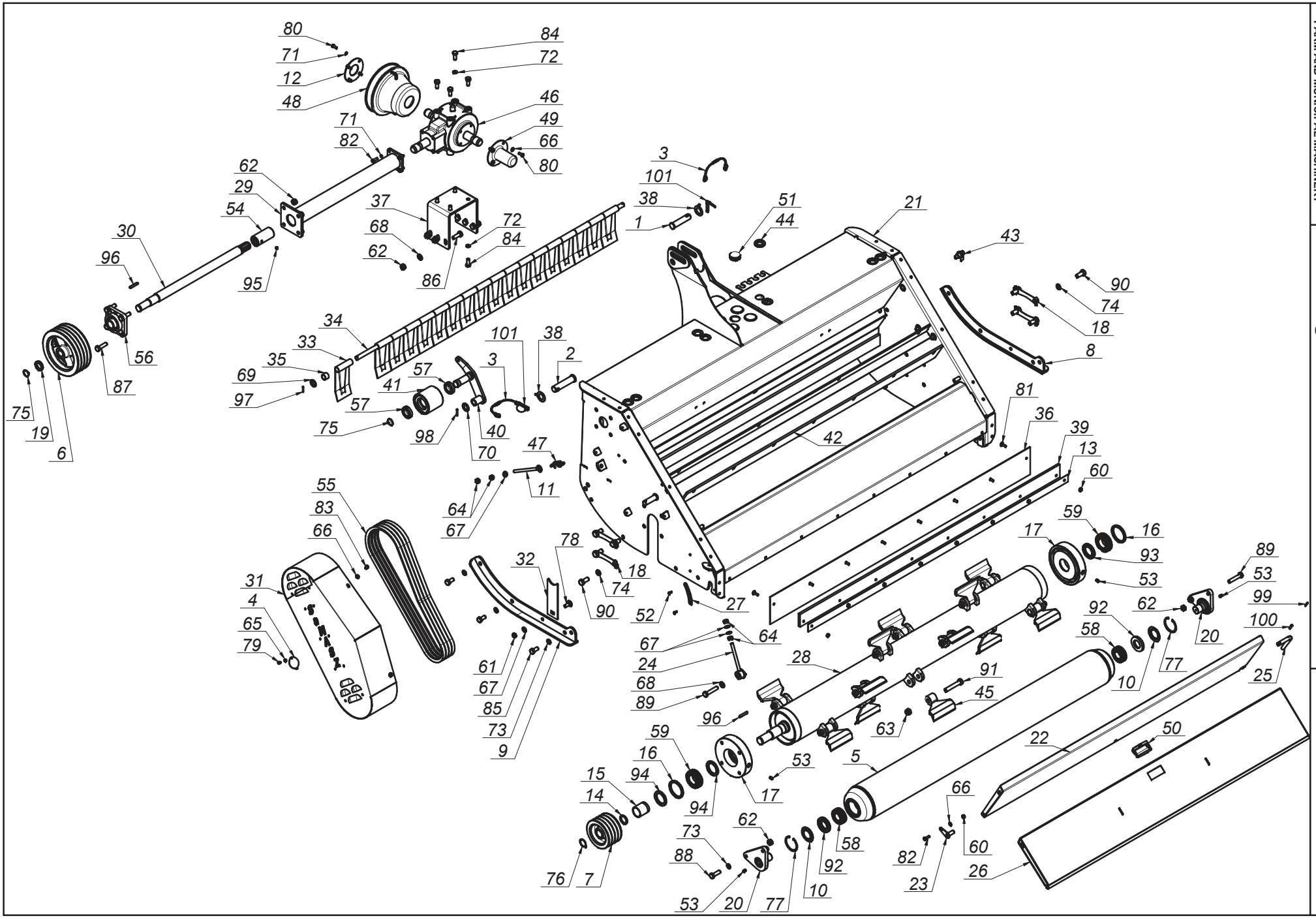

SaMASZ®
MASZYNY ROLNICZE I KOMUNALNE
FARM AND MUNICIPAL MACHINERY

0380.01.00.000
Zespół tnący
Cutting unit

Tab. 2

SaMASZ®
MASZYNY ROLNICZE I KOMUNALNE
FARM AND MUNICIPAL MACHINERY

0380.01.00.000
Zespół tnący
Cutting unit

Tab. 2

L.p. Item	Numer części Part No.	Nazwa części	Description	Ilość Quantity	Uwagi Notes
74	MZPS-016-003	Podkładka spręż. fi16,3 oc.	Spring washer fi16.3 z.	8	
75	MZSE-030-001	Pierścień osad. Z 30	Circlip Z 30	2	
76	MZSE-035-001	Pierścień osad. Z 35	Circlip Z 35	1	
77	MZSE-072-001	Pierścień osad. W 72	Circlip W 72	2	
78	MZSP-012-001	Śruba M12x 30 kl. 8.8 oc. PODS.	Bolt M12x30 cl. 8.8 z. Sq.-neck	1	
79	MZSZ-006-001	Śruba M 6x 12 kl. 8.8 oc. (82105)	Bolt M 6x 12 cl. 8.8 z. (82105)	1	
80	MZSZ-008-001	Śruba M 8x 20 kl. 8.8 oc. (82105)	Bolt M 8x 20 cl. 8.8 z. (82105)	8	
81	MZSZ-008-002	Śruba M 8x 25 kl. 8.8 oc. PODS.	Bolt M 8x 25 cl. 8.8 z. sq. neck	8	
82	MZSZ-008-009	Śruba M 8x 25 kl. 8.8 oc. (82105)	Bolt M 8x 25 cl. 8.8 z. (82105)	7	
83	MZSZ-008-011	Śruba M 8x 12 kl. 8.8 oc. (82105)	Bolt M 8x 12 cl. 8.8 z. (82105)	4	
84	MZSZ-012-002	Śruba M12x 30 kl. 8.8 oc. (82105)	Bolt M12x 30 cl. 8.8 z.	8	
85	MZSZ-014-001	Śruba M14x 30 kl. 8.8 oc. (82105)	Bolt M14x30 cl. 8.8 z.	6	
86	MZSZ-014-003	Śruba M14x 40 kl. 8.8 oc. (82105)	Bolt M14x 40 cl. 8.8 z. (82105)	6	
87	MZSZ-014-004	Śruba M14x 50 kl. 8.8 oc. (82105)	Bolt M14x 50 cl. 8.8 z. (82105)	4	
88	MZSZ-014-009	Śruba M14x 45 kl. 8.8 oc. (82105)	Bolt M14x45 cl. 8.8 z. (82105)	2	
89	MZSZ-014-070	Śruba M14x 70 kl. 8.8 oc. (82105)	Bolt M14x 70 cl. 8.8 z.	2	
90	MZSZ-016-001	Śruba M16x 35 kl. 8.8 oc. (82105)	Bolt M16x 35 cl. 8.8 z. (82105)	8	
91	MZSZ-016-020	Śruba M16x 90 kl. 10.9 oc. (82101)	Bolt M16x 90 cl. 10.9 z.	14	
92	MZUS-040-002	Simmering A - 40x 72x10	Simmering A - 40x 72x10	2	
93	MZUS-045-007	Simmeirng A - 45x 72x 8	Simmering A - 45x 72x 8	1	
94	MZUS-050-007	Simmering A - 50x 72x 7	Simmering A - 50x 72x 7	2	
95	MZWD-010-002	Wkręt dociskowy M10x10 oc	Set screw M10x10 z.	1	
96	MZWP-018-013	Wpust A 8x 7x 50	Key A 8x 7x 50	2	
97	MZZK-004-004	Kołek spręż. fi 4x 26 nierdz.	Spring pin fi 4x26 ss.	2	-
98	MZZK-005-002	Kołek spręż. fi 5x 32 oc.	Spring pin fi 5x32 z.	1	-
99	MZZK-005-004	Kołek spręż. fi 5x 25 oc.	Spring pin fi 5x 25 z.	1	-
100	MZZK-008-004	Kołek spręż. fi 8x 25 oc.	Spring pin fi 8x 25 z.	1	-
101	MZZP-000-001	Zawleczka - Przetyczka A 11x45	Lynch pin A 11x45	3	

SaMASZ®
MASZYNY ROLNICZE I KOMUNALNE
FARM AND MUNICIPAL MACHINERY

0380.02.00.000
Kosz
Grass catcher

Tab. 3

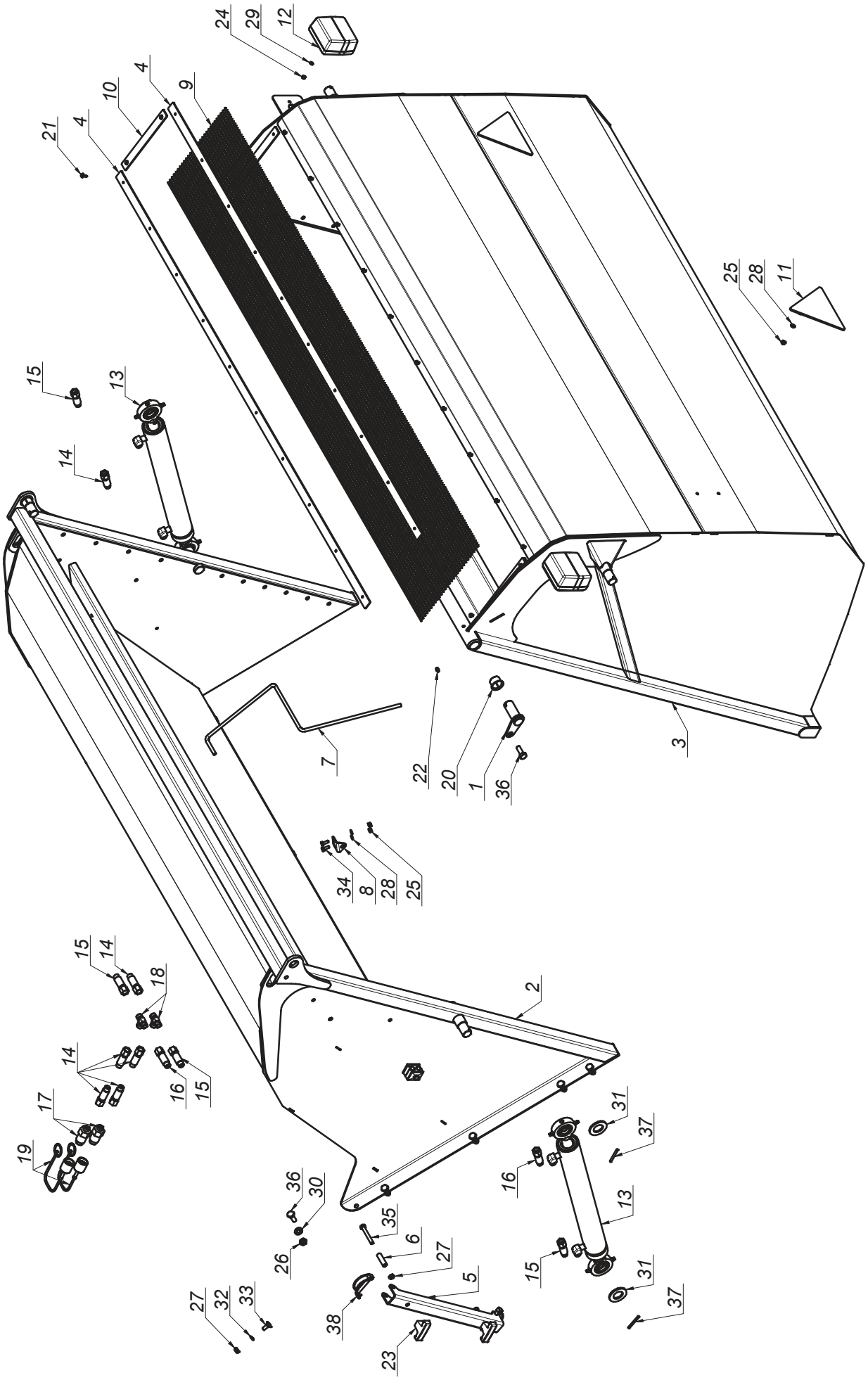

SaMASZ®
MASZYNY ROLNICZE I KOMUNALNE
FARM AND MUNICIPAL MACHINERY

0380.02.00.000
Kosz
Grass catcher

Tab. 3

L.p. Item	Numer części Part No.	Nazwa części	Description	Ilość Quantity	Uwagi Notes
1	00SN.25.00.060	Sworzeń fi.25 L= 60 (SN.25.00.060)	Pin fi.25 L=60	2	
2	0380.02.01.000	Rama kosza	Catcher frame	1	
3	0380.02.02.000	Kosz	Grass catcher	1	
4	0380.02.03.000	Listwa mocująca siatkę	Mesh brace	2	-
5	0380.02.06.000	Podpora zabezpieczająca	Support	1	-
6	0380.02.07.000	Tulejka L-40	Bushing L=40	2	-
7	0380.02.08.000	Wskanik napenienia	Indicator	1	-
8	0380.02.09.000	Mocowanie wskaźnika	Indicator mount	1	-
9	0380.02.10.000	Siatka	Mesh	1	-
10	0380.02.12.200	Krótka listwa mocująca siatkę	Mesh short brace	2	-
11	MIEK-000-005	Światło odblaskowe trójkątne	Warning triangle	2	
12	MIEK-000-019	Lampa tylna zespolona MD-16	Tail light MD-16	2	
13	MIHC-050-004	Siłownik 50x28x400 (400.01.03.00)	Cylinder 50x28x400	2	-
14	MIHP-104-011	Przewód M16x1,5 L= 1500 A-A	Hydraulic hose M16x1,5 L= 1500 A-A	3	
15	MIHP-200-016	Przewód M16x1,5 L= 2000 A-A	Hydraulic hose M16x1,5 L= 2000 A-A	2	
16	MIHP-250-003	Przewód M16x1,5 L= 2500 A-A	Hydraulic hose M16x1,5 L= 2500 A-A	1	
17	MIHW-001-005	Wtyczka EURO M16x1.5	EURO M16x1.5 plug	2	
18	MIHZ-016-016	Złączka trójnik M16x1,5 TN100-10L	Tee, compressionM16x1.5 TN100-10L	2	
19	MITO-000-007	Osłona na wtyk EURO HP10 czerwona	EURO plug cap - red	2	
20	MITS-000-004	Tuleja ślizgowa 25x 28x 21x 35 PAF	Sliding bush 25x 28x 21x 35 PAF	2	
21	MZIN-005-014	Nit zrywany fi 5 L= 14	Rivet fi5 L=14	24	
22	MZIS-000-003	Smarowniczka M6x1	Grease nipple M6x1	2	
23	MZNR-008-001	Rękojeść eliptyczna M8	Handle	2	
24	MZNS-005-003	Nakrętka M 5 kl. 8 oc. samozab.	Nut M 5 cl. 8 z. self-lock.	4	
25	MZNS-006-006	Nakrętka M 6 kl. 8 oc. samozab.	Nut M 6 cl. 8 z. self-lock.	6	
26	MZNS-010-002	Nakrętka M10 kl. 8 oc. samozab.	Nut M10 cl. 8 z. self-lock.	10	
27	MZNZ-008-001	Nakrętka M 8 kl. 8 oc.	Nut M 8 cl. 8.8 z.	6	
28	MZPP-006-001	Podkładka fi 6 oc.	Washer fi 6 z.	6	
29	MZPP-006-001	Podkładka fi 6 oc.	Washer fi 6 z.	4	
30	MZPP-010-001	Podkładka fi10 oc.	Washer fi10 z.	10	
31	MZPP-028-001	Podkładka fi28 oc.	Washer fi28 z.	4	
32	MZPS-008-001	Podkładka spręż. fi 8,2 oc.	Spring washer fi 8.2 z.	4	
33	MZSP-008-001	Śruba M 8x 20 kl. 8.8 oc. PODS.	Bolt M 8x20 cl. 8.8 z. sq.-neck	4	
34	MZSZ-006-005	Śruba M 6x 16 kl. 8.8 oc. (82105)	Bolt M 6x 16 cl. 8.8 z. (82105)	2	
35	MZSZ-008-004	Śruba M 8x 60 kl. 8.8 oc. (82101)	Bolt M 8x 60 cl. 8.8 z. (82101)	2	
36	MZSZ-010-005	Śruba M10x 30 kl. 8.8 oc. (82105)	Bolt M10x 30 cl. 8.8 z. (82105)	12	
37	MZZK-005-001	Kołek spręż. fi 5x 45 oc.	Spring pin fi 5x45 z.	4	
38	MZZZ-008-060	Zawleczka 8x60 oc. - do rur	Cotter pin 8x60 z. tube	2	

0380.03.00.000
Koło podporowe przednie
Front caster wheel

Tab. 4

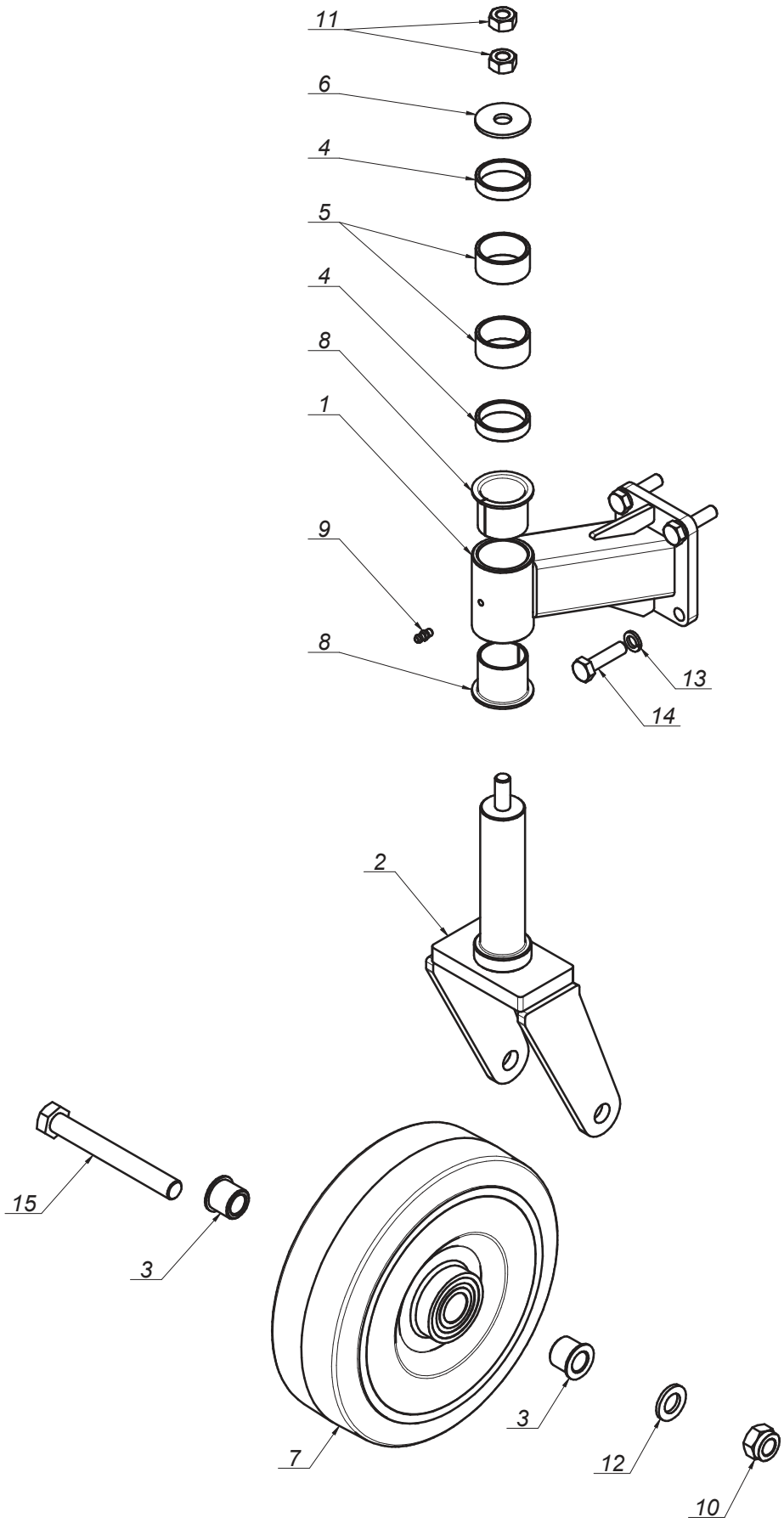

MASZYNY ROLNICZE I KOMUNALNE
FARM AND MUNICIPAL MACHINERY

0380.03.00.000
Koło podporowe przednie
Front caster wheel

Tab. 4

L.p. Item	Numer części Part No.	Nazwa części	Description	Ilość Quantity	Uwagi Notes
1	0380.03.01.000	Ramka koła	Wheel mount	1	-
2	0380.03.02.000	Zwrotnica	Wheel fork	1	-
3	0380.03.03.000	Oś koła podporowego	Wheel axle	2	-
4	0380.03.05.000	Tulejka 1cm	Spacer L=10	2	-
5	0380.03.06.000	Tulejka dystansowa 2cm	Spacer L=20	2	-
6	0380.03.07.000	Podkładka	Washer	1	-
7	MIGK-000-004	Koło SE-0 (SE_252_25K)	Wheel SE-252-25K	1	
8	MITS-000-017	Tuleja ślizgowa 35x 39x 35x 48 PRMF	Sliding bush 35x 39x 35x 48 PRMF	2	
9	MZIS-000-003	Smarowniczka M6x1	Grease nipple M6x1	1	
10	MZNS-016-005	Nakrętka M16 kl. 8 oc. samozab.	Nut M16 cl. 8 z. self-lock.	1	
11	MZNZ-012-002	Nakrętka M12 kl. 8 oc.	Nut M12 cl. 8 z.	2	
12	MZPP-016-001	Podkładka fi16 oc.	Washer fi16 z.	1	
13	MZPS-010-003	Podkladka sprez. fi10,2 oc.	Spring washer fi10.2 z.	4	
14	MZSZ-010-017	Śruba M10x 40 kl. 8.8 oc. (82105)	Bolt M10x 40 cl. 8.8 z. (82105)	4	
15	MZSZ-016-130	Śruba M16x130 kl. 8.8 cz. (82105)	Bolt M16x130 cl. 8.8 z. (82105)	1	

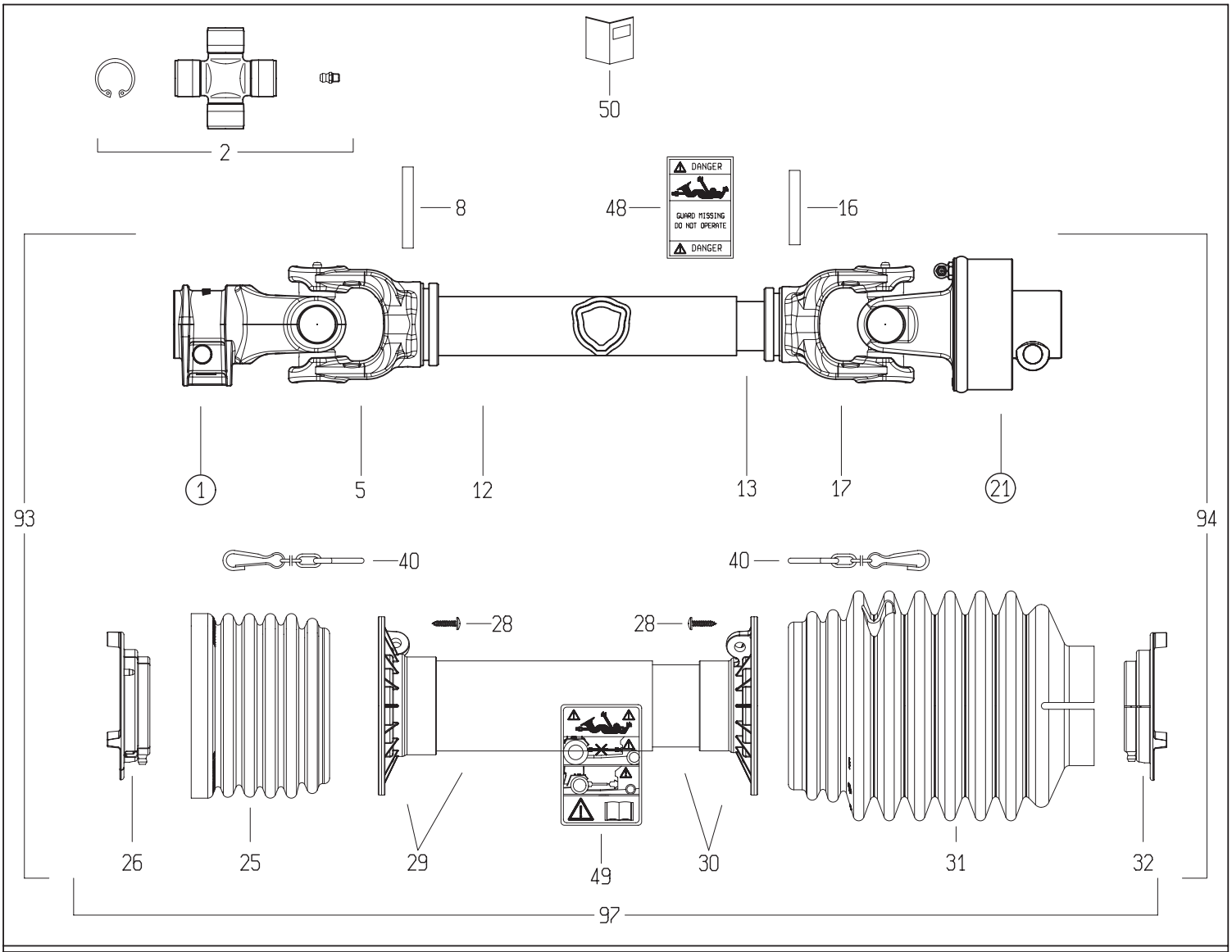

1

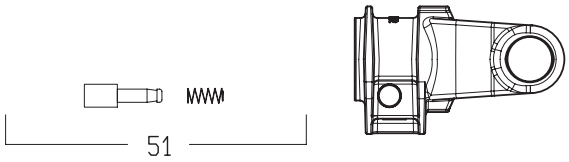

21

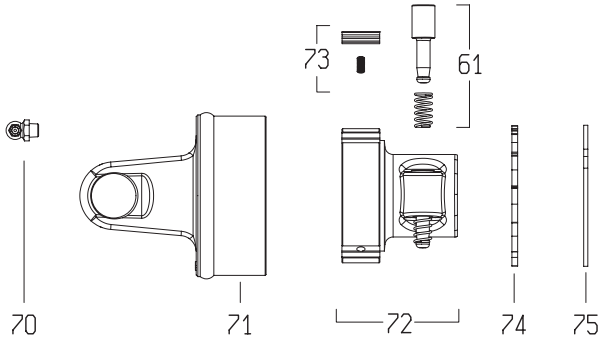

DISEGNATO / *DESIGNED BY*	DATA / *DATE*	CODICE / *CODE*	REV.
A.Caffagni	12/4/2016	7G4N061CE007096MA	0

BONDIOLI & PAVESI

LISTA RICAMBI

Codice	7G4N061CE007096MA

Rif.	Codice	Q.ta	Descrizione SAP
1	5070E0355	1	FORC.4 1 3/8Z6 PULS. -GHISA-
2	4120E0012R25	2	CROC.COMPL.S4 INGR.CUSC.2 LAB.CONF.25PZ
5	204046851	1	FORC.4 T.CARD.EST.*C* * 406R
8	341038000R10	1	SPINA ELASTICA 8X60 DIN1481
12	225120470R	1	T.C.E.12508 L=470
13	225100470R	1	T.C.I.12507 L=470
16	341048000R10	1	SPINA ELASTICA 8X55 DIN1481
17	204046852	1	FORC.4 T.CARD.INT.*BR* * 407R
21	601104701R	1	RA1/4 DX 1 3/8Z6 P.
25	219041001R	1	FASCIA GLOBAL PER G3-4
26	255041002R02	1	GHIERA ESTERNA GLOBAL G3-4
28	310001431R30	6	VITE AUT.TMTL TC 4,8X22 ZINCATA
29	5TNN1G4061FR	1	IMB.+T.P.E. PER ALB. G4 *061* FX
30	5MNN1G4061FR	1	IMB.+T.P.I. PER ALB. G4 *061* FX
31	219041102R	1	FASCIA MEDIA BOCCA STRETTA GLOBAL G3-4
32	255041001R02	1	GHIERA INTERNA GLOBAL G3-4
40	252000050R02	2	CATENA COMPLETA DI ATTACCHI MOSCH.L=60
48	399143000	1	ETICH.*USA*X T.CARD.EST.*DANGER*
49	399CEE051	1	ETIC.ATTENZ.NORM.CEE MINI 125X70
50	399CEEG01	1	LIBRETTO ISTRUZIONI NOR.CEE SERIE GLOBAL
51	403000001R10	2	PULSANTE
70	348014000R20	1	INGRAS.M 8X1.25X90 ART.36
71	418041203R	1	FORC.220040001 + CORPO RA1 2640C0102
72	5130C0301R	1	MOZZO RA1DX 1 3/8Z6 PULS.PIAST.RAD.V.CAT
73	4210C0001R03	1	KIT PIASTRINE BASCULANTI PER RA1
74	246000132R02	1	DISCO DI CHIUSURA X RA DX
75	338005000R20	1	ANELLO ELAST.I. 82X2,50 DIN472/1
93	7G4N061FX007ESM	1	MEZZA TRASMISSIONE EST. PROTETTA
94	7G4N061FX096ISM	1	MEZZA TRASMISSIONE INT. PROTETTA
97	5CG4061FXSM	1	PROTEZIONE COMPLETA

090-01.111.LS

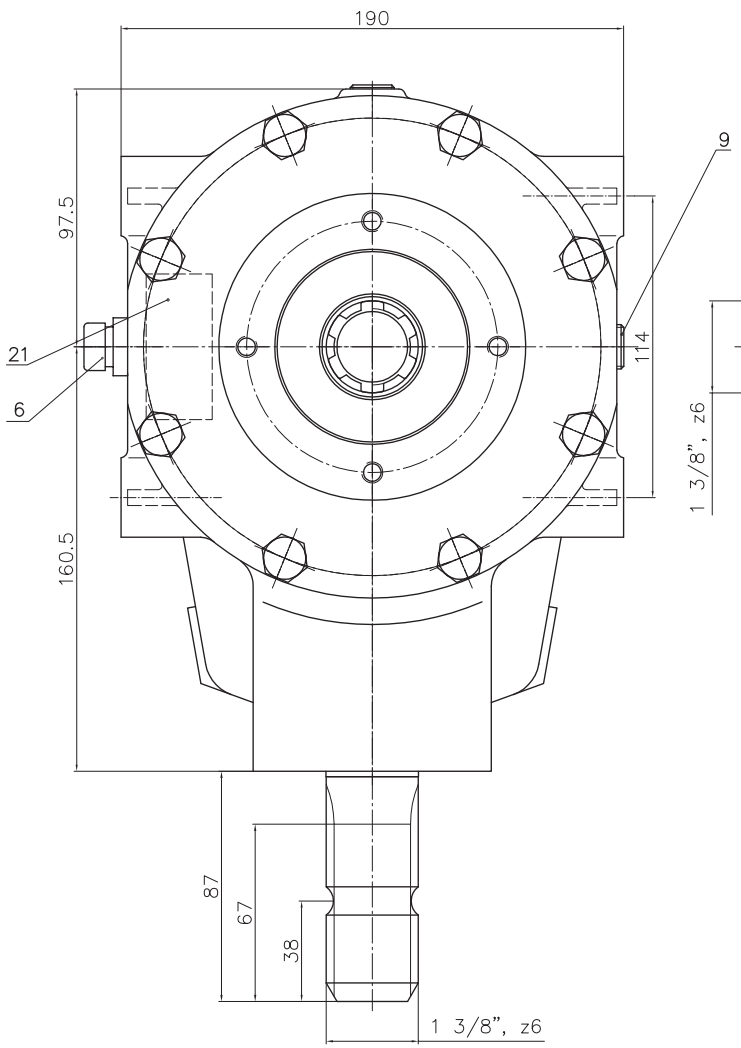

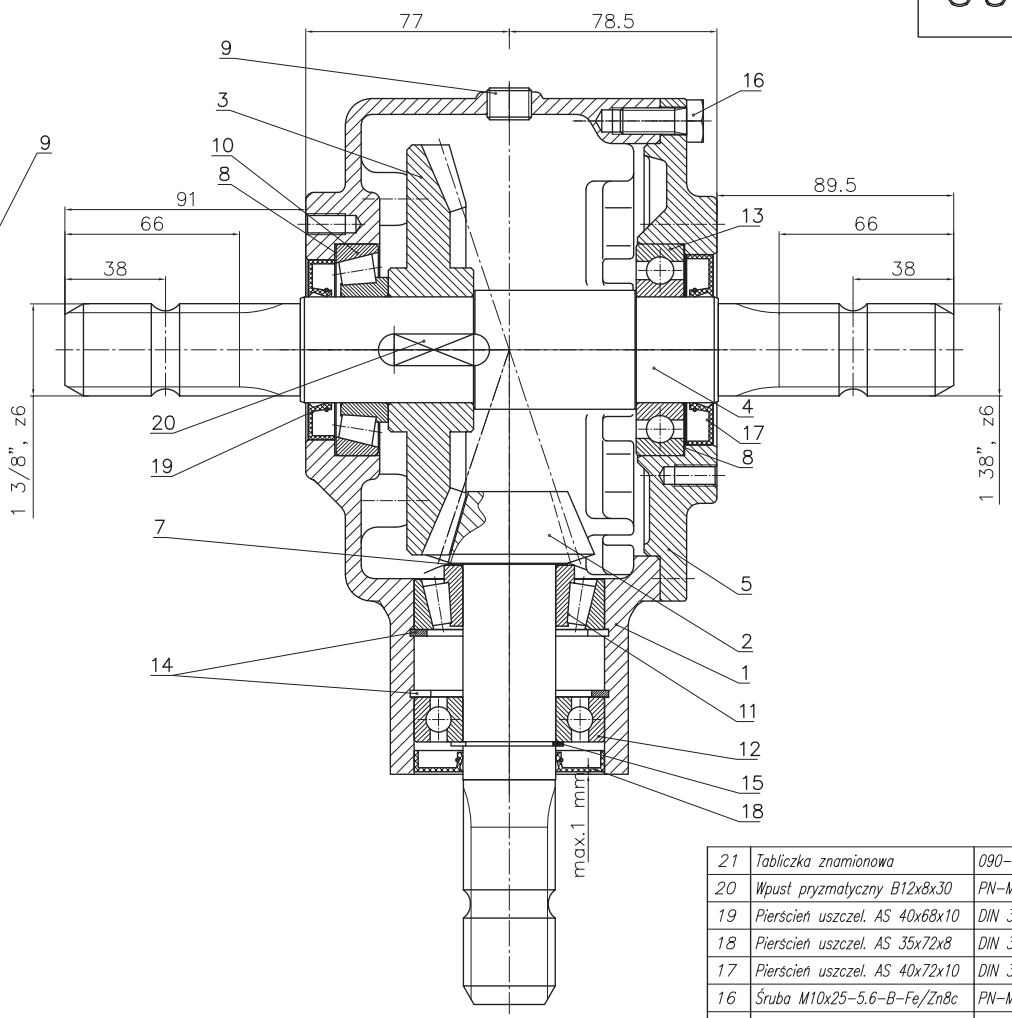

Lp.	Nazwa części	Nr rysunku-normy	Materiał	Ilość	Uwagi	Format
21	Tabliczka znamionowa	090-01.21.10	Folia AL	1		
20	Wpust pryzmatyczny B12x8x30	PN-M-85005		1		
19	Pierścień uszczel. AS 40x68x10	DIN 3760		1		
18	Pierścień uszczel. AS 35x72x8	DIN 3760		1		
17	Pierścień uszczel. AS 40x72x10	DIN 3760		1		
16	Śruba M10x25-5.6-B-Fe/Zn8c	PN-M-82105		8		
15	Pierścień osadczy spręż. Z35	PN-M-85111		1		
14	Pierścień osadczy spręż W72	PN-M-85111		2		
13	Łożysko kulkowe 6208	PN-M-86100		1		
12	Łożysko kulkowe 6207	PN-M-86100		1		
11	Łożysko stożkowe 32207	PN-M-86220		1		
10	Łożysko stożkowe 30208	PN-M-86220		1		
9	Korek 3/8"(stoż.)	DIN 906		2		
8	Podkładka dyst. PS 63x80xg	DIN 988	g=0.1,0,2,0.5,1	wg. potrzeb		
7	Podkładka dyst. PS 35x45xg	DIN 988	g=0.1,0,2,0.5,1	wg. potrzeb		
6	Odpowietrznik 3/8"(stożk.)	Nostrali & Arnaldo		1	model 33A	
5	Pokrywa	090-01.05.01	250	1	odlew 015-01.00.05/A	A3
4	Wałek	090-01.04/B	18HGT	1		A3
3	Koło zębate z=36	090-01.03	18HGT	1		A4
2	Zębnik z=12	090-01.02/A	18HGT	1		A4
1	Korpus	090-01.01.01	250	1		A1