SaMASZ Sp. z o.o.
ul. Trawiasta 15
15-161 Białystok - Poland

Rok założenia / Established in - 1984

MASZYNY ROLNICZE I KOMUNALNE
FARM AND MUNICIPAL MACHINERY

centrala / phone +48 85 664-70-31
fax +48 85 664-70-41
e-mail: samasz@samasz.pl / export@samasz.com
www.samasz.pl / www.samasz.com

Katalog części / Spare parts list

KOSIARKA DYSKOWA DWUSTRONNA REWERS / REAR DISC MOWER WITH REVERSE SYSTEM

KDDR 941 - 9,40 m / 30' 10" (0321)

Wersja / Edition: 2

Nr seryjny / Serial no.

Białystok 2017.09.11

K0321PLEN002

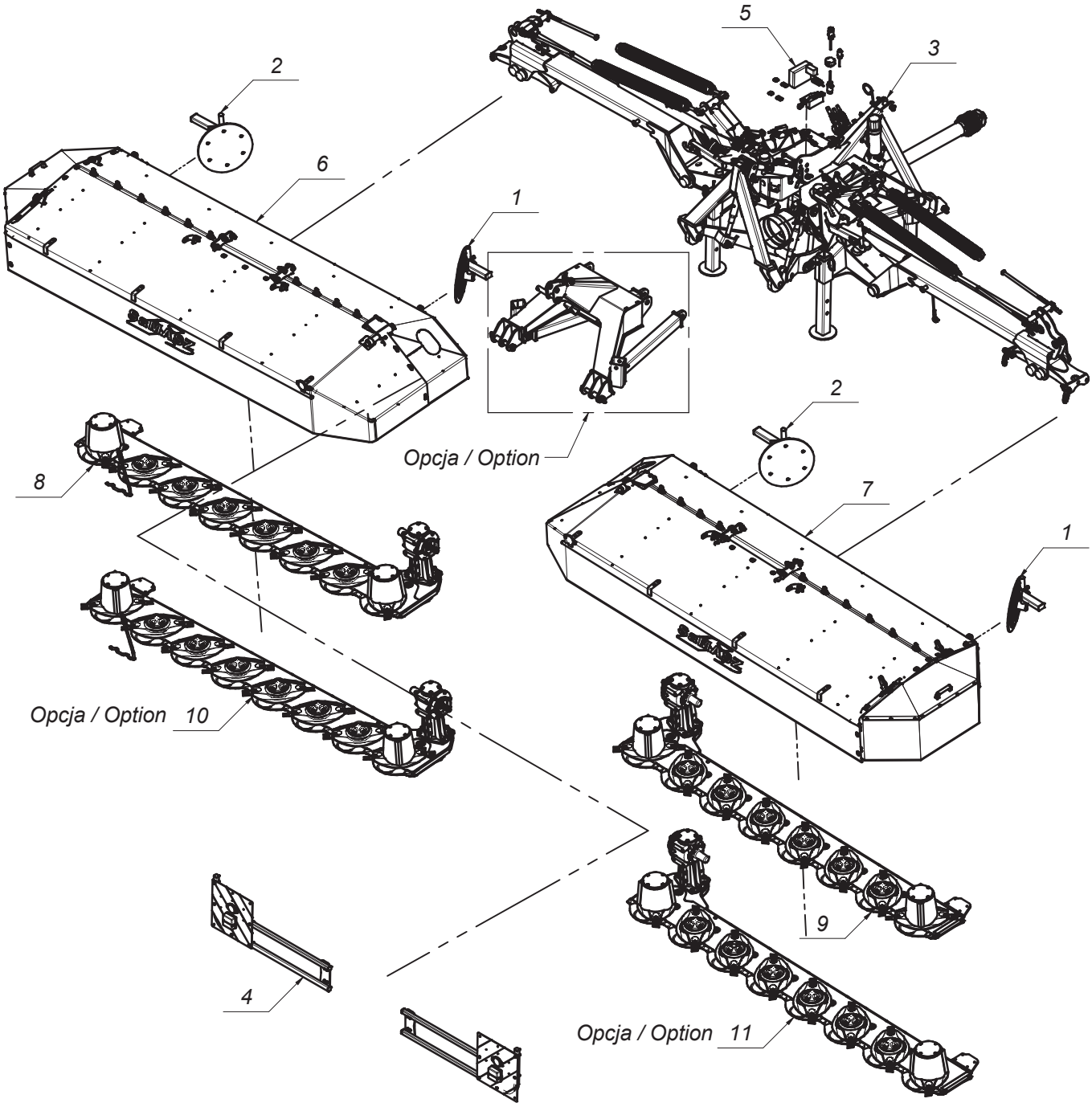
5
3
2
6
1
Opcja / Option
2
8
7
1
Opcja / Option 10
9
4
Opcja / Option 11

MASZYNY ROLNICZE I KOMUNALNE
FARM AND MUNICIPAL MACHINERY

0321.00.00.002
KDDR 941

Tab. 1

L.p. Item	Numer części Part No.	Nazwa części	Description	Ilość Quantity	Uwagi Notes
1	0229.06.00.005	Zgarniacz lewy	Swath guide left	2	
2	0229.07.00.005	Zgarniacz prawy	Swath guide right	2	
3	0321.01.00.001	Układ zawieszenia	Suspension unit	1	
4	0321.05.00.001	Tablice odblaskowe	Warning plates	1	
5	0610.07.00.001	Instalacja elektryczna	Electric installation	1	
6	0616.02.00.006	Rama główna prawa	Main frame right	1	
7	0616.03.00.006	Rama główna lewa	Main frame left	1	
8	0616.04.00.007	Zespół tnący prawy	Cutting unit right	1	
9	0616.05.00.007	Zespół tnący lewy	Cutting unit left	1	
10	0616.14.00.007	Zespół tnący prawy - obr. na przemian	Cutting unit right	1	
11	0616.15.00.007	Zespół tnący lewy - obr. na przemian	Cutting unit left	1	

SaMASZ®
MASZYNY ROLNICZE I KOMUNALNE
FARM AND MUNICIPAL MACHINERY

0229.06.00.005
Zgarniacz lewy
Swath guide left

Tab. 2

L.p. Item	Numer części Part No.	Nazwa części	Description	Ilość Quantity	Uwagi Notes
1	0229.06.01.000	Ramie przesuwne lewe	Swath guide bracket	1	
2	0229.06.02.000	Ramie talerza lewe	Swath guide arm left	1	
3	0229.06.06.000	Tuleja dystansowa fi25 L=23	Spacer fi 25 L=23	1	
4	0235.07.05.005	Tarcza zgarniacza fi355	Swath guide plate fi355	1	
5	MIHK-420-000	Tarcza gumowa fi420x10 (0235.07.06.005)	Rubber plate fi420x10 (0235.07.06.005)	1	
6	MITZ-034-000	Zaślepka plastik ok 34x1 - 111065	Plastic plug round 34x1 - 111065	1	
7	MITZ-050-001	Zaślepka plastik ok 50x1.0-3.0 - 111068	Plastic plug fi 50x1.0-3.0 - 111068	1	
8	MITZ-060-003	Zaślepka plastik prost 60x40x3-5	Plastic plug 60x40x3 square	1	
9	MZLZ-005-008	Łożysko 6205 2RS	Bearing 6205 2RS	2	
10	MZNZ-008-001	Nakrętka M 8 kl. 8 oc.	Nut M 8 cl. 8 z.	6	
11	MZNZ-012-002	Nakrętka M12 kl. 8 oc.	Nut M12 cl. 8 z.	2	
12	MZSE-025-001	Pierścień osad. Z 25	Circlip Z 25	1	
13	MZSE-052-001	Pierścień osad. W 52	Circlip W 52	1	
14	MZSP-008-001	Sruba M 8x 20 kl. 8.8 oc. PODS.	Bolt M 8x20 cl. 8.8 z. sq.-neck	6	
15	MZSZ-012-003	Sruba M12x 35 kl. 8.8 oc. (82105)	Bolt M12x 35 cl. 8.8 z. (82105)	2	

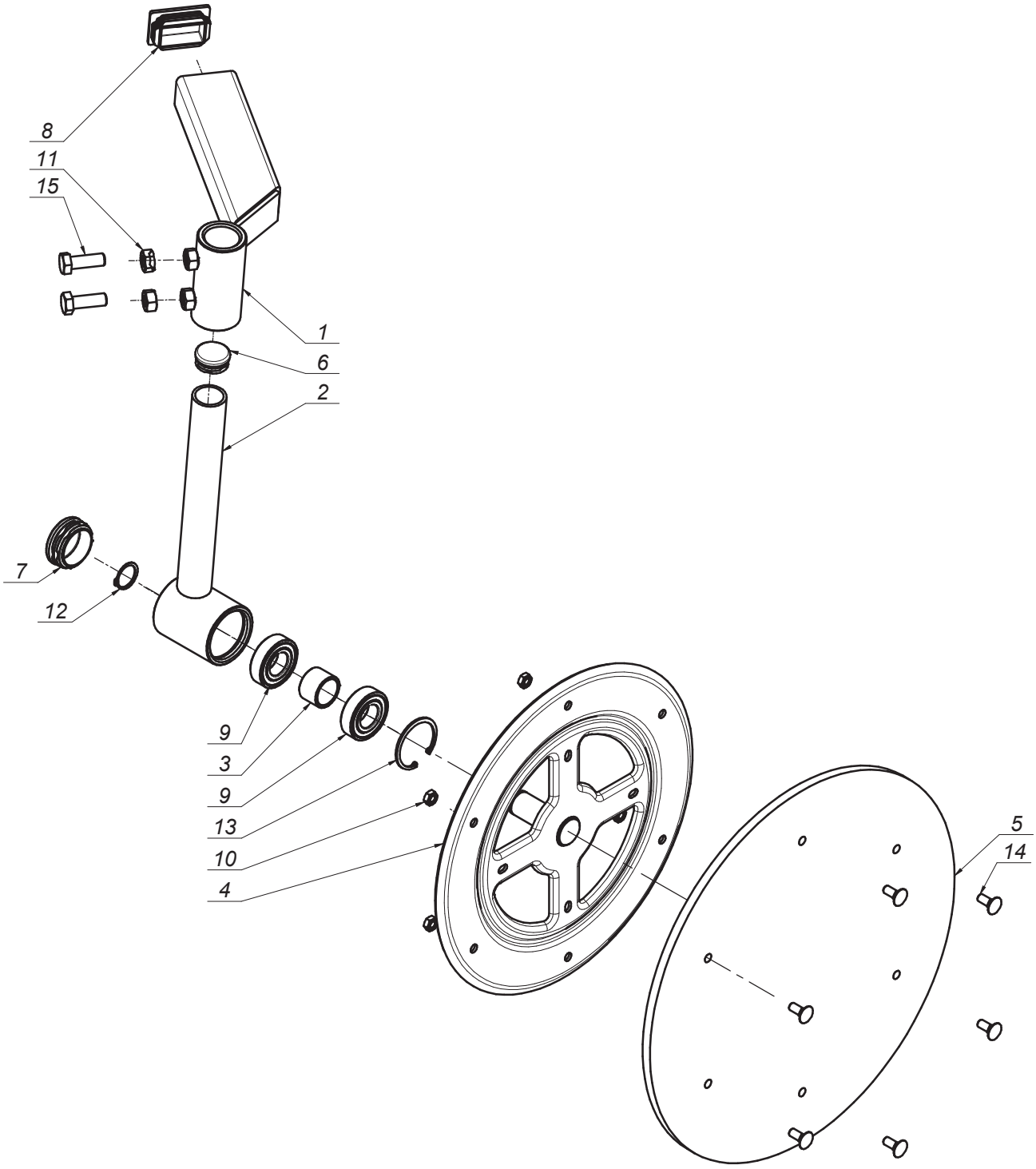

SaMASZ®
MASZYNY ROLNICZE I KOMUNALNE
FARM AND MUNICIPAL MACHINERY

0229.07.00.005
Zgarniacz prawy
Swath guide right

Tab. 3

L.p. Item	Numer części Part No.	Nazwa części	Description	Ilość Quantity	Uwagi Notes
1	0229.06.02.000	Ramie talerza lewe	Swath guide arm left	1	
2	0229.06.06.000	Tuleja dystansowa fi25 L=23	Spacer fi 25 L=23	1	
3	0229.07.01.000	Ramie przesuwne prawe	Swath guide arm right	1	
4	0235.07.05.005	Tarcza zgarniacza fi355	Swath guide plate fi355	1	
5	MIHK-420-000	Tarcza gumowa fi420x10 (0235.07.06.005)	Rubber plate fi420x10 (0235.07.06.005)	1	
6	MITZ-034-000	Zaślepka plastik ok 34x1 - 111065	Plastic plug round 34x1 - 111065	1	
7	MITZ-050-001	Zaślepka plastik ok 50x1.0-3.0 - 111068	Plastic plug fi 50x1.0-3.0 - 111068	1	
8	MITZ-060-003	Zaślepka plastik prost 60x40x3-5	Plastic plug 60x40x3 square	1	
9	MZLZ-005-008	Łożysko 6205 2RS	Bearing 6205 2RS	2	
10	MZNZ-008-001	Nakrętka M 8 kl. 8 oc.	Nut M 8 cl. 8 z.	6	
11	MZNZ-012-002	Nakrętka M12 kl. 8 oc.	Nut M12 cl. 8 z.	2	
12	MZSE-025-001	Pierścień osad. Z 25	Circlip Z 25	1	
13	MZSE-052-001	Pierścień osad. W 52	Circlip W 52	1	
14	MZSP-008-001	Sruba M 8x 20 kl. 8.8 oc. PODS.	Bolt M 8x20 cl. 8.8 z. sq.-neck	6	
15	MZSZ-012-003	Sruba M12x 35 kl. 8.8 oc. (82105)	Bolt M12x 35 cl. 8.8 z. (82105)	2	

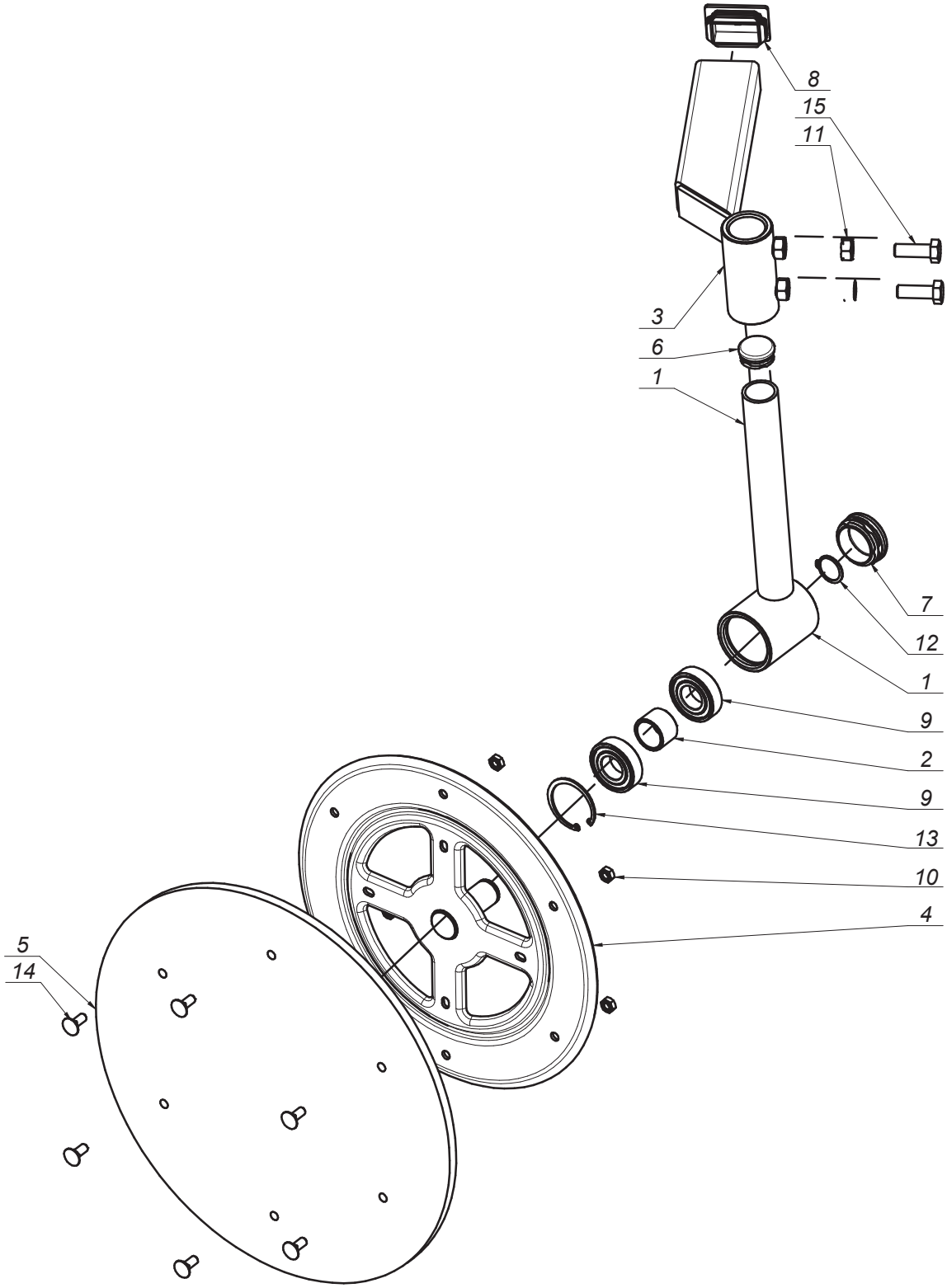

SaMASZ®
MASZYNY ROLNICZE I KOMUNALNE
FARM AND MUNICIPAL MACHINERY

0321.01.00.001
Układ zawieszenia
Suspension unit

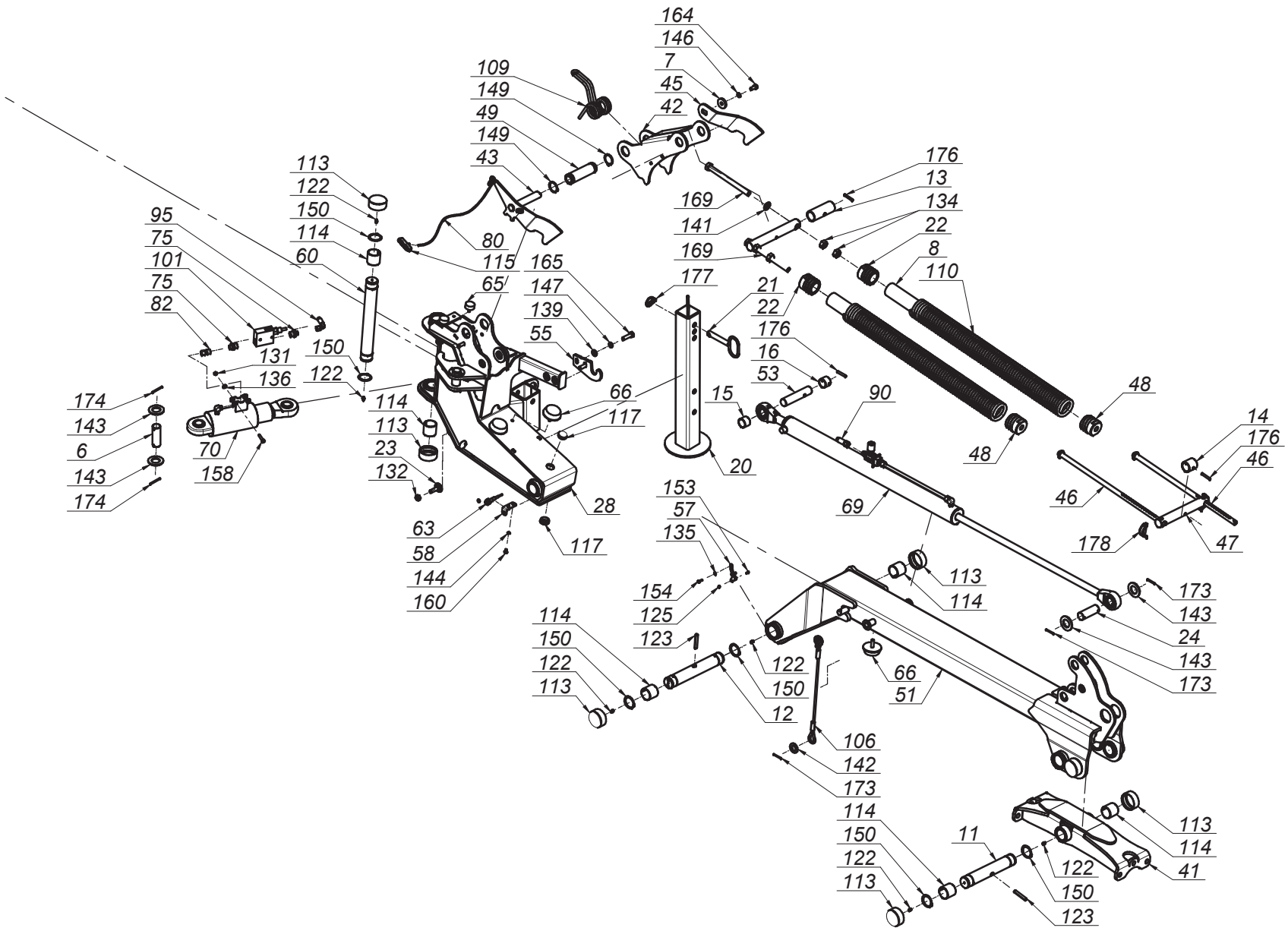

Tab. 4

SaMASZ®
MASZYNY ROLNICZE I KOMUNALNE
FARM AND MUNICIPAL MACHINERY

0321.01.00.001
Układ zawieszenia
Suspension unit

Tab. 4

L.p. Item	Numer części Part No.	Nazwa części	Description	Ilość Quantity	Uwagi Notes
1	00SN.28.00.085	Sworzeń fi.28 L= 85 (SN.28.00.085)	Pin fi 28 L=85 (SN.28.00.085)	2	
2	00SN.35.00.110	Sworzeń fi.35 L=110 (SN.35.00.110)	Pin fi 35 L=110 (SN.35.00.110)	2	
3	00SO.19.28.065	Sworzeń fi.19 - L=65	Pin fi.19 - L=65	2	
4	00SO.19.28.120	Sworzeń fi.19 - L=120	Pin fi.19 - L=120	2	
5	00SO.35.00.085	Sworzeń fi.35 L= 85 (SO.35.00.085)	Pin fi.35 L= 85 (SO.35.00.085)	2	
6	00SO.35.00.100	Sworzeń fi.35 L=100 (SO.35.00.100)	Pin Fi 35, L=100	4	
7	0108.02.08.000	Podkładka dociskająca	Washer	2	
8	0112.10.28.000	Usztywnienie sprężyny	Spring insert	4	
9	0126.00.00.003	Zaczep czołowy podwyższony	Tractor triangle cpl.	1	
10	0225.01.11.000	Sworzeń zaczepu górnego	Upper hitch's pin	1	
11	0271.01.16.003	Sworzeń zawieszenia ramy	Suspension frame pin	2	
12	0271.01.20.003	Sworzeń ramienia ruchomego	Frame pin	2	
13	0271.01.22.003	Tuleja dystansowa	Distance bush	2	
14	0271.01.23.003	Tuleja dystansowa I	Distance bush I	2	
15	0271.01.24.003	Tuleja dystansowa cylindra	Distance bush	2	
16	0271.01.25.003	Tuleja dystansowa cylindra II	Distance bush II	2	
17	0271.01.31.003	Sworzeń zaczepu - kat. III	Pin - cat. III	2	
18	0271.01.32.003	Sworzeń górny zaczepu - kat. III	Upper pin - cat. III	1	
19	0271.01.33.003	Sworzeń sprężyn odciążających	Support springs pin	2	
20	0272.01.26.001	Stopa podporowa	Support leg	4	
21	0272.01.28.001	Sworzeń blokady stopy	Pin	4	
22	0272.01.40.002	Zaczep sprężyny dp-fi75x13 L-65	Spring catch dp-fi75x13 L-65	4	
23	0272.01.47.001	Śruba regulacyjna zaworu	Bolt	2	
24	0272.01.48.002	Sworzeń siłownika	Pin	2	
25	0272.01.52.002	Podkładka osłony stożkowej	Washer	3	
26	0320.01.01.003	Zaczep	Hitch	1	
27	0320.01.03.A00	Przodek kpl.	Subframe	1	
28	0320.01.05.003	Ramię ruchome prawe	Moving arm - right	1	
29	0320.01.06.003	Ramię ruchome lewe	Moving arm	1	
30	0320.01.09.000	Pokrywa skrzynki narzędziowej	Cover	2	
31	0320.01.10.003	Wspornik osłony stożkowej	PTO guard bracket	1	
32	0320.01.11.003	Mocowanie bloku	Block's mounting	1	
33	0320.01.12.003	Mocowanie sterownika	Controller mounting	1	
34	0320.01.13.000	Płyta przyłączeniowa 2 UL 06/1 G2	Connecting plate	1	
35	0509.01.02.000	Ramię podośnika	Arm	1	
36	0509.01.22.000	Łącznik łańcucha	Chain connector	2	
37	0510.01.10.000	Mocowanie dzielnika	Manometer mounting	1	
38	0510.01.22.000	Ucho łacznika	Cylinder connector	1	
39	0510.01.23.000	Przeciwnakrętka	Locknut	1	
40	0510.01.31.000	Łącznik 84339000 - Przerobiony	Connector 84339000 - Modified	2	
41	0541.01.03.001	Mocowanie ramy	Suspension frame mount	1	
42	0600.01.05.001	Dźwignia sprężyn	Lever	2	
43	0600.01.08.001	Zapadka lewa	Latch left	1	
44	0600.01.17.000	Hak zapadki prawej	Transport latch right	1	
45	0600.01.18.000	Hak zapadki lewej	Transport latch left	1	

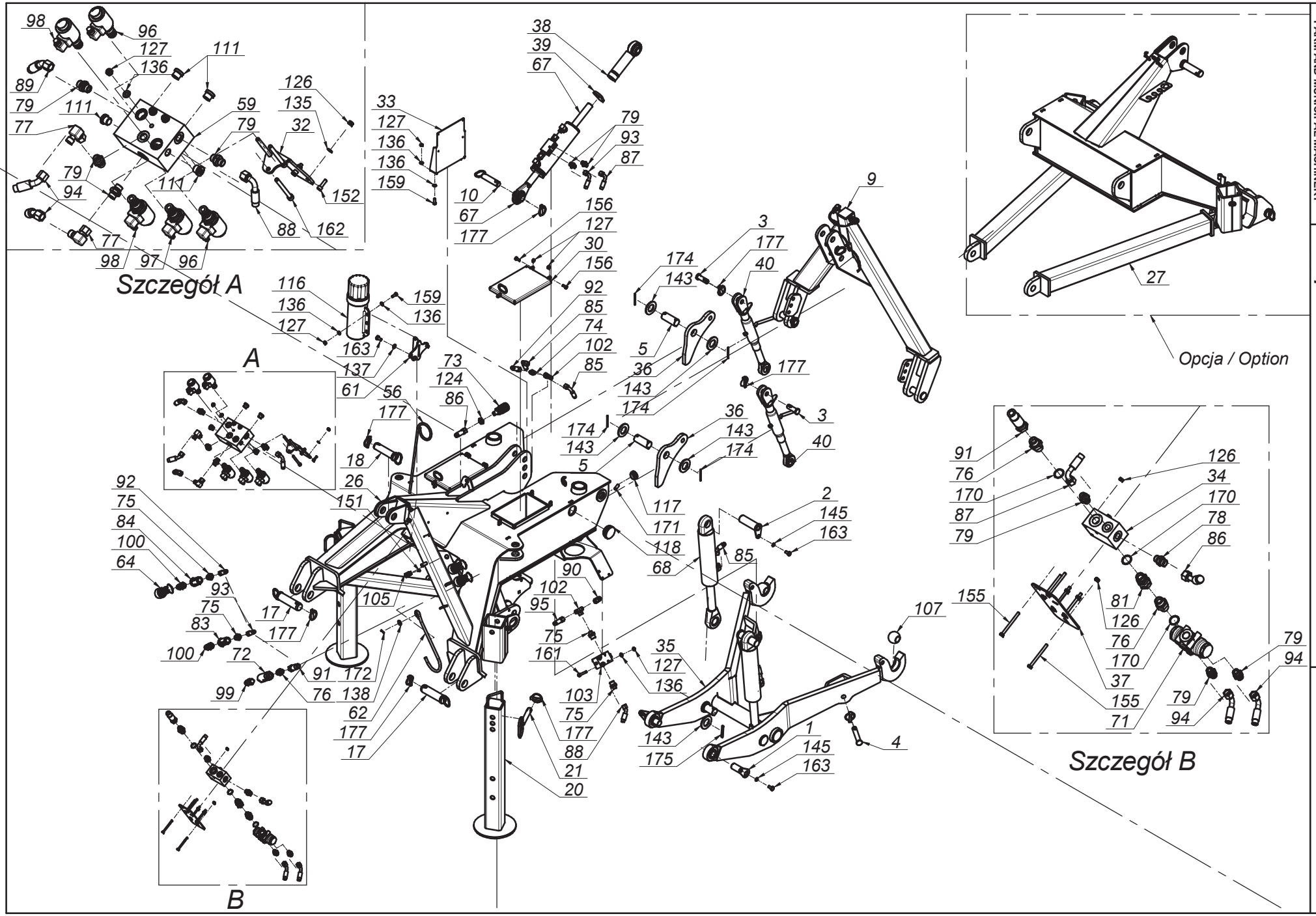

SaMASZ®
MASZYNY ROLNICZE I KOMUNALNE
FARM AND MUNICIPAL MACHINERY

0321.01.00.001
Układ zawieszenia
Suspension unit

Tab. 4

SaMASZ®
MASZYNY ROLNICZE I KOMUNALNE
FARM AND MUNICIPAL MACHINERY

0321.01.00.001
Układ zawieszenia
Suspension unit

Tab. 4

L.p. Item	Numer części Part No.	Nazwa części	Description	Ilość Quantity	Uwagi Notes
46	0600.01.21.000	Pręt naciągu sprężyn (Fujarka)	Spring tensioning rod	4	
47	0600.01.22.000	Sworzeń sprężyn odciążających	Pin	2	
48	0600.01.24.000	Zaczep sprężyny dp-fi70x13 L-65	Spring mount dp-fi70x13 L-65	4	
49	0600.01.26.001	Tuleja dźwigni sprężyn	Bushing	2	
50	0606.01.02.006	Mocowanie ramy	Suspension frame mount	1	
51	0610.01.04.002	Ramię nośne prawe	Suspension arm right	1	
52	0610.01.05.002	Ramię nośne lewe	Suspension arm left	1	
53	0618.01.25.001	Sworzeń siłownika	Cylinder pin	2	
54	0619.01.07.000	Zapadka prawa	Latch right	1	
55	0619.01.31.002	Hak blokady transportowej	Transport lock hook	2	
56	0619.01.32.000	Sprężyna przewodów	Spring bracket	1	
57	0619.01.34.001	Ogranicznik unoszenia	Lifting block	2	
58	0619.01.36.001	Uchwyt czujnika zbliżeniowego	Sensor holder	2	
59	0619.01.37.001	Płyta przyłączeniowa 4 UL06/5 - G2	Connecting plate 4 UL06/5 - G2	1	
60	0619.01.42.002	Sworzeń główny zawieszenia	Pin, main	2	
61	0619.01.51.003	Wspornik tuby	Tube's bracket	1	
62	0927.01.04.000	Wspornik wału	Shaft bracket	1	-
63	MIEC-000-001	Czujnik zbliżeniowy ARK-AMP	Close-up sensor ARK-AMP	2	
64	MIEK-000-102	Gniazdo przeciwpyłowe M18	Euro socket	3	
65	MIGA-040-018	Amortyzator gumowo-metalowy 40x18 typ D	Rubber-metal damper 40x18 type K	4	
66	MIGA-080-000	Amortyzator gumowo-metalowy 80x25 typ K	Rubber-metal damper 80x25 type K	6	
67	MIHC-063-175	Siłownik 63x28x175 (0510.01.21.000)	Cylinder 63x28x175 (0510.01.21.000)	1	
68	MIHC-063-200	Siłownik 63x36x200 (0320.01.04.000)	Hydraulic cylinder - 60-36x200Z	2	
69	MIHC-063-600	Siłownik 63x28x920 (0600.01.31.001)	Lifting cylinder	2	
70	MIHC-080-080	Siłownik 80x70 (0320.01.07.000)	Hydraulic cylinder	2	
71	MIHD-040-060	Dzielnik strumienia 40-60 L/min V-EQ 30	Flow dividor 40-60 L/min V-EQ 30	1	
72	MIHF-012-040	Filtr In-Line B640-IL1240R	In-Line filter B640-IL1240R	1	
73	MIHG-000-002	Gniazdo euro M18x1,5	EURO plug M18x1,5	1	
74	MIHK-000-004	Złączka M16x1,5 - M16x1,5 korpus	Ferrule M16x16	1	
75	MIHK-012-004	Złączka M16x1/2"	Straight connector M16x1/2"	10	
76	MIHK-012-120	Złączka 1/2" - 1/2"	Straight connector 1/2"-1/2"	3	
77	MIHK-016-017	Złączka kolankowa M16x1,5 nastawna	Elbow connector M16x1,5 - compression	2	
78	MIHK-018-001	Złączka M18x1,5 - 3/8" korpus	Straight connector M18 x 3/8"	1	
79	MIHK-034-000	Złączka M16x3/8"	Straight connector M16x3/8"	9	
80	MIHL-000-007	Linka fi 5 L=4000 zielona	Cord fi 5 L=4000 green	2	
81	MIHP-012-004	Przyłączka prosta nast. 1/2"x1/2"	Straight connector adjustable 1/2"x1/2"	1	
82	MIHP-016-016	Przyłączka nastawna M16x1,5 - M16x1,5 L=40	Connector M16x1,5 - M16x1,5 L=40	2	
83	MIHP-022-012	KENNFIXX M22x1/2" BG3 NIEBIESKI +	KENNFIXX M22x1/2" BG3 BLUE +	1	
84	MIHP-022-016	KENNFIXX M22x1/2" BG3 ŻÓŁTY +	KENNFIXX M22x1/2" BG3 YELLOW +	1	
85	MIHP-035-001	Przewód M16x1,5 L= 350 A45-A90 C (P15P12/111/08 L-350)	Hydraulic hose M16x1,5 L= 350 A45-A90 C (P15P12/111/08 L-350)	2	
86	MIHP-080-002	Przewód M18x1,5 L= 800 A45-A	Hydraulic hose M18x1,5 L= 800 A45-A	1	
87	MIHP-110-009	Przewód M16x1,5 L= 1100 A90-A90 C	Hydraulic hose M16x1,5 L= 1100 A90-A90 C	1	
88	MIHP-130-004	Przewód hyd. M16x1,5 L= 1300 A90-A45 K270	Hydraulic hose M16x1,5 L= 1300 A90-A45 K270	1	
89	MIHP-135-009	Przewód M16x1,5 L= 1350 A45-A45 C	Hydraulic hose M16x1,5 L= 1350 A45-A45 C	1	
90	MIHP-160-018	Przewód M18x1,5 M16x1,5 L= 1600 A-A45	Hydraulic hose M18x1,5 M16x1,5 L= 1600 A-A45	2	

SaMASZ®
MASZYNY ROLNICZE I KOMUNALNE
FARM AND MUNICIPAL MACHINERY

0321.01.00.001
Układ zawieszenia
Suspension unit

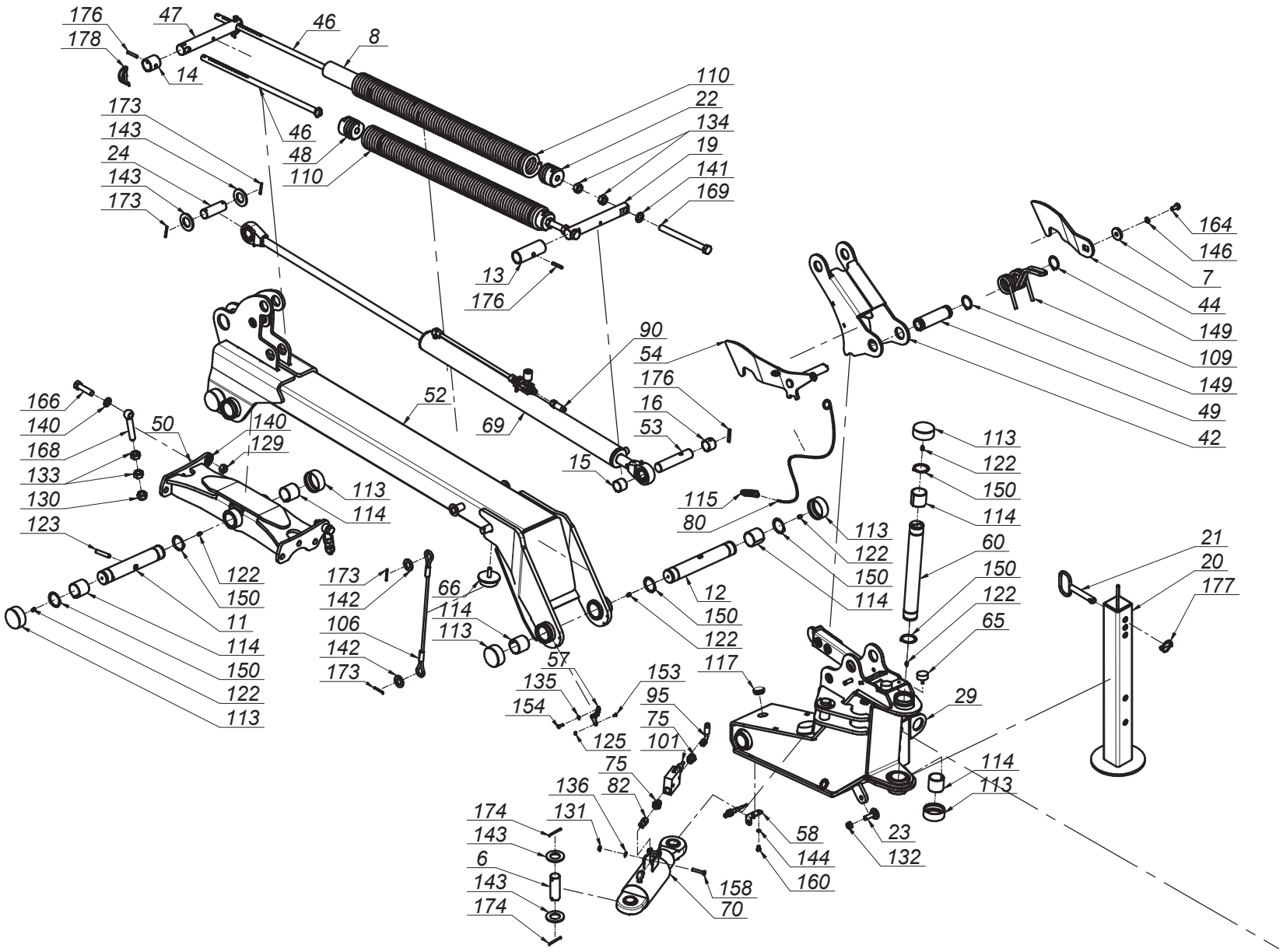

Tab. 4

SaMASZ®
MASZYNY ROLNICZE I KOMUNALNE
FARM AND MUNICIPAL MACHINERY

0321.01.00.001
Układ zawieszenia
Suspension unit

Tab. 4

L.p. Item	Numer części Part No.	Nazwa części	Description	Ilość Quantity	Uwagi Notes
91	MIHP-200-019	Przewód G1_2" L= 2000 A-A	Hydraulic hose G1_2" L= 2000 A-A	1	
92	MIHP-250-003	Przewód M16x1,5 L= 2500 A-A	Hydraulic hose M16x1,5 L= 2500 A-A	1	
93	MIHP-300-004	Przewód M16x1,5 L= 3000 A90-A	Hydraulic hose M16x1,5 L= 3000 A90-A	1	
94	MIHP-400-009	Przewód M16x1,5 L= 400 A45-A90 kat 90	Hydraulic hose M16x1,5 L= 400 A45-A90 kat.90	2	
95	MIHP-700-016	Przewód M16x1,5 L= 700 A90-A	Hydraulic hose M16x1,5 L= 700 A90-A	2	
96	MIHR-000-012	Rozdzielacz 2URED-6-C1-16/2-M1-G12Z4	Divider 2URED-6-C1-16/2-M1-G12Z4	2	
97	MIHR-000-013	Rozdzielacz 2URED-6-C5-12/2-M1-G12Z4	Divider, 2URED-6-C5-12/2-M1-G12Z4	1	
98	MIHR-000-11	Rozdzielacz 2URES-6-A3-12/2-M1-G12Z4	Divider 2URES-6-A3-12/2-M1-G12Z4	2	
99	MIHW-000-002	Wtyczka EURO G1/2"x14	EURO G1/2"x14 plug	1	
100	MIHW-022-000	Wtyczka EURO M22x15	Plug NV 12 GAS M EURO TYP 12,5	2	
101	MIHZ-012-000	Zawór sekwencyjny bezpośredni VS2C 1/2" V0660	Sequence valve VS2C 1/2" V0660	2	
102	MIHZ-016-002	Złączka trójnik M16x1,5 nastawna symetryczna	Tee, compression M16x16x16 TN420-10	3	
103	MIHZ-056-828	Zawór krańcowy V-121 1/2" NC - V0828	End valve V-121 1/2" NC - V0828	2	
104	MIIO-100-000	Opaska zaciskowa 100-120	Clamp band 100-120	1	
105	MIIU-015-000	Uchwyt fi 15	Clamp fi 15	1	
106	MILS-006-500	Linka stalowa w osłonie PCV	Cable	2	
107	MIPK-000-000	Kula do cięgna 28,5x56	Ball 28,5x56	2	
108	MIPS-138-003	Przekładnia kątowa 138-03.1113.LS	Gearbox 138-03.1113.LS	1	
109	MISP-010-011	Sprężyna dźwigni fi10 (0544.01.64.002)	Lever's spring	2	
110	MISP-013-930	Sprężyna fi.13 L= 930 (0540.01.26.000)	Spring fi.13 - dp.fi75 - L-930	4	
111	MITK-000-004	Korek 3/8" model 42A	Plug 3/8" model 42A	4	
112	MITO-000-005	Osłona stożkowa D4170 401	PTO guard	3	
113	MITP-073-000	Pokrywa rur fi 73 x 30	Plastic cover 73 x 30	16	
114	MITS-000-0018	Tuleja ślizgowa 50x 55x 50 PCM	Sliding bush 50x 55x 50 PCM	16	
115	MITS-005-000	Rączka do linki fi 5 (FGP 455795)	Pull cord handle	2	
116	MITT-001-000	Tuba duża	Tube	1	
117	MITZ-040-00	Zaślepka plastik ok 40x1 - 111067	Plug plastic 40x1 round	6	
118	MITZ-060-004	Zaślepka plastikowa fi 60x3,5-5,0 - 199209	Hole plug fi 60x3,5-5,0 - 199209	2	
119	MIWB-069-000	Wał B&P - 8G7U069FX1A1001	PTO shaft B&P - 8G7U069FX1A1001	1	
120	MIWB-069-001	Wał B&P - 8G7U069FX000001	PTO shaft B&P - 8G7U069FX000001	1	
121	MIWB-121-006	Wał B&P - CH8N121CER07R09LA	PTO shaft B&P - CH8N121CER07R09LA	1	
122	MZIS-000-001	Smarowniczka M8x1	Grease nipple M8x1	12	
123	MZKK-012-000	Kołek spręż. fi12x 70 oc.	Spring-type straight pin fi12x 70 z.	3	
124	MZNN-018-005	Nakrętka M18 kl. 8 oc. niska	Nut M18 cl. 8 z.	1	
125	MZNS-004-000	Nakretka M 4 kl. 8 oc. samozab.	Nut M 4 cl. 8 z. self-locking.	2	
126	MZNS-006-006	Nakrętka M 6 kl. 8 oc. samozab.	Nut M 6 cl. 8 z. self-lock.	9	
127	MZNS-008-006	Nakretka M 8 kl. 8 oc. samozab.	Nut M 8 cl. 8 z. self-lock.	17	
128	MZNS-010-002	Nakrętka M10 kl. 8 oc. samozab.	Nut M10 cl. 8 z. self-lock.	3	
129	MZNS-018-003	Nakrętka M18 oc. samozab.	Nut M18 cl. 8.8 z. self-lock.	2	
130	MZNS-020-000	Nakrętka M20 kl. 8 oc. samozab.	Nut M20 cl. 8.8 z self-lock.	2	
131	MZNZ-008-001	Nakrętka M 8 kl. 8 oc.	Nut M 8 cl. 8 z.	4	
132	MZNZ-014-002	Nakrętka M14 kl. 8 oc.	Nut M14 cl. 8 z.	2	
133	MZNZ-016-009	Nakrętka M20 kl. 8 cz.	Nut M20 cl. 8.8	4	
134	MZNZ-020-002	Nakrętka M20 kl. 8 oc.	Nut M20 cl. 8 z.	8	
135	MZPP-006-001	Podkładka fi 6 oc.	Washer fi 6 z.	7	

0321.01.00.001
Układ zawieszenia
Suspension unit

Tab. 4

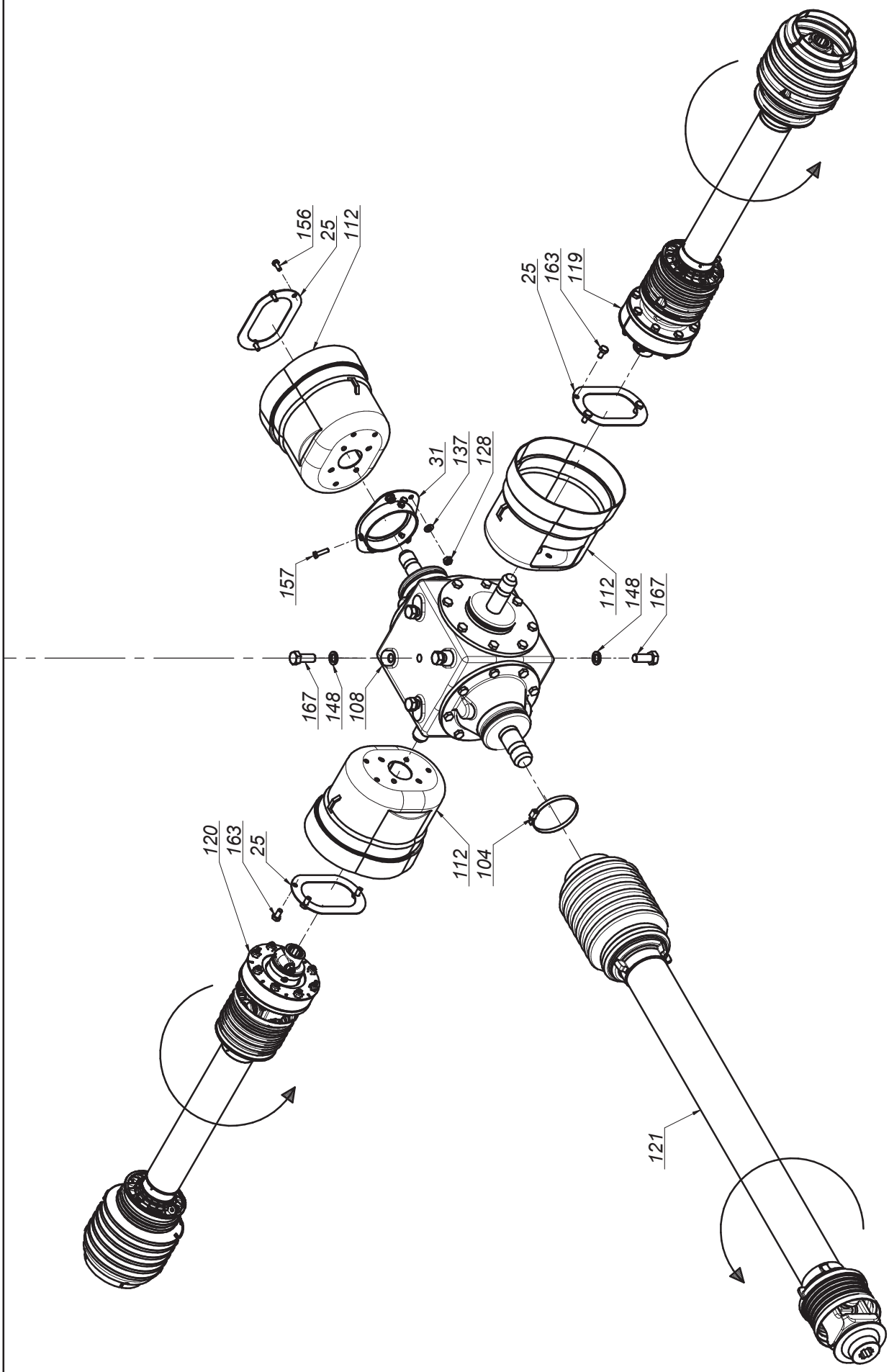

SaMASZ®
MASZYNY ROLNICZE I KOMUNALNE
FARM AND MUNICIPAL MACHINERY

0321.01.00.001
Układ zawieszenia
Suspension unit

Tab. 4

L.p. Item	Numer części Part No.	Nazwa części	Description	Ilość Quantity	Uwagi Notes
136	MZPP-008-002	Podkładka fi 8 oc.	Washer fi 8 z.	21	
137	MZPP-010-001	Podkładka fi10 oc.	Washer fi10 z.	5	
138	MZPP-012-002	Podkładka fi12 oc.	Washer fi12 z.	1	
139	MZPP-014-001	Podkładka fi14 oc.	Washer fi14 z.	4	
140	MZPP-018-001	Podkładka fi18 oc.	Washer fi18 z.	4	-
141	MZPP-020-001	Podkładka fi20 oc.	Washer fi20 z.	4	
142	MZPP-024-001	Podkładka fi 24 oc. pod sworzeń	Spacer fi 24 z.	4	
143	MZPP-036-002	Podkładka fi36 oc.	Washer fi36 z.	18	
144	MZPS-008-001	Podkładka spręż. fi 8,2 oc.	Spring washer fi 8.2 z.	4	
145	MZPS-010-003	Podkladka sprez. fi10,2 oc.	Spring washer fi10.2 z.	4	
146	MZPS-012-001	Podkładka spręż. fi12,2 oc.	Spring washer fi12.2 z.	2	
147	MZPS-014-002	Podkładka spręż. fi14,2 oc.	Spring washer fi 14.2 z.	4	
148	MZPS-018-003	Podkładka spręż. fi18,3 oc.	Spring washer fi18.3 z.	8	
149	MZSE-045-001	Pierścień osad. Z 45	Circlip Z 45	4	
150	MZSE-050-001	Pierścień osad. Z 50	Circlip Z 50	12	
151	MZSI-004-001	Śruba M 4x 20 kl. 8.8 oc. IMB. WALC.	Bolt M 4x 20 Property Class 8.8 z. Allen socket	1	
152	MZSI-006-009	Śruba M 6x 20 kl. 8.8 cz. IMB. WALC.	Bolt M 6x 20 cl. 8.8 z.	3	
153	MZSZ-004-000	Śruba M 4x 12 kl. 8.8 oc. IMB. STOŻ.	Bolt M 4x 12 cl. 8.8 z.	2	
154	MZSZ-006-004	Śruba M 6x 20 kl. 8.8 oc. (82105)	Bolt M 6x 20 cl. 8.8 z. (82105)	4	
155	MZSZ-006-070	Śruba M 6x 70 kl. 8.8 oc. (82101)	Bolt M 6x 70 cl. 8.8 z. (82101)	6	
156	MZSZ-008-001	Śruba M 8x 20 kl. 8.8 oc. (82105)	Bolt M 8x 20 cl. 8.8 z. (82105)	9	
157	MZSZ-008-005	Śruba M 8x 30 kl. 8.8 oc. (82105)	Bolt M 8x 30 cl. 8.8 z. (82105)	3	
158	MZSZ-008-007	Śruba M 8x 45 kl. 8.8 oc. (82105)	Bolt M 8x 45 cl. 8.8 z. (82105)	4	
159	MZSZ-008-009	Śruba M 8x 25 kl. 8.8 oc. (82105)	Bolt M 8x 25 cl. 8.8 z. (82105)	4	
160	MZSZ-008-011	Śruba M 8x 12 kl. 8.8 oc. (82105)	Bolt M 8x 12 cl. 8.8 z. (82105)	4	
161	MZSZ-008-012	Śruba M 8x 55 kl. 8.8 oc. (82105)	Bolt M 8x 55 cl. 8.8 z. (82105)	6	
162	MZSZ-008-110	Śruba M 8x 80 kl. 8.8 oc. IMB. WALC.	Bolt M 8x 80 cl. 8.8 z.	3	
163	MZSZ-010-010	Śruba M10x 20 kl. 8.8 oc. (82105)	Bolt M10x 20 cl. 8.8 z. (82105)	12	
164	MZSZ-012-010	Śruba M12x 25 kl. 8.8 oc. (82105)	Bolt M12x 25 cl. 8.8 z.	2	
165	MZSZ-014-004	Śruba M14x 50 kl. 8.8 oc. (82105)	Bolt M14x 50 cl. 8.8 z. (82105)	4	
166	MZSZ-018-001	Śruba M18x 70 kl. 8.8 oc. (82101)	Bolt M18x 70 cl. 8.8 z. (82101)	2	
167	MZSZ-018-003	Śruba M18x 45 kl. 8.8 oc. (82105)	Bolt M18x 45 cl. 8.8 z. (82105)	8	
168	MZSZ-020-122	Śruba M20x120 kl. 8.8 oc. Oczkowa	Eye bolt M20x160 cl. 8.8 z.	2	
169	MZSZ-020-240	Śruba M20x240 kl. 8.8 oc. (82105)	Bolt M20x240 cl. 8.8 z. (82105)	4	
170	MZUP-022-001	Uszczelka miedziana fi22	Copper seal fi22	3	
171	MZWD-012-040	Wkręt dociskowy M12x40 oc	Set screw	2	
172	MZZK-004-001	Kołek spręż. fi 4x 20 nierdz.	Spring pin fi4 x20 ss.	1	
173	MZZK-005-001	Kołek spręż. fi 5x 45 oc.	Spring pin fi 5x45 z.	8	
174	MZZK-005-007	Kołek spręż. fi 5x 60 oc.	Spring pin fi 5x60 z.	12	
175	MZZK-008-001	Kołek spręż. fi 8x 60 oc.	Spring pin fi 8x 60 z.	2	
176	MZZK-008-005	Kołek spręż. fi 8x 50 oc.	Spring pin fi 8x50 z.	6	
177	MZZP-000-001	Zawleczka - Przetyczka A 11x45	Lynch pin A 11x45	12	
178	MZZZ-008-060	Zawleczka 8x60 oc. - do rur	Cotter pin 8x60 z. tube	4	

SaMASZ®
MASZYNY ROLNICZE I KOMUNALNE
FARM AND MUNICIPAL MACHINERY

0321.05.00.001
Tablice odblaskowe
Warning plates

Tab. 5

L.p. Item	Numer części Part No.	Nazwa części	Description	Ilość Quantity	Uwagi Notes
1	0582.05.01.000	Mocowanie tablic lewe	Plate's mounting left	1	
2	0582.05.02.000	Mocowanie tablic prawe	Plate's mounting right	1	
3	MIEK-100-000	Odblask okrągły czerwony przykręcany	Red reflection - round	2	
4	MIET-000-003	Tablica ostrzeg. jednost. oświetl.-prawa	Warning plate - right	1	
5	MIET-000-004	Tablica ostrzeg. jednost. oświetl.-lewa	Warning plate - left	1	
6	MITZ-030-030	Zaslepka plastik kw 30x30x2	Plug plastic 30x30x2 square	6	
7	MZIN-000-004	Nit zrywany fi 5 L= 10	Rivet fi 5 L=10	4	
8	MZNS-008-006	Nakretka M 8 kl. 8 oc. samozab.	Nut M 8 cl. 8 z. self-lock.	18	
9	MZPP-008-002	Podkladka fi 8 oc.	Washer fi 8 z.	18	
10	MZSZ-008-007	Śruba M 8x 45 kl. 8.8 oc. (82105)	Bolt M 8x 45 cl. 8.8 z. (82105)	10	
11	MZSZ-008-009	Śruba M 8x 25 kl. 8.8 oc. (82105)	Bolt M 8x 25 cl. 8.8 z. (82105)	8	

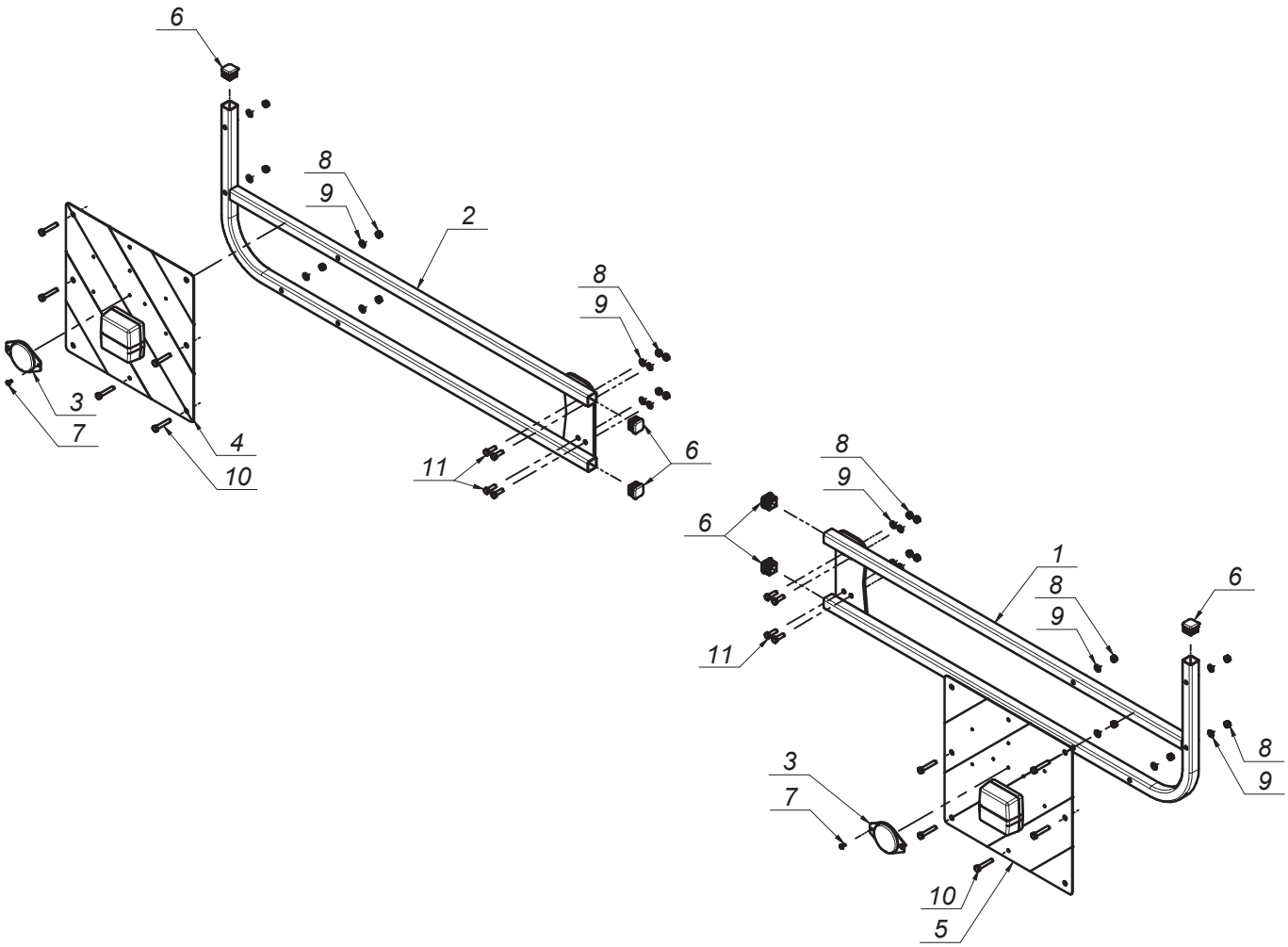

SaMASZ®
MASZYNY ROLNICZE I KOMUNALNE
FARM AND MUNICIPAL MACHINERY

0610.07.00.001
Instalacja elektryczna
Electric installation

Tab. 6

L.p. Item	Numer części Part No.	Nazwa części	Description	Ilość Quantity	Uwagi Notes
1	0619.07.01.001	Uchwyt pulpitu	Steering panel holder	1	
2	MIES-KDD-001	Sterownik 941 STH	Steering panel 941 STH	1	
3	MIES-KDD-002	Sterownik - pulpit 861/941 STH	Steering - panel 861/941 STH	1	
4	MIES-KDD-003	Sterownik - przewód sygnałowy RS 232	Steering panel - signal cord RS 232	1	
5	MIEW-KDD-000	KDD 861/941 oświetlenie	KDD 861/941 lightning	1	
6	MIEW-KDD-008	KDD 861/941 sterowanie-czujniki	KDD 861/941 steering-sensors	1	
7	MIEW-KDD-009	KDD 861/941 sterowanie-zasilanie	KDD 861/941 steering-power supply	1	
8	MIEW-OSW-001	Łącznik oświetlenia	Lightning connector	1	

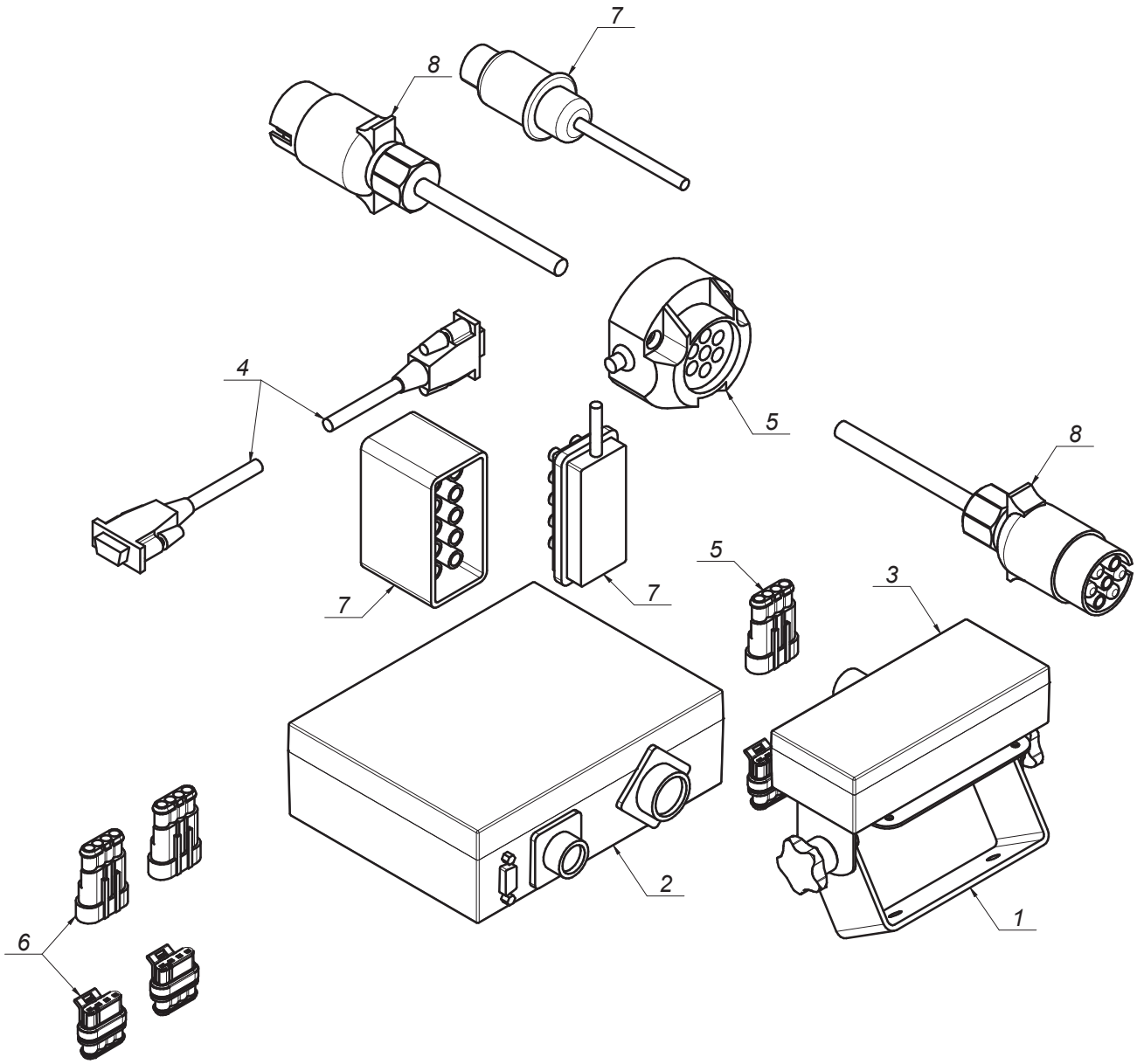

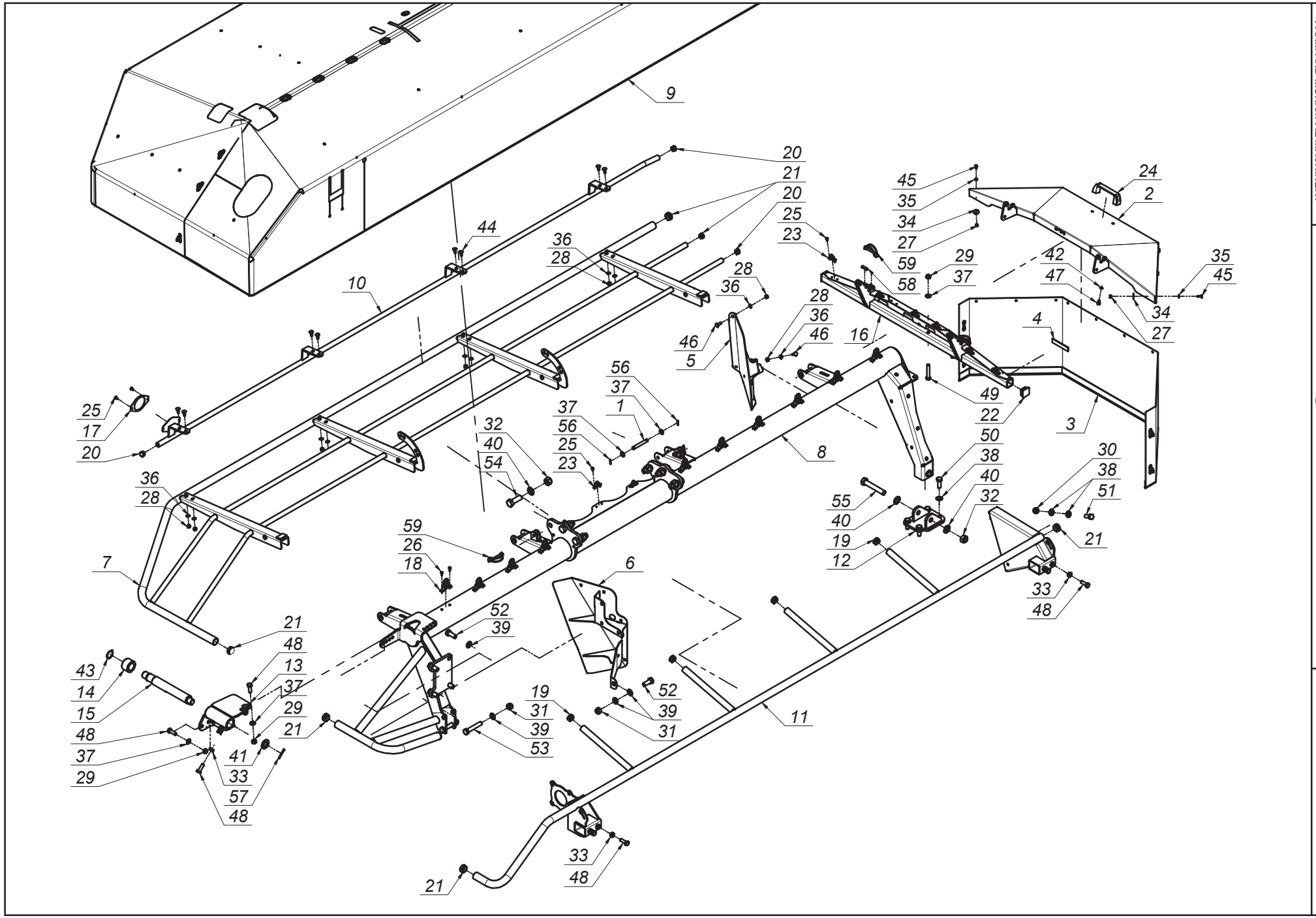

SaMASZ®
MASZYNY ROLNICZE I KOMUNALNE
FARM AND MUNICIPAL MACHINERY

0616.02.00.006
Rama główna prawa
Main frame right

Tab. 7

SaMASZ®
MASZYNY ROLNICZE I KOMUNALNE
FARM AND MUNICIPAL MACHINERY

0616.02.00.006
Rama główna prawa
Main frame right

Tab. 7

L.p. Item	Numer części Part No.	Nazwa części	Description	Ilość Quantity	Uwagi Notes
1	00SO.12.00.090	Sworzeń fi.12 L= 90 (SO.12.00.090)	Pin fi 12 L= 90	4	
2	0575.04.03.000	Osłona boczna	Side guard	1	
3	0575.04.07.000	Osłona brezentowa boczna	Side curtain	1	
4	0575.04.15.000	Taśma uszczelniająca	Band	2	
5	0606.02.13.001	Osłona zgarniacza prawa	Guide's guard right	1	
6	0606.02.14.001	Osłona zgarniacza lewa	Guide's guard left	1	
7	0610.02.03.000	Osłona podnoszona główna - prawa	Lifted safety guard - right	1	
8	0616.02.01.006	Rama spawana prawa	Frame right	1	
9	0616.02.02.006	Osłona brezentowa główna prawa	Safety curtain	1	
10	0616.02.07.003	Osłona przednia prawa	Front guard right	1	
11	0616.02.12.001	Wstawka osłony prawa	Guard's bracket	1	
12	0619.02.03.000	Mocowanie stopy podporowej	Support leg mount	1	
13	0619.02.05.001	Blokada transportowa prawa	Transport latch, right	1	
14	0619.02.06.000	Tuleja blokady transportowej	Bushing	1	
15	0619.02.07.001	Sworzeń blokady transportowej	Pin	1	
16	2110.02.06.000	Wspornik osłony prawy	Side guard bracket - right	1	
17	MIEK-000-011	Odblask okrągły biały przykręcany	White reflection - round	1	
18	MIIC-000-000	Chwytka obrot-wahliwa	Curtain swivel clip	10	
19	MITZ-020-000	Zaślepka plastik ok 28x1.0-3.0	Plug plastic 28x1.0-3.0 round	4	
20	MITZ-021-000	Zaślepka plastik ok 21x0.8-2.0 - 465608	Plastic cap round 21x0.8-2.0	4	
21	MITZ-034-000	Zaślepka plastik ok 34x1 - 111065	Plastic plug round 34x1 - 111065	6	
22	MITZ-034-001	Zaślepka plastik kw 38x38x3 - 111541	Plastic cap sq. 38x38x3 - 111541	2	
23	MPIU-001-001	Uchwyt obrotowy	Swivel bracket	11	
24	MPIU-001-002	Uchwyt Standardowy 132xM8	Handle 132xM8	1	
25	MZIN-000-004	Nit zrywany fi 5 L= 10	Rivet fi 5 L=10	24	
26	MZIN-005-014	Nit zrywany fi 5 L= 14	Rivet fi5 L=14	20	
27	MZNS-006-006	Nakrętka M 6 kl. 8 oc. samozab.	Nut M 6 cl. 8 z. self-lock.	10	
28	MZNS-008-006	Nakretka M 8 kl. 8 oc. samozab.	Nut M 8 cl. 8 z. self-lock.	11	
29	MZNS-012-004	Nakrętka M12 kl. 8 oc. samozab.	Nut M12 cl. 8 z. self-lock.	6	
30	MZNS-014-004	Nakrętka M14 kl. 8 oc. samozab.	Nut M14 cl. 8 z. self-lock.	2	
31	MZNS-016-005	Nakrętka M16 kl. 8 oc. samozab.	Nut M16 cl. 8 z. self-lock.	3	
32	MZNS-020-000	Nakrętka M20 kl. 8 oc. samozab.	Nut M20 cl. 8.8 z self-lock.	7	
33	MZNZ-012-002	Nakrętka M12 kl. 8 oc.	Nut M12 cl. 8 z.	6	
34	MZPN-006-003	Podkladka pow. fi 6x25 oc.	Washer fi 6x25 z.	10	
35	MZPP-006-001	Podkładka fi 6 oc.	Washer fi 6 z.	10	
36	MZPP-008-002	Podkladka fi 8 oc.	Washer fi 8 z.	11	
37	MZPP-012-002	Podkładka fi12 oc.	Washer fi12 z.	14	
38	MZPP-014-001	Podkładka fi14 oc.	Washer fi14 z.	8	
39	MZPP-016-001	Podkładka fi16 oc.	Washer fi16 z.	8	
40	MZPP-020-001	Podkładka fi20 oc.	Washer fi20 z.	8	
41	MZPP-024-001	Podkładka fi 24 oc. pod sworzeń	Spacer fi 24 z.	1	
42	MZPS-008-001	Podkładka spręż. fi 8,2 oc.	Spring washer fi 8.2 z.	2	
43	MZSE-035-001	Pierścień osad. Z 35	Circlip Z 35	1	
44	MZSP-008-001	Śruba M 8x 20 kl. 8.8 oc. PODS.	Bolt M 8x20 cl. 8.8 z. sq.-neck	8	
45	MZSZ-006-005	Śruba M 6x 16 kl. 8.8 oc. (82105)	Bolt M 6x 16 cl. 8.8 z. (82105)	10	
46	MZSZ-008-002	Śruba M 8x 25 kl. 8.8 oc. PODS.	Bolt M 8x 25 cl. 8.8 z. sq. neck	3	
47	MZSZ-008-011	Śruba M 8x 12 kl. 8.8 oc. (82105)	Bolt M 8x 12 cl. 8.8 z. (82105)	2	
48	MZSZ-012-003	Śruba M12x 35 kl. 8.8 oc. (82105)	Bolt M12x 35 cl. 8.8 z. (82105)	10	
49	MZSZ-012-070	Śruba M12x 70 kl. 8.8 oc. (82101)	Bolt M12x 70 cl. 8.8 z. (82101)	2	
50	MZSZ-014-003	Śruba M14x 40 kl. 8.8 oc. (82105)	Bolt M14x 40 cl. 8.8 z. (82105)	4	
51	MZSZ-014-005	Śruba M14x 35 kl. 8.8 oc. (82105)	Bolt M14x 35 cl. 8.8 z. (82105)	2	
52	MZSZ-016-007	Śruba M16x 40 kl. 8.8 oc. (82105)	Bolt M16x 40 cl. 8.8 z.	5	
53	MZSZ-016-009	Śruba M16x 90 kl. 8.8 oc. (82101)	Bolt M16x 90 cl. 8.8 z. (82101)	2	
54	MZSZ-020-061	Śruba M20x 60 kl. 10.9 oc. (82101)	Bolt M20x 60 cl. 10.9 z. (82101)	6	
55	MZSZ-020-120	Śruba M20x120 kl. 8.8 oc. (82101)	Bolt M20x120 cl. 8.8 z. (82101)	1	
56	MZZK-004-001	Kołek spręż. fi 4x 20 nierdz.	Spring pin fi4 x20 ss.	8	
57	MZZK-005-001	Kołek spręż. fi 5x 45 oc.	Spring pin fi 5x45 z.	1	
58	MZZK-010-030	Kołek spręż. fi10x 30 nierdz.	Slotted spring pin fi 10x 45 z.	2	
59	MZZZ-008-060	Zawleczka 8x60 oc. - do rur	Cotter pin 8x60 z. tube	4	

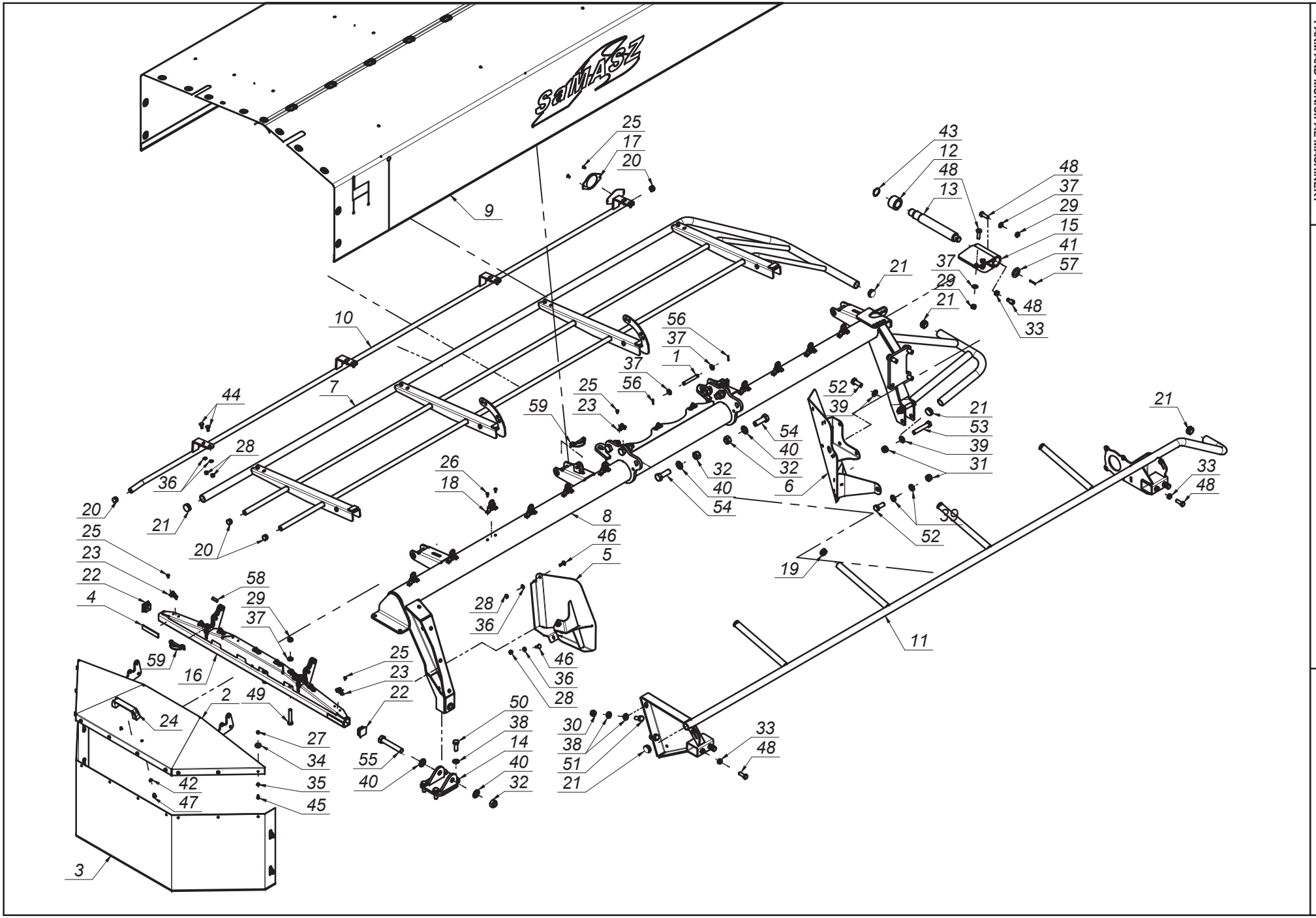

MASZYNY ROLNICZE I KOMUNALNE
FARM AND MUNICIPAL MACHINERY

0616.03.00.006
Rama główna lewa
Main frame left

Tab. 8

SaMASZ®
MASZYNY ROLNICZE I KOMUNALNE
FARM AND MUNICIPAL MACHINERY

0616.03.00.006
Rama główna lewa
Main frame left

Tab. 8

L.p. Item	Numer części Part No.	Nazwa części	Description	Ilość Quantity	Uwagi Notes
1	00SO.12.00.090	Sworzeń fi.12 L= 90 (SO.12.00.090)	Pin fi 12 L= 90	4	
2	0575.04.03.000	Osłona boczna	Side guard	1	
3	0575.04.07.000	Osłona brezentowa boczna	Side curtain	1	
4	0575.04.15.000	Taśma uszczelniająca	Band	2	
5	0606.03.13.001	Osłona zgarniacza lewa	Swath guide cover left	1	
6	0606.03.14.001	Osłona zgarniacza prawa	Swath guide cover right	1	
7	0610.03.03.000	Osłona podnoszona lewa	Lited guard left	1	
8	0616.03.01.006	Rama spawana lewa	Frame left	1	
9	0616.03.02.006	Osłona brezentowa główna lewa	Safety curtain	1	
10	0616.03.07.003	Osłona przednia lewa	Front guard left	1	
11	0616.03.12.001	Wstawka osłony lewa	Curtain's bracket	1	
12	0619.02.06.000	Tuleja blokady transportowej	Bushing	1	
13	0619.02.07.001	Sworzeń blokady transportowej	Pin	1	
14	0619.03.03.000	Mocowanie stopy podporowej lewej	Support leg mount	1	
15	0619.03.05.001	Blokada transportowa lewa	Transport latch, left	1	
16	2110.03.06.000	Wspornik osłony lewy	Left curtain bracket	1	
17	MIEK-000-011	Odblask okrągły biały przykręcany	White reflection - round	1	
18	MIIC-000-000	Chwytka obrot-wahliwa	Curtain swivel clip	10	
19	MITZ-020-000	Zaślepka plastik ok 28x1.0-3.0	Plug plastic 28x1.0-3.0 round	4	
20	MITZ-021-000	Zaślepka plastik ok 21x0.8-2.0 - 465608	Plastic cap round 21x0.8-2.0	4	
21	MITZ-034-000	Zaślepka plastik ok 34x1 - 111065	Plastic plug round 34x1 - 111065	6	
22	MITZ-034-001	Zaślepka plastik kw 38x38x3 - 111541	Plastic cap sq. 38x38x3 - 111541	2	
23	MPIU-001-001	Uchwyt obrotowy	Swivel bracket	11	
24	MPIU-001-002	Uchwyt Standardowy 132xM8	Handle 132xM8	1	
25	MZIN-000-004	Nit zrywany fi 5 L= 10	Rivet fi 5 L=10	24	
26	MZIN-005-014	Nit zrywany fi 5 L= 14	Rivet fi5 L=14	20	
27	MZNS-006-006	Nakrętka M 6 kl. 8 oc. samozab.	Nut M 6 cl. 8 z. self-lock.	10	
28	MZNS-008-006	Nakretka M 8 kl. 8 oc. samozab.	Nut M 8 cl. 8 z. self-lock.	11	
29	MZNS-012-004	Nakrętka M12 kl. 8 oc. samozab.	Nut M12 cl. 8 z. self-lock.	6	
30	MZNS-014-004	Nakrętka M14 kl. 8 oc. samozab.	Nut M14 cl. 8 z. self-lock.	2	
31	MZNS-016-005	Nakrętka M16 kl. 8 oc. samozab.	Nut M16 cl. 8 z. self-lock.	3	
32	MZNS-020-000	Nakrętka M20 kl. 8 oc. samozab.	Nut M20 cl. 8.8 z self-lock.	7	
33	MZNZ-012-002	Nakrętka M12 kl. 8 oc.	Nut M12 cl. 8 z.	6	
34	MZPN-006-003	Podkladka pow. fi 6x25 oc.	Washer fi 6x25 z.	10	
35	MZPP-006-001	Podkładka fi 6 oc.	Washer fi 6 z.	10	
36	MZPP-008-002	Podkladka fi 8 oc.	Washer fi 8 z.	11	
37	MZPP-012-002	Podkładka fi12 oc.	Washer fi12 z.	14	
38	MZPP-014-001	Podkładka fi14 oc.	Washer fi14 z.	8	
39	MZPP-016-001	Podkładka fi16 oc.	Washer fi16 z.	8	
40	MZPP-020-001	Podkładka fi20 oc.	Washer fi20 z.	8	
41	MZPP-024-001	Podkładka fi 24 oc. pod sworzeń	Spacer fi 24 z.	1	
42	MZPS-008-001	Podkładka spręż. fi 8,2 oc.	Spring washer fi 8.2 z.	2	
43	MZSE-035-001	Pierścień osad. Z 35	Circlip Z 35	1	
44	MZSP-008-001	Śruba M 8x 20 kl. 8.8 oc. PODS.	Bolt M 8x20 cl. 8.8 z. sq.-neck	8	
45	MZSZ-006-005	Śruba M 6x 16 kl. 8.8 oc. (82105)	Bolt M 6x 16 cl. 8.8 z. (82105)	10	
46	MZSZ-008-002	Śruba M 8x 25 kl. 8.8 oc. PODS.	Bolt M 8x 25 cl. 8.8 z. sq. neck	3	
47	MZSZ-008-011	Śruba M 8x 12 kl. 8.8 oc. (82105)	Bolt M 8x 12 cl. 8.8 z. (82105)	2	
48	MZSZ-012-003	Śruba M12x 35 kl. 8.8 oc. (82105)	Bolt M12x 35 cl. 8.8 z. (82105)	10	
49	MZSZ-012-070	Śruba M12x 70 kl. 8.8 oc. (82101)	Bolt M12x 70 cl. 8.8 z. (82101)	2	
50	MZSZ-014-003	Śruba M14x 40 kl. 8.8 oc. (82105)	Bolt M14x 40 cl. 8.8 z. (82105)	4	
51	MZSZ-014-005	Śruba M14x 35 kl. 8.8 oc. (82105)	Bolt M14x 35 cl. 8.8 z. (82105)	2	
52	MZSZ-016-007	Śruba M16x 40 kl. 8.8 oc. (82105)	Bolt M16x 40 cl. 8.8 z.	5	
53	MZSZ-016-009	Śruba M16x 90 kl. 8.8 oc. (82101)	Bolt M16x 90 cl. 8.8 z. (82101)	2	
54	MZSZ-020-061	Śruba M20x 60 kl. 10.9 oc. (82101)	Bolt M20x 60 cl. 10.9 z. (82101)	6	
55	MZSZ-020-120	Śruba M20x120 kl. 8.8 oc. (82101)	Bolt M20x120 cl. 8.8 z. (82101)	1	
56	MZZK-004-001	Kołek spręż. fi 4x 20 nierdz.	Spring pin fi4 x20 ss.	8	
57	MZZK-005-001	Kołek spręż. fi 5x 45 oc.	Spring pin fi 5x45 z.	1	
58	MZZK-010-030	Kołek spręż. fi10x 30 nierdz.	Slotted spring pin fi 10x 45 z.	2	
59	MZZZ-008-060	Zawleczka 8x60 oc. - do rur	Cotter pin 8x60 z. tube	4	

SaMASZ®
MASZYNY ROLNICZE I KOMUNALNE
FARM AND MUNICIPAL MACHINERY

0616.04.00.007
Zespół tnący prawy
Cutting unit right

Tab. 9

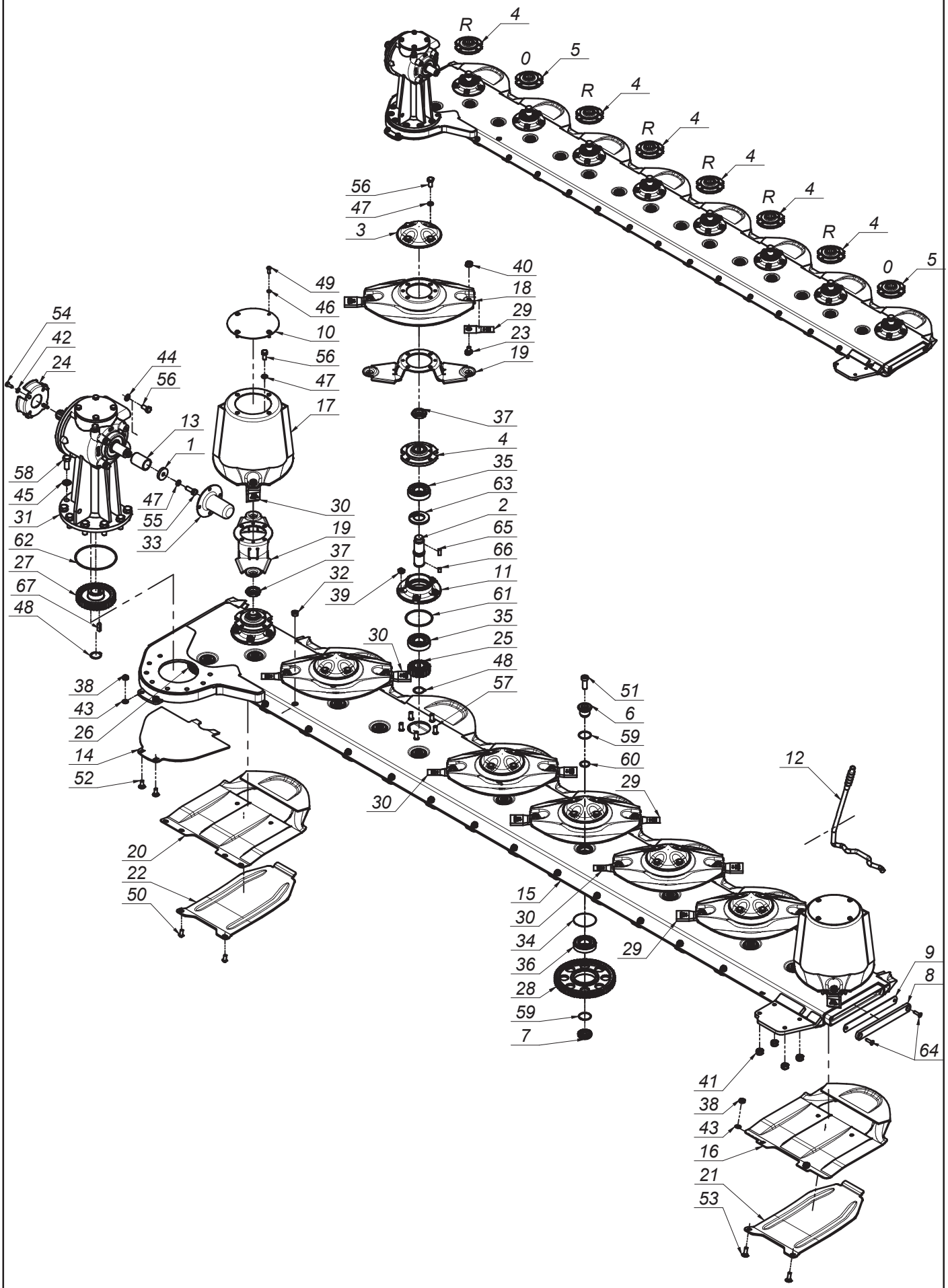

SaMASZ®
MASZYNY ROLNICZE I KOMUNALNE
FARM AND MUNICIPAL MACHINERY

0616.04.00.007
Zespół tnący prawy
Cutting unit right

Tab. 9

L.p. Item	Numer części Part No.	Nazwa części	Description	Ilość Quantity	Uwagi Notes
1	0108.02.08.000	Podkładka dociskająca	Washer	1	
2	0540.03.05.000	Wałek napędowy dysku L-120	Pinion shaft L=120	8	
3	0540.03.08.000	Pokrywka dysku	Disc	6	
4	0540.03.09.002	Piasta górna dysku prawa	Top hub - right	6	
5	0540.03.10.002	Piasta górna dysku	Top hub	2	
6	0540.03.11.000	Sworzeń koła pośredniego - górny	Idler holder - upper	15	
7	0540.03.12.000	Sworzeń koła pośredniego - dolny	Idler holder - lower	15	
8	0540.03.13.001	Zamknięcie listwy	Bar closure	1	
9	0540.03.14.001	Zamknięcie listwy - Guma	Bar closure - rubber	1	
10	0540.03.22.001	Pokrywa bębna	Drum's cover	2	
11	0540.03.23.001	Piasta dolna	Lower hub	8	
12	0540.03.67.003	Klucz wymiany noży	Knife mounting lever	1	
13	0606.04.01.003	Tuleja dociskowa przekładni	Distance bush	1	
14	0608.04.21.003	Płoza prawa	Skid - right	1	
15	0619.04.01.003	Listwa spawana prawa	Frame welded right	1	
16	0619.14.02.007	Ślizg	Sliding skid	7	
17	0619.14.03.007	Dysk roboczy z bębnem	Working disc with drum	2	
18	0619.14.04.007	Dysk roboczy	Working disc	6	
19	0619.14.06.007	Trzymak nożowy	Knife holder	8	
20	0619.14.11.007	Ślizg skrajny	Slide - outer	1	
21	0619.14.13.007	Nakładka ścieralna	Skid plate	7	
22	0619.14.14.007	Nakładka ścieralna skrajna	Skid plate - outer	1	
23	MIIO-003-012	Obsada M12 z pazurem - typ 2 (0619.14.05.007)	Knife holder pin M12 - flange	16	
24	MIIU-261-000	Uchwyt mocowania osłony 395011261R	PTO guard holder 395011261R	1	
25	MIKW-020-135	Koło zębate talerza roboczego Z20 (0540.03.07.000)	Cutting disc gear Z20	8	
26	MIKW-038-080	Koło zębate pośrednie Z38 (0229.05.02.000)	Gear Z38 - idler	1	
27	MIKW-038-138	Koło zębate napędowe Z38 (0540.03.06.000)	Gear Z38	1	
28	MIKW-060-080	Koło zębate pośrednie Z60 (0225.05.13.000)	Gear Z60 - idler	14	
29	MINO-000-005	Nóż skośny lewy 105x49x4 (0540.03.24.002)	Left slanted blade 105x49x4	8	
30	MINO-000-005	Nóż skośny prawy 105x49x4 (0540.03.25.002)	Right slanted blade 105x49x4	8	
31	MIPS-054-001	Przekładnia kątowa 054-02.10CB.R	Intersecting axis gear 054-01.10CB.R	1	
32	MITK-000-003	Korek wlewu oleju M22x1,5 stoż.	Oil inlet plug M22x1.5	1	
33	MITO-000-012	Osłona wałka przekładni BP S 240000079	PTO stub cover	1	
34	MZIP-000-008	Pierścień zabez. fi.95 (łożysko 6307N fi.80)	Ring fi.95 (bearing 6307N fi.80)	15	
35	MZLZ-063-000	Łożysko 6307 2RS C3	Bearing 6307 2RS C3	16	
36	MZLZ-063-007	Łożysko 6307 2RS N C3	Bearing 6307 2RS N	15	
37	MZNN-030-000	Nakrętka M30x1,5 kl. 8 oc. niska	Nut M30x1.5 cl. 8 z. low	8	
38	MZNS-010-002	Nakrętka M10 kl. 8 oc. samozab.	Nut M10 cl. 8 z. self-lock.	16	
39	MZNS-012-004	Nakrętka M12 kl. 8 oc. samozab.	Nut M12 cl. 8 z. self-lock.	40	
40	MZNS-012-692	Nakrętka M12 kl.10 oc. kołnierzowa	Nut M12 cl. 10.9 z. collar	16	
41	MZNS-014-004	Nakrętka M14 kl. 8 oc. samozab.	Nut M14 cl. 8 z. self-lock.	4	
42	MZPP-008-002	Podkladka fi 8 oc.	Washer fi 8 z.	4	
43	MZPP-010-001	Podkładka fi10 oc.	Washer fi10 z.	16	
44	MZPP-012-002	Podkładka fi12 oc.	Washer fi12 z.	4	
45	MZPP-016-001	Podkładka fi16 oc.	Washer fi16 z.	8	
46	MZPS-008-001	Podkładka spręż. fi 8,2 oc.	Spring washer fi 8.2 z.	8	
47	MZPS-012-001	Podkładka spręż. fi12,2 oc.	Spring washer fi12.2 z.	33	
48	MZSE-035-001	Pierścień osad. Z 35	Circlip Z 35	9	

SaMASZ®
MASZYNY ROLNICZE I KOMUNALNE
FARM AND MUNICIPAL MACHINERY

0616.04.00.007
Zespół tnący prawy
Cutting unit right

Tab. 9

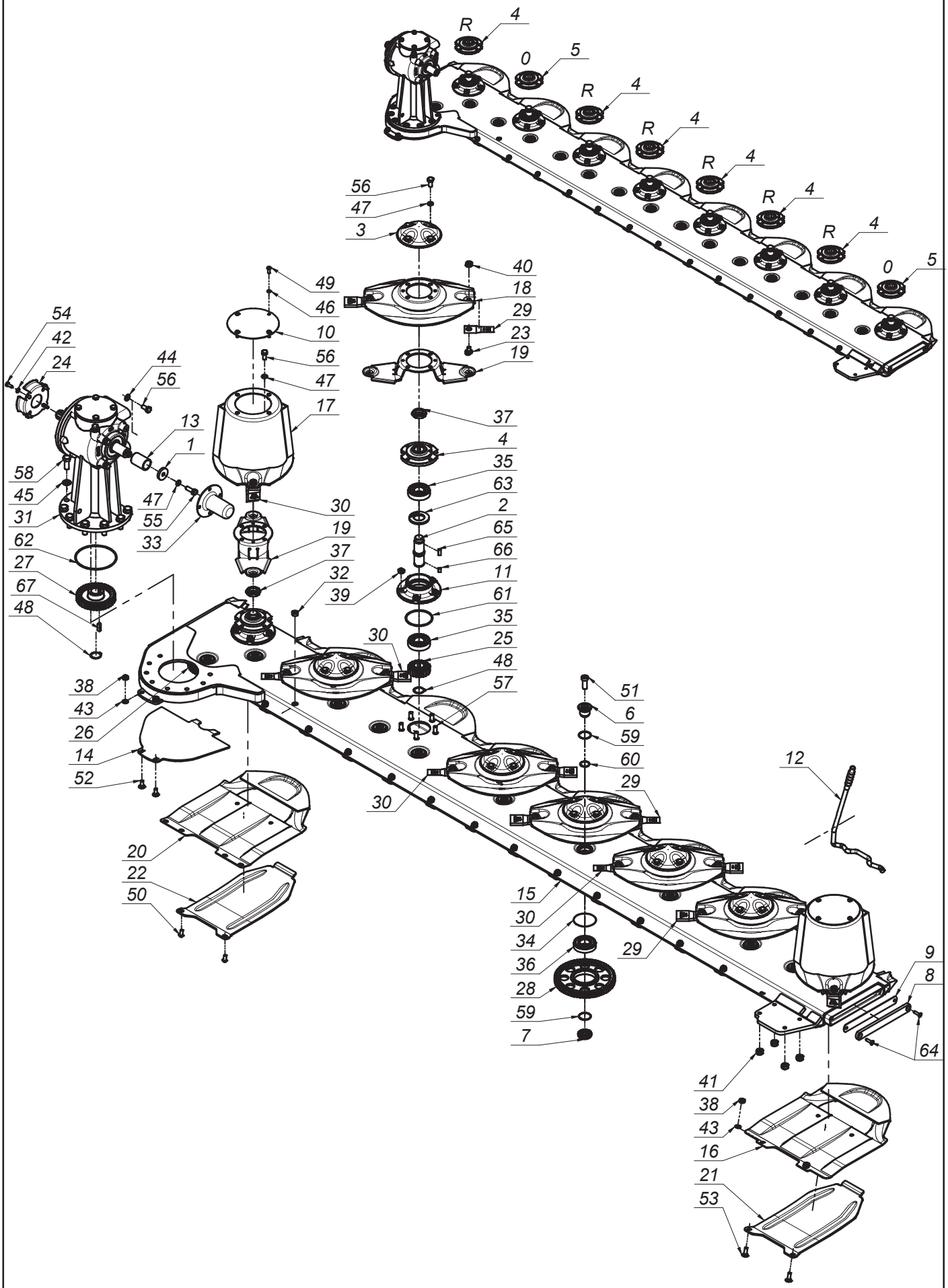

SaMASZ®
MASZYNY ROLNICZE I KOMUNALNE
FARM AND MUNICIPAL MACHINERY

0616.04.00.007
Zespół tnący prawy
Cutting unit right

Tab. 9

L.p. Item	Numer części Part No.	Nazwa części	Description	Ilość Quantity	Uwagi Notes
49	MZSI-008-101	Śruba M 8x 20 kl. 10.9 oc. GRZYB IMB (7380)	Bolt M 8x 20 cl. 10.9 z. ALLEN	8	
50	MZSI-010-009	Śruba M10x 20 kl. 10.9 oc. GRZYB IMB (7380)	Bolt M10x 20 cl. 10.9 z. ALLEN	2	
51	MZSI-016-041	Śruba M16x 40 kl. 10.9 oc. IMB. WALC. NISKI	Bolt M16x 40 cl. 10.9 z. ALLEN ROLL. LOW	15	
52	MZSP-010-001	Śruba M10x 25 kl. 8.8 oc. PODS.	Bolt M10x 25 cl. 8.8 z. square-neck	2	
53	MZSP-010-004	Śruba M10x 30 kl. 8.8 oc. PODS.	Bolt M10x 30 cl. 8.8 z. Square-neck	14	
54	MZSZ-008-001	Śruba M 8x 20 kl. 8.8 oc. (82105)	Bolt M 8x 20 cl. 8.8 z. (82105)	4	
55	MZSZ-012-003	Śruba M12x 35 kl. 8.8 oc. (82105)	Bolt M12x 35 cl. 8.8 z. (82105)	1	
56	MZSZ-012-010	Śruba M12x 25 kl. 8.8 oc. (82105)	Bolt M12x 25 cl. 8.8 z.	36	
57	MZSZ-012-030	Śruba specjalna M12x 30 kl.10.9oc.(0540.03.18.000)	Knurled bolt M12x 30 cl. 10.9 z.	40	
58	MZSZ-016-007	Śruba M16x 40 kl. 8.8 oc. (82105)	Bolt M16x 40 cl. 8.8 z.	8	
59	MZUO-030-001	Oring - 30x2,5	Oring - 30x2.5	30	
60	MZUO-030-001	Oring - 30x2,5	Oring - 30x2.5	15	
61	MZUO-090-001	Oring - 90x4	Oring - 90x4	8	
62	MZUO-142-000	Oring - 142x4	Oring 142x4	1	
63	MZUS-040-072	Simmering AO - 40x 72x 7	Simmering AO - 40x 72x 7	8	
64	MZWB-008-005	Śruba M 8x 30 kl. 8.8 oc. IMB. STOŻ.	Bolt M 8x 30 cl. 8.8 z. counter-sunk hex	2	
65	MZWP-000-002	Wpust B 10x 8x 22	Cut off key B 10x8x22	8	
66	MZWP-010-016	Wpust B 10x 8x 14	Cut off key B 10x8x14	8	
67	MZWP-010-032	Wpust AB 10x8x32	Cut off key AB 10x8x32	1	

SaMASZ®
MASZYNY ROLNICZE I KOMUNALNE
FARM AND MUNICIPAL MACHINERY

0616.05.00.007
Zespół tnący lewy
Cutting unit left

Tab. 10

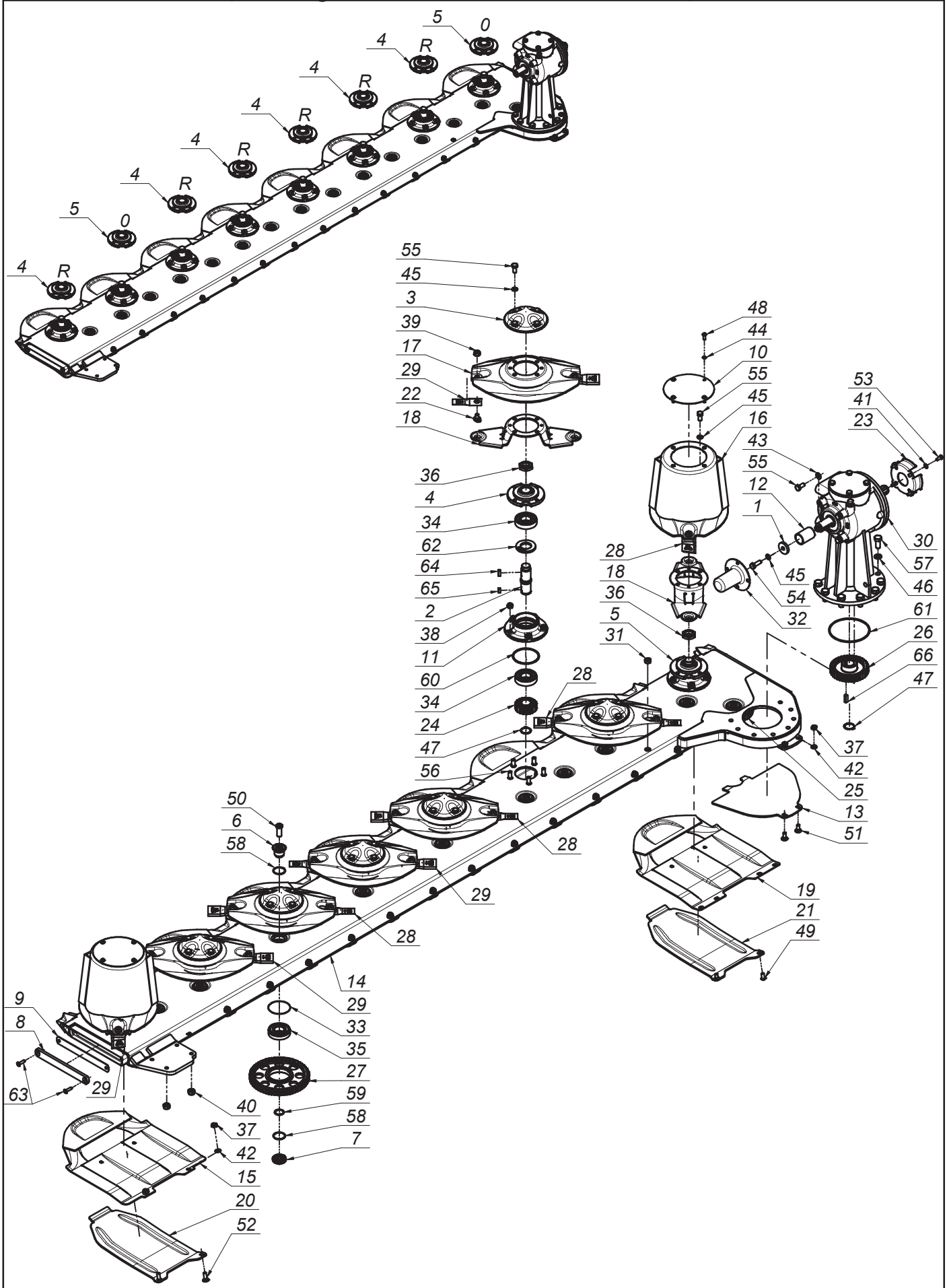

SaMASZ®
MASZYNY ROLNICZE I KOMUNALNE
FARM AND MUNICIPAL MACHINERY

0616.05.00.007
Zespół tnący lewy
Cutting unit left

Tab. 10

L.p. Item	Numer części Part No.	Nazwa części	Description	Ilość Quantity	Uwagi Notes
1	0108.02.08.000	Podkładka dociskająca	Washer	1	
2	0540.03.05.000	Wałek napędowy dysku L-120	Pinion shaft L=120	8	
3	0540.03.08.000	Pokrywka dysku	Disc	6	
4	0540.03.09.002	Piasta górna dysku prawa	Top hub - right	6	
5	0540.03.10.002	Piasta górna dysku	Top hub	2	
6	0540.03.11.000	Sworzeń koła pośredniego - górny	Idler holder - upper	15	
7	0540.03.12.000	Sworzeń koła pośredniego - dolny	Idler holder - lower	15	
8	0540.03.13.001	Zamknięcie listwy	Bar closure	1	
9	0540.03.14.001	Zamknięcie listwy - Guma	Bar closure - rubber	1	
10	0540.03.22.001	Pokrywa bębna	Drum's cover	2	
11	0540.03.23.001	Piasta dolna	Lower hub	8	
12	0606.04.01.003	Tuleja dociskowa przekładni	Distance bush	1	
13	0608.05.21.003	Płoza lewa	Sliding skid	1	
14	0619.05.01.003	Listwa spawana lewa	Bar welded left	1	
15	0619.14.02.007	Ślizg	Sliding skid	7	
16	0619.14.03.007	Dysk roboczy z bębnem	Working disc with drum	2	
17	0619.14.04.007	Dysk roboczy	Working disc	6	
18	0619.14.06.007	Trzymak nożowy	Knife holder	8	
19	0619.14.11.007	Ślizg skrajny	Slide - outer	1	
20	0619.14.13.007	Nakładka ścieralna	Skid plate	7	
21	0619.14.14.007	Nakładka ścieralna skrajna	Skid plate - outer	1	
22	MIIO-003-012	Obsada M12 z pazurem - typ 2 (0619.14.05.007)	Knife holder pin M12 - flange	16	
23	MIIU-261-000	Uchwyt mocowania osłony 395011261R	PTO guard holder 395011261R	1	
24	MIKW-020-135	Koło zębate talerza roboczego Z20 (0540.03.07.000)	Cutting disc gear Z20	8	
25	MIKW-038-080	Koło zębate pośrednie Z38 (0229.05.02.000)	Gear Z38 - idler	1	
26	MIKW-038-138	Koło zębate napędowe Z38 (0540.03.06.000)	Gear Z38	1	
27	MIKW-060-080	Koło zębate pośrednie Z60 (0225.05.13.000)	Gear Z60 - idler	14	
28	MINO-000-005	Nóż skośny lewy 105x49x4 (0540.03.24.002)	Left slanted blade 105x49x4	8	
29	MINO-000-005	Nóż skośny prawy 105x49x4 (0540.03.25.002)	Right slanted blade 105x49x4	8	
30	MIPS-055-001	Przekładnia kątowa 055-02.10CB.R	Gearbox 055-02.10CB.R	1	
31	MITK-000-003	Korek wlewu oleju M22x1,5 stoż.	Oil inlet plug M22x1.5	1	
32	MITO-000-012	Osłona wałka przekładni BP S 240000079	PTO stub cover	1	
33	MZIP-000-008	Pierścień zabez. fi.95 (łożysko 6307N fi.80)	Ring fi.95 (bearing 6307N fi.80)	15	
34	MZLZ-063-000	Łożysko 6307 2RS C3	Bearing 6307 2RS C3	16	
35	MZLZ-063-007	Łożysko 6307 2RS N C3	Bearing 6307 2RS N	15	
36	MZNN-030-000	Nakrętka M30x1,5 kl. 8 oc. niska	Nut M30x1.5 cl. 8 z. low	8	
37	MZNS-010-002	Nakrętka M10 kl. 8 oc. samozab.	Nut M10 cl. 8 z. self-lock.	16	
38	MZNS-012-004	Nakrętka M12 kl. 8 oc. samozab.	Nut M12 cl. 8 z. self-lock.	40	
39	MZNS-012-692	Nakrętka M12 kl.10 oc. kołnierzowa	Nut M12 cl. 10.9 z. collar	16	
40	MZNS-014-004	Nakrętka M14 kl. 8 oc. samozab.	Nut M14 cl. 8 z. self-lock.	4	
41	MZPP-008-002	Podkladka fi 8 oc.	Washer fi 8 z.	4	
42	MZPP-010-001	Podkładka fi10 oc.	Washer fi10 z.	16	
43	MZPP-012-002	Podkładka fi12 oc.	Washer fi12 z.	4	
44	MZPS-008-001	Podkładka spręż. fi 8,2 oc.	Spring washer fi 8.2 z.	8	
45	MZPS-012-001	Podkładka spręż. fi12,2 oc.	Spring washer fi12.2 z.	33	
46	MZPS-016-003	Podkładka spręż. fi16,3 oc.	Spring washer fi16.3 z.	8	
47	MZSE-035-001	Pierścień osad. Z 35	Circlip Z 35	9	

SaMASZ®
MASZYNY ROLNICZE I KOMUNALNE
FARM AND MUNICIPAL MACHINERY

0616.05.00.007
Zespół tnący lewy
Cutting unit left

Tab. 10

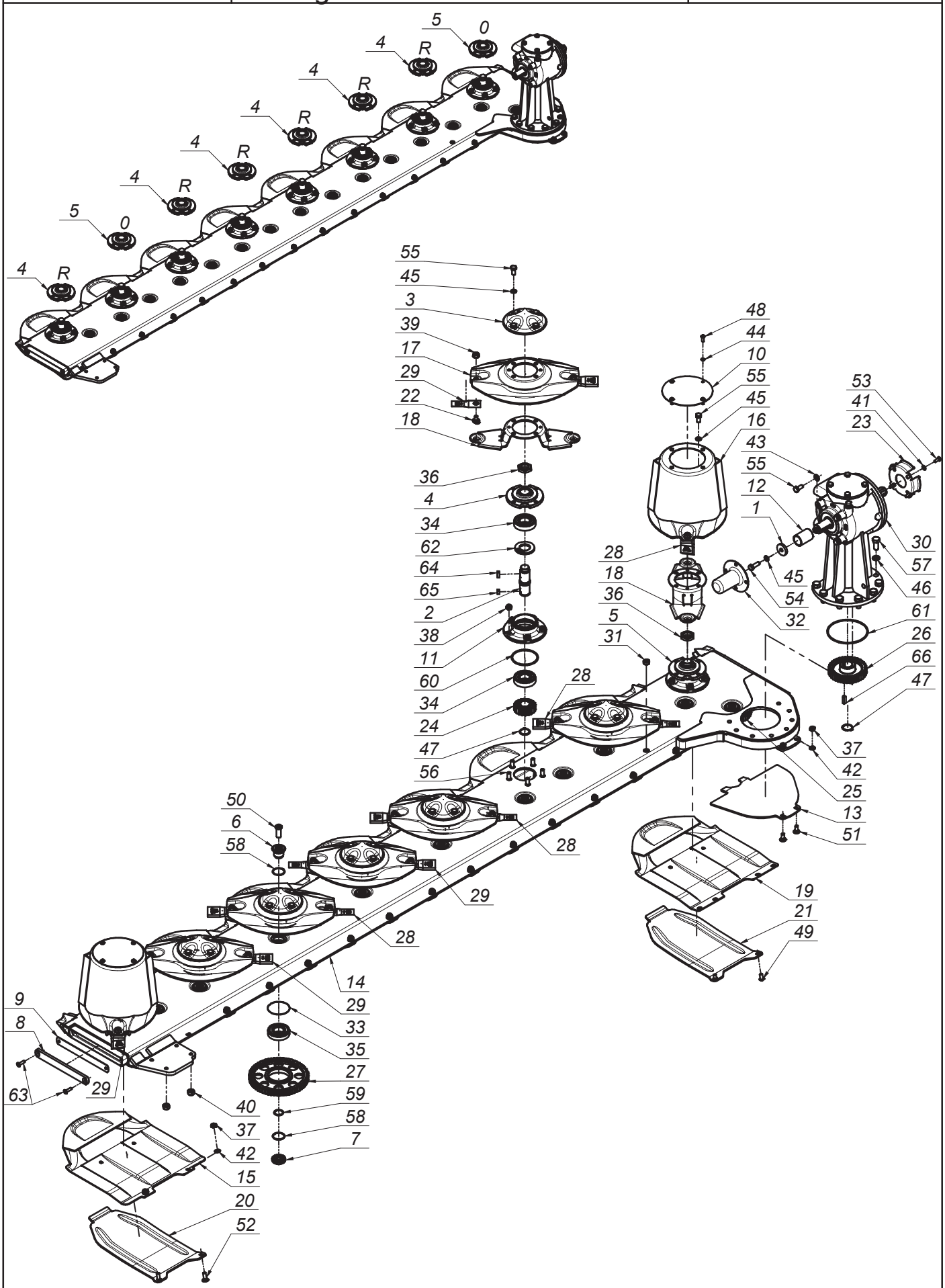

SaMASZ®
MASZYNY ROLNICZE I KOMUNALNE
FARM AND MUNICIPAL MACHINERY

0616.05.00.007
Zespół tnący lewy
Cutting unit left

Tab. 10

L.p. Item	Numer części Part No.	Nazwa części	Description	Ilość Quantity	Uwagi Notes
48	MZSI-008-101	Śruba M 8x 20 kl. 10.9 oc. GRZYB IMB (7380)	Bolt M 8x 20 cl. 10.9 z. ALLEN	8	
49	MZSI-010-009	Śruba M10x 20 kl. 10.9 oc. GRZYB IMB (7380)	Bolt M10x 20 cl. 10.9 z. ALLEN	2	
50	MZSI-016-041	Śruba M16x 40 kl. 10.9 oc. IMB. WALC. NISKI	Bolt M16x 40 cl. 10.9 z. ALLEN ROLL. LOW	15	
51	MZSP-010-001	Śruba M10x 25 kl. 8.8 oc. PODS.	Bolt M10x 25 cl. 8.8 z. square-neck	2	
52	MZSP-010-004	Śruba M10x 30 kl. 8.8 oc. PODS.	Bolt M10x 30 cl. 8.8 z. Square-neck	14	
53	MZSZ-008-001	Śruba M 8x 20 kl. 8.8 oc. (82105)	Bolt M 8x 20 cl. 8.8 z. (82105)	4	
54	MZSZ-012-003	Śruba M12x 35 kl. 8.8 oc. (82105)	Bolt M12x 35 cl. 8.8 z. (82105)	1	
55	MZSZ-012-010	Śruba M12x 25 kl. 8.8 oc. (82105)	Bolt M12x 25 cl. 8.8 z.	36	
56	MZSZ-012-030	Śruba specjalna M12x 30 kl.10.9oc.(0540.03.18.000)	Knurled bolt M12x 30 cl. 10.9 z.	40	
57	MZSZ-016-001	Śruba M16x 35 kl. 8.8 oc. (82105)	Bolt M16x 35 cl. 8.8 z. (82105)	8	
58	MZUO-030-001	Oring - 30x2,5	Oring - 30x2.5	30	
59	MZUO-030-001	Oring - 30x2,5	Oring - 30x2.5	15	
60	MZUO-090-001	Oring - 90x4	Oring - 90x4	8	
61	MZUO-142-000	Oring - 142x4	Oring 142x4	1	
62	MZUS-040-072	Simmering AO - 40x 72x 7	Simmering AO - 40x 72x 7	8	
63	MZWB-008-005	Śruba M 8x 30 kl. 8.8 oc. IMB. STOŻ.	Bolt M 8x 30 cl. 8.8 z. counter-sunk hex	2	
64	MZWP-000-002	Wpust B 10x 8x 22	Cut off key B 10x8x22	8	
65	MZWP-010-016	Wpust B 10x 8x 14	Cut off key B 10x8x14	8	
66	MZWP-010-032	Wpust AB 10x8x32	Cut off key AB 10x8x32	1	

SaMASZ®
MASZYNY ROLNICZE I KOMUNALNE
FARM AND MUNICIPAL MACHINERY

0616.14.00.007
Zespół tnący prawy - obr. na przemian
Cutting unit right

Tab. 11

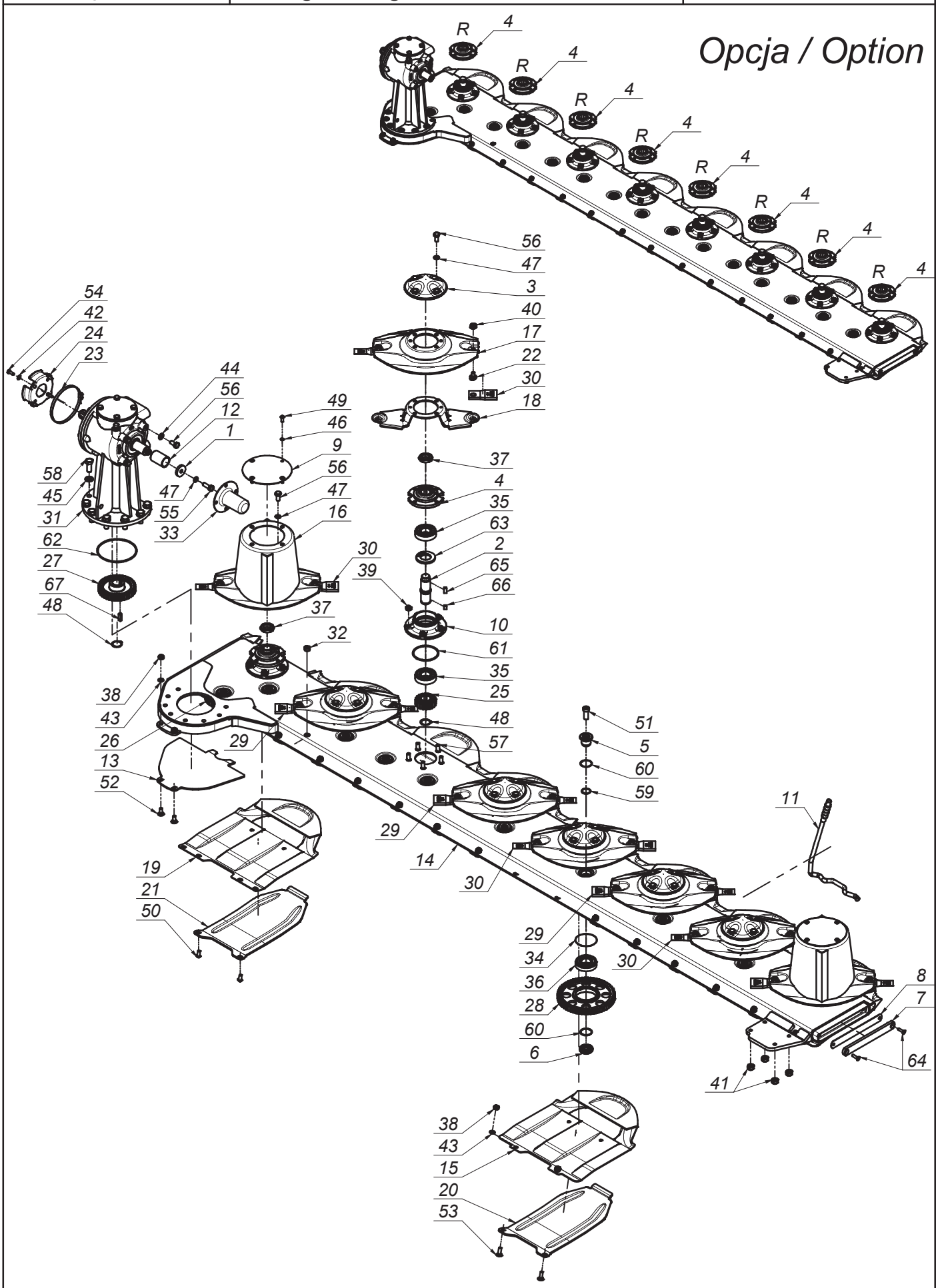

SaMASZ®
MASZYNY ROLNICZE I KOMUNALNE
FARM AND MUNICIPAL MACHINERY

0616.14.00.007
Zespół tnący prawy - obr. na przemian
Cutting unit right

Tab. 11

L.p. Item	Numer części Part No.	Nazwa części	Description	Ilość Quantity	Uwagi Notes
1	0108.02.08.000	Podkładka dociskająca	Washer	1	
2	0540.03.05.000	Wałek napędowy dysku L-120	Pinion shaft L=120	8	
3	0540.03.08.000	Pokrywka dysku	Disc	6	
4	0540.03.09.002	Piasta górna dysku prawa	Top hub - right	8	
5	0540.03.11.000	Sworzeń koła pośredniego - górny	Idler holder - upper	15	
6	0540.03.12.000	Sworzeń koła pośredniego - dolny	Idler holder - lower	15	
7	0540.03.13.001	Zamknięcie listwy	Bar closure	1	
8	0540.03.14.001	Zamknięcie listwy - Guma	Bar closure - rubber	1	
9	0540.03.22.001	Pokrywa bębna	Drum's cover	2	
10	0540.03.23.001	Piasta dolna	Lower hub	8	
11	0540.03.67.003	Klucz wymiany noży	Knife mounting lever	1	
12	0606.04.01.003	Tuleja dociskowa przekładni	Distance bush	1	
13	0608.04.21.003	Płoza prawa	Skid - right	1	
14	0619.14.01.006	Listwa spawana prawa	Frame welded right	1	
15	0619.14.02.007	Ślizg	Sliding skid	7	
16	0619.14.03.007	Dysk roboczy z bębnem	Working disc with drum	2	
17	0619.14.04.007	Dysk roboczy	Working disc	6	
18	0619.14.06.007	Trzymak nożowy	Knife holder	8	
19	0619.14.11.007	Ślizg skrajny	Slide - outer	1	
20	0619.14.13.007	Nakładka ścieralna	Skid plate	7	
21	0619.14.14.007	Nakładka ścieralna skrajna	Skid plate - outer	1	
22	MIIO-003-012	Obsada M12 z pazurem - typ 2 (0619.14.05.007)	Knife holder pin M12 - flange	16	
23	MIIO-130-000	Opaska zaciskowa 130-150	Band clip 130-150	1	
24	MIIU-261-000	Uchwyt mocowania osłony 395011261R	PTO guard holder 395011261R	1	
25	MIKW-020-135	Koło zębate talerza roboczego Z20 (0540.03.07.000)	Cutting disc gear Z20	8	
26	MIKW-038-080	Koło zębate pośrednie Z38 (0229.05.02.000)	Gear Z38 - idler	1	
27	MIKW-038-138	Koło zębate napędowe Z38 (0540.03.06.000)	Gear Z38	1	
28	MIKW-060-080	Koło zębate pośrednie Z60 (0225.05.13.000)	Gear Z60 - idler	14	
29	MINO-000-005	Nóż skośny lewy 105x49x4 (0540.03.24.002)	Left slanted blade 105x49x4	8	
30	MINO-000-005	Nóż skośny prawy 105x49x4 (0540.03.25.002)	Right slanted blade 105x49x4	8	
31	MIPS-054-001	Przekładnia kątowa 054-02.10CB.R	Intersecting axis gear 054-01.10CB.R	1	
32	MITK-000-003	Korek wlewu oleju M22x1,5 stoż.	Oil inlet plug M22x1.5	1	
33	MITO-000-012	Osłona wałka przekładni BP S 240000079	PTO stub cover	1	
34	MZIP-000-008	Pierścień zabez. fi.95 (łożysko 6307N fi.80)	Ring fi.95 (bearing 6307N fi.80)	15	
35	MZLZ-063-000	Łożysko 6307 2RS C3	Bearing 6307 2RS C3	16	
36	MZLZ-063-007	Łożysko 6307 2RS N C3	Bearing 6307 2RS N	15	
37	MZNN-030-000	Nakrętka M30x1,5 kl. 8 oc. niska	Nut M30x1.5 cl. 8 z. low	8	
38	MZNS-010-002	Nakrętka M10 kl. 8 oc. samozab.	Nut M10 cl. 8 z. self-lock.	16	
39	MZNS-012-004	Nakrętka M12 kl. 8 oc. samozab.	Nut M12 cl. 8 z. self-lock.	40	
40	MZNS-012-692	Nakrętka M12 kl.10 oc. kołnierzowa	Nut M12 cl. 10.9 z. collar	16	
41	MZNS-014-004	Nakrętka M14 kl. 8 oc. samozab.	Nut M14 cl. 8 z. self-lock.	4	
42	MZPP-008-002	Podkladka fi 8 oc.	Washer fi 8 z.	4	
43	MZPP-010-001	Podkładka fi10 oc.	Washer fi10 z.	16	
44	MZPP-012-002	Podkładka fi12 oc.	Washer fi12 z.	4	
45	MZPP-016-001	Podkładka fi16 oc.	Washer fi16 z.	8	
46	MZPS-008-001	Podkładka spręż. fi 8,2 oc.	Spring washer fi 8.2 z.	8	
47	MZPS-012-001	Podkładka spręż. fi12,2 oc.	Spring washer fi12.2 z.	33	
48	MZSE-035-001	Pierścień osad. Z 35	Circlip Z 35	9	

SaMASZ®
MASZYNY ROLNICZE I KOMUNALNE
FARM AND MUNICIPAL MACHINERY

0616.14.00.007
Zespół tnący prawy - obr. na przemian
Cutting unit right

Tab. 11

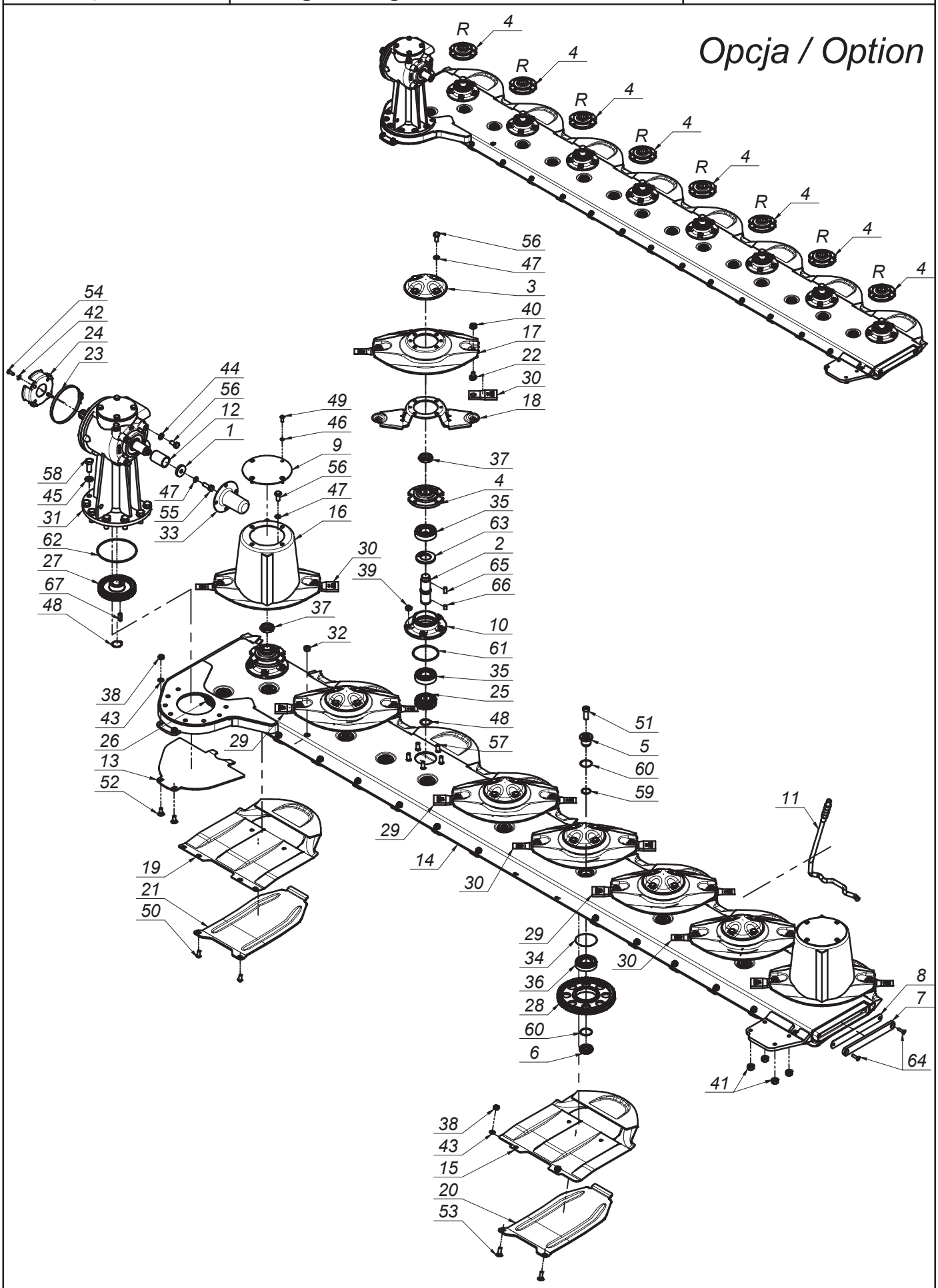

SaMASZ®
MASZYNY ROLNICZE I KOMUNALNE
FARM AND MUNICIPAL MACHINERY

0616.14.00.007
Zespół tnący prawy - obr. na przemian
Cutting unit right

Tab. 11

L.p. Item	Numer części Part No.	Nazwa części	Description	Ilość Quantity	Uwagi Notes
49	MZSI-008-101	Śruba M 8x 20 kl. 10.9 oc. GRZYB IMB (7380)	Bolt M 8x 20 cl. 10.9 z. ALLEN	8	
50	MZSI-010-009	Śruba M10x 20 kl. 10.9 oc. GRZYB IMB (7380)	Bolt M10x 20 cl. 10.9 z. ALLEN	2	
51	MZSI-016-041	Śruba M16x 40 kl. 10.9 oc. IMB. WALC. NISKI	Bolt M16x 40 cl. 10.9 z. ALLEN ROLL. LOW	15	
52	MZSP-010-001	Śruba M10x 25 kl. 8.8 oc. PODS.	Bolt M10x 25 cl. 8.8 z. square-neck	2	
53	MZSP-010-004	Śruba M10x 30 kl. 8.8 oc. PODS.	Bolt M10x 30 cl. 8.8 z. Square-neck	14	
54	MZSZ-008-001	Śruba M 8x 20 kl. 8.8 oc. (82105)	Bolt M 8x 20 cl. 8.8 z. (82105)	4	
55	MZSZ-012-003	Śruba M12x 35 kl. 8.8 oc. (82105)	Bolt M12x 35 cl. 8.8 z. (82105)	1	
56	MZSZ-012-010	Śruba M12x 25 kl. 8.8 oc. (82105)	Bolt M12x 25 cl. 8.8 z.	36	
57	MZSZ-012-030	Śruba specjalna M12x 30 kl.10.9oc.(0540.03.18.000)	Knurled bolt M12x 30 cl. 10.9 z.	40	
58	MZSZ-016-007	Śruba M16x 40 kl. 8.8 oc. (82105)	Bolt M16x 40 cl. 8.8 z.	8	
59	MZUO-030-001	Oring - 30x2,5	Oring - 30x2.5	15	
60	MZUO-030-001	Oring - 30x2,5	Oring - 30x2.5	30	
61	MZUO-090-001	Oring - 90x4	Oring - 90x4	8	
62	MZUO-142-000	Oring - 142x4	Oring 142x4	1	
63	MZUS-040-072	Simmering AO - 40x 72x 7	Simmering AO - 40x 72x 7	8	
64	MZWB-008-005	Śruba M 8x 30 kl. 8.8 oc. IMB. STOŻ.	Bolt M 8x 30 cl. 8.8 z. counter-sunk hex	2	
65	MZWP-000-002	Wpust B 10x 8x 22	Cut off key B 10x8x22	8	
66	MZWP-010-016	Wpust B 10x 8x 14	Cut off key B 10x8x14	8	
67	MZWP-010-032	Wpust AB 10x8x32	Cut off key AB 10x8x32	1	

SaMASZ®
MASZYNY ROLNICZE I KOMUNALNE
FARM AND MUNICIPAL MACHINERY

0616.15.00.007
Zespół tnący lewy - obr. na przemian
Cutting unit left

Tab. 12

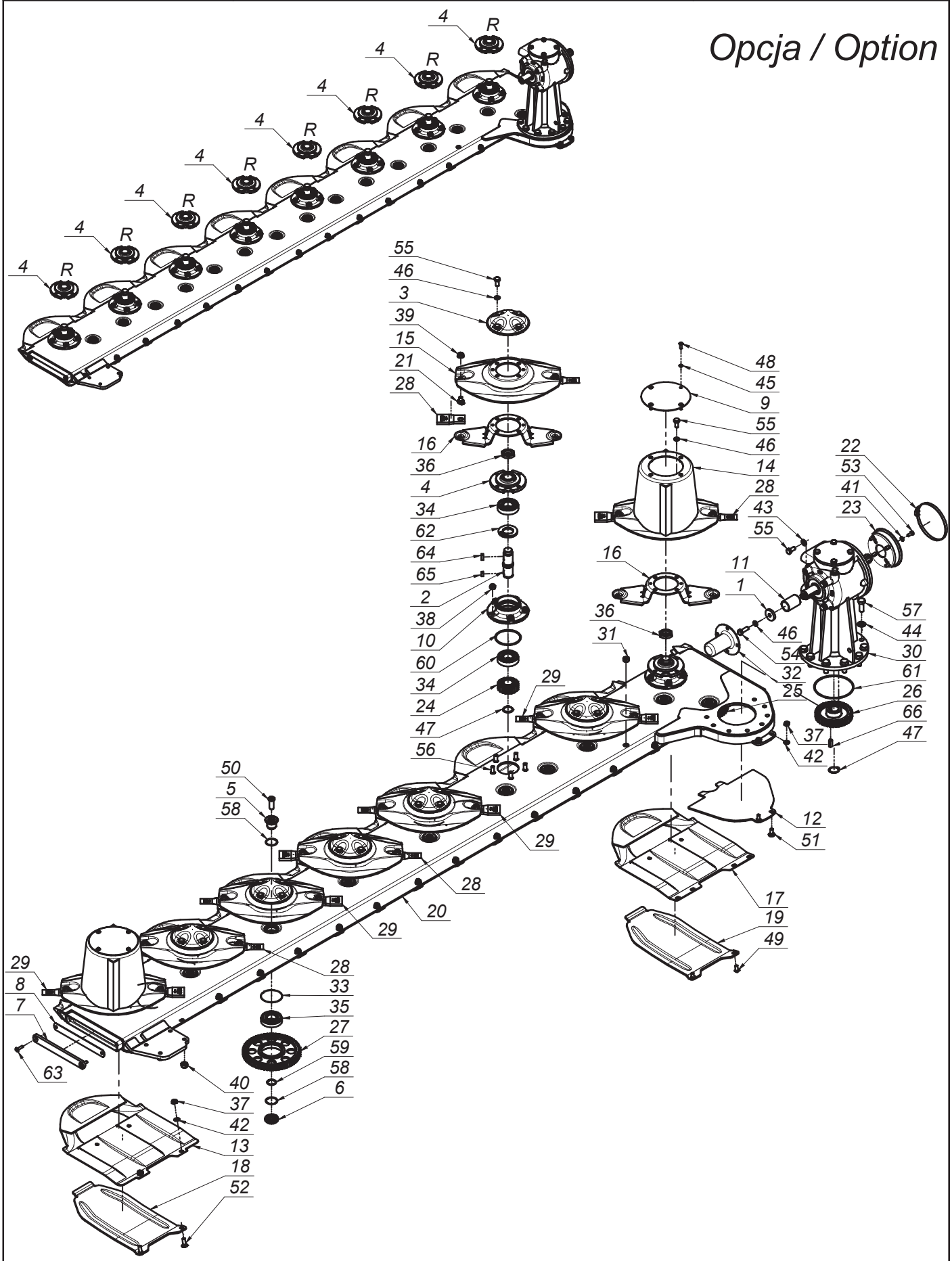

SaMASZ®
MASZYNY ROLNICZE I KOMUNALNE
FARM AND MUNICIPAL MACHINERY

0616.15.00.007
Zespół tnący lewy - obr. na przemian
Cutting unit left

Tab. 12

L.p. Item	Numer części Part No.	Nazwa części	Description	Ilość Quantity	Uwagi Notes
1	0108.02.08.000	Podkładka dociskająca	Washer	1	
2	0540.03.05.000	Wałek napędowy dysku L-120	Pinion shaft L=120	8	
3	0540.03.08.000	Pokrywka dysku	Disc	6	
4	0540.03.09.002	Piasta górna dysku prawa	Top hub - right	8	
5	0540.03.11.000	Sworzeń koła pośredniego - górny	Idler holder - upper	15	
6	0540.03.12.000	Sworzeń koła pośredniego - dolny	Idler holder - lower	15	
7	0540.03.13.001	Zamknięcie listwy	Bar closure	1	
8	0540.03.14.001	Zamknięcie listwy - Guma	Bar closure - rubber	1	
9	0540.03.22.001	Pokrywa bębna	Drum's cover	2	
10	0540.03.23.001	Piasta dolna	Lower hub	8	
11	0606.04.01.003	Tuleja dociskowa przekładni	Distance bush	1	
12	0608.05.21.003	Płoza lewa	Sliding skid	1	
13	0619.14.02.007	Ślizg	Sliding skid	7	
14	0619.14.03.007	Dysk roboczy z bębnem	Working disc with drum	2	
15	0619.14.04.007	Dysk roboczy	Working disc	6	
16	0619.14.06.007	Trzymak nożowy	Knife holder	8	
17	0619.14.11.007	Ślizg skrajny	Slide - outer	1	
18	0619.14.13.007	Nakładka ścieralna	Skid plate	7	
19	0619.14.14.007	Nakładka ścieralna skrajna	Skid plate - outer	1	
20	0619.15.01.006	Listwa spawana lewa	Bar welded left	1	
21	MIIO-003-012	Obsada M12 z pazurem - typ 2 (0619.14.05.007)	Knife holder pin M12 - flange	16	
22	MIIO-130-000	Opaska zaciskowa 130-150	Band clip 130-150	1	
23	MIIU-411-000	Uchwyt mocowania osłony 395011411R	Guard's holder 395011211R	1	-
24	MIKW-020-135	Koło zębate talerza roboczego Z20 (0540.03.07.000)	Cutting disc gear Z20	8	
25	MIKW-038-080	Koło zębate pośrednie Z38 (0229.05.02.000)	Gear Z38 - idler	1	
26	MIKW-038-138	Koło zębate napędowe Z38 (0540.03.06.000)	Gear Z38	1	
27	MIKW-060-080	Koło zębate pośrednie Z60 (0225.05.13.000)	Gear Z60 - idler	14	
28	MINO-000-005	Nóż skośny lewy 105x49x4 (0540.03.24.002)	Left slanted blade 105x49x4	8	
29	MINO-000-005	Nóż skośny prawy 105x49x4 (0540.03.25.002)	Right slanted blade 105x49x4	8	
30	MIPS-055-001	Przekładnia kątowa 055-02.10CB.R	Gearbox 055-02.10CB.R	1	
31	MITK-000-003	Korek wlewu oleju M22x1,5 stoż.	Oil inlet plug M22x1.5	1	
32	MITO-000-012	Osłona wałka przekładni BP S 240000079	PTO stub cover	1	
33	MZIP-000-008	Pierścień zabez. fi.95 (łożysko 6307N fi.80)	Ring fi.95 (bearing 6307N fi.80)	15	
34	MZLZ-063-000	Łożysko 6307 2RS C3	Bearing 6307 2RS C3	16	
35	MZLZ-063-007	Łożysko 6307 2RS N C3	Bearing 6307 2RS N	15	
36	MZNN-030-000	Nakrętka M30x1,5 kl. 8 oc. niska	Nut M30x1.5 cl. 8 z. low	8	
37	MZNS-010-002	Nakrętka M10 kl. 8 oc. samozab.	Nut M10 cl. 8 z. self-lock.	16	
38	MZNS-012-004	Nakrętka M12 kl. 8 oc. samozab.	Nut M12 cl. 8 z. self-lock.	40	
39	MZNS-012-692	Nakrętka M12 kl.10 oc. kołnierzowa	Nut M12 cl. 10.9 z. collar	16	
40	MZNS-014-004	Nakrętka M14 kl. 8 oc. samozab.	Nut M14 cl. 8 z. self-lock.	4	
41	MZPP-008-002	Podkladka fi 8 oc.	Washer fi 8 z.	4	
42	MZPP-010-001	Podkładka fi10 oc.	Washer fi10 z.	16	
43	MZPP-012-002	Podkładka fi12 oc.	Washer fi12 z.	4	
44	MZPP-016-001	Podkładka fi16 oc.	Washer fi16 z.	8	
45	MZPS-008-001	Podkładka spręż. fi 8,2 oc.	Spring washer fi 8.2 z.	8	
46	MZPS-012-001	Podkładka spręż. fi12,2 oc.	Spring washer fi12.2 z.	33	
47	MZSE-035-001	Pierścień osad. Z 35	Circlip Z 35	9	

SaMASZ®
MASZYNY ROLNICZE I KOMUNALNE
FARM AND MUNICIPAL MACHINERY

0616.15.00.007
Zespół tnący lewy - obr. na przemian
Cutting unit left

Tab. 12

Opcja / Option

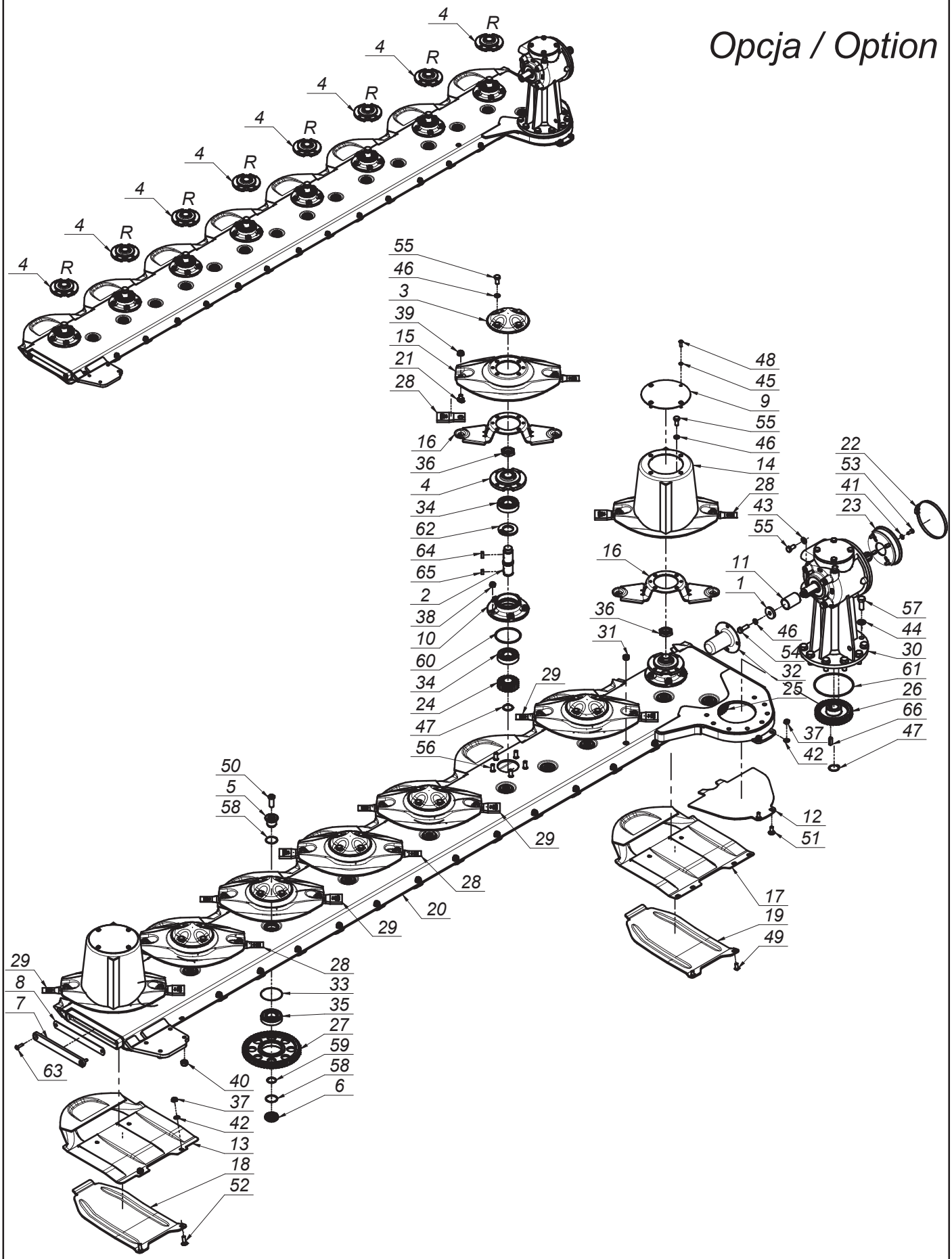

SaMASZ®
MASZYNY ROLNICZE I KOMUNALNE
FARM AND MUNICIPAL MACHINERY

0616.15.00.007
Zespół tnący lewy - obr. na przemian
Cutting unit left

Tab. 12

L.p. Item	Numer części Part No.	Nazwa części	Description	Ilość Quantity	Uwagi Notes
48	MZSI-008-101	Śruba M 8x 20 kl. 10.9 oc. GRZYB IMB (7380)	Bolt M 8x 20 cl. 10.9 z. ALLEN	8	
49	MZSI-010-009	Śruba M10x 20 kl. 10.9 oc. GRZYB IMB (7380)	Bolt M10x 20 cl. 10.9 z. ALLEN	2	
50	MZSI-016-041	Śruba M16x 40 kl. 10.9 oc. IMB. WALC. NISKI	Bolt M16x 40 cl. 10.9 z. ALLEN ROLL. LOW	15	
51	MZSP-010-001	Śruba M10x 25 kl. 8.8 oc. PODS.	Bolt M10x 25 cl. 8.8 z. square-neck	2	
52	MZSP-010-004	Śruba M10x 30 kl. 8.8 oc. PODS.	Bolt M10x 30 cl. 8.8 z. Square-neck	14	
53	MZSZ-008-001	Śruba M 8x 20 kl. 8.8 oc. (82105)	Bolt M 8x 20 cl. 8.8 z. (82105)	4	
54	MZSZ-012-003	Śruba M12x 35 kl. 8.8 oc. (82105)	Bolt M12x 35 cl. 8.8 z. (82105)	1	
55	MZSZ-012-010	Śruba M12x 25 kl. 8.8 oc. (82105)	Bolt M12x 25 cl. 8.8 z.	36	
56	MZSZ-012-030	Śruba specjalna M12x 30 kl.10.9oc.(0540.03.18.000)	Knurled bolt M12x 30 cl. 10.9 z.	40	
57	MZSZ-016-007	Śruba M16x 40 kl. 8.8 oc. (82105)	Bolt M16x 40 cl. 8.8 z.	8	
58	MZUO-030-001	Oring - 30x2,5	Oring - 30x2.5	30	
59	MZUO-030-001	Oring - 30x2,5	Oring - 30x2.5	15	
60	MZUO-090-001	Oring - 90x4	Oring - 90x4	8	
61	MZUO-142-000	Oring - 142x4	Oring 142x4	1	
62	MZUS-040-072	Simmering AO - 40x 72x 7	Simmering AO - 40x 72x 7	8	
63	MZWB-008-005	Śruba M 8x 30 kl. 8.8 oc. IMB. STOŻ.	Bolt M 8x 30 cl. 8.8 z. counter-sunk hex	2	
64	MZWP-000-002	Wpust B 10x 8x 22	Cut off key B 10x8x22	8	
65	MZWP-010-016	Wpust B 10x 8x 14	Cut off key B 10x8x14	8	
66	MZWP-010-032	Wpust AB 10x8x32	Cut off key AB 10x8x32	1	

Zamienność dysków roboczych
Optional working discs

Tab. 13

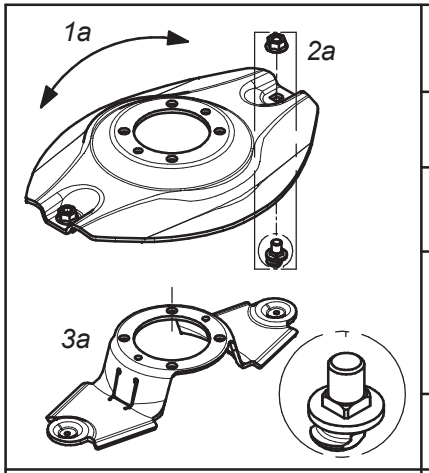

Dysk roboczy z obsadą noża M12 z pazurem i kwadratem			Working disc with knife holder M12 - flange square	
Lp. Item	Numer części Part No.	Nazwa części	Description	Ilość w kpl. Quantity for set
1a	0619.14.04.007	Dysk roboczy	Working disc	1
2a	MZNS-012-692	Nakrętka M12 kl.10 oc. kołnierzowa	Nut M12 cl. 10.9 z. collar	2
	MIIO-003-012	Obsada M12 z pazurem - typ 2 (0619.14.05.007)	Knife holder pin M12 - flange - type 2 (0619.14.05.007)	
3a	0619.14.06.007	Trzymak nożowy	Knife holder	1

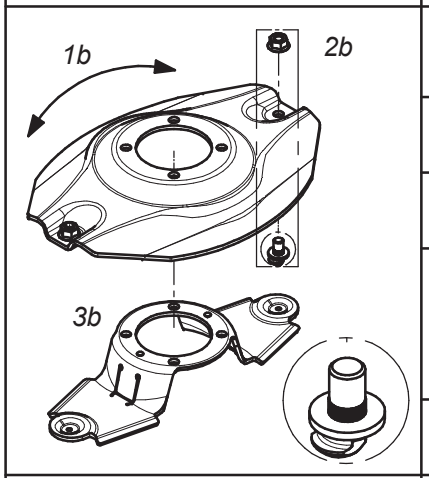

Dysk roboczy z obsadą noża M12 z pazurem i moletem			Working disc with knife holder M12 - flange	
Lp. Item	Numer części Part No.	Nazwa części	Description	Ilość w kpl. Quantity for set
1b	0540.03.04.002	Dysk roboczy	Working disc	1
2b	MZNS-012-692	Nakrętka M12 kl.10 oc. kołnierzowa	Nut M12 cl. 10.9 z. collar	2
	MIIO-002-012	Obsada M12 z pazurem (0540.03.24.003)	Knife holder pin M12 - flange (0540.03.24.003)	
3b	0619.14.06.007	Trzymak nożowy	Knife holder	1

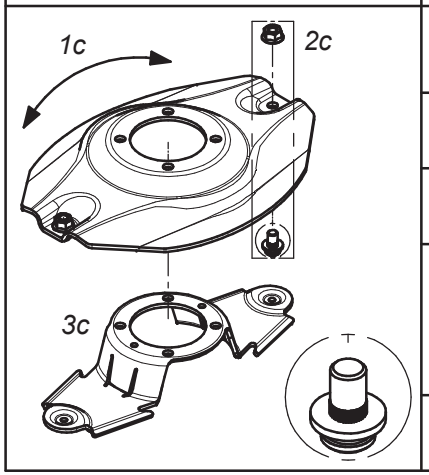

Dysk roboczy z obsadą noża M12 (kpl.)			Working disc with knife holder M12 (set)	
Lp. Item	Numer części Part No.	Nazwa części	Description	Ilość w kpl. Quantity for set
1c	0540.03.04.002	Dysk roboczy	Working disc	1
2c	MZNS-012-692	Nakrętka M12 kl.10 oc. kołnierzowa	Nut M12 cl. 10.9 z. collar	2
	MIIO-001-012	Obsada noża M12 (0225.05.20.001)	Knife holder pin M12 (0225.05.20.001)	
3c	0540.03.20.002	Trzymak nożowy	Knife holder	1

Zamienność dysków roboczych
Optional working discs

Tab. 13

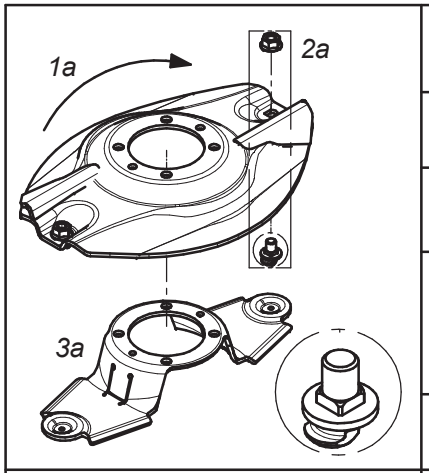

Dysk roboczy z z podbiciem, obsada noża M12 z pazurem i kwadratem - prawy (kpl.)			Working disc with instep, knife holder M12 flange square - right (set)	
Lp. Item	Numer części Part No.	Nazwa części	Description	Ilość w kpl. Quantity for set
1a	0619.14.21.007	Dysk roboczy z podbiciem - prawy	Working disc with instep - right	1
2a	MZNS-012-692	Nakrętka M12 kl.10 oc. kołnierzowa	Nut M12 cl. 10.9 z. collar	2
	MIIO-003-012	Obsada M12 z pazurem - typ 2 (0619.14.05.007)	Knife holder pin M12 - flange - type 2 (0619.14.05.007)	
3a	0619.14.06.007	Trzymak nożowy	Knife holder	1

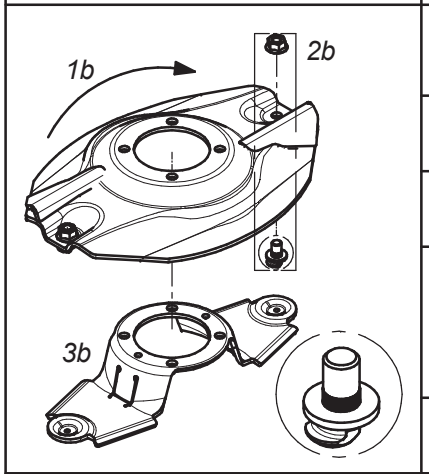

Dysk roboczy z z podbiciem, obsada noża M12 z pazurem i moletem - prawy (kpl.)			Working disc with instep, knife holder M12 flange - right (set)	
Lp. Item	Numer części Part No.	Nazwa części	Description	Ilość w kpl. Quantity for set
1b	0540.03.35.002	Dysk roboczy z podbiciem - prawy	Working disc with instep - right	1
2b	MZNS-012-692	Nakrętka M12 kl.10 oc. kołnierzowa	Nut M12 cl. 10.9 z. collar	2
	MIIO-002-012	Obsada M12 z pazurem (0540.03.24.003)	Knife holder pin M12 - flange (0540.03.24.003)	
3b	0619.14.06.007	Trzymak nożowy	Knife holder	1

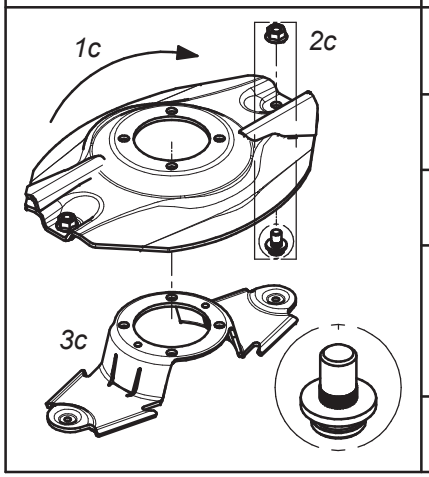

Dysk roboczy z podbiciem - prawy (kpl.)			Working disc with instep - right (set)	
Lp. Item	Numer części Part No.	Nazwa części	Description	Ilość w kpl. Quantity for set
1c	0540.03.35.002	Dysk roboczy z podbiciem - prawy	Working disc with instep - right	1
2c	MZNS-012-692	Nakrętka M12 kl.10 oc. kołnierzowa	Nut M12 cl. 10.9 z. collar	2
	MIIO-001-012	Obsada noża M12 (0225.05.20.001)	Knife holder pin M12 (0225.05.20.001)	
3c	0540.03.20.002	Trzymak nożowy	Knife holder	1

Zamienność dysków roboczych
Optional working discs

Tab. 13

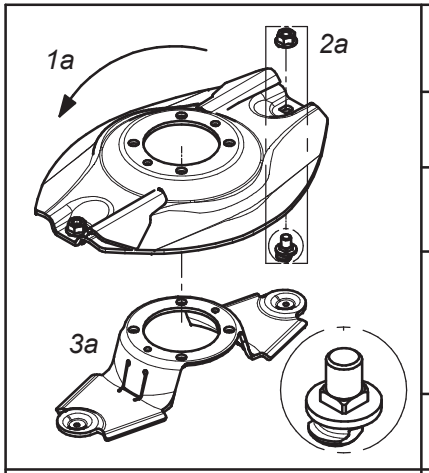

Dysk roboczy z z podbiciem, obsada noża M12 z pazurem i kwadratem - lewy (kpl.)			Working disc with instep, knife holder M12 flange square - left (set)	
Lp. Item	Numer części Part No.	Nazwa części	Description	Ilość w kpl. Quantity for set
1a	0619.14.22.007	Dysk roboczy z podbiciem - lewy	Working disc with instep - left	1
2a	MZNS-012-692	Nakrętka M12 kl.10 oc. kołnierzowa	Nut M12 cl. 10.9 z. collar	2
	MIIO-003-012	Obsada M12 z pazurem - typ 2 (0619.14.05.007)	Knife holder pin M12 - flange - type 2 (0619.14.05.007)	
3a	0619.14.06.007	Trzymak nożowy	Knife holder	1

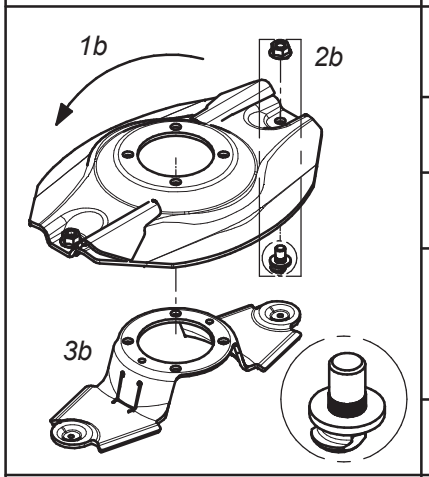

Dysk roboczy z z podbiciem, obsada noża M12 z pazurem i moletem - lewy (kpl.)			Working disc with instep, knife holder M12 flange - left (set)	
Lp. Item	Numer części Part No.	Nazwa części	Description	Ilość w kpl. Quantity for set
1b	0540.03.34.002	Dysk roboczy z podbiciem - lewy	Working disc with instep - left	1
2b	MZNS-012-692	Nakrętka M12 kl.10 oc. kołnierzowa	Nut M12 cl. 10.9 z. collar	2
	MIIO-002-012	Obsada M12 z pazurem (0540.03.24.003)	Knife holder pin M12 - flange (0540.03.24.003)	
3b	0619.14.06.007	Trzymak nożowy	Knife holder	1

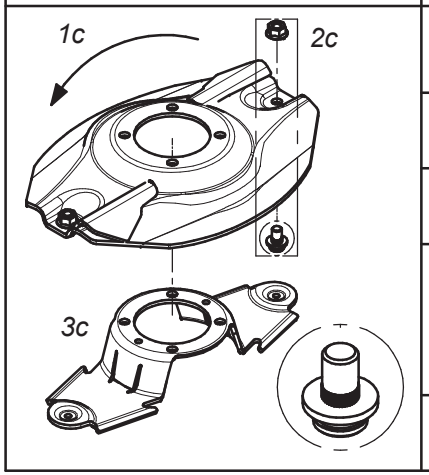

Dysk roboczy z podbiciem - lewy (kpl.)			Working disc with instep - left (set)	
Lp. Item	Numer części Part No.	Nazwa części	Description	Ilość w kpl. Quantity for set
1c	0540.03.34.002	Dysk roboczy z podbiciem - lewy	Working disc with instep - left	1
2c	MZNS-012-692	Nakrętka M12 kl.10 oc. kołnierzowa	Nut M12 cl. 10.9 z. collar	2
	MIIO-001-012	Obsada noża M12 (0225.05.20.001)	Knife holder pin M12 (0225.05.20.001)	
3c	0540.03.20.002	Trzymak nożowy	Knife holder	1

Zamienność dysków roboczych
Optional working discs

Tab. 13

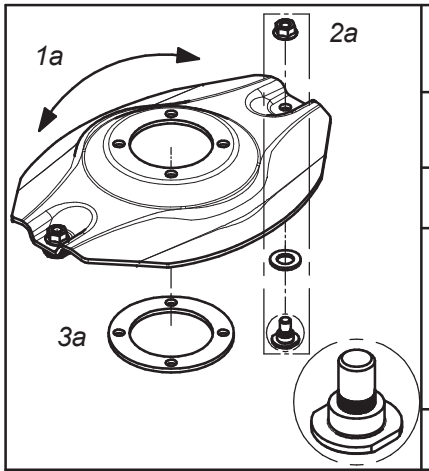

Opcjonalny dysk roboczy z obsadą na noże (bez szybkiej wymiany) (kpl.)			Optional working disc with fixed knife (no quick knife replacment) (set)	
Lp. Item	Numer części Part No.	Nazwa części	Description	Ilość w kpl. Quantity for set
1a	0540.03.04.002	Dysk roboczy	Working disc	1
2a	MZNS-012-692	Nakrętka M12 kl.10 oc. kołnierzowa	Nut M12 cl. 10.9 z. collar	2
	MZPP-018-001	Podkładka ∅18 oc.	Washer ∅18 z.	
	MIIO-001-013	Obsada noża M12 - obsady (0540.13.20.003)	Fixed knife holder M12 (0540.13.20.003)	
3a	0540.13.24.002	Dystans dysku	Spacer	1

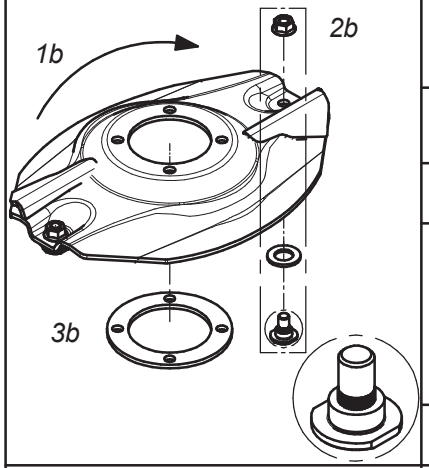

Opcjonalny dysk roboczy z podbiciem - obsady (bez szybkiej wymiany noży) (kpl.) - prawy			Optional working disc with instep and fixed knife (no quick knife replacment) (set) - right	
Lp. Item	Numer części Part No.	Nazwa części	Description	Ilość w kpl. Quantity for set
1b	0540.03.35.002	Dysk roboczy z podbiciem - prawy	Working disc with instep - right	1
2b	MZNS-012-692	Nakrętka M12 kl.10 oc. kołnierzowa	Nut M12 cl. 10.9 z. collar	2
	MZPP-018-001	Podkładka ∅18 oc.	Washer ∅18 z.	
	MIIO-001-013	Obsada noża M12 - obsady (0540.13.20.003)	Fixed knife holder M12 (0540.13.20.003)	
3b	0540.13.24.002	Dystans dysku	Spacer	1

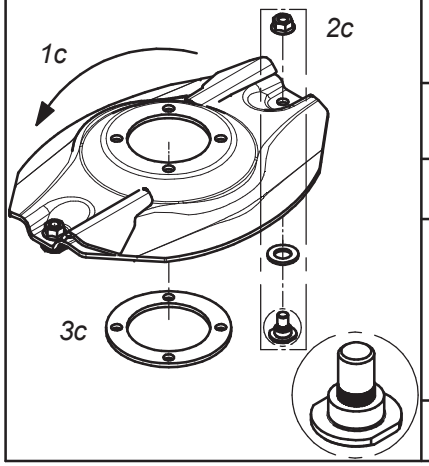

Opcjonalny dysk roboczy z podbiciem - obsady (bez szybkiej wymiany noży) (kpl.) - lewy			Optional working disc with instep and fixed knife (no quick knife replacment) (set) - left	
Lp. Item	Numer części Part No.	Nazwa części	Description	Ilość w kpl. Quantity for set
1c	0540.03.34.002	Dysk roboczy z podbiciem - lewy	Working disc with instep - left	1
2c	MZNS-012-692	Nakrętka M12 kl.10 oc. kołnierzowa	Nut M12 cl. 10.9 z. collar	2
	MZPP-018-001	Podkładka ∅18 oc.	Washer ∅18 z.	
	MIIO-001-013	Obsada noża M12 - obsady (0540.13.20.003)	Fixed knife holder M12 (0540.13.20.003)	
3c	0540.13.24.002	Dystans dysku	Spacer	1

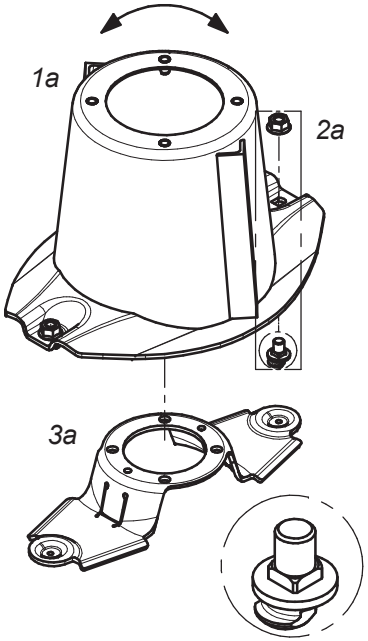

Dysk roboczy z bębnem, obsada noża M12 z pazurem i kwadratem			Working disc with drum, knife holder M12 - flange square (set)	
Lp. Item	Numer części Part No.	Nazwa części	Description	Ilość w kpl. Quantity for set
1a	0619.14.03.007	Dysk roboczy z bębnem	Working disc with drum	1
2a	MZNS-012-692	Nakrętka M12 kl.10 oc. kołnierzowa	Nut M12 cl. 10.9 z. collar	2
	MIIO-003-012	Obsada M12 z pazurem - typ 2 (0619.14.05.007)	Knife holder pin M12 - flange - type 2 (0619.14.05.007)	
3a	0619.14.06.007	Trzymak nożowy	Knife holder	1

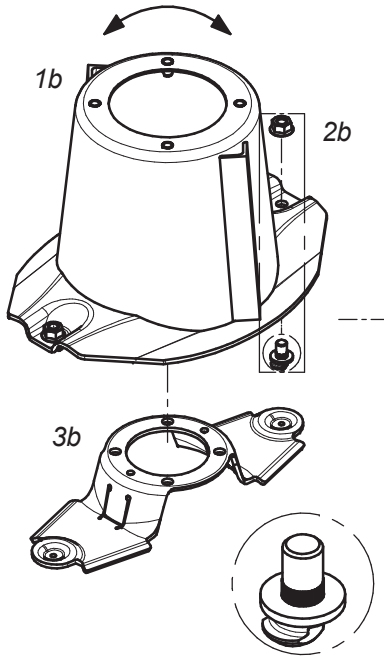

Dysk roboczy z bębnem, obsada noża M12 z pazurem i moletem			Workind disc with drum, knife holder M12 - flange (set)	
Lp. Item	Numer części Part No.	Nazwa części	Description	Ilość w kpl. Quantity for set
1b	0540.03.03.002	Dysk roboczy z bębnem	Working disc with drum	1
2b	MZNS-012-692	Nakrętka M12 kl.10 oc. kołnierzowa	Nut M12 cl. 10.9 z. collar	2
	MIIO-002-012	Obsada M12 z pazurem (0540.03.24.003)	Knife holder pin M12 - flange (0540.03.24.003)	
3b	0619.14.06.007	Trzymak nożowy	Knife holder	1

SaMASZ®
MASZYNY ROLNICZE I KOMUNALNE
FARM AND MUNICIPAL MACHINERY

Zamienność dysków roboczych
Optional working discs

Tab. 13

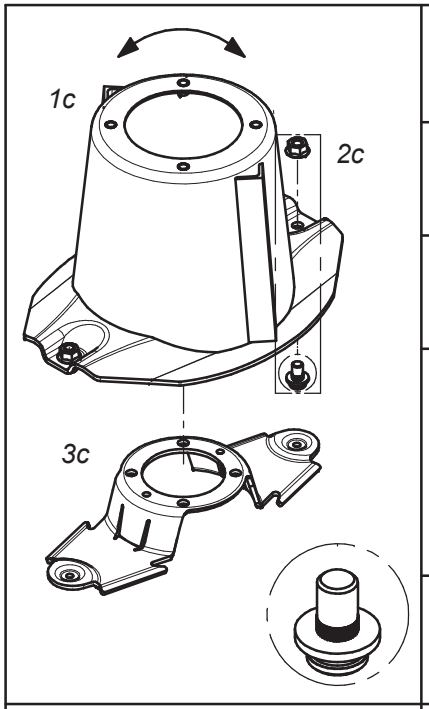

Dysk roboczy z bębnem (kpl.)			Working disc with drum (set)	
Lp. Item	Numer części Part No.	Nazwa części	Description	Ilość w kpl. Quantity for set
1c	0540.03.03.002	Dysk roboczy z bębnem	Working disc with drum	1
2c	MZNS-012-692	Nakrętka M12 kl.10 oc. kołnierzowa	Nut M12 cl. 10.9 z. collar	2
	MIIO-001-012	Obsada noża M12 - trzymak (0225.05.20.001)	Knife holder pin M12 (0225.05.20.001)	
3c	0540.03.20.002	Trzymak nożowy	Knife holder	1

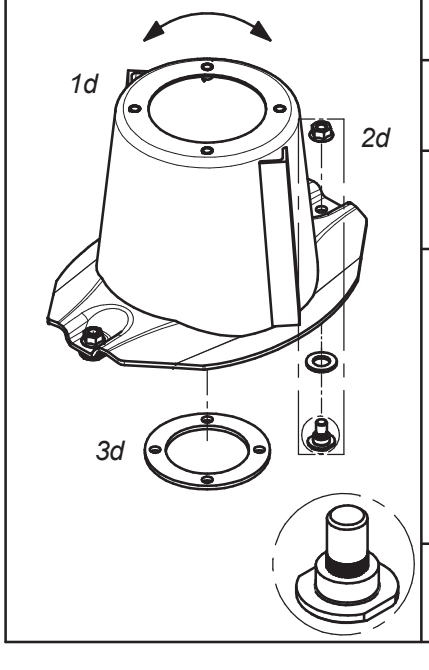

Dysk roboczy z bębnem, bez szybkiej wymiany noży (kpl.)			Workind disc with drum and fixed knife no quick knife replacment(set)	
Lp. Item	Numer części Part No.	Nazwa części	Description	Ilość w kpl. Quantity for set
1d	0540.03.03.002	Dysk roboczy z bębnem	Working disc with drum	1
2d	MZNS-012-692	Nakrętka M12 kl.10 oc. kołnierzowa	Nut M12 cl. 10.9 z. collar	2
	MZPP-018-001	Podkładka ∅18 oc.	Washer ∅18 z.	
	MIIO-001-013	Obsada noża M12 - obsady (0540.13.20.003)	Fixed knife holder M12 (0540.13.20.003)	
3d	0540.13.24.002	Dystans dysku	Spacer	1

SaMASZ®
MASZYNY ROLNICZE I KOMUNALNE
FARM AND MUNICIPAL MACHINERY

Zamienność dysków roboczych
Optional working discs

Tab. 13

	Nakładki ścieralne			Topping plates	
	Lp. Item	Numer części Part No.	Nazwa części	Description	Ilość w kpl. Quantity for set
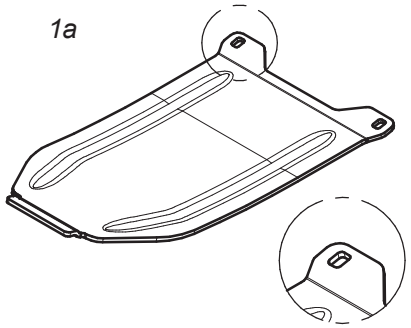	1a	0619.14.13.007	Nakładka ścieralna współpracuje ze ślizgiem: - 0619.14.02.007 - 2110.04.05.001 - 2110.05.05.001	Skid plate to be mounted together with: - 0619.14.12.007 sliding skid - 2110.04.05.001 sliding skid - 2110.05.05.001 sliding skid	1
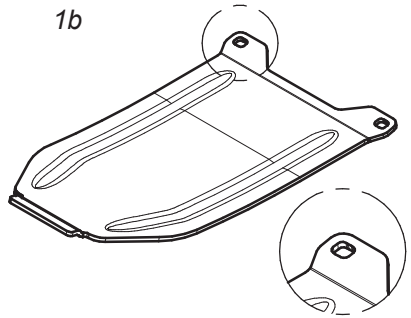	1b	0619.14.14.007	Nakładka ścieralna skrajna współpracuje ze ślizgiem nr: - 0619.14.11.007	Topping plate - outer to be mounted together with: - 0619.14.11.007	1
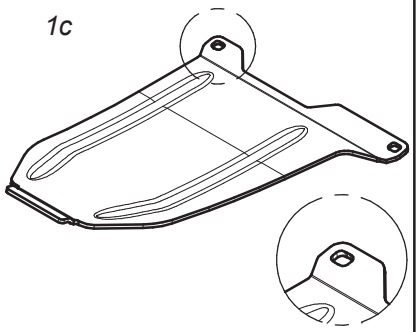	1c	0566.04.04.001	Nakładka ścieralna skrajna prawa współpracuje ze ślizgiem nr: - 0566.04.02.001	Right skid plate - outer to be mounted together with: - 0566.04.02.001 sliding skid	1
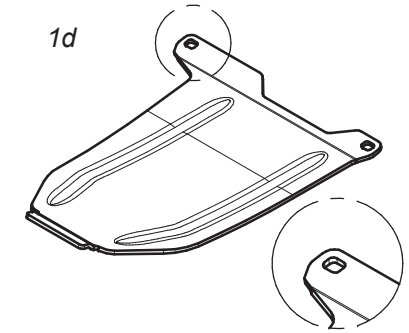	1d	0566.05.04.001	Nakładka ścieralna skrajna lewa współpracuje ze ślizgiem nr: - 0566.05.02.001	Left skid plate - outer to be mounted together with: - 0566.05.02.001 sliding skid	1

SaMASZ®
MASZYNY ROLNICZE I KOMUNALNE
FARM AND MUNICIPAL MACHINERY

Zamienność nakładek ścieralnych
Optional versions of skid plates

Tab. 14

	Standardowe nakładki ścieralne			Standard skid plates	
	Lp. Item	Numer części Part No.	Nazwa części	Description	Ilość w kpl. Quantity for set
1a 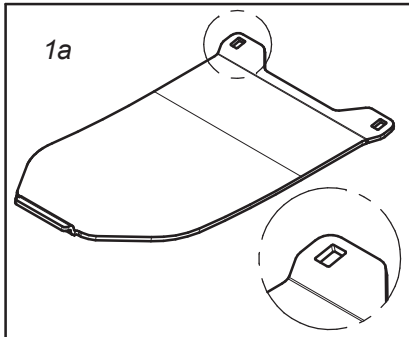	1a	0566.04.03.000	Nakładka ścieralna współpracuje ze ślizgiem nr: - 0540.03.42.002 - 2110.04.05.000 - 2110.05.05.000	Skid plate to be mounted together with: - 0540.03.42.002 sliding skid - 2110.04.05.000 sliding skid - 2110.05.05.000 sliding skid	1
1b 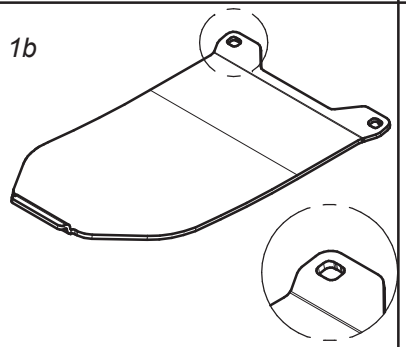	1c	0575.05.07.000	Nakładka ścieralna skrajna współpracuje ze ślizgiem nr. 0540.03.52.002	Skid plate - outer to be mounted together with 0540.03.52.002 sliding skid	1
1c 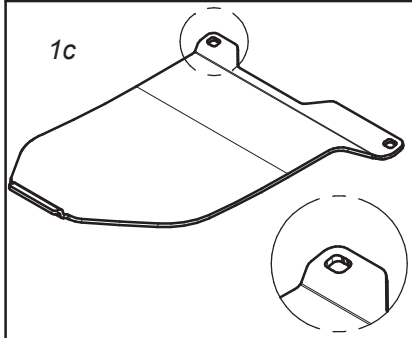	1b	0566.04.04.000	Nakładka ścieralna skrajna prawa współpracuje ze ślizgiem nr. 0566.04.02.000	Right skid plate - outer to be mounted together with 0566.04.02.000 sliding skid	1
1d 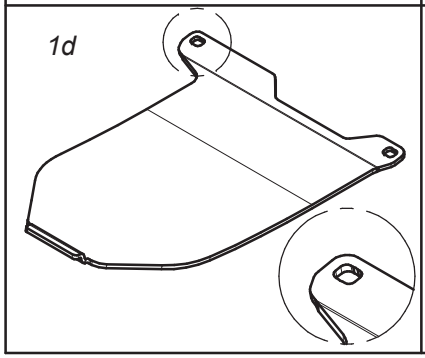	1d	0566.05.04.000	Nakładka ścieralna skrajna lewa współpracuje ze ślizgiem nr. 0566.05.02.000	Left skid plate - outer to be mounted together with 0566.05.02.000 sliding skid	1

SaMASZ®
MASZYNY ROLNICZE I KOMUNALNE
FARM AND MUNICIPAL MACHINERY

Zamienność nakładek ścieralnych
Optional versions of skid plates

Tab. 14

	Opcjonalne płozy wyskoiego koszenia			Optional topping plates	
	Lp. Item	Numer części Part No.	Nazwa części	Description	Ilość w kpl. Quantity for set
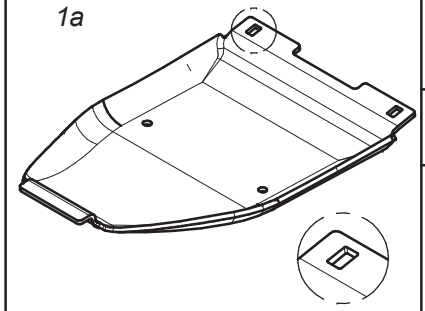 1a	1a	0619.14.15.007	Płoza wysokiego koszenia współpracuje ze ślizgiem nr: - 0619.14.02.007 - 2110.04.05.001 - 2110.05.05.001	Topping plate to be mounted together with: - 0619.14.02.007 sliding skid - 2110.04.05.001 sliding skid - 2110.05.05.001 sliding skid	1
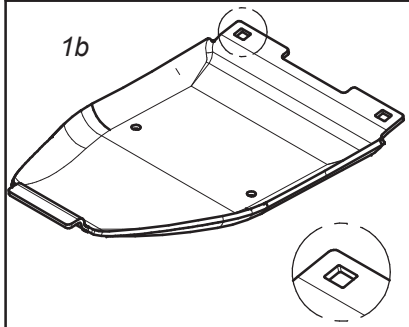 1b	1b	0619.14.16.007	Płoza skrajna wysokiego koszenia współpracuje ze ślizgiem nr: - 0619.14.11.007 - 0566.04.02.001 - 0566.05.02.001	Topping plate - outer to be mounted together with: - 0619.14.11.007 sliding skid - 0566.04.02.001 sliding skid - 0566.05.02.001 sliding skid	1
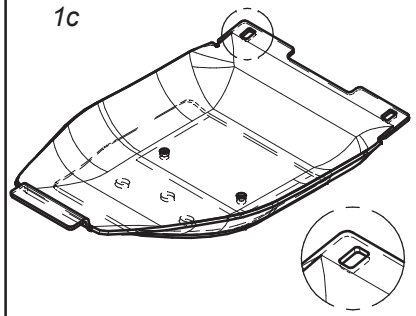 1c	1c	0619.14.17.007	Podwójna płoza wysokiego koszenia współpracuje ze ślizgiem nr: - 0619.14.02.007 - 2110.04.05.001 - 2110.05.05.001	Double topping plate to be mounted together with: - 0619.14.02.007 sliding skid - 2110.04.05.001 sliding skid - 2110.05.05.001 sliding skid	1
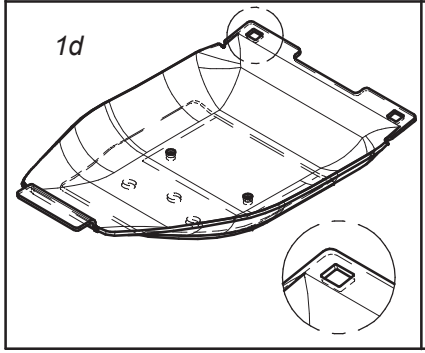 1d	1d	0619.14.18.007	Podwójna płoza skrajna wysokiego koszenia współpracuje ze ślizgiem nr: - 0619.14.11.007 - 0566.04.02.001 - 0566.05.02.001	Double topping plate - outer to be mounted together with: - 0619.14.11.007 sliding skid - 0566.04.02.001 sliding skid - 0566.05.02.001 sliding skid	1

SaMASZ®
MASZYNY ROLNICZE I KOMUNALNE
FARM AND MUNICIPAL MACHINERY

Opcjonalne płozy wyskiego koszenia
Optional versions of topping plates

Tab. 14

	Opcjonalne płozy wyskoiego koszenia			Optional topping plates	
	Lp. Item	Numer części Part No.	Nazwa części	Description	Ilość w kpl. Quantity for set
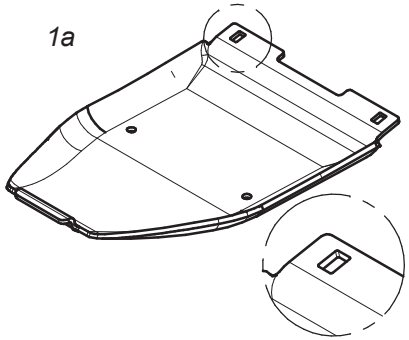 1a	1a	0540.03.74.003	Płoza wysokiego koszenia współpracuje ze ślizgiem nr: - 0540.03.42.002 - 2110.04.05.000 - 2110.05.05.000	Topping plate to be mounted together with: - 0540.03.42.002 sliding skid - 2110.04.05.000 sliding skid - 2110.05.05.000 sliding skid	1
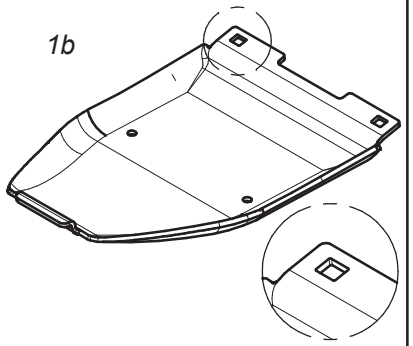 1b	1b	0540.03.75.003	Płoza skrajna wysokiego koszenia współpracuje ze ślizgiem nr. 0540.03.52.002	Topping plate - outer to be mounted together with 0540.03.52.002 sliding skid	1
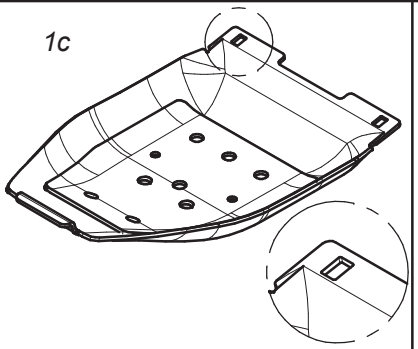 1c	1c	0540.03.44.003	Podwójna płoza wysokiego koszenia współpracuje ze ślizgiem nr: - 0540.03.42.002 - 2110.04.05.000 - 2110.05.05.000	Double topping plate to be mounted together with: - 0540.03.42.002 sliding skid - 2110.04.05.000 sliding skid - 2110.05.05.000 sliding skid	1
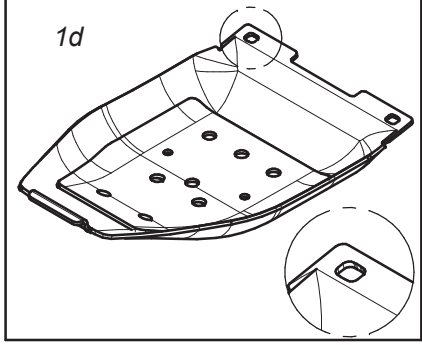 1d	1d	0540.03.68.003	Podwójna płoza skrajna wysokiego koszenia współpracuje ze ślizgiem nr. 0540.03.52.002	Double topping plate - outer to be mounted together with 0540.03.52.002 sliding skid	1

SaMASZ®
MASZYNY ROLNICZE I KOMUNALNE
FARM AND MUNICIPAL MACHINERY

Opcjonalne płozy wyskiego koszenia
Optional versions of topping plates

Tab. 14

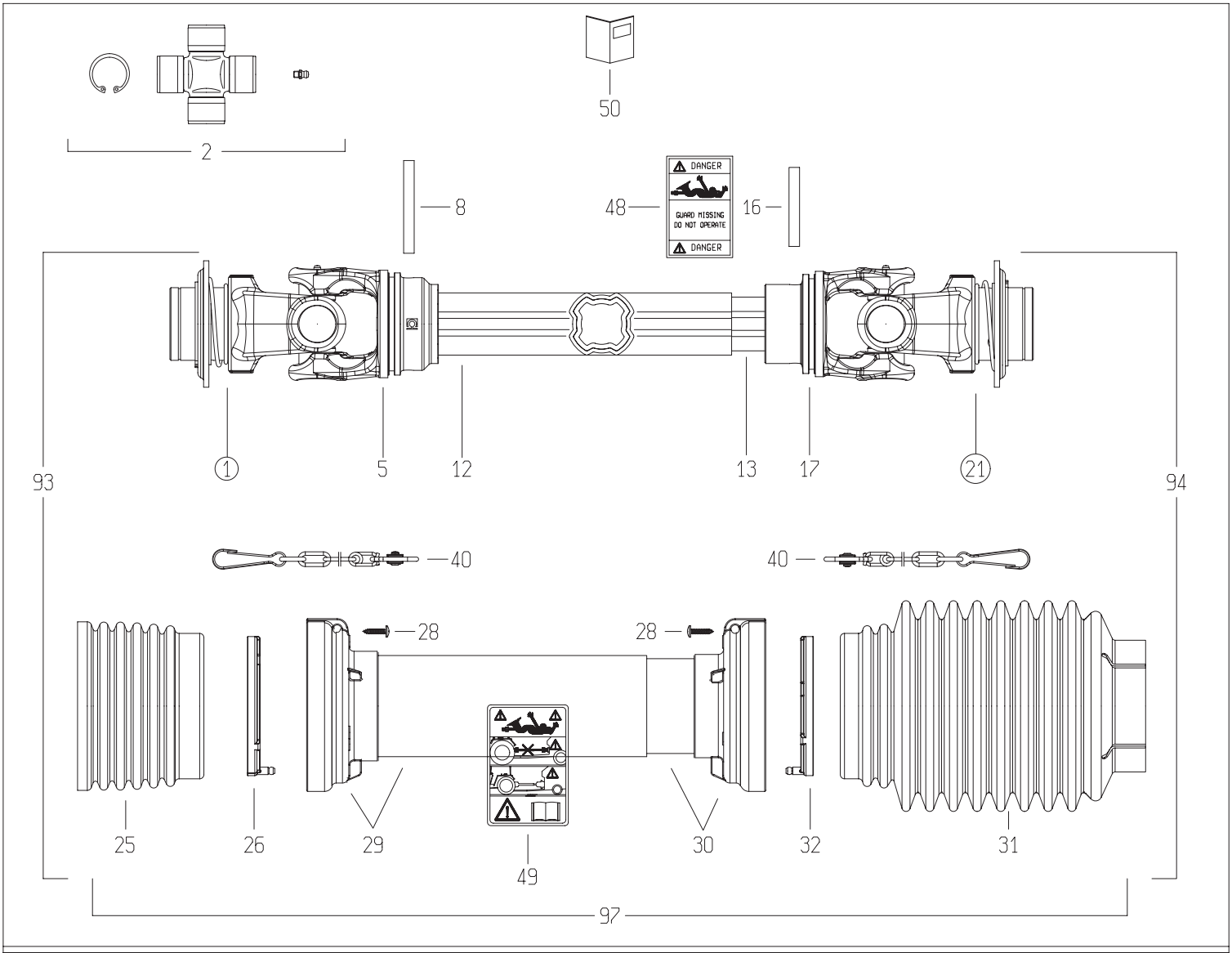

1

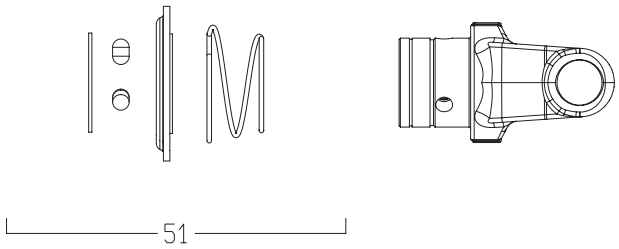

21

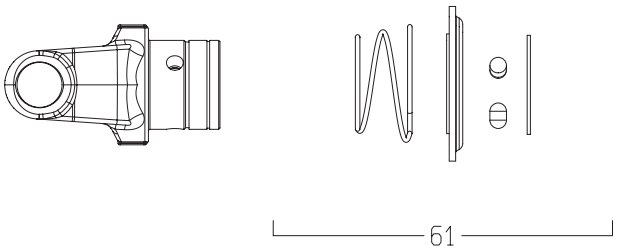

	DISEGNATO / *DESIGNED BY*	DATA / *DATE*	CODICE / *CODE*	REV.
	A.Caffagni	16/5/2014	CH8N121CER07R09LA	A

BONDIOLI & PAVESI

LISTA RICAMBI

Codice	CH8N121CER07R09LA

Rif.	Codice	Q.ta	Descrizione SAP
1	5720L0355	1	FORC.S8 *1 3/8Z6* RT
2	4120L0012R24	2	CROC.COMPL.S8 INGR.CUSC.2 LAB CONF.24PZ
5	2040L6869	1	FORC.H8 PER TUBO 12211
8	341046000R10	1	SPINA ELASTICA 10X85 DIN1481
12	2253Z1035R	1	T.C.E.12211 L=1035
13	2253V1055R	1	T.C.I.12238 L=1055
16	341042000R10	1	SPINA ELASTICA 10X75 DIN1481
17	2040L6865	1	FORC.S8 PER TUBO 12238 -GHISA-
21	5720L0455	1	FORC.S8 *1 3/4Z6* RT
25	2190L0201R	1	FASCIA A ONDE SFT S8-H8-G9
26	2550G0001R02	1	GHIERA PER IMB.EST.SFT 60
28	310001431R30	6	VITE AUT.TMTL TC 4,8X22 ZINCATA
29	5TNN1H8121FR	1	IMB.+T.P.E. PER ALB. H8 *121* FX
30	5MNN1H8121FR	1	IMB. T.P.I. PER ALB. H8 *121* FX
31	2190G0132R	1	FASCIA 2190G0123 CON FORO D.25 A 78
32	2550G0002R02	1	GHIERA PER IMB.INT.SFT 60
40	252000101R02	2	CATENA COMPL.DI SGANCIO AUTOM.MOSCH.L=50
48	399143000	1	ETICH.*USA*X T.CARD.EST.*DANGER*
49	399CEE051	1	ETIC.ATTENZ.NORM.CEE MINI 125X70
50	399CEE011	1	LIBRETTO ISTRUZIONI NORM.CEE SERIE SFT
51	435000322R	1	KIT BLOCC."RT"D.69.3 3/8" S8/S9 RICAMBI
61	435000419R	1	KIT BLOCC."RT"D.69.3 3/4" S8/S9 RICAMBI
93	CH8N121FXR07ESL	1	MEZZA TRASMISSIONE EST. PROTETTA
94	CH8N121FXR09ISL	1	MEZZA TRASMISSIONE INT. PROTETTA
97	5CH8121FXSL	1	PROTEZIONE COMPLETA

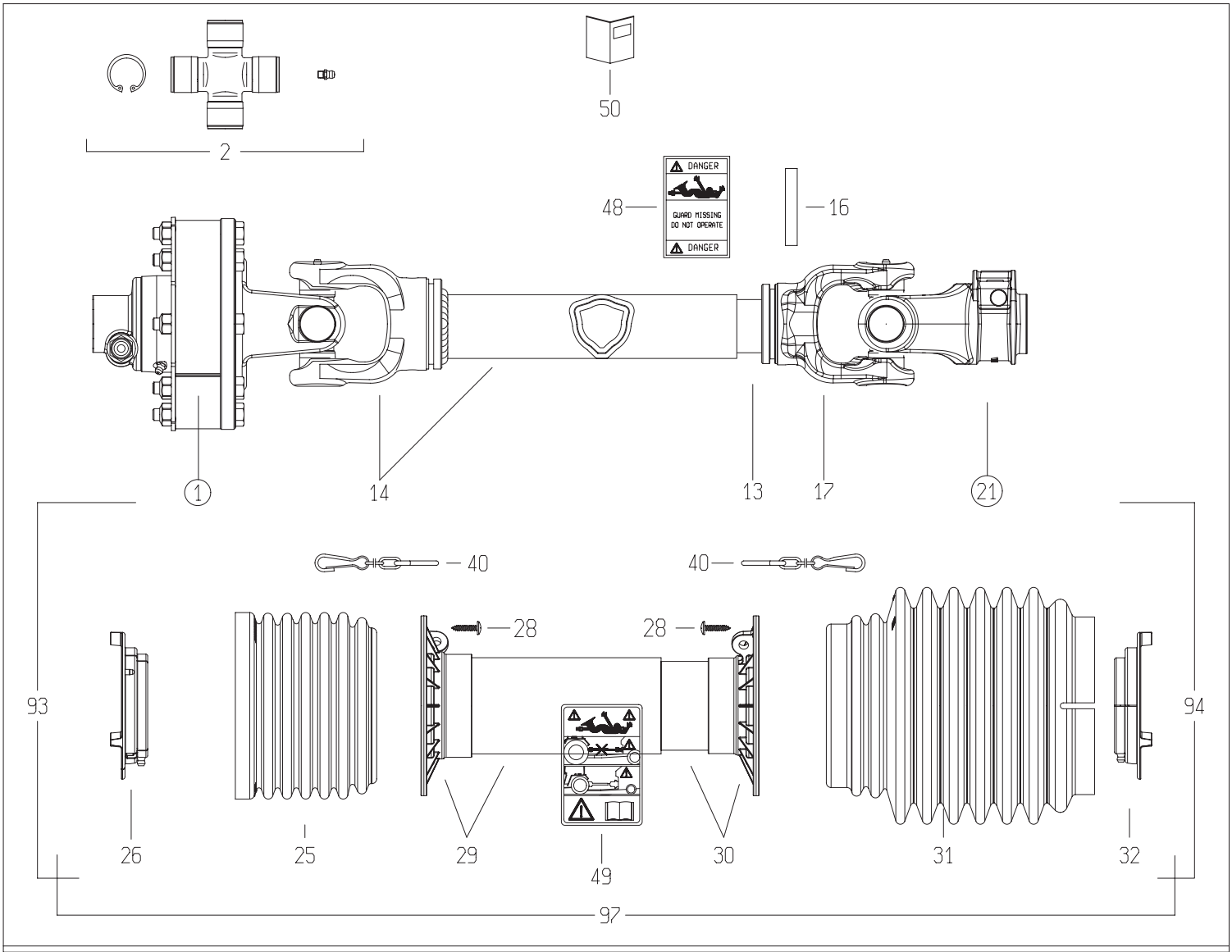

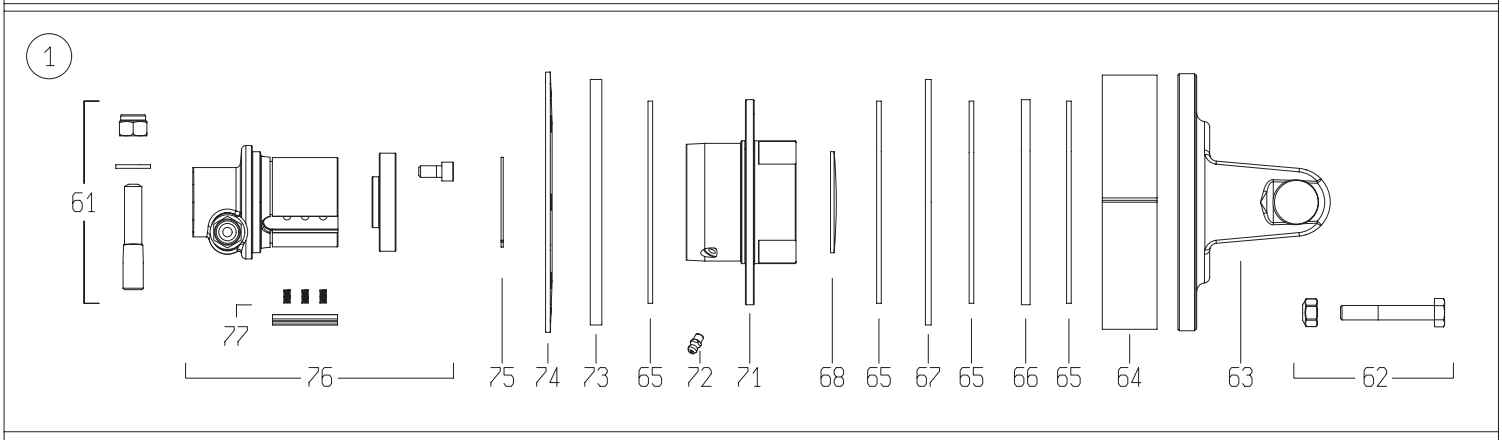

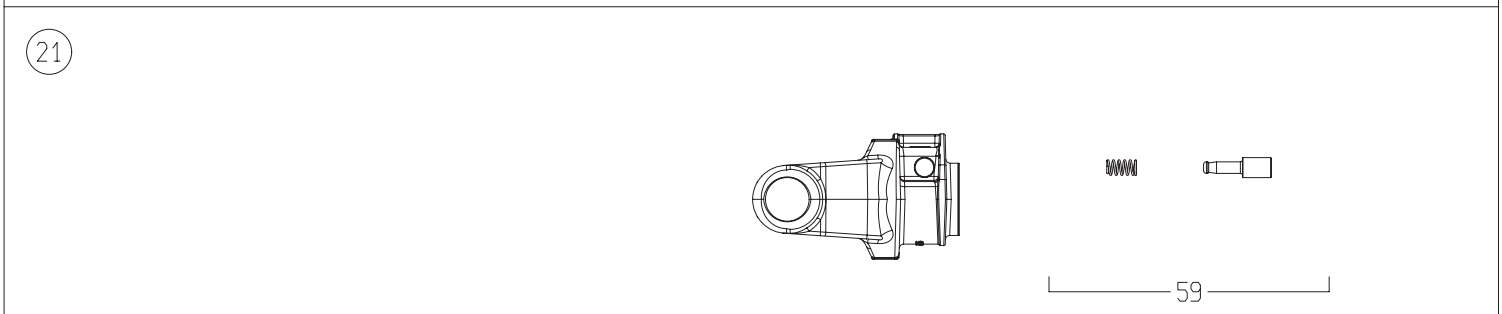

	DISEGNATO / *DESIGNED BY*	DATA / *DATE*	CODICE / *CODE*	REV.
	C.Stramieri	13/2/2014	8G7U069FX1A1001	B

BONDIOLI & PAVESI

LISTA RICAMBI

Codice	8G7U069FX1A1001

Rif.	Codice	Q.ta	Descrizione SAP
1	658H48103R	1	FNT34/S7 1200NM 1 3/8Z6 P.ECC.
2	4120H0012R30	2	CROC.COMPL.S7 INGR.CUSC.2 LAB.CONF.30PZ
13	270160615	1	T.C.I.12509 L=615 TENIFER
14	504M70584R	1	FORC. 204066801 + T.C.E. 125120525
16	341043000R10	1	SPINA ELASTICA 10X65 DIN1481
17	204066852	1	FORC.6 T.CARD.INT.D* 607R
21	5070H0355	1	FORC.S7 1 3/8Z6 PULS. INC.-GHISA-
25	219051001	1	FASCIA GLOBAL PER G5-7-8
26	255071002R02	1	GHIERA ESTERNA GLOBAL G7-8
28	310001431R30	6	VITE AUT.TMTL TC 4,8X22 ZINCATA
29	5TNN1G7069F	1	IMB.+T.P.E. PER ALB. G7 *069* F
30	5MNN1G7069F	1	IMB.+T.P.I. PER ALB. G7 *069* F
31	219071202	1	FASCIA MEDIA BOCCA LARGA GLOBAL G7-8
32	255071001R02	1	GHIERA INTERNA GLOBAL G7-8
40	252000050R02	2	CATENA COMPLETA DI ATTACCHI MOSCH.L=60
48	399143000	1	ETICH.*USA*X T.CARD.EST.*DANGER*
49	399CEE051	1	ETIC.ATTENZ.NORM.CEE MINI 125X70
50	399USAG01	1	LIBRETTO ISTRUZIONI NOR.USA SERIE GLOBAL
59	403000001R10	1	PULSANTE
61	408000047R02	1	PERNO 310002161+DADO E RONDELLA
62	432000045R08	8	V10X65+DA10A *991026* CL.8.8
63	2530H1L01R	1	FORC.S7 CON FLANGIA FNT34
64	240000218R02	1	FASCIA DI REGOLAZIONE FT34 37,9
65	247000054R08	4	DISCO ATTRITO 140X85X3,2
66	2481L0003R02	1	DISCO DI TRASCINAMENTO D.142 PER FNT34
67	2481L0001R02	1	DISCO PORTA FERODI D.170 PER FNT34 SP.4
68	240000746R05	1	TAPPO AD ESPANSIONE D.70x1.5
71	4271L0101R	1	CORPO ESTERNO FNT/FNV/FFNV-34
72	348017000R20	1	INGRAS.M 6X1X6 DIRITTO
73	2481L0002R02	1	DISCO PORTA FERODI D.170 PER FNT34 SP.8
74	367FT340A	1	MOLLA A TAZZA FT34 1200NM
75	339002060R20	1	ANELLO ELAST. SW60 E.60
76	5151L0351R	1	MOZZO 1 3/8Z6 FNT34 P.ECC.VITI+TAPPO
77	4211L0001R06	4	KIT NASELLO + MOLLE FNT44
93	7G7U069FX1A1EST	1	MEZZA TRASMISSIONE EST. PROTETTA
94	7G7U069FX007IST	1	MEZZA TRASMISSIONE INT. PROTETTA
97	5CG7069FXST	1	PROTEZIONE COMPLETA

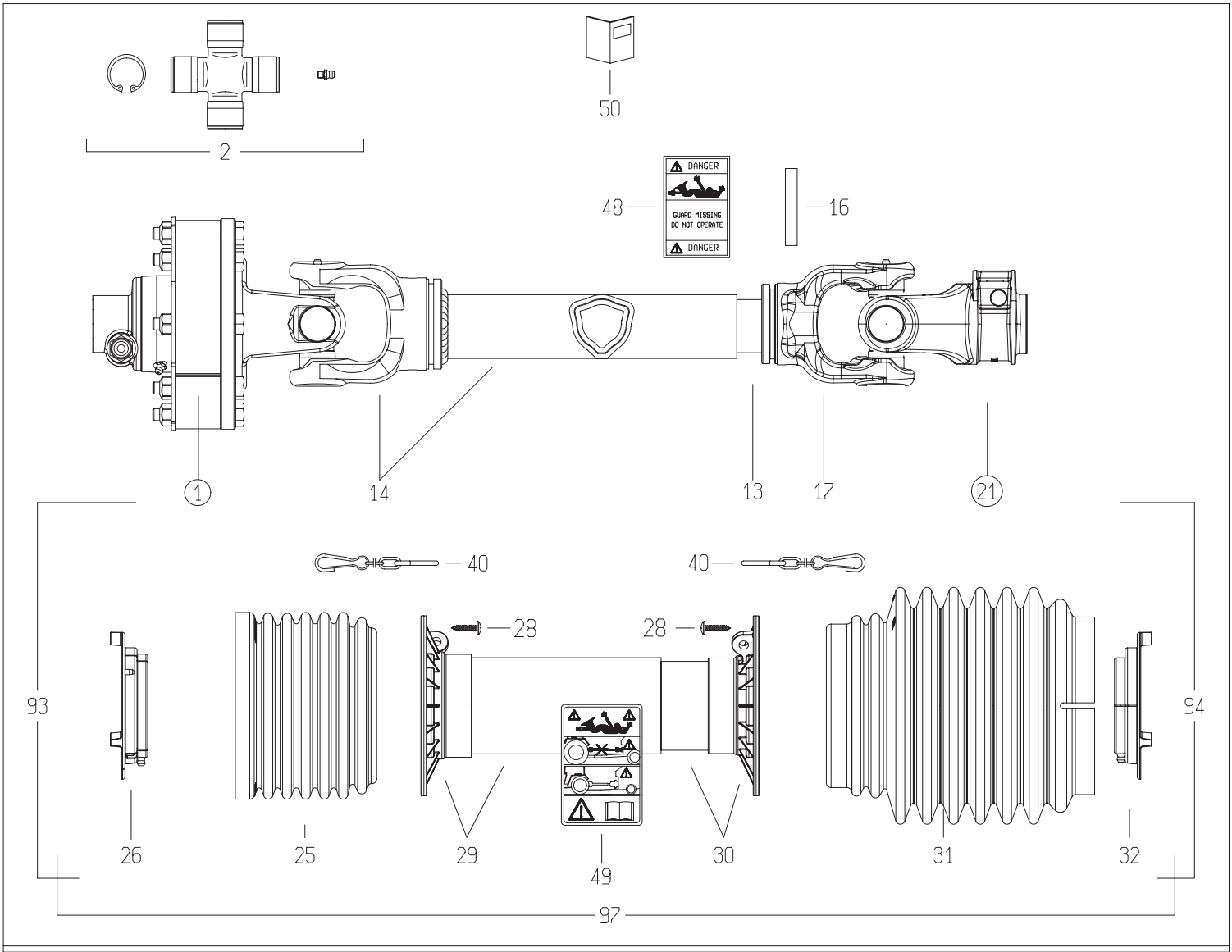

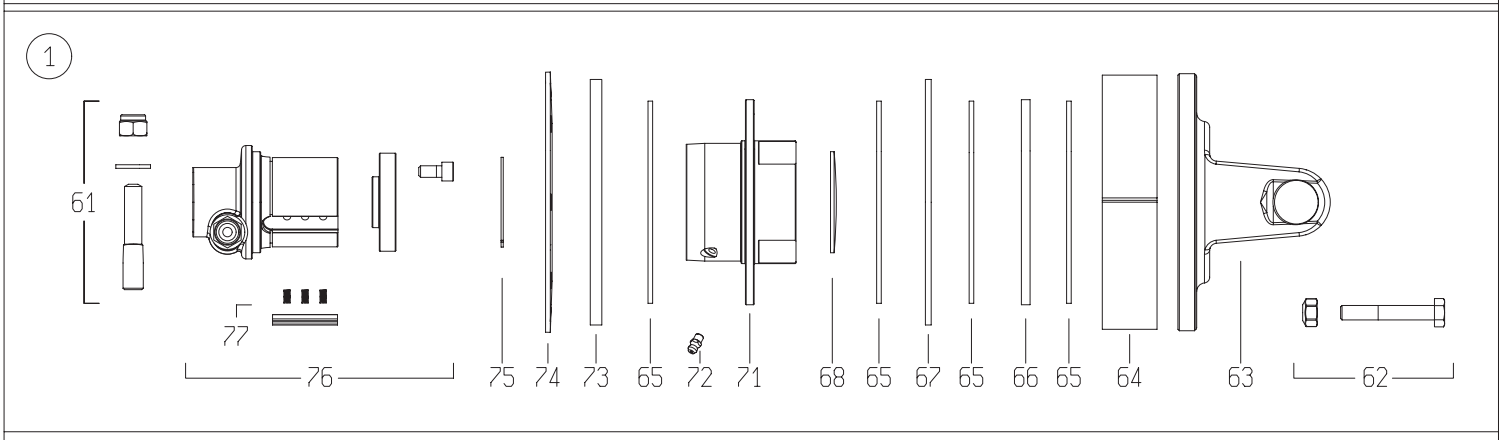

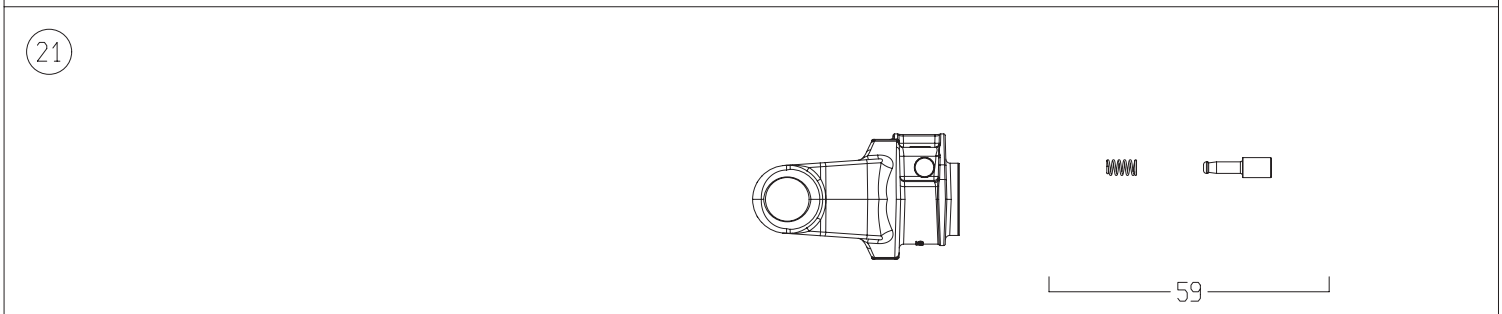

	DISEGNATO / *DESIGNED BY*	DATA / *DATE*	CODICE / *CODE*	REV.
	C.Stramieri	13/2/2014	8G7U069FX000001	B

BONDIOLI & PAVESI

LISTA RICAMBI

Codice	8G7U069FX000001

Rif.	Codice	Q.ta	Descrizione SAP
1	658H48601R	1	FNT34/S7 1200NM 1 3/8Z6 P.ECC. SX
2	4120H0012R30	2	CROC.COMPL.S7 INGR.CUSC.2 LAB.CONF.30PZ
13	270160615	1	T.C.I.12509 L=615 TENIFER
14	504M70584R	1	FORC. 204066801 + T.C.E. 125120525
16	341043000R10	1	SPINA ELASTICA 10X65 DIN1481
17	204066852	1	FORC.6 T.CARD.INT.D* 607R
21	5070H0355	1	FORC.S7 1 3/8Z6 PULS. INC.-GHISA-
25	219051001	1	FASCIA GLOBAL PER G5-7-8
26	255071002R02	1	GHIERA ESTERNA GLOBAL G7-8
28	310001431R30	6	VITE AUT.TMTL TC 4,8X22 ZINCATA
29	5TNN1G7069F	1	IMB.+T.P.E. PER ALB. G7 *069* F
30	5MNN1G7069F	1	IMB.+T.P.I. PER ALB. G7 *069* F
31	219071202	1	FASCIA MEDIA BOCCA LARGA GLOBAL G7-8
32	255071001R02	1	GHIERA INTERNA GLOBAL G7-8
40	252000050R02	2	CATENA COMPLETA DI ATTACCHI MOSCH.L=60
48	399143000	1	ETICH.*USA*X T.CARD.EST.*DANGER*
49	399CEE051	1	ETIC.ATTENZ.NORM.CEE MINI 125X70
50	399USAG01	1	LIBRETTO ISTRUZIONI NOR.USA SERIE GLOBAL
59	403000001R10	1	PULSANTE
61	408000047R02	1	PERNO 310002161+DADO E RONDELLA
62	432000100R08	8	SACCH.8 BUL. V.TE M10X 70X1,5+DADO AUT.
63	2530H1L01R	1	FORC.S7 CON FLANGIA FNT34
64	240000218R02	1	FASCIA DI REGOLAZIONE FT34 37,9
65	247000054R08	4	DISCO ATTRITO 140X85X3,2
66	2481L0003R02	1	DISCO DI TRASCINAMENTO D.142 PER FNT34
67	2481L0001R02	1	DISCO PORTA FERODI D.170 PER FNT34 SP.4
68	240000746R05	1	TAPPO AD ESPANSIONE D.70x1.5
71	4271L5101R	1	CORPO ESTERNO FNT/FNV/FFNV34 - SX
72	348017000R20	1	INGRAS.M 6X1X6 DIRITTO
73	2481L0002R02	1	DISCO PORTA FERODI D.170 PER FNT34 SP.8
74	367FT340A	1	MOLLA A TAZZA FT34 1200NM
75	339002060R20	1	ANELLO ELAST. SW60 E.60
76	5151L0352R	1	MOZZO FNT34 SX 1 3/8Z=6
77	4211L0001R06	4	KIT NASELLO + MOLLE FNT44
93	8G7U069FXE001	1	MEZZA TRASMISSIONE EST. PROTETTA
94	7G7U069FX007IST	1	MEZZA TRASMISSIONE INT. PROTETTA
97	5CG7069FXST	1	PROTEZIONE COMPLETA

Ten rysunek jest własnością JS Fabryka Przekładni Sp. z o. o. Sp. K. Zabrania się kopiowania, fotografowania, nanoszenia poprawek oraz udostępniania osobom trzecim bez zezwolenia. Może być wykorzystany wyłącznie do powierzonego celu. Każde naruszenie stanowi podstawę do odszkodowania.

This drawing is JS Fabryka Przekładni Sp. z o. o. Sp. K. property. It is forbidden to reproduced, to photograph, apply correction and made avaible to third parties without consent. It may only be used for the entrusted purpose. Any infringement sets forth grounds for compensation for damage.

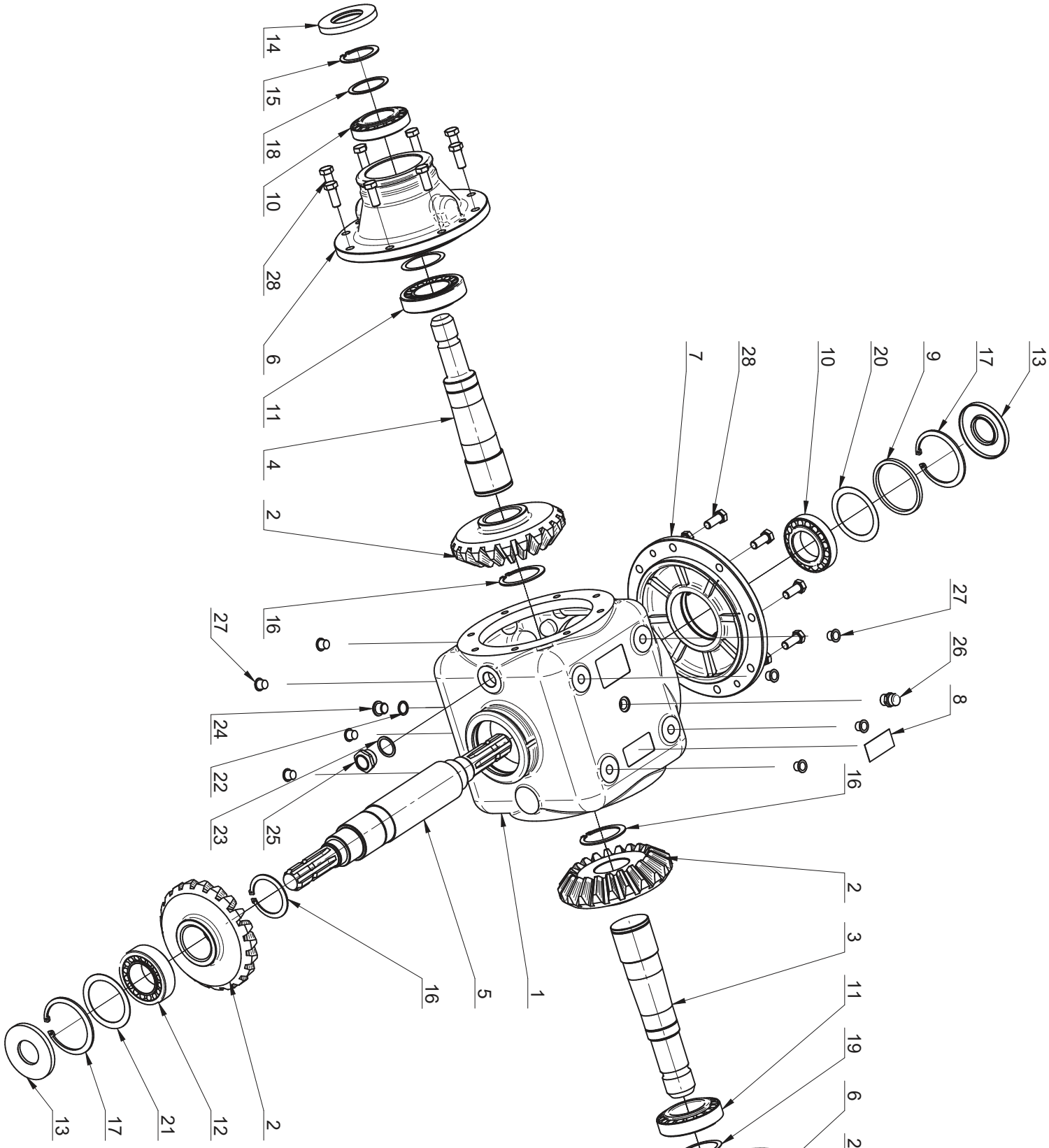

Starostielski JS FABRYKA PRZEKŁADNI ®

138-03.1113.LS

Starosielski®
JS FABRYKA PRZEKŁADNI

138-03.1113.LS

\\KONSTR-1\Solid\Konstrukcja_SE\138\03\Solid\138-03.00.10.asm

Uwagi:

1. Przekładnia zalana olejem SAE 80W90 GL-4 do osi wziernika w ilości ok. 6,0 L
2. Przekładnia malowana farbą na kolor RAL 7021.

Lp.	Nazwa części	Nr rys./Nr normy	Ilość	Masa	Uwagi
28	Śruba z łbem sześć. M12x 30-8.8 Fe/Zn5	DIN 933	24	1,022 kg	
27	Zaślepka N41 nr kat. 41 0018		8	0,008 kg	DBI Plastics
26	Odpowietrznik R 3/8"	model 33A	1	0,041 kg	Nostr. & Arn.
25	Wziernik G3/4"	model 38A	1	0,015 kg	Nostrali Arnaldo
24	Korek G 3/8"	DIN 908	1	0,024 kg	
23	Podkładka miedziana	1.5x26x33	1	0,004 kg	
22	Podkładka miedziana 16x22x1.5	DIN 7603	1	0,001 kg	
21	Podkł. dyst. PS70x90x(1)0.1/0.2/0.5/1	DIN 988	1	0,020 kg	
20	Podkł. dyst. PS70x90x(0.5)0.1/0.2/0.5	DIN 988	1	0,010 kg	
19	Podkł. dyst. PS55x68x(0.5)0.1/0.2/0.5	DIN 988	2	0,010 kg	
18	Podkł. dyst. PS50x62x(1.5)0.1/0.2/0.5/1	DIN 988	2	0,025 kg	
17	Pierścień osadczy W 90	DIN 472	2	0,093 kg	
16	Pierścień osadczy Z 60	DIN 471	3	0,068 kg	
15	Pierścień osadczy Z 50	DIN 471	2	0,035 kg	
14	Pierścień uszcz. AS 50/90/10	DIN 3760	2	0,026 kg	
13	Pierścień uszcz. AS 40/90/8	DIN 3760	2	0,024 kg	
12	Łożysko stożkowe 33210	DIN 720	1	0,885 kg	
11	Łożysko stożkowe 32211	DIN 720	2	1,721 kg	
10	Łożysko stożkowe 30210	DIN 720	3	1,677 kg	
9	Tul. dyst. gr. 6/90/79,5	130-02.09.00	1	0,065 kg	
8	Tabliczka znamionowa	138-03.08.10	1	0,002 kg	
7	Pokrywa boczna	130-01.07.02	1	5,048 kg	
6	Pokrywa łożyskowa	130-01.06.01	2	17,812 kg	
5	Wałek długi	130-02.05.03	1	7,963 kg	
4	Wałek krótki	130-02.04.04	1	4,112 kg	
3	Wałek krótki	130-02.04.00	1	4,545 kg	
2	Koło z=21	130-01.03.00	3	15,923 kg	
1	Korpus	138-01.01.01	1	23,493 kg	

This drawing is JS Fabryka Przekładni Sp. z o. o. Sp. K. property. It is forbidden to reproduced, to photograph, apply correction and made avaible to third parties without consent. It may only be used for the entrusted purpose. Any infringement sets forth grounds for compensation for damage.

Ten rysunek jest własnością JS Fabryka Przekładni Sp. z o. o. Sp. K. Zabrania się kopiowania, fotografowania, nanoszenia poprawek oraz udostępniania osobom trzecim bez zezwolenia. Może być wykorzystany wyłącznie do powierzonego celu. Każde naruszenie stanowi podstawę do odszkodowania.

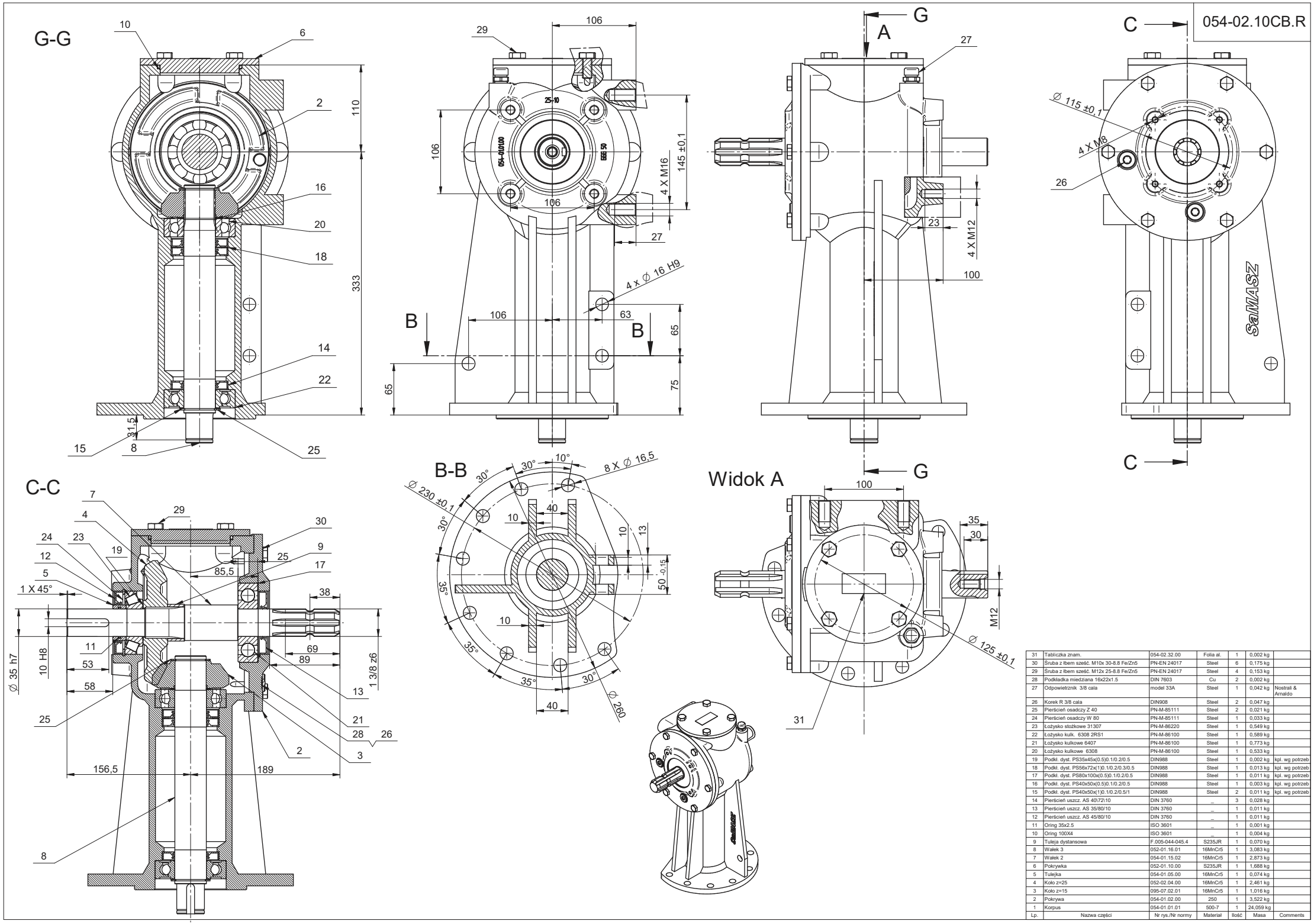

Lp.	Nazwa części	Nr rys./Nr normy	Materiał	Ilość	Masa	Comments
31	Tabliczka znam.	054-02.32.00	Folia al.	1	0,002 kg	
30	Śruba z łbem sześć. M10x 30-8.8 Fe/Zn5	PN-EN 24017	Steel	6	0,175 kg	
29	Śruba z łbem sześć. M12x 25-8.8 Fe/Zn5	PN-EN 24017	Steel	4	0,153 kg	
28	Podkładka miedziana 16x22x1.5	DIN 7603	Cu	2	0,002 kg	
27	Odpowietrznik 3/8 cala	model 33A	Steel	1	0,042 kg	Nostrali & Arnaldo
26	Korek R 3/8 cala	DIN908	Steel	2	0,047 kg	
25	Pierścień osadczy Z 40	PN-M-85111	Steel	2	0,021 kg	
24	Pierścień osadczy W 80	PN-M-85111	Steel	1	0,033 kg	
23	Łożysko stożkowe 31307	PN-M-86220	Steel	1	0,549 kg	
22	Łożysko kulk. 6308 2RS1	PN-M-86100	Steel	1	0,589 kg	
21	Łożysko kulkowe 6407	PN-M-86100	Steel	1	0,773 kg	
20	Łożysko kulkowe 6308	PN-M-86100	Steel	1	0,533 kg	
19	Podkł. dyst. PS35x45x(0.5)0.1/0.2/0.5	DIN988	Steel	1	0,002 kg	kpl. wg potrzeb
18	Podkł. dyst. PS56x72x(1)0.1/0.2/0.3/0.5	DIN988	Steel	1	0,013 kg	kpl. wg potrzeb
17	Podkł. dyst. PS80x100x(0.5)0.1/0.2/0.5	DIN988	Steel	1	0,011 kg	kpl. wg potrzeb
16	Podkł. dyst. PS40x50x(0.5)0.1/0.2/0.5	DIN988	Steel	1	0,003 kg	kpl. wg potrzeb
15	Podkł. dyst. PS40x50x(1)0.1/0.2/0.5/1	DIN988	Steel	2	0,011 kg	kpl. wg potrzeb
14	Pierścień uszcz. AS 40\72\10	DIN 3760	_	3	0,028 kg	
13	Pierścień uszcz. AS 35/80/10	DIN 3760	_	1	0,011 kg	
12	Pierścień uszcz. AS 45/80/10	DIN 3760	_	1	0,011 kg	
11	Oring 35x2.5	ISO 3601	_	1	0,001 kg	
10	Oring 100X4	ISO 3601	_	1	0,004 kg	
9	Tuleja dystansowa	F.005-044-045.4	S235JR	1	0,070 kg	
8	Wałek 3	052-01.16.01	16MnCr5	1	3,083 kg	
7	Wałek 2	054-01.15.02	16MnCr5	1	2,873 kg	
6	Pokrywka	052-01.10.00	S235JR	1	1,688 kg	
5	Tulejka	054-01.05.00	16MnCr5	1	0,074 kg	
4	Koło z=25	052-02.04.00	16MnCr5	1	2,461 kg	
3	Koło z=15	095-07.02.01	16MnCr5	1	1,016 kg	
2	Pokrywa	054-01.02.00	250	1	3,522 kg	
1	Korpus	054-01.01.01	500-7	1	24,059 kg	

055-02.10CB.R

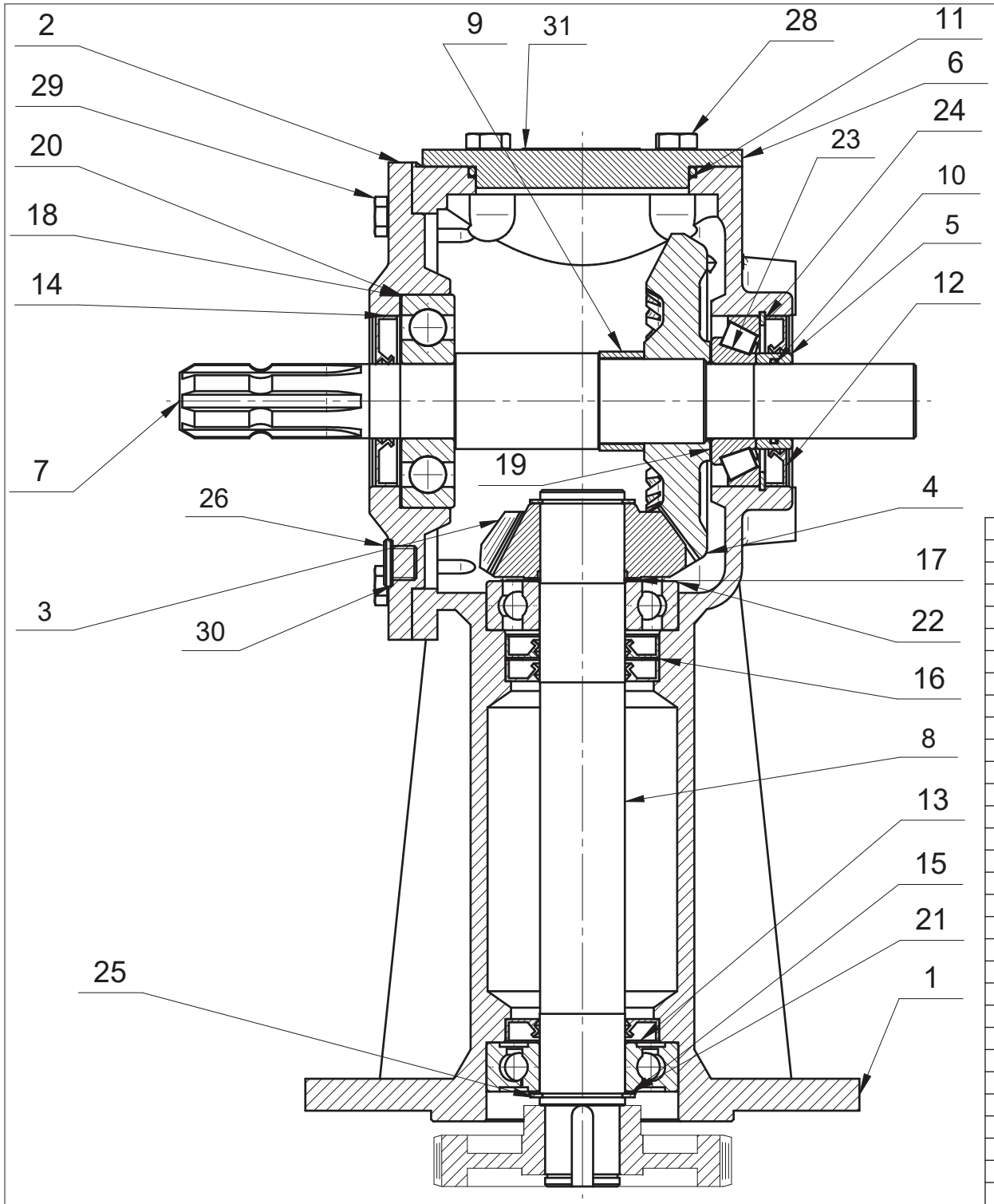

Lp.	Nazwa części	Nr rys./Nr normy	Materiał	Ilość	Masa	Uwagi
31	Tabliczka znam.	055-02.32.00	Folia al.	1	0,002 kg	
30	Podkładka miedziana 16x22x1.5	DIN 7603	Cu	2	0,002 kg	
29	Śruba z łbem sześć. M10x 30-8.8 Fe/Zn5	PN-EN 24017	Steel	6	0,175 kg	
28	Śruba z łbem sześć. M12x 25-8.8 Fe/Zn5	PN-EN 24017	Steel	4	0,153 kg	
27	Odpowietrznik R 3/8"	model 33A	Steel	1	0,042 kg	Nostr. & Arn.
26	Korek G 3/8"	DIN908	Steel	2	0,047 kg	
25	Pierścień osadczy Z 40	PN-M-85111	Steel	2	0,021 kg	
24	Pierścień osadczy W 80	PN-M-85111	Steel	1	0,033 kg	
23	Łożysko stożkowe 31307	PN-M-86220	Steel	1	0,549 kg	
22	Łożysko kulkowe 6308	PN-M-86100	Steel	1	0,533 kg	
21	Łożysko kulk. 6308 2RS1	PN-M-86100	Steel	1	0,589 kg	
20	Łożysko kulkowe 6407	PN-M-86100	Steel	1	0,773 kg	
19	Podkł. dyst. PS35x45x(0.5)0.1/0.2/0.5	DIN988	Steel	1	0,002 kg	kpl. wg potrzeb
18	Podkł. dyst. PS80x100x(0.5)0.1/0.2/0.5	DIN988	Steel	1	0,011 kg	kpl. wg potrzeb
17	Podkł. dyst. PS40x50x(0.5)0.1/0.2/0.5	DIN988	Steel	1	0,003 kg	kpl. wg potrzeb
16	Podkł. dyst. PS56x72x(1)0.1/0.2/0.3/0.5	DIN988	Steel	1	0,013 kg	kpl. wg potrzeb
15	Podkł. dyst. PS40x50x(1)0.1/0.2/0.5/1	DIN988	Steel	2	0,011 kg	kpl. wg potrzeb
14	Pierścień uszcz. AS 35/80/10	DIN 3760	_	1	0,011 kg	
13	Pierścień uszcz. AS 40\72\10	DIN 3760	_	3	0,028 kg	
12	Pierścień uszcz. AS 45/80/10	DIN 3760	_	1	0,011 kg	
11	Oring 100X4	ISO 3601	_	1	0,004 kg	
10	Oring 35x2.5	ISO 3601	_	1	0,001 kg	
9	Tuleja dystansowa	F.005-044-045.4	S235JR	1	0,070 kg	
8	Wałek 3	052-01.16.01	16MnCr5	1	3,083 kg	
7	Wałek 2	054-01.15.02	16MnCr5	1	2,873 kg	
6	Pokrywka	052-01.10.00	S235JR	1	1,688 kg	
5	Tulejka	054-01.05.00	16MnCr5	1	0,074 kg	
4	Koło z=25	052-02.04.00	16MnCr5	1	2,461 kg	
3	Koło z=15	095-07.02.01	16MnCr5	1	1,016 kg	
2	Pokrywa	054-01.02.00	250	1	3,513 kg	
1	Korpus	055-01.01.01	500-7	1	27,234 kg	