MASZYNY ROLNICZE I KOMUNALNE

SaMASZ Sp. z o.o.

ul. Trawiasta 15
15-161 Białystok - Poland

Rok założenia- 1984

NIP 966-159-29-76
centrala +48 85 664-70-31
fax +48 85 664-70-41
e-mail: samasz@samasz.pl
www.samasz.pl

Katalog części

ZGRABIARKA DWUKARUZELOWA TANGO 730 (0307)

Wersja: 1

Nr fabryczny:
od nr. 00024

Białystok 2015.07.20

K0307PL001

SaMASZ MASZYNY ROLNICZE I KOMUNALNE	Nazwa tabeli: 0307.00.00.001 TANGO - 730	Nr. tabeli: **Tab. 1**	2

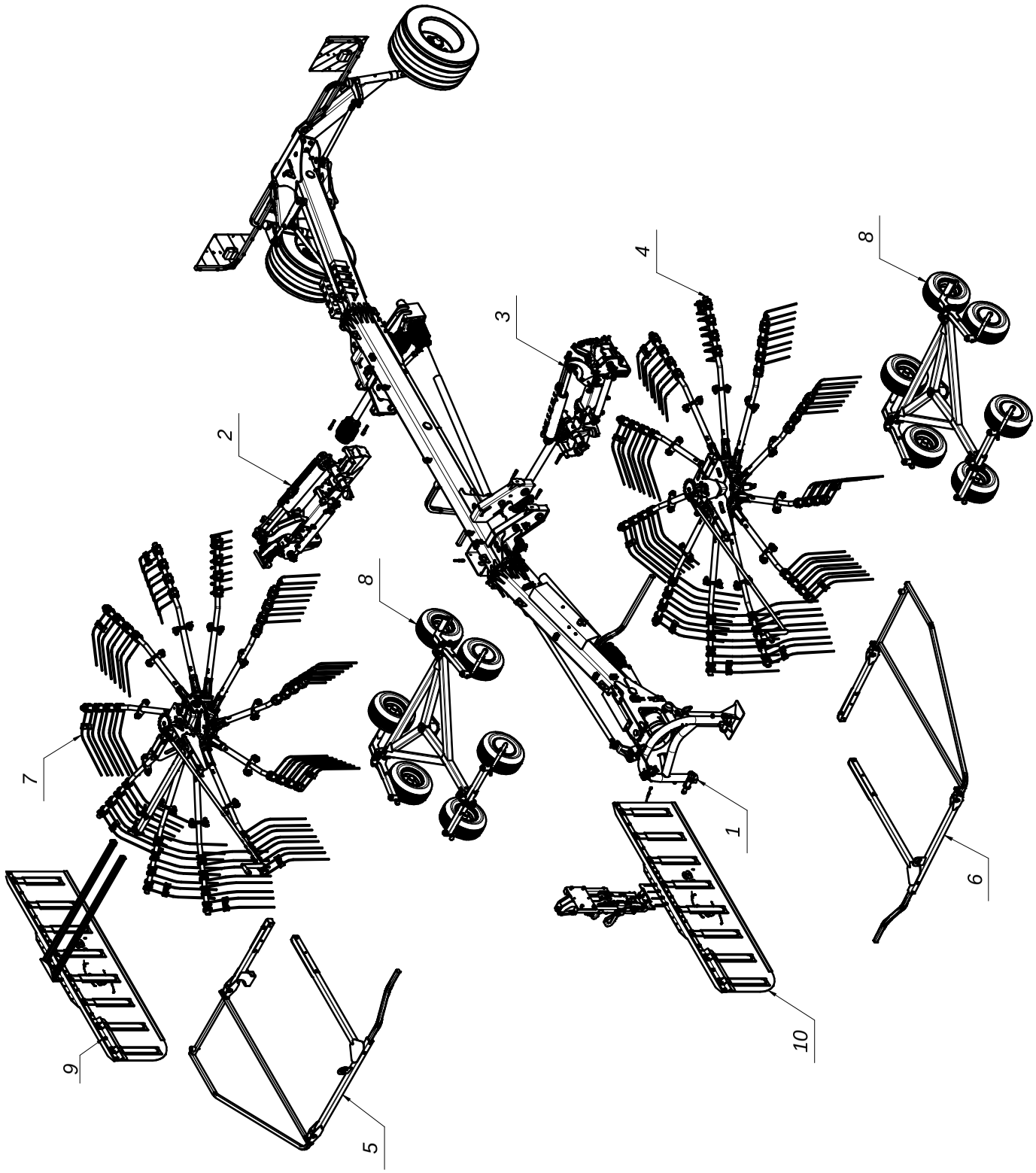

SaMASZ MASZYNY ROLNICZE I KOMUNALNE	Nazwa tabeli: 0307.00.00.001 TANGO - 730	Nr. tabeli: Tab. 1	3

L.P.	Części SaMASZ	Części handlowe	Nazwa części	Liczba sztuk	Uwagi
1	0307.01.00.001		Rama nośna kpl.	1	
2	0307.02.00.000		Układ podnoszenia prawy	1	
3	0307.03.00.000		Układ podnoszenia lewy	1	
4	0307.04.00.001		Zespół roboczy lewy (Starosielski)	1	
5	0307.05.00.001		Zespół osłon prawych	1	
6	0307.06.00.000		Zespół osłon lewych	1	
7	0307.07.00.001		Zespół roboczy prawy (Starosielski)	1	
8	0307.08.00.000		Wózek jezdny 6 kołowy	2	
9	0307.09.00.001		Osłona brezentowa kpl.	1	
10	0307.10.00.000		Mechanizm podnoszenia brezentu	1	

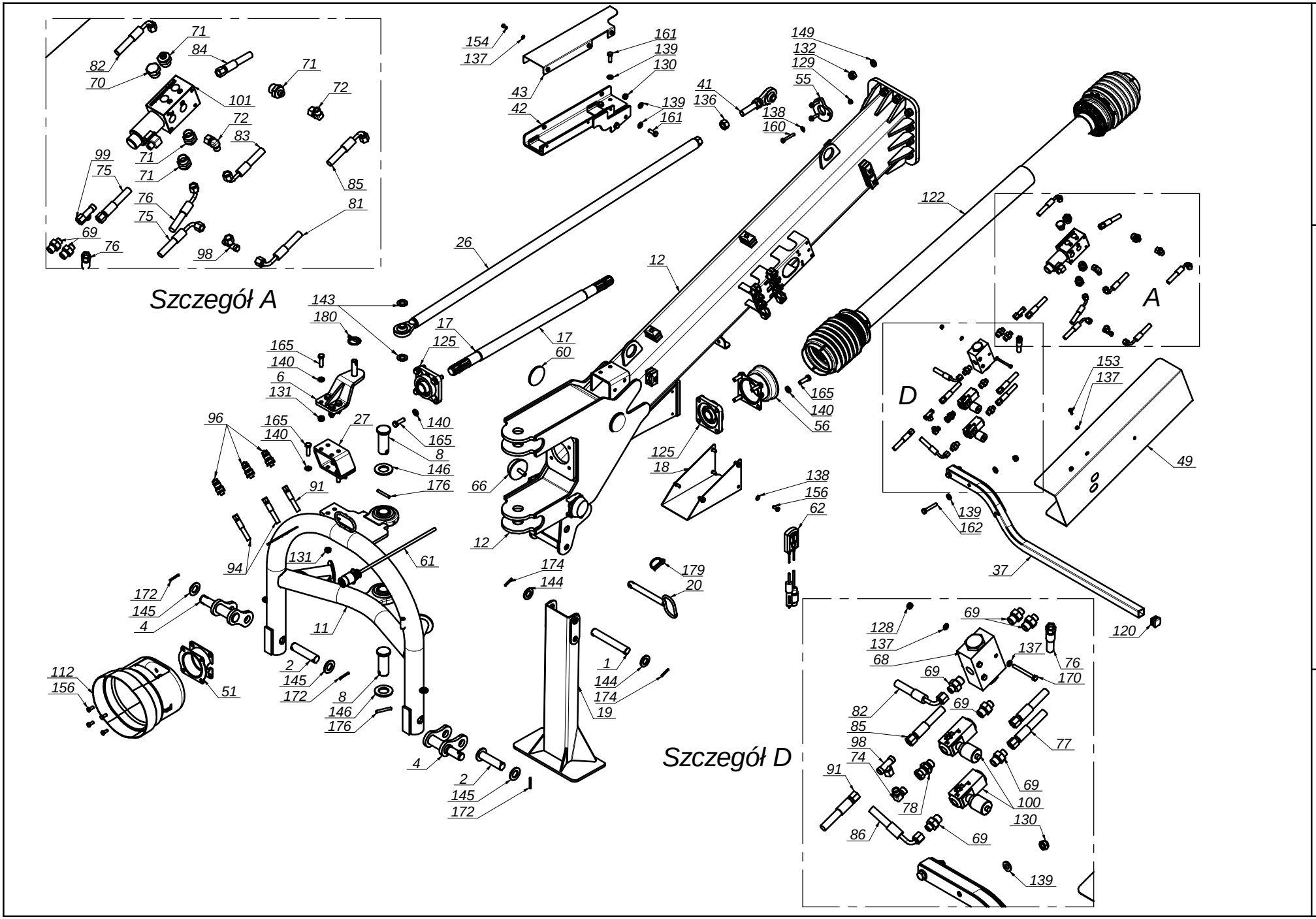

Nazwa tabeli:

0307.01.00.001 Rama nośna kpl.

Nr. tabeli:

Tab. 2

SaMASZ MASZYNY ROLNICZE I KOMUNALNE	Nazwa tabeli: 0307.01.00.001 Rama nośna kpl.	Nr. tabeli: Tab. 2	5

L.P.	Części SaMASZ	Części handlowe	Nazwa części	Liczba sztuk	Uwagi
1	00SO.25.00.176	-	Sworzeń fi.25 L=176 (SO.25.00.176)	1	
2	00SO.28.00.120	-	Sworzeń fi.28 L=120 (SO.28.00.120)	2	
3	0230.04.27.005		Przegub nastawny	2	
4	0305.01.09.003	-	Ucho dolne zaczepu	2	
5	0305.01.21.000	-	Podkładka ślizgowa miedziana	4	
6	0305.01.22.002	-	Ucho drążka początkowego	1	
7	0305.01.23.000	-	Wspornik tablicy	2	
8	0305.01.30.000	-	Sworzeń zaczepu	2	
9	0305.01.34.000	-	Tulejka dystansowa	2	
10	0305.01.35.000	-	Tulejka dystansowa	2	
11	0307.01.01.000		Zaczep	1	
12	0307.01.02.000		Rama nośna przednia	1	
13	0307.01.03.000		Rama nośna środkowa	1	
14	0307.01.04.000		Rama nośna tylna	1	
15	0307.01.05.000		Zawieszenie tylne	1	
16	0307.01.06.000		Goleń koła	2	
17	0307.01.07.000		Wałek wielowypustowy L= 832	1	
18	0307.01.08.000		Osłona wałka napędowego	1	
19	0307.01.09.000		Stopa podporowa	1	
20	0307.01.11.000	-	Sworzeń blokady stopy	1	
21	0307.01.12.001		Mocowanie przekładni górne	2	
22	0307.01.13.000		Mocowanie przekładni dolne	2	
23	0307.01.14.001		Mocowanie cięgna przekładni lewe	1	
24	0307.01.15.001		Cięgno przekładni	2	
25	0307.01.17.001		Mocowanie cięgna przekładni Prawe	1	
26	0307.01.18.001		Drążek początkowy	1	
27	0307.01.19.000		Dystans ucha drążka	1	
28	0307.01.20.001		Drążek środkowy 1	1	
29	0307.01.21.001		Drążek środkowy 2	1	
30	0307.01.22.001		Drążek początkowy	1	
31	0307.01.23.000		Głowica skrętu kół	1	
32	0307.01.24.000		Bl. #1,5x580x200	1	
33	0307.01.25.000		Sworzeń obrotu przekładni	2	
34	0307.01.27.000		Drążek kierowniczy	2	
35	0307.01.28.000		Głowica skrętu kół górna	1	
36	0307.01.29.001		Zapadka transportowa	2	
37	0307.01.30.000		Osłona wirnika lewa	1	
38	0307.01.31.000		Głowica goleni prawa	1	
39	0307.01.32.000		Głowica goleni lewa	1	
40	0307.01.33.000		Osłona przewodów dolna 2	1	
41	0307.01.34.000		Ucho regulacji drążka początkowego	1	
42	0307.01.35.000		Podtrzymka przewodów	1	
43	0307.01.36.000		Osłona podtrzymki przewodów	1	
44	0307.01.38.000		Osłona przewodów dolna 3	1	
45	0307.01.39.000		Osłona dolna przewodów 4	1	
46	0307.01.40.000	-	Podkładka ślizgowa zapadek	5	
47	0307.01.41.000	-	Sworzeń fi 35 - L= 421	2	
48	0307.01.45.000		Osłona wirnika prawa	1	
49	0307.01.47.000		Osłona zaworów	1	
50	0307.01.48.000		Bl.#6x48x48	1	
51	0307.01.49.000		Mocowanie osłony wału	1	
52	0307.01.50.000	-	Tulejka dystansowa	2	
53	0307.01.52.000		Bl.#10x25x100	1	
54	0307.01.53.000		Bl.#6x30x166	1	
55	0307.01.54.001	-	Podkładka ślizgowa	4	
56	0640.04.14.000		Uchwyt osłony wałów	1	
57	2020.01.26.000		Podtrzymka przewodów	1	
58	MIEK-000-001	-	Wtyczka 7-biegunowa	1	
59	MIEK-000-005	-	Światło odblaskowe trójkątne	2	
60	MIEK-075-000	-	Odblask okrągły pomarań. samoprzylepny	6	
61	MIEP-000-003	-	Przewód przyłączeniowy do przyczep z wtyczką L=18m	1	
62	MIES-AR1-006		Pulpit do zgrabiarki TANGO	1	

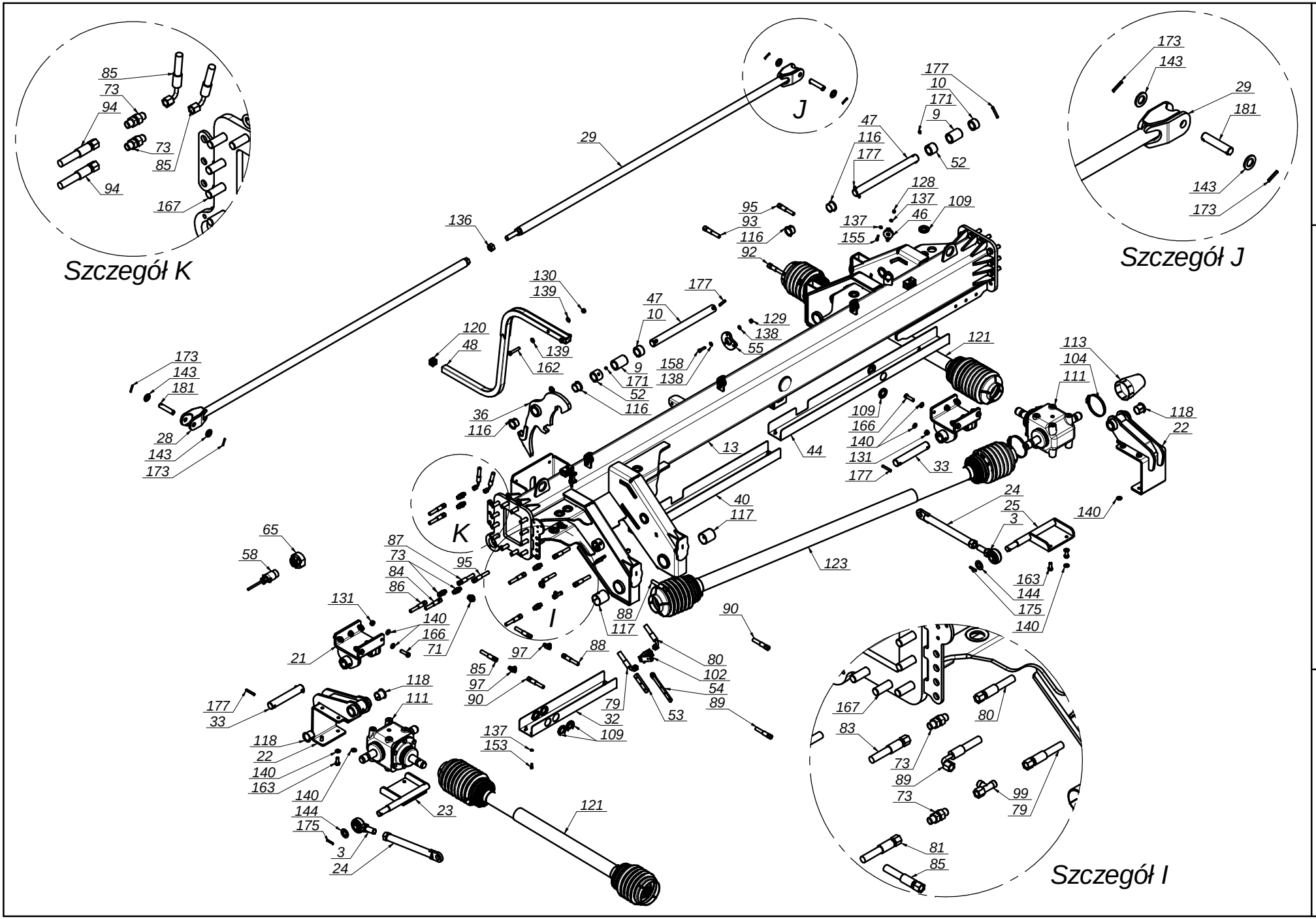

Nazwa tabeli:

0307.01.00.001
Rama nośna kpl.

Nr. tabeli:

Tab. 2

SaMASZ MASZYNY ROLNICZE I KOMUNALNE	Nazwa tabeli: 0307.01.00.001 Rama nośna kpl.	Nr. tabeli: Tab. 2	7

L.P.	Części SaMASZ	Części handlowe	Nazwa części	Liczba sztuk	Uwagi
63	MIET-000-005	-	Tablica ostrzegawcza dwust. oświetl - prawa	1	
64	MIET-000-006	-	Tablica ostrzegawcza dwust. oświetl. - lewa	1	
65	MIEW-000-002	-	Gniazdo 7-biegunowe	1	
66	MIGA-080-000	-	Amortyzator gumowo-metalowy 80x25 typ K	2	
67	MIGK-340-055	-	Koło 340_55_R16	2	
68	MIHD-056-001	-	Dzielnik strumienia 25-40L/min C056-V1025	1	
69	MIHK-000-008	-	Złączka M14x1,5 - 3/8"	6	
70	MIHK-012-012	-	Korek 1/2"	1	
71	MIHK-014-001	-	Złączka M14x1,5 - 1/2"	5	
72	MIHK-014-002	-	Złączka kolankowa M14x1,5 nastawna	2	
73	MIHK-014-017	-	Złączka grodziowa M14 x M14 (złącz)	6	
74	MIHK-014-140	-	Złączka kolanowa M14x1,5 TN100-18L	1	
75	MIHP-022-002	-	Przewód M14x1,5 L= 220 A90-A	1	
76	MIHP-025-001	-	Przewód M14x1,5 L= 250 A90-A	1	
77	MIHP-030-011	-	Przewód M14x1,5 L= 300 A-A	1	
78	MIHP-038-014	-	Przyłączka prosta nast. 3/8" - M14x1,5 B-A	1	
79	MIHP-040-005	-	Przewód M14-A/M18-A90 L= 400	1	
80	MIHP-045-014	-	Przewód M14-A/M18-A90 L = 450	1	
81	MIHP-045-014	-	Przewód M14x1,5 M18x1.5 L= 450 A-A90	1	
82	MIHP-047-001	-	Przewód M14x1,5 L= 470 A90-A90 C	1	
83	MIHP-055-008	-	Przewód M14x1,5 L= 550 A90-A	1	
84	MIHP-060-007	-	Przewód M14x1,5 L= 600 A-A	1	
85	MIHP-070-004	-	Przewód M14x1,5 L= 700 A90-A	3	
86	MIHP-105-002	-	Przewód M14x1,5 L= 1050 A90-A	1	
87	MIHP-110-030	-	Przewód M14x1,5 L= 1100 A-A	1	
88	MIHP-120-023	-	Przewód M14x1,5 M16x1,5 L= 1200A-A	1	
89	MIHP-150-007	-	Przewód M14x1,5 L= 1500 A90-A	1	
90	MIHP-165-001	-	Przewód M14x1,5 M16x1,5 L= 1650 A-A	1	
91	MIHP-270-000	-	Przewód M14x1,5 L= 2700 A-A	1	
92	MIHP-335-001	-	Przewód M14x1,5 M16x1,5 L= 3350 A-A	1	
93	MIHP-355-001	-	Przewód M14x1,5 M16x1,5 L= 3550 A-A	1	
94	MIHP-360-001	-	Przewód M14x1,5 L= 3600 A-A	2	
95	MIHP-390-001	-	Przewód M14x1,5 L= 3900 A-A	1	
96	MIHZ-000-002	-	Wtyczka EURO M14x1.5	3	
97	MIHZ-001-001	-	Złączka trójnik M14x1,5 TN100-18L	2	
98	MIHZ-014-000	-	Złączka trójnik M14x1,5 nastawna symetryczna	2	
99	MIHZ-014-002	-	Złączka trójnik M14x1,5 nastawna niesymetryczna z nakrętką	2	
100	MIHZ-056-582	-	Zawór dławiąco-zwrotny C056-V0582 - 3_8 cal.	2	
101	MIHZ-062-000	-	Zaw. kier. KV-6K/2-6-12DC-1/2-S50	1	
102	MIHZ-HBKH-001		Zawór odcinająco - zwrotny M18x1,5 (N.Z)	1	
103	MIIK-035-000	-	Klin pod koło	2	
104	MIIO-100-000	-	Opaska zaciskowa 100-120	2	
105	MIIP-000-003	-	Piasta 2213/15.00.004/7	2	
106	MIIP-000-009	-	Pokrywa 2213/15.00.005/7	2	
107	MIIP-018-001	-	Przelotka 18x6	2	
108	MIIP-018-001	-	Przelotka 8x2,5	2	
109	MIIP-030-001	-	Przelotka 30x6	17	
110	MIPP-024-000	-	Przegub kulowy M24x2 - L=130	4	
111	MIPS-110-000	-	Przekładnia kątowa 110-01.111.L	2	
112	MITO-000-005	-	Osłona stożkowa D4170 401	1	
113	MITO-001-013	-	Osłona przekładni	1	
114	MITP-070-000	-	Pokrywa rur 70 x 30	2	
115	MITS-000-0018	-	Tuleja ślizgowa 50x 55x 50 PCM	4	
116	MITS-000-005	-	Tuleja ślizgowa 35x 39x 26x 47 PCMF	6	
117	MITS-000-012	-	Tuleja ślizgowa 50x 55x 60 PRM Mosiądz	4	
118	MITS-000-017	-	Tuleja ślizgowa 35x 39x 35x 48 PRMF	6	
119	MITU-000-003	-	Uchwyt zaciskowy fi 8	2	
120	MITZ-030-030	-	Zaslepka plastik kw 30x30x2	6	
121	MIWB-105-000	-	Wał B&P - 8G3N105FX007001	2	
122	MIWB-121-070	-	Wał B&P - 7G5N121FX007007RMA	1	
123	MIWB-151-000	-	Wał B&P - 8G3N151FX007001PM	1	
124	MZKK-016-070	-	Kołek spręż. fi16x 70 oc.	4	

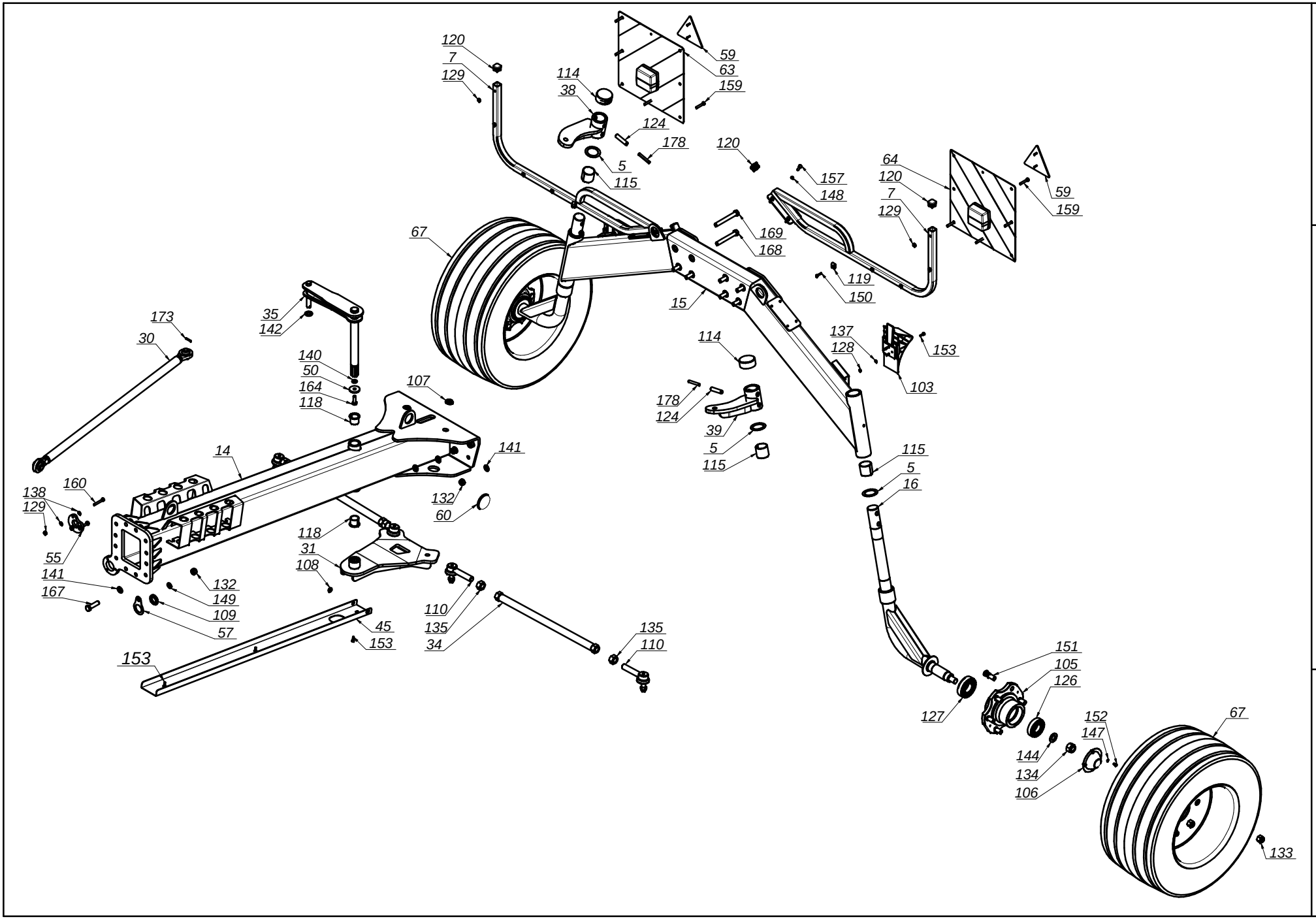

SaMASZ®
MASZYNY ROLNICZE I KOMUNALNE

Nazwa tabeli:
0307.01.00.001
Rama nośna kpl.

Nr. tabeli:
Tab. 2

SaMASZ MASZYNY ROLNICZE I KOMUNALNE	Nazwa tabeli: 0307.01.00.001 Rama nośna kpl.	Nr. tabeli: Tab. 2	9

L.P.	Części SaMASZ	Części handlowe	Nazwa części	Liczba sztuk	Uwagi
125	MZLZ-000-003	-	Łożysko zespoł UCF 207	2	
126	MZLZ-008-001	-	Łożysko 6308 ZZ	2	
127	MZLZ-009-004	-	Łożysko 6309 ZZ	2	
128	MZNS-006-006	-	Nakrętka M 6 kl. 8 oc. samozab.	21	
129	MZNS-008-006	-	Nakretka M 8 kl. 8 oc. samozab.	20	
130	MZNS-010-002	-	Nakrętka M10 kl. 8 oc. samozab.	8	
131	MZNS-012-004	-	Nakrętka M12 kl. 8 oc. samozab.	20	
132	MZNS-016-005	-	Nakrętka M16 kl. 8 oc. samozab.	32	
133	MZNS-018-001	-	Nakrętka M18x1,5 DM	12	
134	MZNS-024-001	-	Nakrętka M24x1,5 kl. 8 oc. samozab.	2	
135	MZNS-024-021	-	Nakrętka M24x2 kl. 8 oc.	4	
136	MZNZ-020-002	-	Nakrętka M20 kl. 8 oc.	2	
137	MZPP-006-001	-	Podkładka fi 6 oc.	57	
138	MZPP-008-002	-	Podkladka fi 8 oc.	30	
139	MZPP-010-001	-	Podkładka fi10 oc.	16	
140	MZPP-012-002	-	Podkładka fi12 oc.	53	-
141	MZPP-016-001	-	Podkładka fi16 oc.	40	
142	MZPP-018-001	-	Podkładka fi18 oc.	1	
143	MZPP-020-001	-	Podkładka fi20 oc.	6	
144	MZPP-024-001	-	Podkładka fi 24 oc. pod sworzeń	6	
145	MZPP-028-001	-	Podkładka fi28 oc.	4	
146	MZPP-036-002	-	Podkładka fi36 oc.	2	
147	MZPS-006-002	-	Podkładka spręż. fi 6,1 oc.	8	
148	MZPS-008-001	-	Podkładka spręż. fi 8,2 oc.	8	
149	MZPS-016-003	-	Podkładka spręż. fi16,3 oc.	23	
150	MZSI-006-006	-	Śruba M 6x 25 kl. 8.8 oc. IMB. WALC.	2	
151	MZSS-000-001	-	Śruba M18x1,5x 55 kl. 8.8 oc. Radełkowana	12	
152	MZSZ-006-001	-	Śruba M 6x 12 kl. 8.8 oc. (82105)	8	
153	MZSZ-006-004	-	Śruba M 6x 20 kl. 8.8 oc. (82105)	27	
154	MZSZ-006-005	-	Śruba M 6x 16 kl. 8.8 oc. (82105)	5	
155	MZSZ-006-006	-	Śruba M 6x 30 kl. 8.8 oc. (82105)	10	
156	MZSZ-008-001	-	Śruba M 8x 20 kl. 8.8 oc. (82105)	10	
157	MZSZ-008-005	-	Śruba M 8x 30 kl. 8.8 oc. (82105)	8	
158	MZSZ-008-006	-	Śruba M 8x 35 kl. 8.8 oc. (82105)	6	
159	MZSZ-008-007	-	Śruba M 8x 45 kl. 8.8 oc. (82105)	8	
160	MZSZ-008-012	-	Śruba M 8x 55 kl. 8.8 oc. (82105)	6	
161	MZSZ-010-006	-	Śruba M10x 30 kl. 8.8 cz. (82105)	4	
162	MZSZ-010-061	-	Śruba M10x 60 kl. 8.8 oc. (82105)	4	
163	MZSZ-012-002	-	Śruba M12x 30 kl. 8.8 oc. (82105)	16	
164	MZSZ-012-003	-	Śruba M12x 35 kl. 8.8 oc. (82105)	1	
165	MZSZ-012-005	-	Śruba M12x 40 kl. 8.8 oc. (82105)	16	
166	MZSZ-012-024	-	Śruba M12x 45 kl. 8.8 oc. (82105)	8	
167	MZSZ-016-006	-	Śruba M16x 60 kl. 8.8 oc. (82105)	24	
168	MZSZ-016-014	-	Śruba M16x120 kl. 8.8 oc. (82101)	4	
169	MZSZ-016-130	-	Śruba M16x130 kl. 8.8 cz. (82105)	4	
170	MZSZ-060-060	-	Śruba M 6x 60 kl. 8.8 oc. (82101)	3	
171	MZWD-010-002	-	Wkręt dociskowy M10x10 oc	2	
172	MZZK-005-001	-	Kołek spręż. fi 5x 45 oc.	4	
173	MZZK-005-002	-	Kołek spręż. fi 5x 32 oc.	5	
174	MZZK-005-006	-	Kołek spręż. fi 5x 36 nierdz.	2	
175	MZZK-006-007	-	Kołek spręż. fi 6x 40 oc.	2	
176	MZZK-008-001	-	Kołek spręż. fi 8x 60 oc.	2	
177	MZZK-008-012	-	Kołek spręż. fi 8x 55 oc.	8	
178	MZZK-010-001	-	Kołek spręż. fi10x 70 oc.	4	
179	MZZP-000-001	-	Zawleczka - Przetyczka A 11x45	1	
180	MZZP-000-002	-	Zawleczka przetyczka A 6x45	1	
181	SO.19.00.090		Sworzeń fi.19 L- 90	2	

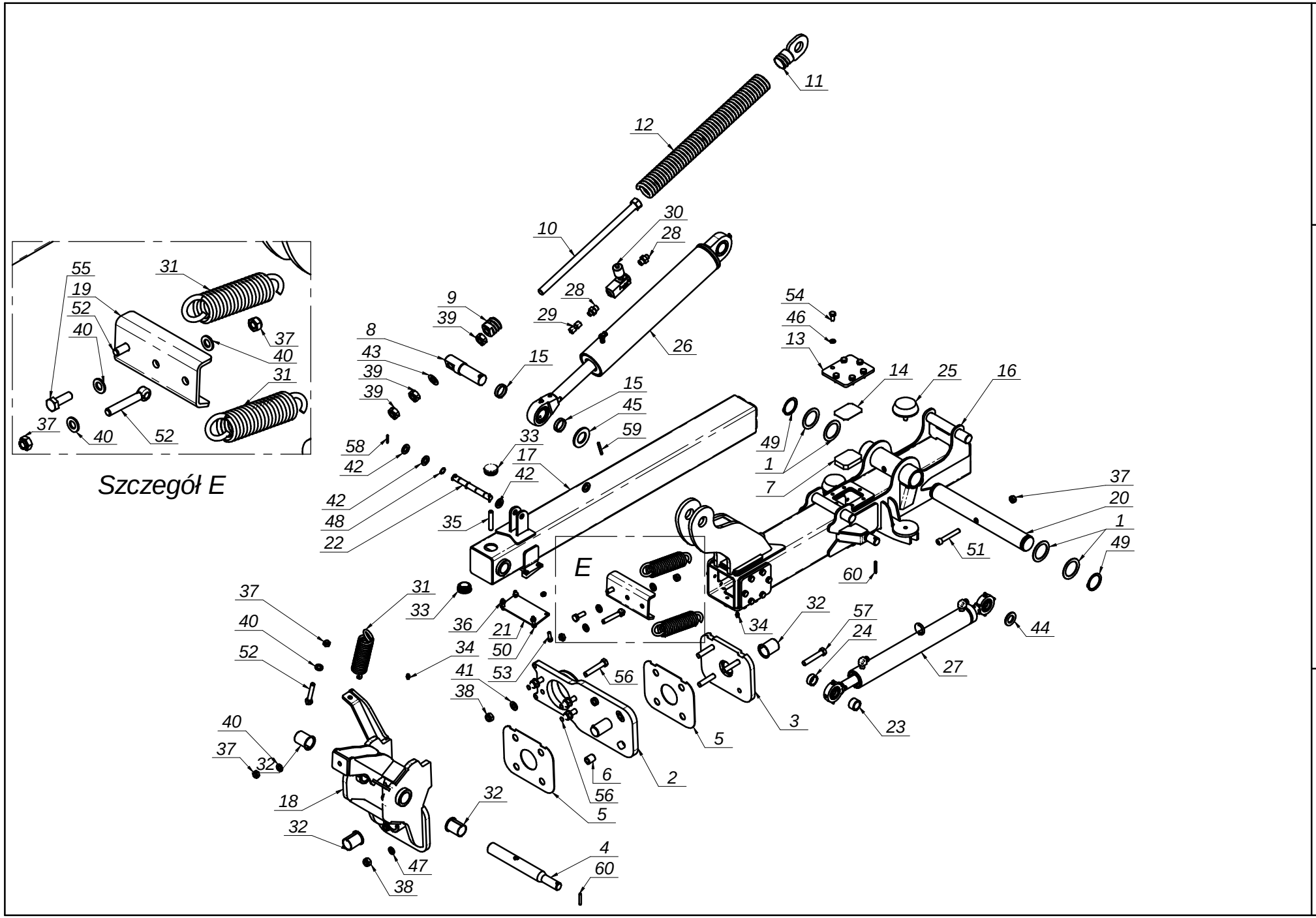

SaMASZ
MASZYNY ROLNICZE I KOMUNALNE

Nazwa tabeli:
0307.02.00.000
Układ podnoszenia prawy

Nr. tabeli:
Tab. 3

SaMASZ
MASZYNY ROLNICZE I KOMUNALNE

Nazwa tabeli:

0307.02.00.000
Układ podnoszenia prawy

Nr. tabeli: 11

Tab. 3

L.P.	Części SaMASZ	Części handlowe	Nazwa części	Liczba sztuk	Uwagi
1	0305.01.21.000	-	Podkładka ślizgowa miedziana	4	
2	0305.02.04.000	-	Płyta kopiowania wzdłużnego	1	
3	0305.02.05.000	-	Płyta końcowa	1	
4	0305.02.06.000	-	Sworzeń przegubu	1	
5	0305.02.07.000	-	Blacha mosiężna #2x220x180	2	
6	0305.02.08.000	-	Tuleja dystansowa	4	
7	0305.02.09.000	-	Płyta ślizgowa #15x78x58	8	
8	0305.02.14.000	-	Sworzeń sprężyny	1	
9	0305.02.15.000	-	Zaczep sprężyny dp-fi50x11 bez gwintu	1	
10	0305.02.16.000	-	Cięgno sprężyny	1	
11	0305.02.17.000	-	Zaczep sprężyny dp-fi50x11 z uchem	1	
12	0305.02.18.000	-	Sprężyna fi11 Dp-50 L-550	1	
13	0305.02.19.000	-	Pokrywa	6	
14	0305.02.25.000	-	Płyta regulacyjna #0,5-1-1,5x80x60	1	
15	0305.02.27.002	-	Tuleja dystansowa cylindra	2	
16	0307.02.01.000		Ramię stałe prawe	1	
17	0307.02.02.000		Ramię ruchome	1	
18	0307.02.03.000	-	Płyta kopiowania poprzecznego prawa	1	
19	0307.02.04.000		Bl.#6x130x180	1	
20	0307.02.05.000	-	Sworzeń ramy fi 50 ciągniony - L=411	1	
21	0307.02.06.000		Bl.#4x70x150	1	
22	0307.02.07.000		Pręt Fi 16 Ciągniony L-160	1	
23	0307.03.03.000		Tuleja dystansowa 1	1	
24	0307.03.04.000		Tuleja dystansowa 2	1	
25	MIGA-080-000	-	Amortyzator gumowo-metalowy 80x25 typ K	2	
26	MIHC-400-006	0305.02.10.000	Siłownik 80x36x400 (0305.02.10.000)	1	
27	MIHC-400-021		Siłownik 50x28x400 (0367.11.04.000)	1	
28	MIHK-000-008	-	Złączka M14x1,5 - 3/8"	2	
29	MIHP-014-014	-	Przyłączka nastawna M14x1,5 - M14x1,5 L=40	1	
30	MIHZ-056-582	-	Zawór dławiąco-zwrotny C056-V0582 - 3_8 cal.	1	
31	MISP-008-187	0238.05.15.000	Sprężyna fi 8 L= 187	3	
32	MITS-000-009	-	Tuleja ślizgowa 35x 39x 50x 46 PAF	4	
33	MITZ-043-040	-	Zaślepka plastik ok 43x1,5	2	
34	MZIS-000-001	-	Smarowniczka M8x1	2	
35	MZKK-012-000	-	Kołek spręż. fi12x 70 oc.	1	
36	MZNS-008-006	-	Nakretka M 8 kl. 8 oc. samozab.	4	
37	MZNS-012-004	-	Nakrętka M12 kl. 8 oc. samozab.	5	
38	MZNS-014-004	-	Nakrętka M14 kl. 8 oc. samozab.	8	
39	MZNZ-020-002	-	Nakrętka M20 kl. 8 oc.	3	
40	MZPP-012-002	-	Podkładka fi12 oc.	5	-
41	MZPP-014-001	-	Podkładka fi14 oc.	4	
42	MZPP-016-001	-	Podkładka fi16 oc.	4	
43	MZPP-020-001	-	Podkładka fi20 oc.	1	
44	MZPP-024-001	-	Podkładka fi 24 oc. pod sworzeń	2	
45	MZPP-036-002	-	Podkładka fi36 oc.	1	
46	MZPS-010-003	-	Podkladka sprez. fi10,2 oc.	36	-
47	MZPS-014-002	-	Podkładka spręż. fi14,2 oc.	4	-
48	MZSE-016-001	-	Pierśćień osad. Z 16	4	
49	MZSE-050-001	-	Pierścień osad. Z 50	2	
50	MZSI-008-000	-	Śruba M 8x 30 kl. 8.8 oc. IMB. WALC.	2	
51	MZSI-012-020	-	Śruba M12x 80 kl. 8.8 oc. IMB. WALC.	1	
52	MZSO-012-080	-	Śruba M12x 80 kl. 8.8 oc. Oczkowa	3	
53	MZSZ-008-025	-	Śruba M 8x 25 kl. 8.8 oc. IMB. WALC.	2	
54	MZSZ-010-010	-	Śruba M10x 20 kl. 8.8 oc. (82105)	36	
55	MZSZ-012-003	-	Śruba M12x 35 kl. 8.8 oc. (82105)	1	
56	MZSZ-014-011	-	Śruba M14x 80 kl. 10.9 oc. (82105)	4	
57	MZSZ-014-080	-	Śruba M14x 80 kl. 8.8 oc. (82105)	4	
58	MZZK-004-004	-	Kołek spręż. fi 4x 26 nierdz.	2	
59	MZZK-006-003	-	Kołek spręż. fi 6x 50 oc.	1	
60	MZZK-006-007	-	Kołek spręż. fi 6x 40 oc.	3	

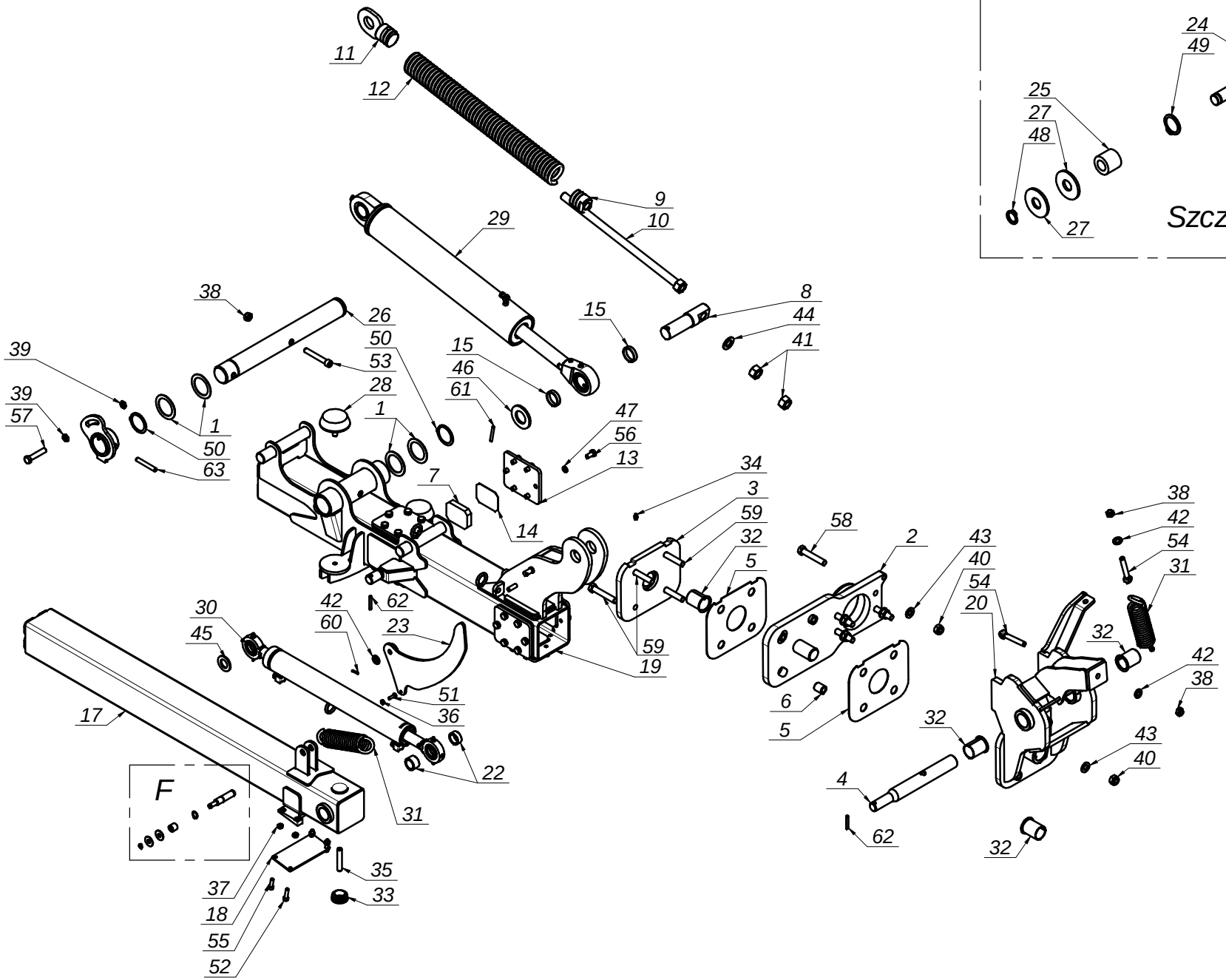

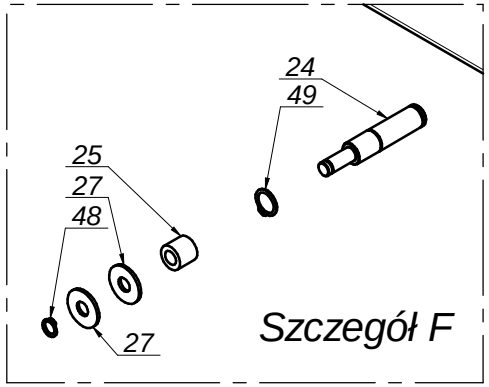

SaMASZ
MASZYNY ROLNICZE I KOMUNALNE

Nazwa tabeli:

0307.03.00.000
Układ podnoszenia lewy

Nr. tabeli:

Tab. 4

SaMASZ MASZYNY ROLNICZE I KOMUNALNE	Nazwa tabeli: 0307.03.00.000 Układ podnoszenia lewy	Nr. tabeli: Tab. 4	13

L.P.	Części SaMASZ	Części handlowe	Nazwa części	Liczba sztuk	Uwagi
1	0305.01.21.000	-	Podkładka ślizgowa miedziana	4	
2	0305.02.04.000	-	Płyta kopiowania wzdłużnego	1	
3	0305.02.05.000	-	Płyta końcowa	1	
4	0305.02.06.000	-	Sworzeń przegubu	1	
5	0305.02.07.000	-	Blacha mosiężna #2x220x180	2	
6	0305.02.08.000	-	Tuleja dystansowa	4	
7	0305.02.09.000	-	Płyta ślizgowa #15x78x58	8	
8	0305.02.14.000	-	Sworzeń sprężyny	1	
9	0305.02.15.000	-	Zaczep sprężyny dp-fi50x11 bez gwintu	1	
10	0305.02.16.000	-	Cięgno sprężyny	1	
11	0305.02.17.000	-	Zaczep sprężyny dp-fi50x11 z uchem	1	
12	0305.02.18.000	-	Sprężyna fi11 Dp-50 L-550	1	
13	0305.02.19.000	-	Pokrywa	6	
14	0305.02.25.000	-	Płyta regulacyjna #0,5-1-1,5x80x60	1	
15	0305.02.27.002	-	Tuleja dystansowa cylindra	2	
16*	0307.01.51.000		Popychacz zaworu uwroci	1	
17	0307.02.02.000		Ramię ruchome	1	
18	0307.02.06.000		Bl.#4x70x150	1	
19	0307.03.01.000		Ramię stałe lewe	1	
20	0307.03.02.000		Płyta kopiowania poprzecznego lewa	1	
21*	0307.03.03.000		Tuleja dystansowa 1	1	
22	0307.03.04.000		Tuleja dystansowa 2	1	
23	0307.03.06.000		Dźwignia uwroci 2	1	
24	0307.03.07.000		Pręt Fi 16 Ciągniony L-89	1	
25	0307.03.08.000		Bl.#15x18x18	1	
26	0307.03.09.000	-	Sworzeń ramy fi 50 ciągniony - L=446	1	
27	0307.03.10.000		Bl.#2x28x28	2	
28	MIGA-080-000	-	Amortyzator gumowo-metalowy 80x25 typ K	2	
29	MIHC-400-006	0305.02.10.000	Siłownik 80x36x400 (0305.02.10.000)	1	
30	MIHC-400-021		Siłownik 50x28x400 (0367.11.04.000)	1	
31	MISP-008-187	0238.05.15.000	Sprężyna fi 8 L= 187	2	
32	MITS-000-009	-	Tuleja ślizgowa 35x 39x 50x 46 PAF	4	
33	MITZ-043-040	-	Zaślepka plastik ok 43x1,5	2	
34	MZIS-000-001	-	Smarowniczka M8x1	2	
35	MZKK-012-000	-	Kołek spręż. fi12x 70 oc.	1	
36	MZNS-006-006	-	Nakrętka M 6 kl. 8 oc. samozab.	1	
37	MZNS-008-006	-	Nakretka M 8 kl. 8 oc. samozab.	4	
38	MZNS-012-004	-	Nakrętka M12 kl. 8 oc. samozab.	3	
39	MZNS-012-024	-	Nakrętka M12 kl. 8 oc. niska	2	
40	MZNS-014-004	-	Nakrętka M14 kl. 8 oc. samozab.	8	
41	MZNZ-020-002	-	Nakrętka M20 kl. 8 oc.	2	
42	MZPP-012-002	-	Podkładka fi12 oc.	3	-
43	MZPP-014-001	-	Podkładka fi14 oc.	8	
44	MZPP-020-001	-	Podkładka fi20 oc.	1	
45	MZPP-024-001	-	Podkładka fi 24 oc. pod sworzeń	2	
46	MZPP-036-002	-	Podkładka fi36 oc.	1	
47	MZPS-010-003	-	Podkladka sprez. fi10,2 oc.	36	-
48	MZSE-010-000	-	Pierścień osad. Z 10	1	
49	MZSE-016-001	-	Pierśćień osad. Z 16	2	
50	MZSE-050-001	-	Pierścień osad. Z 50	2	
51	MZSI-006-007	-	Śruba M 6x20 kl. 8.8 oc. GRZYB.IMB	1	
52	MZSI-008-000	-	Śruba M 8x 30 kl. 8.8 oc. IMB. WALC.	2	
53	MZSI-012-020	-	Śruba M12x 80 kl. 8.8 oc. IMB. WALC.	1	
54	MZSO-012-080	-	Śruba M12x 80 kl. 8.8 oc. Oczkowa	2	
55	MZSZ-008-025	-	Śruba M 8x 25 kl. 8.8 oc. IMB. WALC.	2	
56	MZSZ-010-010	-	Śruba M10x 20 kl. 8.8 oc. (82105)	36	
57	MZSZ-012-028	-	Śruba M12x 60 kl. 8.8 oc. (82101)	1	
58	MZSZ-014-011	-	Śruba M14x 80 kl. 10.9 oc. (82105)	4	
59	MZSZ-014-080	-	Śruba M14x 80 kl. 8.8 oc. (82105)	4	
60	MZZK-004-001	-	Kołek spręż. fi 4x 20 nierdz.	1	
61	MZZK-006-003	-	Kołek spręż. fi 6x 50 oc.	1	
62	MZZK-006-007	-	Kołek spręż. fi 6x 40 oc.	3	
63	MZZK-010-001	-	Kołek spręż. fi10x 70 oc.	1	

SaMASZ MASZYNY ROLNICZE I KOMUNALNE	Nazwa tabeli: 0307.04.00.001 Zespół roboczy lewy (Starosielski)	Nr. tabeli: Tab. 5	14

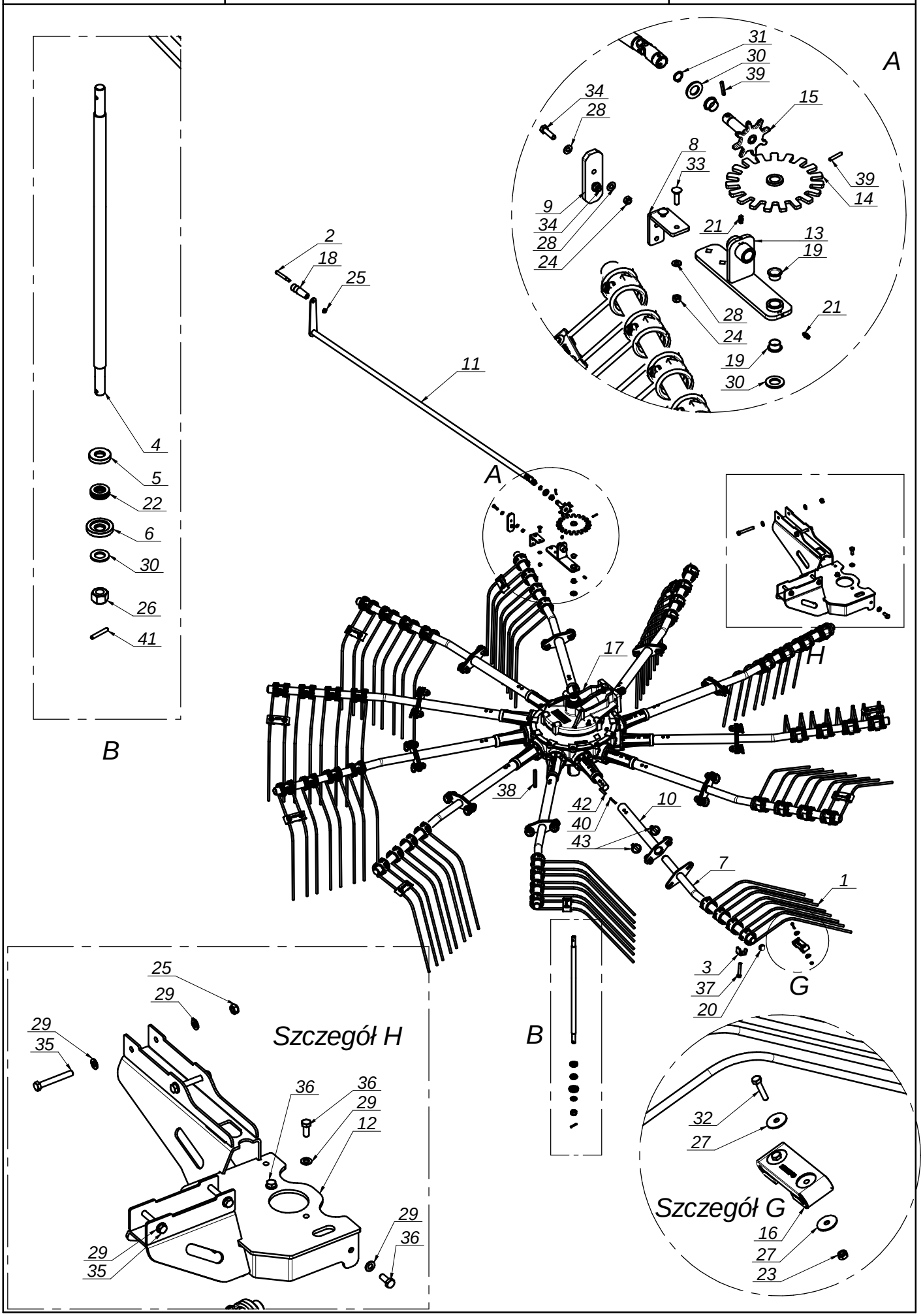

SaMASZ MASZYNY ROLNICZE I KOMUNALNE	Nazwa tabeli: 0307.04.00.001 Zespół roboczy lewy (Starosielski)	Nr. tabeli: Tab. 5	15

L.P.	Części SaMASZ	Części handlowe	Nazwa części	Liczba sztuk	Uwagi
1	0302.05.03.001	MISP-009-010	Palec fi9,5	44	
2	0302.05.12.000	-	Śruba rączki fasonowej	1	
3	0304.05.09.003	-	Blokada palca	44	
4	0305.04.05.003	-	Śruba specjalna	1	
5	0305.04.06.003	-	Podkładka dystansowa górna	1	
6	0305.04.07.003	-	Podkładka dystansowa dolna	1	
7	0305.05.01.001	-	Ramię grabiące lewe	11	
8	0307.01.44.000		Bl. #6x150x40	1	
9	0307.01.46.000	-	Płyta ślizgowa #10x110x38	1	
10	0307.04.01.001	-	Mocowanie ramienia	11	
11	0307.04.02.000	-	Korba regulacji	1	
12	0307.04.03.000	-	Mocowanie osłon lewych	1	-
13	2010.01.02.000	-	Obsada kół regulacji	1	
14	2010.01.04.000	-	Koło regulacji duże	1	
15	2010.01.05.000	-	Koło regulacji małe	1	
16	MIGZ-000-000	-	Zabezpieczenie sprężyn zgrabiarki	11	
17	MIPS-173-002		Przekładnia kątowa 11-ramienna (173-01.100.AL0)	1	
18	MITS-000-003	-	Rączka fasonowa RK 36.116	1	
19	MITS-000-006	-	Tuleja ślizgowa 182012 B PCMF	4	
20	MITZ-030-003	-	Zaślepka plastik ok 30x1-3 - 111063	11	
21	MZIS-000-003	-	Smarowniczka M6x1	2	
22	MZLZ-004-002	-	Łożysko 51104	1	
23	MZNS-006-006	-	Nakrętka M 6 kl. 8 oc. samozab.	22	
24	MZNS-008-006	-	Nakretka M 8 kl. 8 oc. samozab.	4	
25	MZNS-012-004	-	Nakrętka M12 kl. 8 oc. samozab.	49	
26	MZNS-018-003	-	Nakrętka M18 oc. samozab.	1	
27	MZPN-006-003	-	Podkladka pow. fi 6x25 oc.	44	
28	MZPP-008-002	-	Podkladka fi 8 oc.	6	
29	MZPP-012-002	-	Podkładka fi12 oc.	58	-
30	MZPP-018-001	-	Podkładka fi18 oc.	3	
31	MZSE-016-001	-	Pierśćień osad. Z 16	1	
32	MZSZ-006-006	-	Śruba M 6x 30 kl. 8.8 oc. (82105)	22	
33	MZSZ-008-0014	-	Śruba M 8x 30 kl. 8.8 oc. PODS.	2	
34	MZSZ-008-005	-	Śruba M 8x 30 kl. 8.8 oc. (82105)	2	
35	MZSZ-012-001	-	Śruba M12x 90 kl. 8.8 oc. (82101)	4	
36	MZSZ-012-002	-	Śruba M12x 30 kl. 8.8 oc. (82105)	6	
37	MZSZ-012-070	-	Śruba M12x 70 kl. 8.8 oc. (82101)	44	
38	MZWP-014-0012	-	Wpust A 14x 9x110	2	
39	MZZK-005-005	-	Kołek spręż. fi 5x 30 nierdz.	2	
40	MZZK-006-003	-	Kołek spręż. fi 6x 50 oc.	22	
41	MZZK-006-007	-	Kołek spręż. fi 6x 40 oc.	1	
42	MZZK-010-002	-	Kołek spręż. fi10x 50 nierdz.	22	
43	MZZP-000-001	-	Zawleczka - Przetyczka A 11x45	22	

SaMASZ®
MASZYNY ROLNICZE I KOMUNALNE

Nazwa tabeli:

0307.05.00.001
Zespół osłon prawych

Nr. tabeli:

Tab. 6

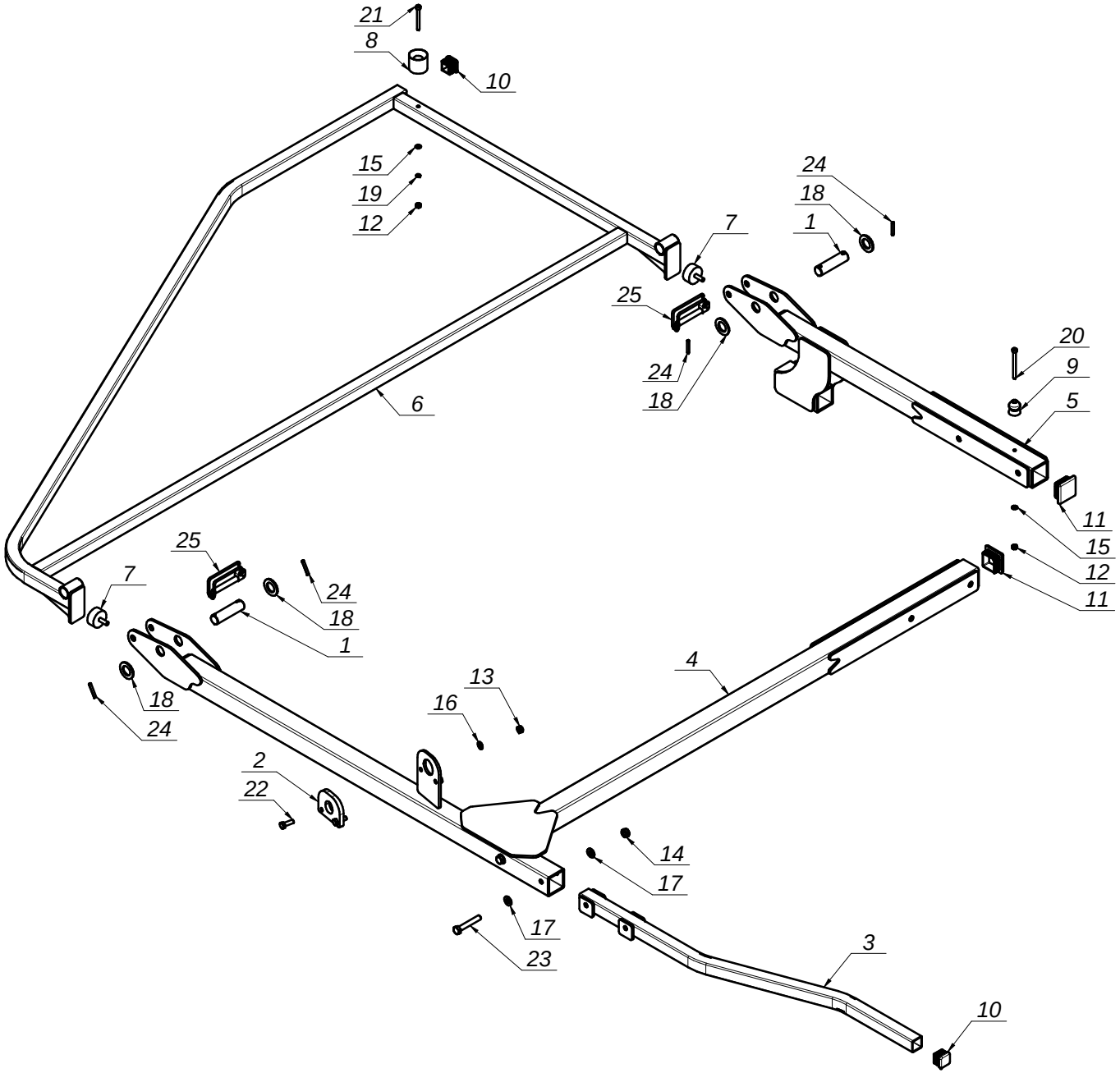

SaMASZ MASZYNY ROLNICZE I KOMUNALNE	Nazwa tabeli: 0307.05.00.001 Zespół osłon prawych	Nr. tabeli: Tab. 6	17

L.P.	Części SaMASZ	Części handlowe	Nazwa części	Liczba sztuk	Uwagi
1	00SO.22.00.082	-	Sworzeń fi.22 L= 82 (SO.22.00.082)	2	
2	0305.06.05.000	-	Podkładka ślizgowa	1	
3	0307.05.01.000		Ramię wenętrzne	1	
4	0307.05.02.000		Ramię przednie prawe	1	
5	0307.05.03.001	-	Ramię tylne prawe	1	
6	0307.05.04.000	-	Skrzydło prawe	1	
7	MIGA-040-018	-	Amortyzator gumowo-metalowy 40x18 typ D	2	
8	MIGG-001-001	-	Gniazdo zatrzasku (gumowe)	1	
9	MIGW-001-001	-	Wtyk zatrzasku (plastikowy)	1	
10	MITZ-030-030	-	Zaslepka plastik kw 30x30x2	2	
11	MITZ-050-050	-	Zaślepka plastik kw 50x50x3-5 - 199274	2	
12	MZNS-006-006	-	Nakrętka M 6 kl. 8 oc. samozab.	2	
13	MZNS-008-006	-	Nakretka M 8 kl. 8 oc. samozab.	2	
14	MZNS-010-002	-	Nakrętka M10 kl. 8 oc. samozab.	2	
15	MZPP-006-001	-	Podkładka fi 6 oc.	2	
16	MZPP-008-002	-	Podkladka fi 8 oc.	2	
17	MZPP-010-001	-	Podkładka fi10 oc.	4	
18	MZPP-022-001	-	Podkładka fi22 oc.	4	
19	MZPS-006-002	-	Podkładka spręż. fi 6,1 oc.	1	
20	MZSI-006-071	-	Śruba M 6x 70 kl. 8.8 oc. IMB. WALC.	1	
21	MZSZ-006-008	-	Śruba M 6x 55 kl. 8.8 oc. IMB. WALC.	1	
22	MZSZ-008-009	-	Śruba M 8x 25 kl. 8.8 oc. (82105)	2	
23	MZSZ-010-016	-	Śruba M10x 65 kl. 8.8 oc. (82105)	2	
24	MZZK-005-002	-	Kołek spręż. fi 5x 32 oc.	4	
25	MZZZ-012-075	-	Zawleczka 12x75 oc. - do rur 60x60	2	

SaMASZ MASZYNY ROLNICZE I KOMUNALNE	Nazwa tabeli: 0307.06.00.000 Zespół osłon lewych	Nr. tabeli: **Tab. 7**	18

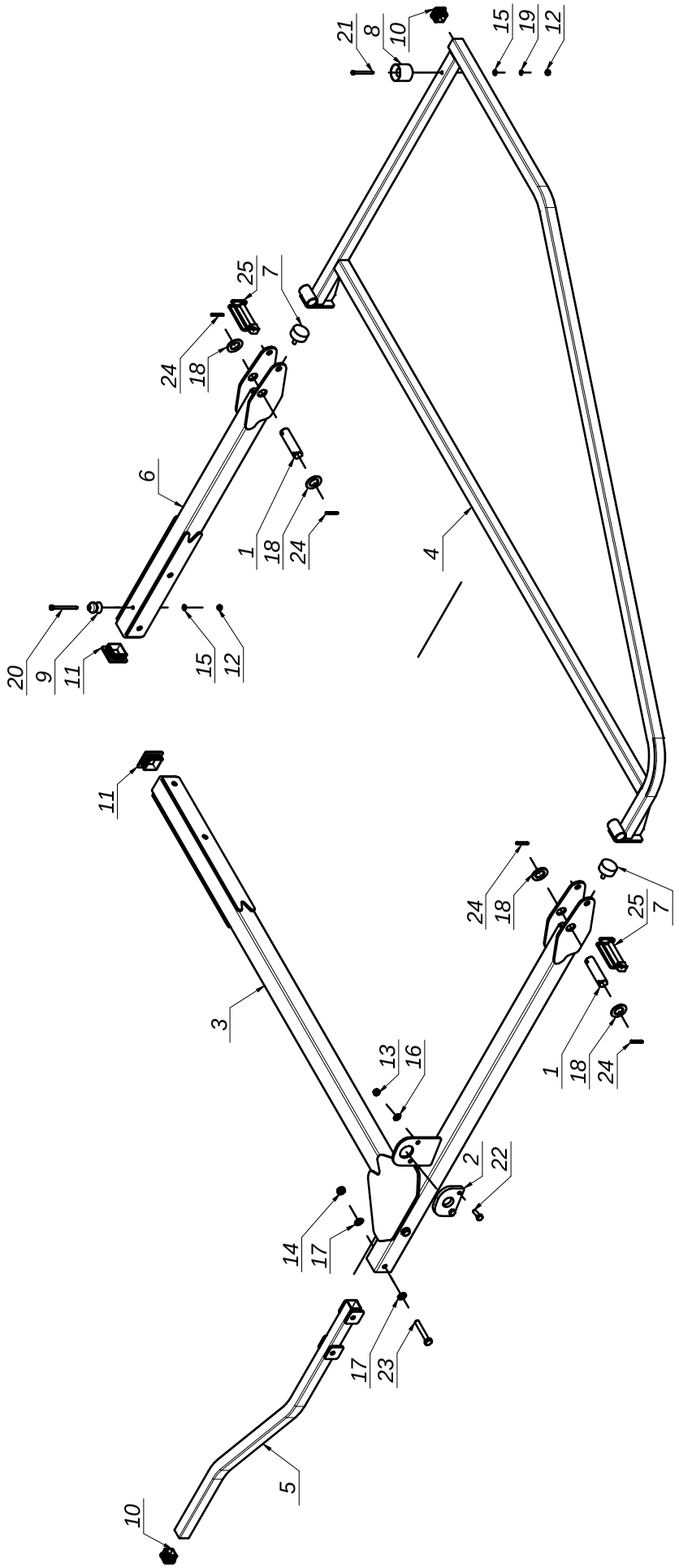

SaMASZ MASZYNY ROLNICZE I KOMUNALNE	Nazwa tabeli: 0307.06.00.000 Zespół osłon lewych	Nr. tabeli: Tab. 7	19

L.P.	Części SaMASZ	Części handlowe	Nazwa części	Liczba sztuk	Uwagi
1	00SO.22.00.082	-	Sworzeń fi.22 L= 82 (SO.22.00.082)	2	
2	0305.06.05.000	-	Podkładka ślizgowa	1	
3	0307.06.01.000	-	Ramię przednie lewe	1	
4	0307.06.02.000	-	Skrzydło lewe	1	
5	0307.06.03.000		Ramię wenętrzne	1	
6	0307.06.04.000	-	Ramię tylne lewe	1	
7	MIGA-040-018	-	Amortyzator gumowo-metalowy 40x18 typ D	2	
8	MIGG-001-001	-	Gniazdo zatrzasku (gumowe)	1	
9	MIGW-001-001	-	Wtyk zatrzasku (plastikowy)	1	
10	MITZ-030-030	-	Zaslepka plastik kw 30x30x2	2	
11	MITZ-050-050	-	Zaślepka plastik kw 50x50x3-5 - 199274	2	
12	MZNS-006-006	-	Nakrętka M 6 kl. 8 oc. samozab.	2	
13	MZNS-008-006	-	Nakretka M 8 kl. 8 oc. samozab.	2	
14	MZNS-010-002	-	Nakrętka M10 kl. 8 oc. samozab.	2	
15	MZPP-006-001	-	Podkładka fi 6 oc.	2	
16	MZPP-008-002	-	Podkladka fi 8 oc.	2	
17	MZPP-010-001	-	Podkładka fi10 oc.	4	
18	MZPP-022-001	-	Podkładka fi22 oc.	4	
19	MZPS-006-002	-	Podkładka spręż. fi 6,1 oc.	1	
20	MZSI-006-071	-	Śruba M 6x 70 kl. 8.8 oc. IMB. WALC.	1	
21	MZSZ-005-001	-	Śruba M 5x 55 kl. 8.8 oc. IMB. WALC.	1	
22	MZSZ-008-009	-	Śruba M 8x 25 kl. 8.8 oc. (82105)	2	
23	MZSZ-010-016	-	Śruba M10x 65 kl. 8.8 oc. (82105)	2	
24	MZZK-005-002	-	Kołek spręż. fi 5x 32 oc.	4	
25	MZZZ-012-075	-	Zawleczka 12x75 oc. - do rur 60x60	2	

SaMASZ MASZYNY ROLNICZE I KOMUNALNE	Nazwa tabeli: 0307.07.00.001 Zespół roboczy prawy (Starosielski)	Nr. tabeli: Tab. 8	20

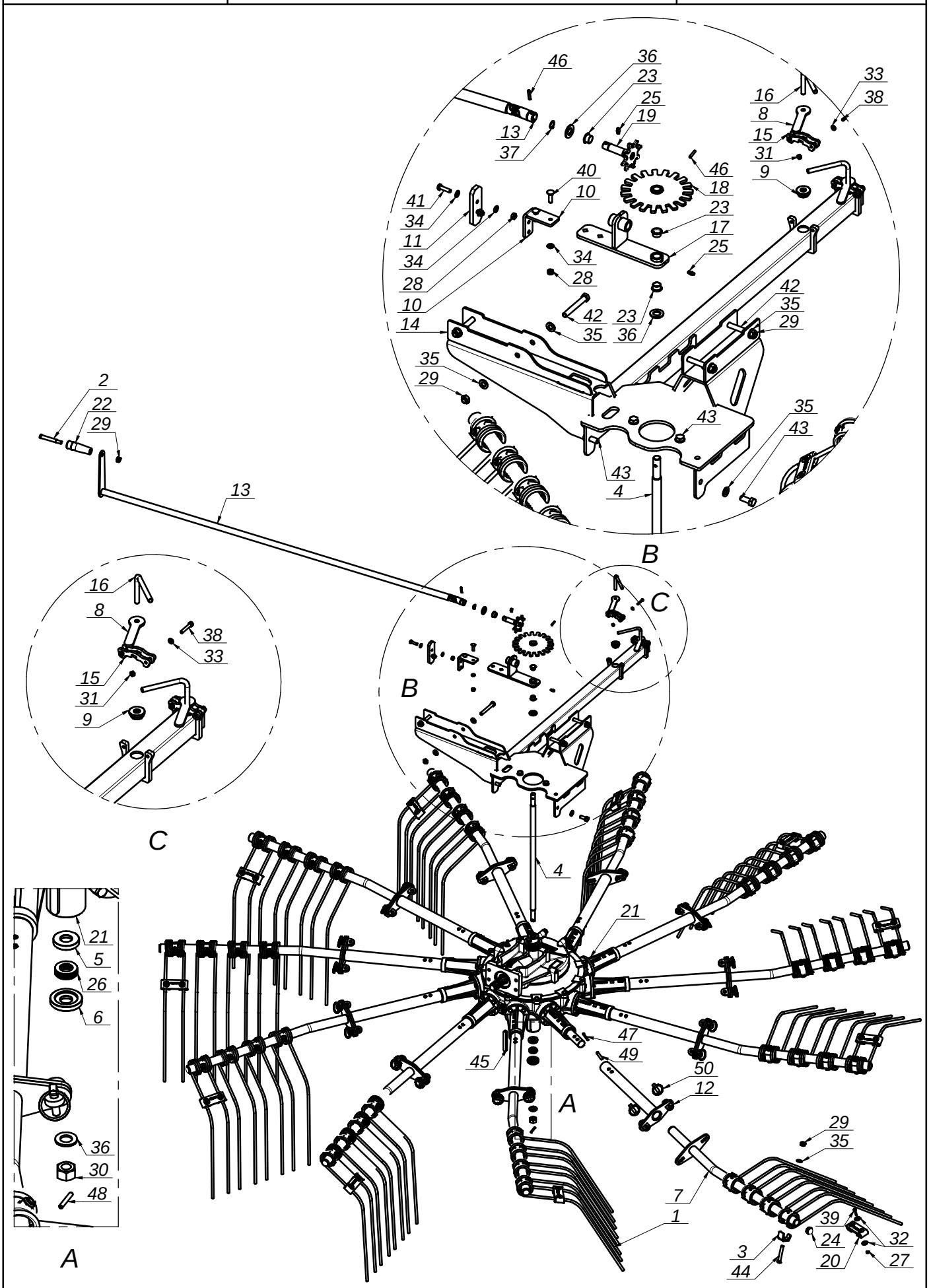

SaMASZ MASZYNY ROLNICZE I KOMUNALNE	Nazwa tabeli: 0307.07.00.001 Zespół roboczy prawy (Starosielski)	Nr. tabeli: Tab. 8	21

L.P.	Części SaMASZ	Części handlowe	Nazwa części	Liczba sztuk	Uwagi
1	0302.05.03.001	MISP-009-010	Palec fi9,5	44	
2	0302.05.12.000	-	Śruba rączki fasonowej	1	
3	0304.05.09.003	-	Blokada palca	44	
4	0305.04.05.003	-	Śruba specjalna	1	
5	0305.04.06.003	-	Podkładka dystansowa górna	1	
6	0305.04.07.003	-	Podkładka dystansowa dolna	1	
7	0305.05.01.001	-	Ramię grabiące lewe	11	
8	0307.01.42.000	-	Bl. #5x113x35	2	
9	0307.01.43.000		Pręt fi 35 - L = 14 (ciągniony)	2	
10	0307.01.44.000		Bl. #6x150x40	1	
11	0307.01.46.000	-	Płyta ślizgowa #10x110x38	1	
12	0307.04.01.001	-	Mocowanie ramienia	11	
13	0307.04.02.000	-	Korba regulacji	1	
14	0307.07.01.001	-	Mocowanie osłon prawych	1	-
15	0307.07.02.000		Mocowanie brezentu tylnego	2	
16	0308.06.07.001	-	Rączka dociskowa	2	
17	2010.01.02.000	-	Obsada kół regulacji	1	
18	2010.01.04.000	-	Koło regulacji duże	1	
19	2010.01.05.000	-	Koło regulacji małe	1	
20	MIGZ-000-000	-	Zabezpieczenie sprężyn zgrabiarki	11	
21	MIPS-173-004		Przekładnia kątowa 11-ramienna (173-01.100.ALP)	1	
22	MITS-000-003	-	Rączka fasonowa RK 36.116	1	
23	MITS-000-006	-	Tuleja ślizgowa 182012 B PCMF	4	
24	MITZ-030-003	-	Zaślepka plastik ok 30x1-3 - 111063	11	
25	MZIS-000-003	-	Smarowniczka M6x1	2	
26	MZLZ-004-002	-	Łożysko 51104	1	
27	MZNS-006-006	-	Nakrętka M 6 kl. 8 oc. samozab.	22	
28	MZNS-008-006	-	Nakretka M 8 kl. 8 oc. samozab.	4	
29	MZNS-012-004	-	Nakrętka M12 kl. 8 oc. samozab.	49	
30	MZNS-018-003	-	Nakrętka M18 oc. samozab.	1	
31	MZNZ-006-001	-	Nakrętka M 6 kl. 8 oc.	4	
32	MZPN-006-003	-	Podkladka pow. fi 6x25 oc.	44	
33	MZPP-006-001	-	Podkładka fi 6 oc.	4	
34	MZPP-008-002	-	Podkladka fi 8 oc.	6	
35	MZPP-012-002	-	Podkładka fi12 oc.	58	-
36	MZPP-018-001	-	Podkładka fi18 oc.	3	
37	MZSE-016-001	-	Pierśćień osad. Z 16	1	
38	MZSI-006-004	-	Śruba M 6x 35 kl. 8.8 oc. IMB. WALC.	4	
39	MZSZ-006-006	-	Śruba M 6x 30 kl. 8.8 oc. (82105)	22	
40	MZSZ-008-0014	-	Śruba M 8x 30 kl. 8.8 oc. PODS.	2	
41	MZSZ-008-005	-	Śruba M 8x 30 kl. 8.8 oc. (82105)	2	
42	MZSZ-012-001	-	Śruba M12x 90 kl. 8.8 oc. (82101)	4	
43	MZSZ-012-002	-	Śruba M12x 30 kl. 8.8 oc. (82105)	6	
44	MZSZ-012-070	-	Śruba M12x 70 kl. 8.8 oc. (82101)	44	
45	MZWP-014-0012	-	Wpust A 14x 9x110	2	
46	MZZK-005-005	-	Kołek spręż. fi 5x 30 nierdz.	2	
47	MZZK-006-003	-	Kołek spręż. fi 6x 50 oc.	22	
48	MZZK-006-007	-	Kołek spręż. fi 6x 40 oc.	1	
49	MZZK-010-002	-	Kołek spręż. fi10x 50 nierdz.	22	
50	MZZP-000-001	-	Zawleczka - Przetyczka A 11x45	22	

Nazwa tabeli:

0307.08.00.000
Wózek jezdny 6 kołowy

Nr. tabeli: 22

Tab. 9

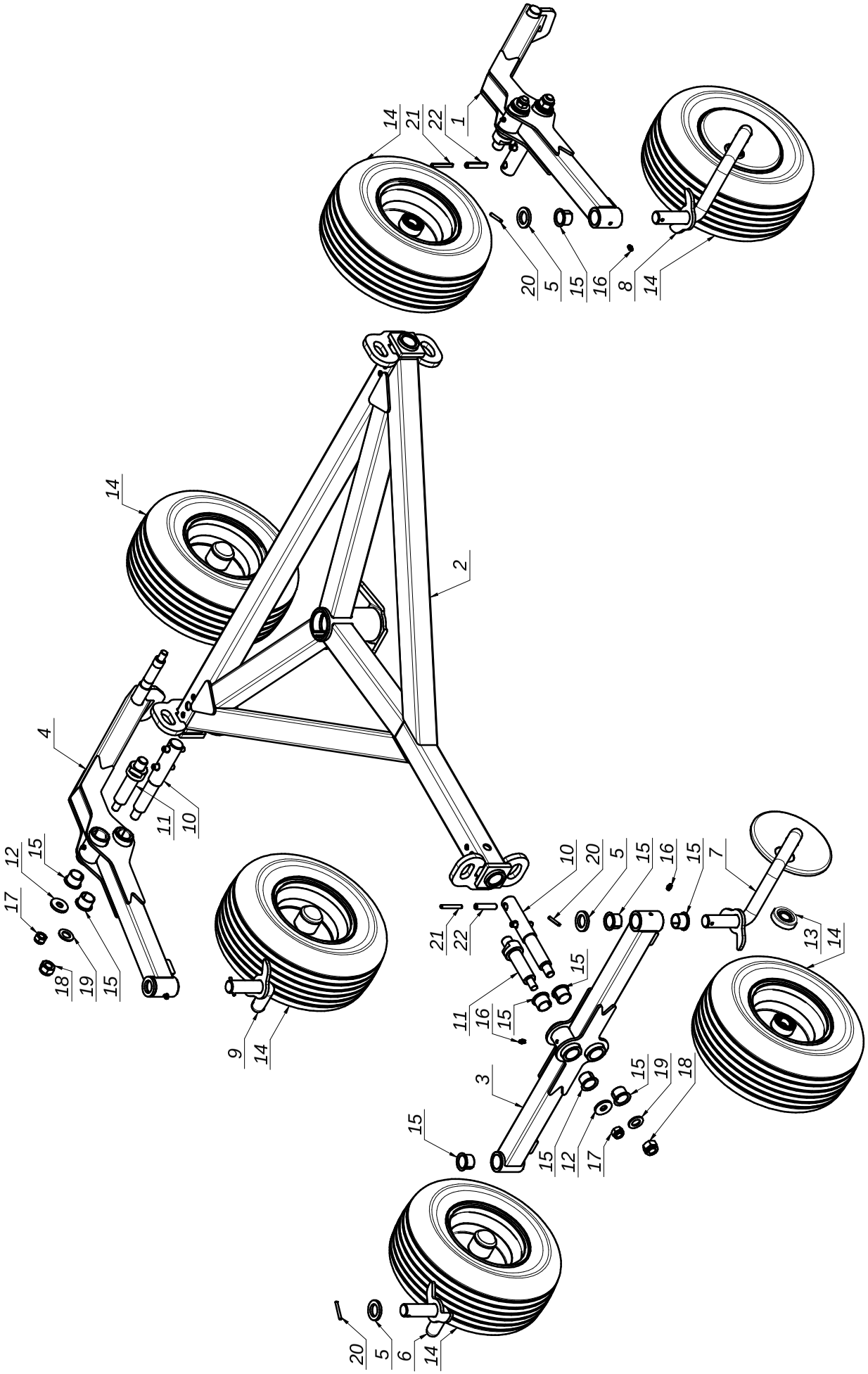

SaMASZ MASZYNY ROLNICZE I KOMUNALNE	Nazwa tabeli: 0307.08.00.000 Wózek jezdny 6 kołowy	Nr. tabeli: Tab. 9	23

L.P.	Części SaMASZ	Części handlowe	Nazwa części	Liczba sztuk	Uwagi
1	0307..08.03.000		Ramię koła prawe	1	
2	0307.08.01.000	-	Podwozie zespołu roboczego	1	
3	0307.08.02.000	-	Ramię kół przednich	1	
4	0307.08.04.000		Ramię koła prawe	1	
5	0307.08.05.000		Bl.#6x48x48	4	
6	0307.08.06.000	-	Goleń prawa	1	
7	0307.08.07.000	-	Goleń lewa	1	
8	0307.08.08.000	-	Goleń lewa 2	1	
9	0307.08.09.000	-	Goleń prawa 2	1	
10	0307.08.10.000		Sworzeń wózka	3	
11	0307.08.11.000		Sworzeń blokady	3	
12	0307.08.12.000		Podkładka sworznia blokady	3	
13	0310.07.08.000	-	Osłona piasty koła	4	
14	MIGK-000-002	-	Koło jezdne kpl. 16x6.5-8 (405x175)	6	
15	MITS-030-000	-	Tuleja ślizgowa 30x 34x 26x 42 PAF	20	
16	MZIS-000-001	-	Smarowniczka M8x1	11	
17	MZNS-016-005	-	Nakrętka M16 kl. 8 oc. samozab.	3	
18	MZNS-020-000	-	Nakrętka M20 kl. 8 oc. samozab.	3	
19	MZPP-020-001	-	Podkładka fi20 oc.	3	
20	MZZK-006-008	-	Kołek spręż. fi 6x 45 oc.	4	
21	MZZK-008-001	-	Kołek spręż. fi 8x 60 oc.	6	
22	MZZK-013-055	-	Kołek spręż. fi13x 60 nierdz.	6	

Nazwa tabeli:

0307.09.00.001 Osłona brezentowa kpl.

Nr. tabeli: 24

Tab. 10

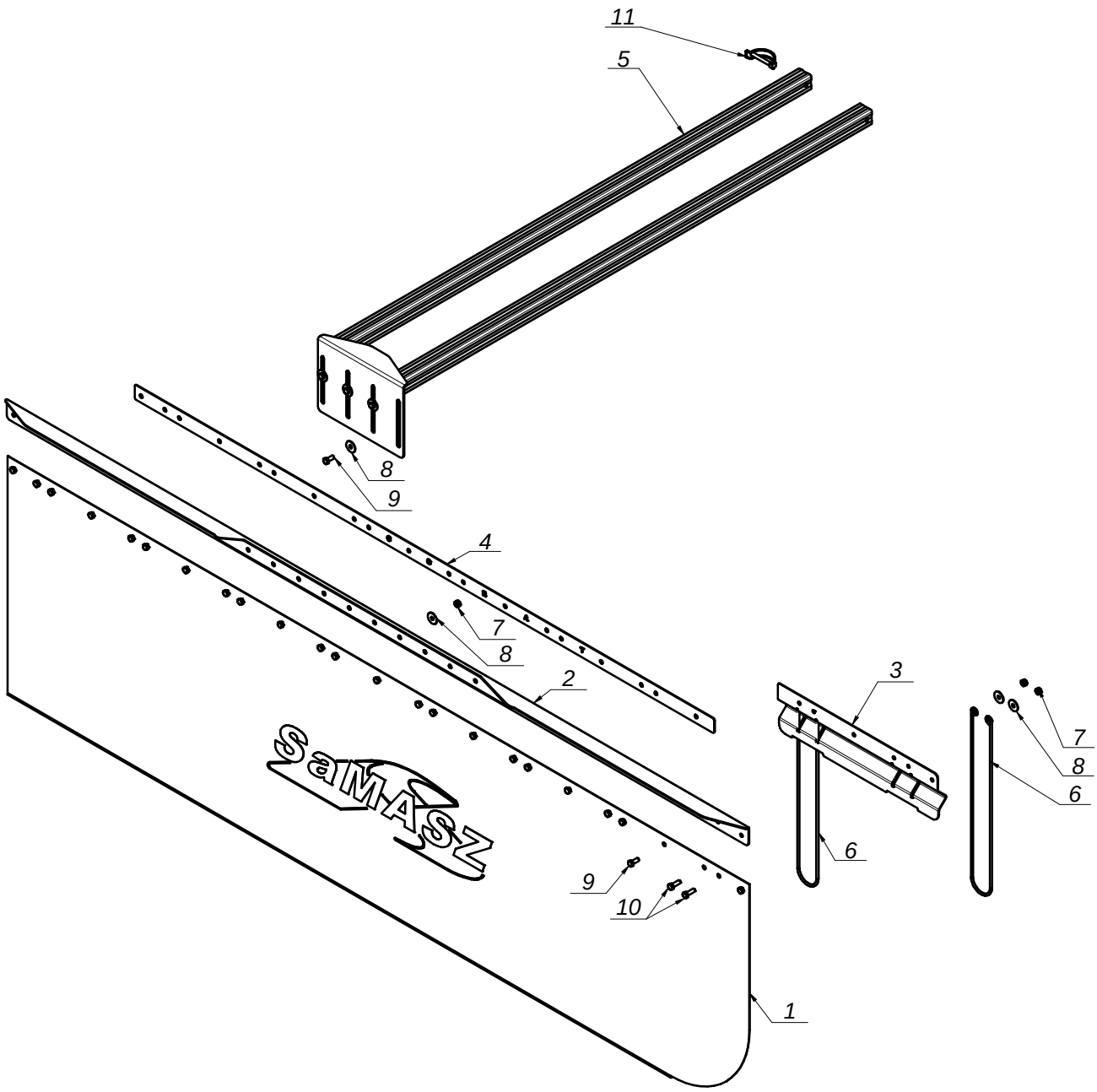

SaMASZ MASZYNY ROLNICZE I KOMUNALNE	Nazwa tabeli: 0307.09.00.001 Osłona brezentowa kpl.	Nr. tabeli: Tab. 10	25

L.P.	Części SaMASZ	Części handlowe	Nazwa części	Liczba sztuk	Uwagi
1	0307.05.05.000	-	Osłona brezentowa	1	
2	0307.05.06.000	-	Mocowanie brezentu	1	
3	0307.05.07.000		Blokada sprężyny brezentu	1	
4	0307.05.08.000		Bl.#2x40x1836	1	
5	0307.09.01.001	-	Ramię wysuwane	1	
6	MISP-005-490	0302.06.05.000	Sprężyna fi 5 usztyw. brezent	8	
7	MZNS-008-006	-	Nakretka M 8 kl. 8 oc. samozab.	29	
8	MZPP-008-003	-	Podkładka pow. fi 8x28 oc.	44	
9	MZSZ-008-001	-	Śruba M 8x 20 kl. 8.8 oc. (82105)	13	
10	MZSZ-008-009	-	Śruba M 8x 25 kl. 8.8 oc. (82105)	16	
11	MZZZ-008-060	-	Zawleczka 8x60 oc. - do rur	1	

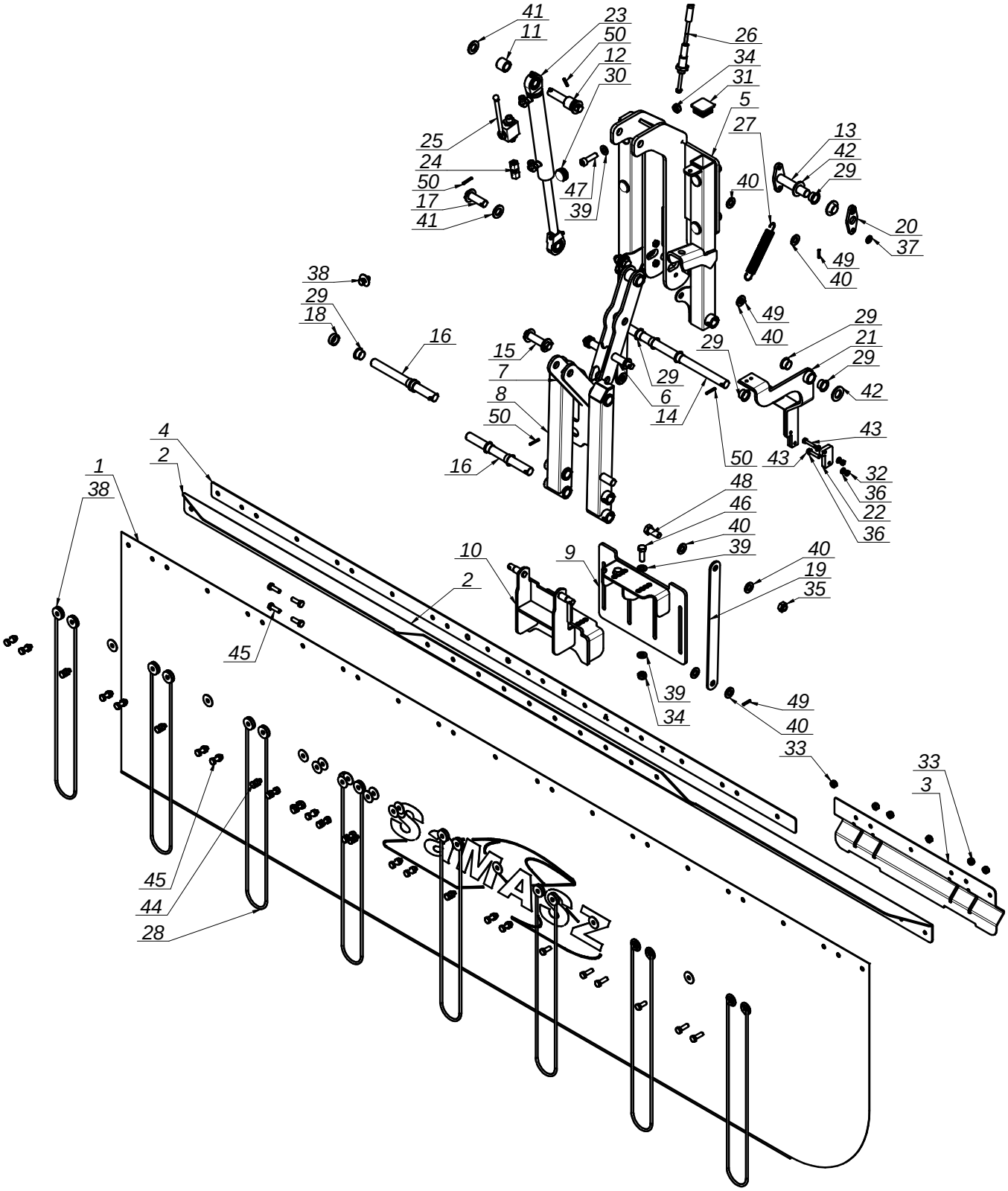
41
11
23
50
12
30
26
34
31
5
27
25
24
50
17
41
47
39
40
13
42
29
20
37
49
40
38
29
18
16
15
7
8
50
16
29
6
14
29
49
40
29
21
29
42
43
50
43
32
36
22
36
4
2
1
38
48
46
40
39
10
9
40
19
35
2
45
39
34
49
40
33
33
3
45
44
28

SaMASZ
MASZYNY ROLNICZE I KOMUNALNE

Nazwa tabeli:

0307.10.00.000
Mechanizm podnoszenia brezentu

Nr. tabeli: 27

Tab. 11

L.P.	Części SaMASZ	Części handlowe	Nazwa części	Liczba sztuk	Uwagi
1	0307.05.05.000	-	Osłona brezentowa	1	
2	0307.05.06.000	-	Mocowanie brezentu	1	
3	0307.05.07.000		Blokada sprężyny brezentu	1	
4	0307.05.08.000		Bl.#2x40x1836	1	
5	0307.10.01.000		Mocowanie mechanizmu brezentu	1	
6	0307.10.02.000		Łącznik cięgna	1	
7	0307.10.03.000		Łącznik cięgna 2	1	
8	0307.10.04.000		Ramię mech. brezentu	1	
9	0307.10.05.000		Mocowanie osłony brezentowej	1	
10	0307.10.06.000		Mocowanie osłony brezentowej 2	1	
11	0307.10.07.000		Tuleja dystansowa siłownika brezentu	2	
12	0307.10.08.000		Pręt ciąg. fi 16 L-96	1	
13	0307.10.09.000		Sworzeń zapadki	1	
14	0307.10.10.000		Pręt ciąg. fi 18 L-335	1	
15	0307.10.11.000		Pręt ciąg. fi 16 L - 72	1	
16	0307.10.12.000		Pręt ciąg. fi 18 L - 194	2	
17	0307.10.13.000		Pręt ciąg. fi 16 L - 55	1	
18	0307.10.14.000		Tuleja dystansowa siłownika brezentu	2	
19	0307.10.15.000		Bl. #4x340x30	2	
20	0307.10.16.000		Bl. #6x73x30	1	
21	0307.10.17.000		Dzwignia unoszenia brezentu	1	
22	0307.10.18.000		Bl.#12x31x50	1	
23	MIHC-185-000	0185.05.07.000	Siłownik 25x18x160 (0185.05.07.000)	1	
24	MIHP-014-014	-	Przyłączka nastawna M14x1,5 - M14x1,5 L=40	1	
25	MIHZ-000-001	-	Zawór kulowy BKH 8-L	1	
26	MILS-011-220		Linka hamulca ręcznego AD11.220.2 (TANGO730)	1	
27	MISP-001-007	0310.01.42.005	Sprężyna fi. 1,8 L= 120	2	
28	MISP-005-490	0302.06.05.000	Sprężyna fi 5 usztyw. brezent	8	
29	MITS-000-006	-	Tuleja ślizgowa 182012 B PCMF	12	
30	MITZ-020-000	-	Zaślepka plastik ok 28x1.0-3.0	4	
31	MITZ-034-001	-	Zaślepka plastik kw 38x38x3 - 111541	2	
32	MZNS-006-006	-	Nakrętka M 6 kl. 8 oc. samozab.	2	
33	MZNS-008-006	-	Nakretka M 8 kl. 8 oc. samozab.	29	
34	MZNS-010-002	-	Nakrętka M10 kl. 8 oc. samozab.	5	
35	MZNS-012-004	-	Nakrętka M12 kl. 8 oc. samozab.	3	
36	MZPP-006-001	-	Podkładka fi 6 oc.	4	
37	MZPP-008-002	-	Podkladka fi 8 oc.	4	
38	MZPP-008-003	-	Podkładka pow. fi 8x28 oc.	45	
39	MZPP-010-001	-	Podkładka fi10 oc.	8	
40	MZPP-012-002	-	Podkładka fi12 oc.	16	-
41	MZPP-016-001	-	Podkładka fi16 oc.	6	
42	MZPP-018-001	-	Podkładka fi18 oc.	3	
43	MZSZ-006-006	-	Śruba M 6x 30 kl. 8.8 oc. (82105)	2	
44	MZSZ-008-001	-	Śruba M 8x 20 kl. 8.8 oc. (82105)	17	
45	MZSZ-008-009	-	Śruba M 8x 25 kl. 8.8 oc. (82105)	20	
46	MZSZ-010-006	-	Śruba M10x 30 kl. 8.8 cz. (82105)	2	
47	MZSZ-010-302	-	Śruba M10x 35 kl. 8.8 cz. IMB. WALC.	4	
48	MZSZ-012-002	-	Śruba M12x 30 kl. 8.8 oc. (82105)	2	
49	MZZK-004-001	-	Kołek spręż. fi 4x 20 nierdz.	6	
50	MZZK-004-004	-	Kołek spręż. fi 4x 26 nierdz.	10	