MASZYNY ROLNICZE I KOMUNALNE

SaMASZ Sp. z o.o.

ul. Trawiasta 15
15-161 Białystok - Poland

Rok założenia- 1984

NIP 966-159-29-76
centrala +48 85 664-70-31
fax +48 85 664-70-41
e-mail: samasz@samasz.pl
www.samasz.pl

Katalog części

KOSIARKA DYSKOWA TYLNA CENTRALNA KDTC 300 - 3,00 m (0291)

Wersja: 6

Nr fabryczny:

Białystok 2015.03.10

K0291PL006

SaMASZ MASZYNY ROLNICZE I KOMUNALNE	Nazwa tabeli: KDTC 300 - 540 obr.	Nr. tabeli: **Tab. 1**	2

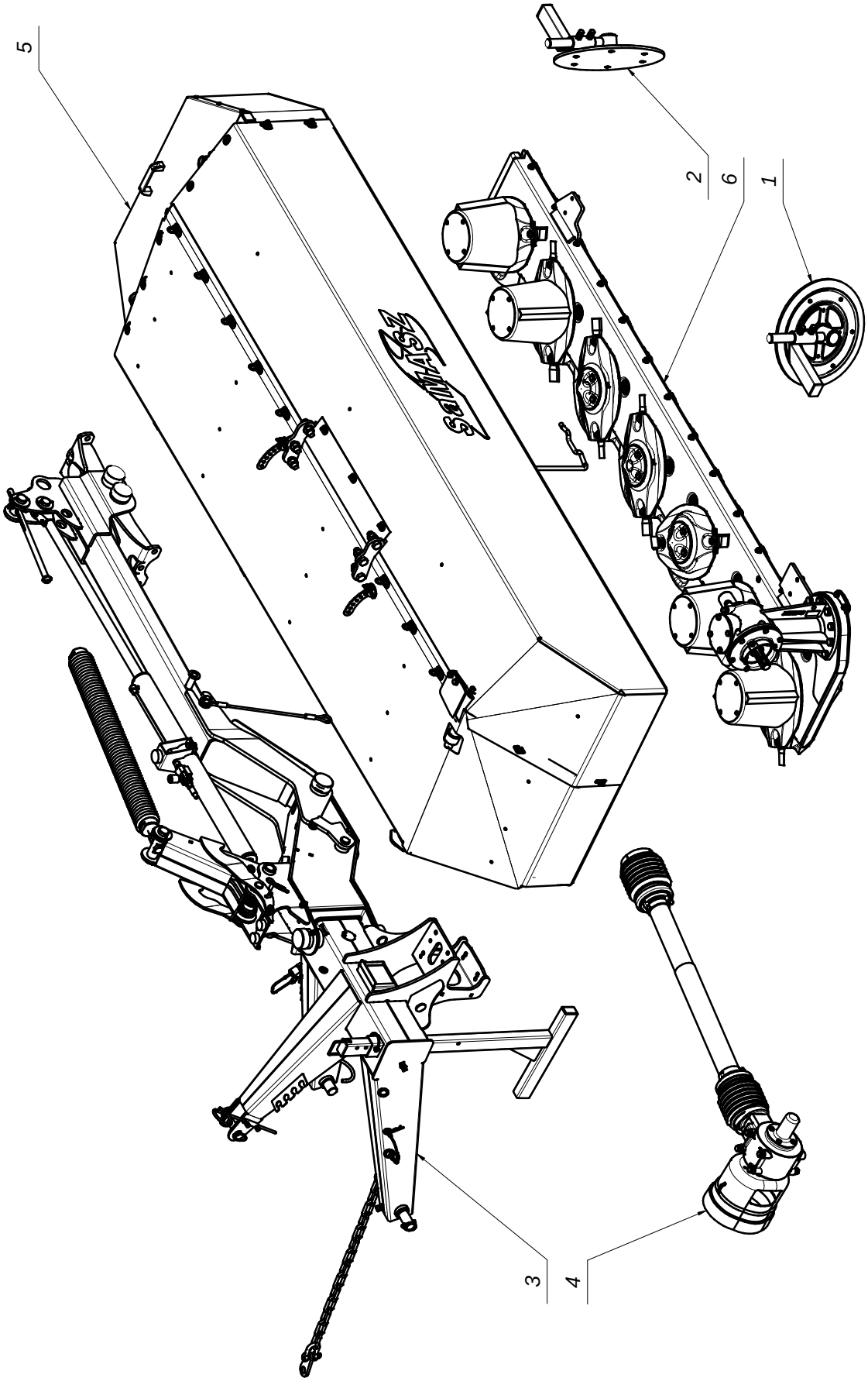

SaMASZ MASZYNY ROLNICZE I KOMUNALNE	Nazwa tabeli: KDTC 300 - 540 obr.	Nr. tabeli: Tab. 1	3

L.P.	Części SaMASZ	Części handlowe	Nazwa części	Liczba sztuk	Uwagi
1	0229.06.00.005	-	Zgarniacz lewy	1	
2	0229.07.00.005	-	Zgarniacz prawy	1	
3	0291.01.00.006		Układ zawieszenia	1	
4	0534.05.00.000		Przeniesienie napędu - 540 obr	1	
5	0600.02.00.002		Rama główna prawa	1	
6	0600.04.00.002		Zespół tnący prawy	1	

SaMASZ MASZYNY ROLNICZE I KOMUNALNE	Nazwa tabeli: Zgarniacz lewy	Nr. tabeli: Tab. 2	4

L.P.	Części SaMASZ	Części handlowe	Nazwa części	Liczba sztuk	Uwagi
1	0229.06.01.000	-	Ramie przesuwne lewe	1	
2	0229.06.02.000	-	Ramie talerza lewe	1	
3	0229.06.06.000	-	Tuleja dystansowa 1" L-23	1	
4	0235.07.05.005	-	Tarcza zgarniacza fi355	1	
5	MIHK-420-000	0235.07.06.005	Tarcza gumowa fi420x10	1	
6	MITZ-034-000	-	Zaślepka plastik ok 34x1 - 111065	1	
7	MITZ-050-001	-	Zaślepka plastik fi50x1.0-3.0 - 111068	1	
8	MITZ-060-002	-	Zaślepka plastik prost 60x40x2-4 - 111368	1	
9	MZLZ-005-008	-	Łożysko 6205 2RS	2	
10	MZNZ-006-001	-	Nakrętka M 6 kl. 8 oc.	6	
11	MZNZ-012-002	-	Nakrętka M12 kl. 8 oc.	2	
12	MZSE-025-001	-	Pierścień osad. Z 25	1	
13	MZSE-052-001	-	Pierścień osad. W 52	1	
14	MZSP-008-001	-	Śruba M 8x 20 kl. 8.8 oc. PODS.	6	
15	MZSZ-012-003	-	Śruba M12x 35 kl. 8.8 oc. (82105)	2	

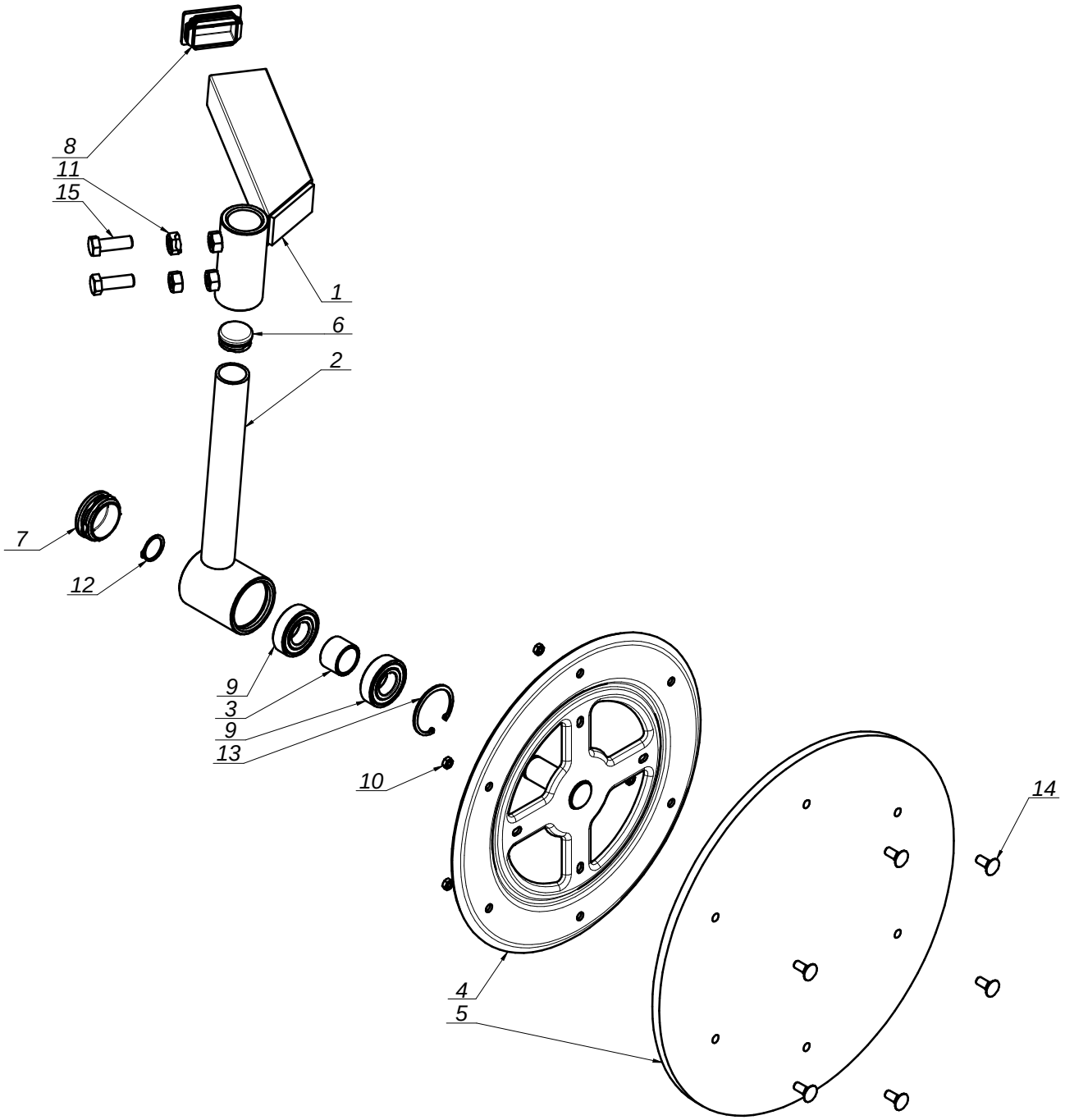

SaMASZ®
MASZYNY ROLNICZE I KOMUNALNE

Nazwa tabeli:

Zgarniacz prawy

Nr. tabeli: **Tab. 3**

L.P.	Części SaMASZ	Części handlowe	Nazwa części	Liczba sztuk	Uwagi
1	0229.06.02.000	-	Ramie talerza lewe	1	
2	0229.06.06.000	-	Tuleja dystansowa 1" L-23	1	
3	0229.07.01.000	-	Ramie przesuwne prawe	1	
4	0235.07.05.005	-	Tarcza zgarniacza fi355	1	
5	MIHK-420-000	0235.07.06.005	Tarcza gumowa fi420x10	1	
6	MITZ-034-000	-	Zaślepka plastik ok 34x1 - 111065	1	
7	MITZ-050-001	-	Zaślepka plastik fi50x1.0-3.0 - 111068	1	
8	MITZ-060-002	-	Zaślepka plastik prost 60x40x2-4 - 111368	1	
9	MZLZ-005-008	-	Łożysko 6205 2RS	2	
10	MZNZ-008-001	-	Nakrętka M 8 kl. 8 oc.	6	
11	MZNZ-012-002	-	Nakrętka M12 kl. 8 oc.	2	
12	MZSE-025-001	-	Pierścień osad. Z 25	1	
13	MZSE-052-001	-	Pierścień osad. W 52	1	
14	MZSP-008-001	-	Śruba M 8x 20 kl. 8.8 oc. PODS.	6	
15	MZSZ-012-003	-	Śruba M12x 35 kl. 8.8 oc. (82105)	2	

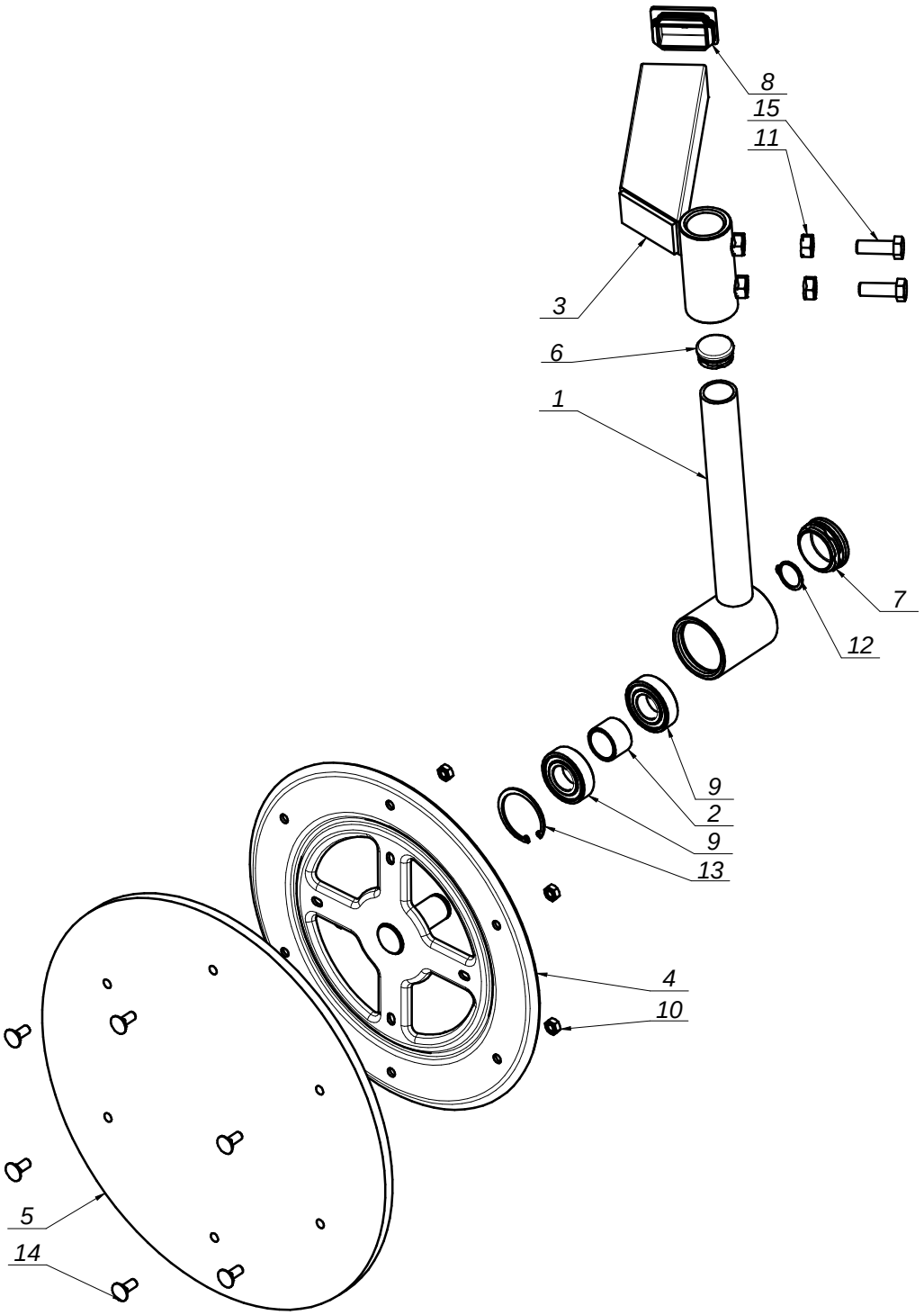

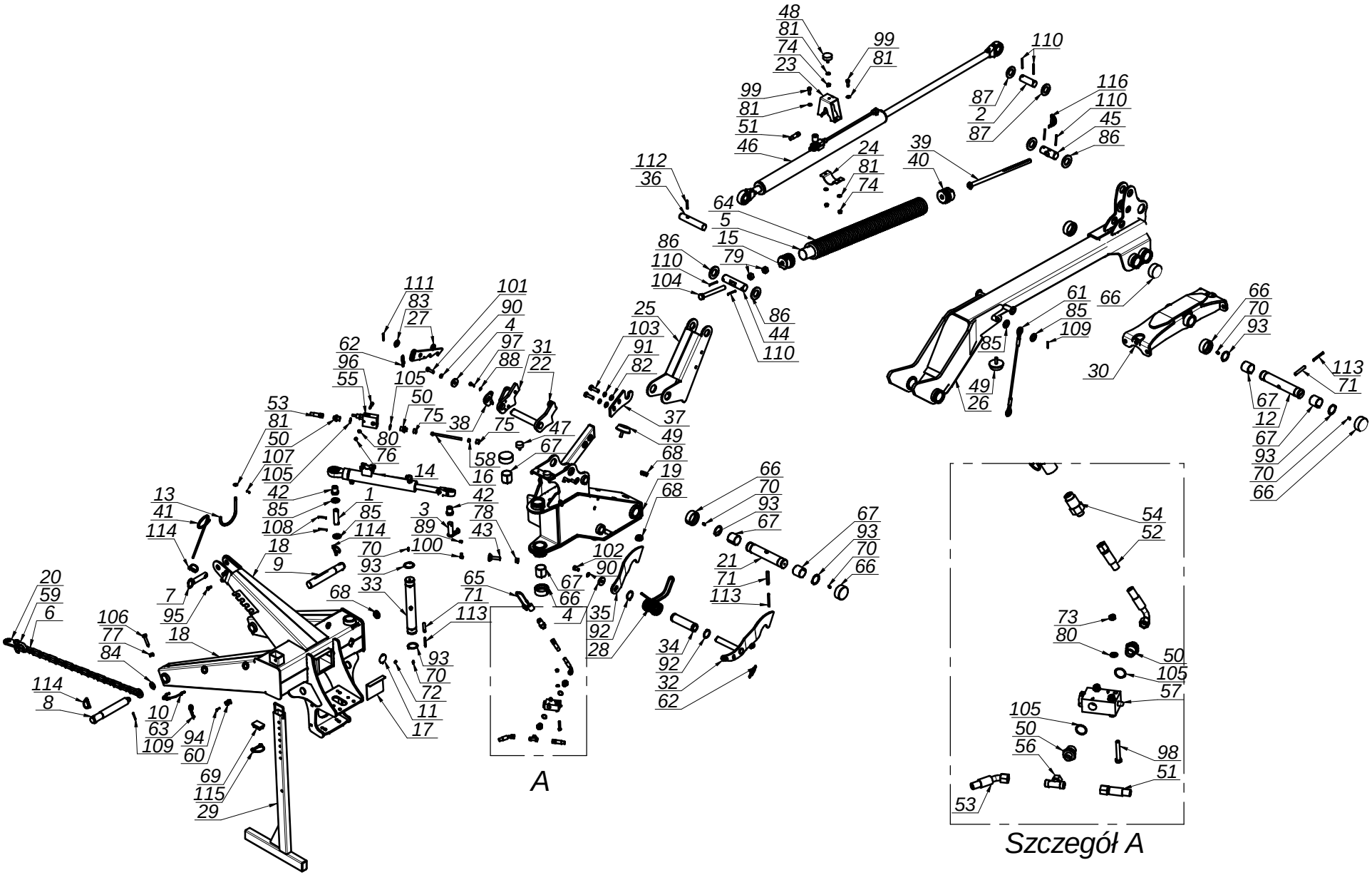

SaMASZ®
MASZYNY ROLNICZE I KOMUNALNE

Nazwa tabeli:

Układ zawieszenia

Nr. tabeli:

Tab. 4

SaMASZ MASZYNY ROLNICZE I KOMUNALNE	Nazwa tabeli: Układ zawieszenia	Nr. tabeli: Tab. 4	7

L.P.	Części SaMASZ	Części handlowe	Nazwa części	Liczba sztuk	Uwagi
1	00SO.25.00.090	-	Sworzeń fi.25 L= 90 (SO.25.00.090)	1	
2	00SO.35.00.100	-	Sworzeń fi.35 L=100 (SO.35.00.100)	1	
3	00SZ.25.00.075	-	Sworzeń fi.25 L= 75 (SZ.25.00.075)	1	
4	0108.02.08.000	-	Podkładka dociskająca	2	
5	0112.10.28.000	MITO-000-000	Usztywnienie sprężyny	1	
6	0225.01.06.000	-	Łańcuch ograniczający	1	
7	0225.01.11.000	-	Sworzeń zaczepu górnego	1	
8	0225.01.13.000	-	Sworzeń zaczepu L - kat. III	1	
9	0225.01.14.000	-	Sworzeń zaczepu P - kat. III	1	
10	0225.01.20.A00	-	Zawieszka gumowa z kółkami spężystymi	1	
11	0240.01.25.000	-	Pokrywka	1	
12	0271.01.16.003	-	Sworzeń zawieszenia ramy	1	
13	0272.01.15.000	-	Wspornik wału	1	
14	0272.01.38.000	MIHC-300-001	Cylinder bezpiecznika CJ-50/28/300 - fi 30	1	
15	0272.01.40.000		Zaczep sprężyny dp-fi80x14 L-65	1	
16	0272.01.42.001	-	Rura hydrauliczna fi10x1,5	1	
17	0290.01.10.000	Cynkować	Zasuwa	1	
18	0291.01.01.006		Zaczep	1	
19	0291.01.02.004		Ramię ruchome	1	
20	0302.01.11.000	-	Wieszak łańcucha	1	
21	0534.01.05.000		Sworzeń ramienia ruchomego	1	
22	0534.01.07.000		Dźwignia zapierająca	1	
23	0534.10.31.001		Podpora sprężyny	1	
24	0534.10.32.001		Podpora sprężyn - zapięcie	1	
25	0540.01.03.001		Dźwignia sprężyn	1	
26	0540.01.04.001		Ramię nośne	1	
27	0540.01.08.000		Zapadka blokady	1	
28	0540.01.14.000	MISP-008-008	Sprężyna dźwigni fi8	1	
29	0540.01.27.001		Stopa podporowa	1	
30	0541.01.03.001		Mocowanie ramy	1	
31	0544.01.09.000		Dźwignia blokująca	1	
32	0544.01.10.000		Zapadka prawa	1	
33	0544.01.11.000		Sworzeń główny zawieszenia	1	
34	0544.01.12.000		Tuleja dźwigni sprężyn	1	
35	0544.01.13.000		Zapadka lewa	1	
36	0544.01.17.000		Sworzeń siłownika	1	
37	0544.01.18.000		Hak blokady transportowej	1	
38	0544.01.19.000		Podkładka dźwigni blokującej	1	
39	0600.01.21.000		Pręt naciągu sprężyn (Fujarka)	1	
40	0607.01.30.000		Zaczep sprężyny dp-fi80x14 L-65	1	
41	0619.01.32.000	-	Sprężyna przewodów	1	
42	0619.01.52.003	-	Tuleja dystansowa	2	
43	0619.01.56.004	-	Śruba regulacyjna zaworu	1	
44	534.10.18.01		Sworzeń sprężyn odciążających	1	
45	534.10.26.01		Sworzeń sprężyn odciążających	1	
46	540.01.24.00	MIHC-880-000	Siłownik podnoszenia	1	
47	MIGA-040-018	-	Amortyzator gumowo-metalowy 40x18 typ D	2	
48	MIGA-050-018	-	Amortyzator gumowo-metalowy 50x18 typ D	1	
49	MIGA-080-000	-	Amortyzator gumowo-metalowy 80x25 typ K	2	
50	MIHK-012-004	-	Zlaczka M16x1_2"	4	
51	MIHP-140-006	-	Przewód M16x1,5 L= 1400 A-A	1	
52	MIHP-250-004	-	Przewód M16x1,5 L= 2500 A90-A	1	
53	MIHP-900-001	-	Przewód M16x1,5 L= 900 A45-A	1	
54	MIHW-001-005	-	Wtyczka EURO M16x1.5	1	
55	MIHZ-012-000	-	Zawór sekwencyjny bezpośredni VS2C 1_2" V0660	1	
56	MIHZ-016-002	-	Złączka trójnik M16x1,5 nastawna symetryczna	1	
57	MIHZ-056-828	-	Zawór krańcowy V-121 1/2" NC - V0828	1	
58	MIIP-016-000	-	Pierścień zacinajacy fi 10	2	
59	MIIS-014-000	-	Szekla fi 14	1	
60	MIIU-015-000	-	Uchwyt fi 15	1	

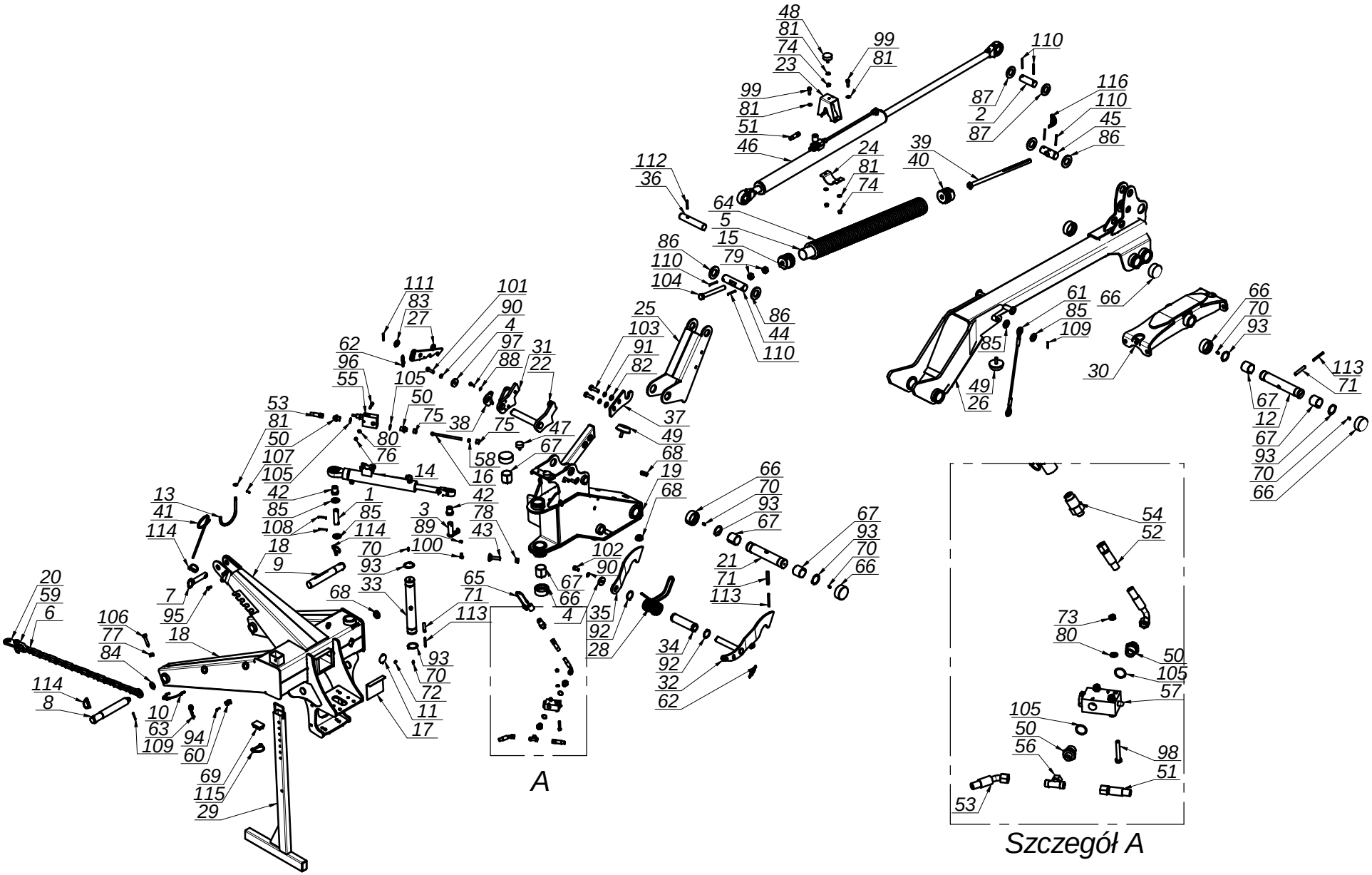

SaMASZ
MASZYNY ROLNICZE I KOMUNALNE

Nazwa tabeli:

Układ zawieszenia

Nr. tabeli:

Tab. 4

SaMASZ MASZYNY ROLNICZE I KOMUNALNE	Nazwa tabeli: Układ zawieszenia	Nr. tabeli: Tab. 4	9

L.P.	Części SaMASZ	Części handlowe	Nazwa części	Liczba sztuk	Uwagi
61	MILS-006-500	0600.01.30.001	Linka stalowa w osłonie PCV	1	
62	MISP-001-002	0105.01.09.000	Sprężyna zapadki fi 1,6 L=72	2	
63	MISP-003-001	-	Sprężyna zawleczka fi 3,5 - 4	1	
64	MISP-014-003	0272.01.34.002	Sprężyna fi14 L= 930	1	
65	MITO-000-007	-	Osłona na wtyk EURO HP10 czerwona	1	
66	MITP-073-000	-	Pokrywa rur fi 73 x 30	8	
67	MITS-000-0018	-	Tuleja ślizgowa 50x 55x 50 PCM	6	
68	MITZ-040-000	-	Zaślepka plastik ok 40x1 - 111067	3	
69	MITZ-060-002	-	Zaślepka plastik prost 60x40x2-4 - 111368	1	
70	MZIS-000-003	-	Smarowniczka M6x1	6	
71	MZKK-013-080	-	Kołek spręż. fi13x 70-80 nierdz.	3	
72	MZNS-006-006	-	Nakrętka M 6 kl. 8 oc. samozab.	1	
73	MZNS-008-006	-	Nakretka M 8 kl. 8 oc. samozab.	3	
74	MZNS-010-002	-	Nakrętka M10 kl. 8 oc. samozab.	3	
75	MZNS-016-002	-	Nakrętka złączna M16x1,5	2	
76	MZNZ-008-001	-	Nakrętka M 8 kl. 8 oc.	2	
77	MZNZ-012-002	-	Nakrętka M12 kl. 8 oc.	2	
78	MZNZ-014-001	-	Nakrętka M14 kl. 8 cz.	1	
79	MZNZ-020-002	-	Nakrętka M20 kl. 8 oc.	2	
80	MZPP-008-002	-	Podkladka fi 8 oc.	5	
81	MZPP-010-001	-	Podkładka fi10 oc.	6	
82	MZPP-014-001	-	Podkładka fi14 oc.	2	
83	MZPP-020-001	-	Podkładka fi20 oc.	1	
84	MZPP-022-001	-	Podkładka fi22 oc.	1	
85	MZPP-024-001	-	Podkładka fi 24 oc. pod sworzeń	4	
86	MZPP-036-001	-	Podkładka fi40 oc.	4	
87	MZPP-036-002	-	Podkładka fi36 oc.	2	
88	MZPS-008-001	-	Podkładka spręż. fi 8,2 oc.	2	
89	MZPS-010-003	-	Podkladka sprez. fi10,2 oc.	1	-
90	MZPS-012-001	-	Podkładka spręż. fi12,2 oc.	2	
91	MZPS-014-002	-	Podkładka spręż. fi14,2 oc.	2	-
92	MZSE-045-001	-	Pierścień osad. Z 45	2	
93	MZSE-050-001	-	Pierścień osad. Z 50	6	
94	MZSI-004-001	-	Śruba M 4x 20 kl. 8.8 oc. IMB. WALC.	1	
95	MZSZ-008-001	-	Śruba M 8x 20 kl. 8.8 oc. (82105)	2	
96	MZSZ-008-007	-	Śruba M 8x 45 kl. 8.8 oc. (82105)	2	
97	MZSZ-008-009	-	Śruba M 8x 25 kl. 8.8 oc. (82105)	2	
98	MZSZ-008-013	-	Sruba M 8x 50 kl. 8.8 oc. (82105)	3	
99	MZSZ-010-005	-	Śruba M10x 30 kl. 8.8 oc. (82105)	2	
100	MZSZ-010-010	-	Śruba M10x 20 kl. 8.8 oc. (82105)	1	
101	MZSZ-012-005	-	Śruba M12x 40 kl. 8.8 oc. (82105)	1	
102	MZSZ-012-010	-	Śruba M12x 25 kl. 8.8 oc. (82105)	1	
103	MZSZ-014-004	-	Śruba M14x 50 kl. 8.8 oc. (82105)	2	
104	MZSZ-020-007	-	Śruba M20x180 kl. 8.8 oc. (82105)	1	
105	MZUP-022-001	-	Uszczelka miedziana fi22	4	
106	MZWK-012-001	-	Śruba M12x60 oc. - 8.8 - Dociskowa	2	
107	MZZK-004-001	-	Kołek spręż. fi 4x 20 nierdz.	1	
108	MZZK-005-001	-	Kołek spręż. fi 5x 45 oc.	2	
109	MZZK-005-006	-	Kołek spręż. fi 5x 36 nierdz.	2	
110	MZZK-005-007	-	Kołek spręż. fi 5x 60 oc.	6	
111	MZZK-006-007	-	Kołek spręż. fi 6x 40 oc.	1	
112	MZZK-008-005	-	Kołek spręż. fi 8x 50 oc.	1	
113	MZZK-008-013	-	Kołek spręż. fi 8x 80 oc.	3	
114	MZZP-000-001	-	Zawleczka - Przetyczka A 11x45	3	
115	MZZZ-008-045	-	Zawleczka 8x70 oc. - do rur	1	
116	MZZZ-008-060	-	Zawleczka 8x60 oc. - do rur	1	

SaMASZ MASZYNY ROLNICZE I KOMUNALNE	Nazwa tabeli:	Nr. tabeli:	10
	Przeniesienie napędu - 540 obr	**Tab. 5**	

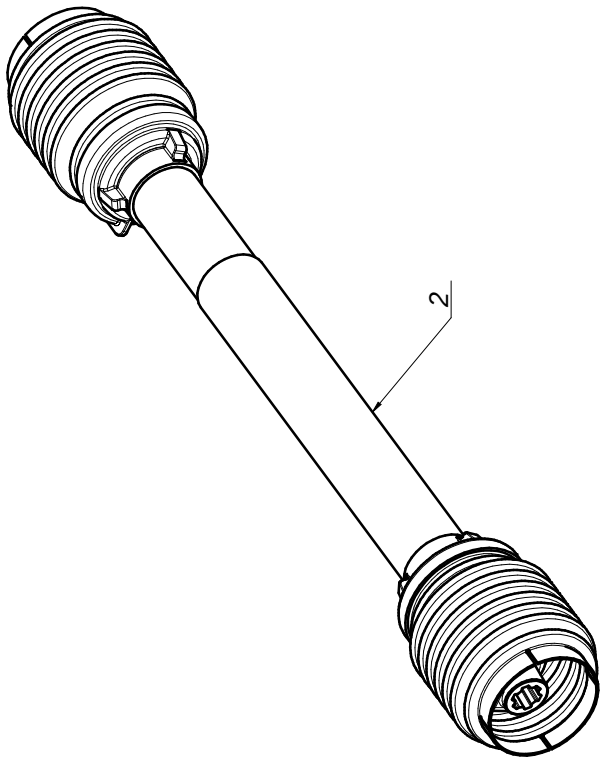

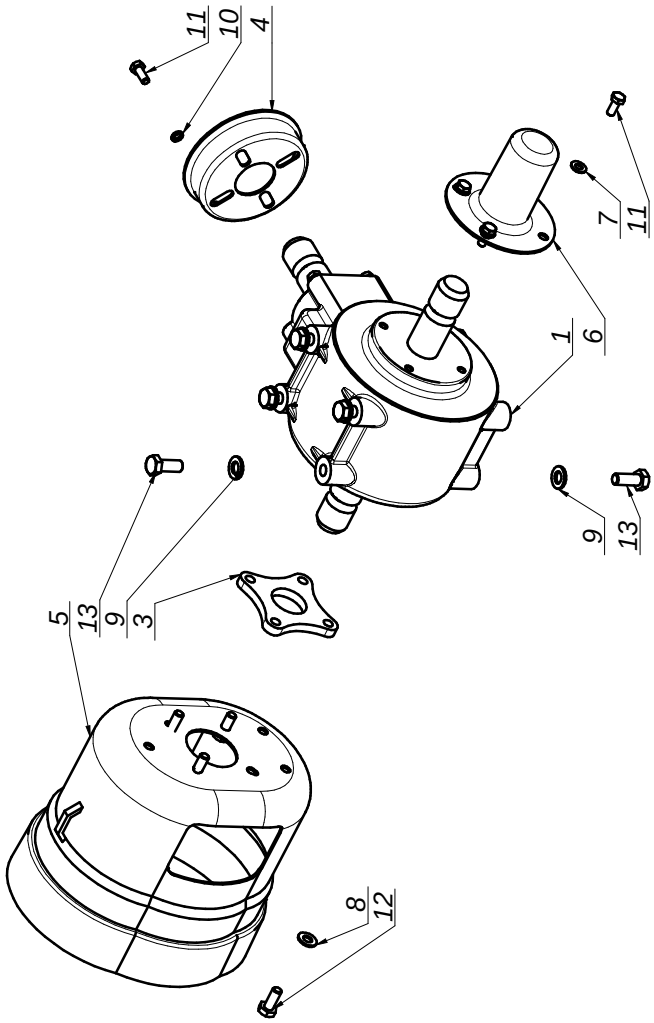

SaMASZ MASZYNY ROLNICZE I KOMUNALNE	Nazwa tabeli: Przeniesienie napędu - 540 obr	Nr. tabeli: Tab. 5	11

L.P.	Części SaMASZ	Części handlowe	Nazwa części	Liczba sztuk	Uwagi
1		MIPS-090-009	Przekładnia kątowa - 090-02.111.LS	1	
2		MIWB-076-001	Wał B&P 7G5T076FX007007RTA	1	
3	0534.05.01.000		Dystans	1	
4	MIIU-211-000	-	Uchwyt mocowania osłony 395011211R	1	
5	MITO-000-005	-	Osłona stożkowa D4170 401	1	
6	MITO-000-012	-	Osłona wałka przekładni BP S 240000079	1	
7	MZPP-008-002	-	Podkladka fi 8 oc.	4	
8	MZPP-010-001	-	Podkładka fi10 oc.	4	
9	MZPP-012-002	-	Podkładka fi12 oc.	6	-
10	MZPS-008-001	-	Podkładka spręż. fi 8,2 oc.	4	
11	MZSZ-008-001	-	Śruba M 8x 20 kl. 8.8 oc. (82105)	8	
12	MZSZ-010-001	-	Śruba M10x 25 kl. 8.8 oc. (82105)	4	
13	MZSZ-012-002	-	Śruba M12x 30 kl. 8.8 oc. (82105)	6	

SaMASZ
MASZYNY ROLNICZE I KOMUNALNE

Nazwa tabeli:

Rama główna prawa

Nr. tabeli:

Tab. 6

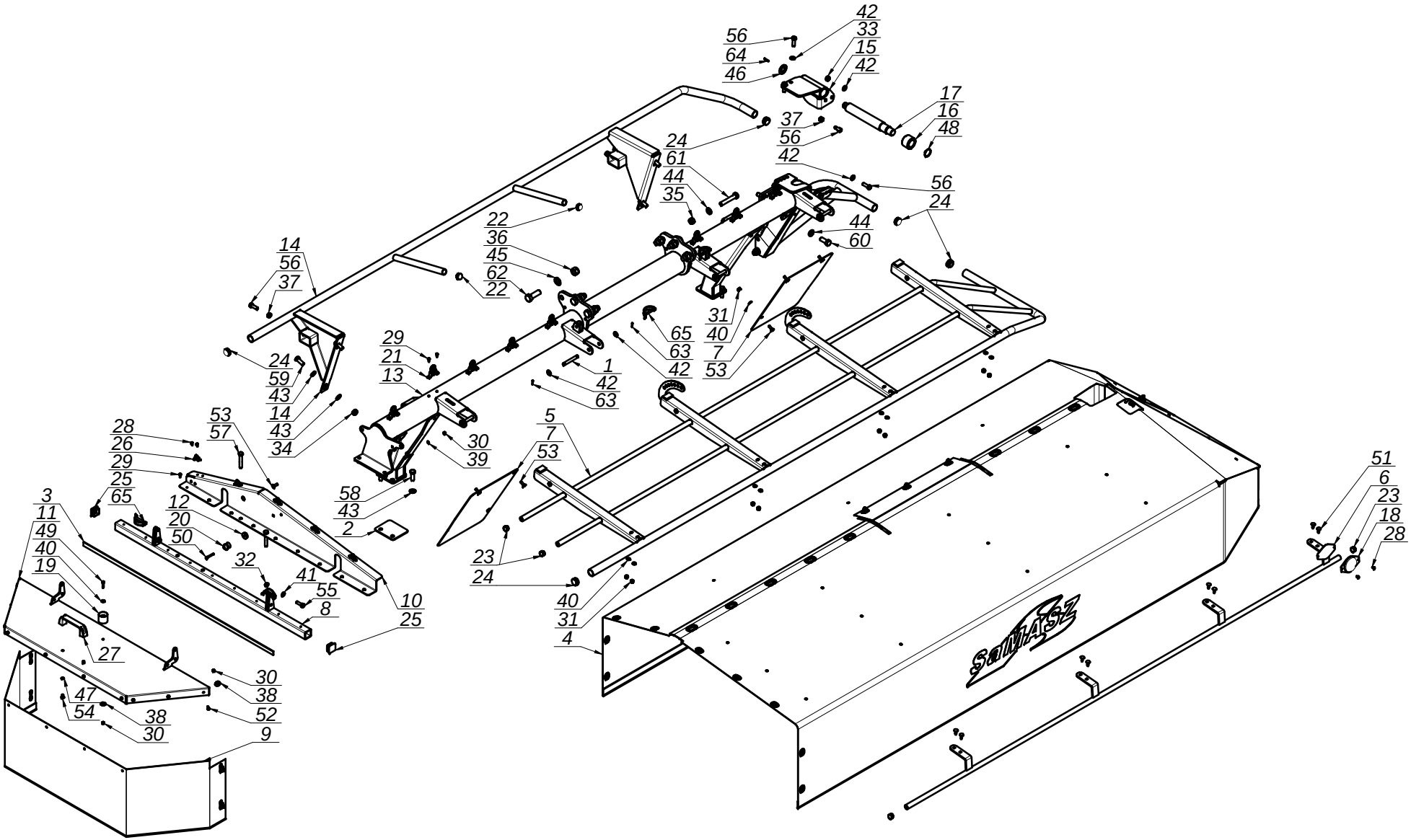

SaMASZ MASZYNY ROLNICZE I KOMUNALNE	Nazwa tabeli: Rama główna prawa	Nr. tabeli: Tab. 6	13

L.P.	Części SaMASZ	Części handlowe	Nazwa części	Liczba sztuk	Uwagi
1	00SO.12.00.090	-	Sworzeń fi.12 L= 90 (SO.12.00.090)	4	
2	0225.04.04.000	-	Przekładka gumowa	1	
3	0272.02.11.000	-	Taśma przylepna L=1100	1	
4	0540.02.02.000		Osłona brezentowa główna	1	
5	0540.02.03.000		Osłona podnoszona prawa	1	
6	0540.02.07.000		Osłona przednia	1	
7	0540.02.09.000	-	Osłona dolna	2	
8	0560.04.04.000	-	Wspornik osłony	1	
9	0560.04.05.002	-	Osłona brezentowa boczna	1	
10	0560.04.20.002	-	Wstawka osłony bocznej metalowa prawa	1	
11	0560.04.22.001	-	Osłona boczna	1	
12	0570.04.07.003	-	Podkładka dystansowa	1	
13	0600.02.01.001		Rama spawana prawa	1	
14	0600.02.04.001		Wstawka osłony	1	
15	0619.02.05.001	-	Blokada transportowa prawa	1	
16	0619.02.06.000	-	Tuleja blokady transportowej	1	
17	0619.02.07.001	-	Sworzeń blokady transportowej	1	
18	MIEK-000-011	-	Odblask okrągły biały przykręcany	1	
19	MIGG-001-001	-	Gniazdo zatrzasku (gumowe)	1	
20	MIGW-001-001	-	Wtyk zatrzasku (plastikowy)	1	
21	MIIC-000-000	-	Chwytka obrot-wahliwa	8	
22	MITZ-020-000	-	Zaślepka plastik ok 28x1.0-3.0	2	
23	MITZ-021-000	-	Zaślepka plastik ok 21x0.8-2.0 - 465608	4	
24	MITZ-034-000	-	Zaślepka plastik ok 34x1 - 111065	6	
25	MITZ-034-001	-	Zaślepka plastik kw 38x38x3 - 111541	2	
26	MPIU-001-001	-	Uchwyt obrotowy	5	
27	MPIU-001-002	-	Uchwyt C9_Standardowy 132xM8	1	
28	MZIN-000-004	-	Nit zrywany fi 5 L= 10	12	
29	MZIN-005-014	-	Nit zrywany fi 5 L= 14	25	
30	MZNS-006-006	-	Nakrętka M 6 kl. 8 oc. samozab.	12	
31	MZNS-008-006	-	Nakretka M 8 kl. 8 oc. samozab.	16	
32	MZNS-010-002	-	Nakrętka M10 kl. 8 oc. samozab.	2	
33	MZNS-012-004	-	Nakrętka M12 kl. 8 oc. samozab.	6	
34	MZNS-014-004	-	Nakrętka M14 kl. 8 oc. samozab.	4	
35	MZNS-016-005	-	Nakrętka M16 kl. 8 oc. samozab.	2	
36	MZNS-020-000	-	Nakrętka M20 kl. 8 oc. samozab.	6	
37	MZNZ-012-002	-	Nakrętka M12 kl. 8 oc.	6	
38	MZPN-006-003	-	Podkladka pow. fi 6x25 oc.	11	
39	MZPP-006-001	-	Podkładka fi 6 oc.	11	
40	MZPP-008-002	-	Podkladka fi 8 oc.	17	
41	MZPP-010-001	-	Podkładka fi10 oc.	2	
42	MZPP-012-002	-	Podkładka fi12 oc.	18	-
43	MZPP-014-001	-	Podkładka fi14 oc.	12	
44	MZPP-016-001	-	Podkładka fi16 oc.	6	
45	MZPP-020-001	-	Podkładka fi20 oc.	6	
46	MZPP-024-001	-	Podkładka fi 24 oc. pod sworzeń	1	
47	MZPS-008-001	-	Podkładka spręż. fi 8,2 oc.	2	
48	MZSE-035-001	-	Pierścień osad. Z 35	1	
49	MZSI-006-006	-	Śruba M 6x 25 kl. 8.8 oc. IMB. WALC.	1	
50	MZSI-006-040	-	Śruba M 6x 40 kl. 8.8 oc. IMB. WALC.	1	
51	MZSP-008-001	-	Śruba M 8x 20 kl. 8.8 oc. PODS.	8	
52	MZSZ-006-005	-	Śruba M 6x 16 kl. 8.8 oc. (82105)	10	
53	MZSZ-008-002	-	Śruba M 8x 25 kl. 8.8 oc. PODS.	8	
54	MZSZ-008-011	-	Śruba M 8x 12 kl. 8.8 oc. (82105)	2	
55	MZSZ-010-008	-	Śruba M10x 35 kl. 8.8 oc. (82105)	2	
56	MZSZ-012-003	-	Śruba M12x 35 kl. 8.8 oc. (82105)	10	
57	MZSZ-012-070	-	Śruba M12x 70 kl. 8.8 oc. (82101)	2	
58	MZSZ-014-003	-	Śruba M14x 40 kl. 8.8 oc. (82105)	4	
59	MZSZ-014-005	-	Śruba M14x 35 kl. 8.8 oc. (82105)	4	
60	MZSZ-016-007	-	Śruba M16x 40 kl. 8.8 oc. (82105)	4	
61	MZSZ-016-009	-	Śruba M16x 90 kl. 8.8 oc. (82101)	2	
62	MZSZ-020-061	-	Śruba M20x 60 kl. 10.9 oc. (82101)	6	
63	MZZK-004-001	-	Kołek spręż. fi 4x 20 nierdz.	8	
64	MZZK-005-006	-	Kołek spręż. fi 5x 36 nierdz.	1	
65	MZZZ-008-060	-	Zawleczka 8x60 oc. - do rur	4	

Nazwa tabeli:

Zespół tnący prawy

Nr. tabeli: 14

Tab. 7

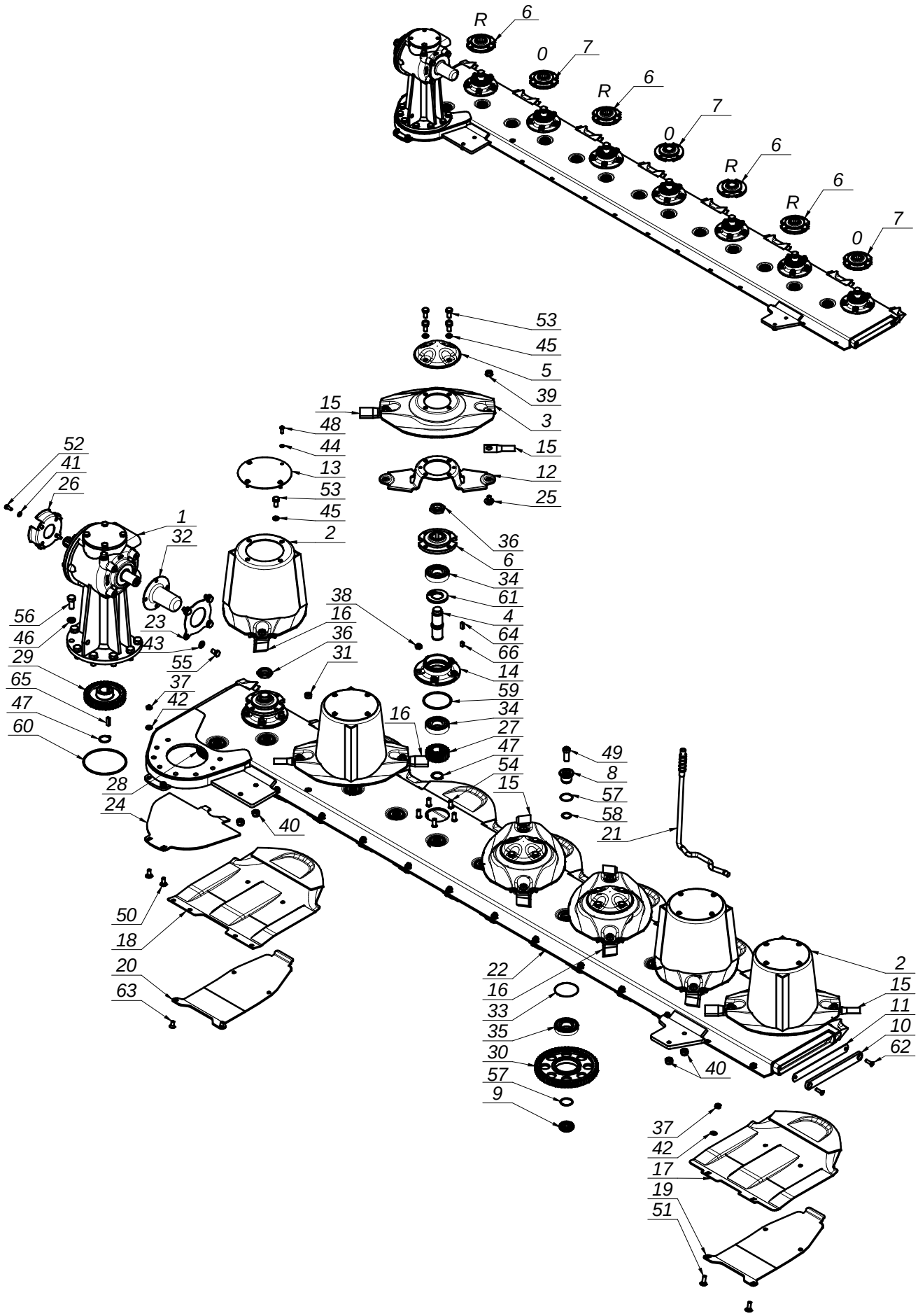

SaMASZ
MASZYNY ROLNICZE I KOMUNALNE

Nazwa tabeli:

Zespół tnący prawy

Nr. tabeli: 15

Tab. 7

L.P.	Części SaMASZ	Części handlowe	Nazwa części	Liczba sztuk	Uwagi
1	054-02.10CB.R	MIPS-054-001	Przekładnia kątowa 054-02.10CB.R	1	
2	0540.03.03.002	-	Dysk roboczy z bębnem	4	
3	0540.03.04.002	-	Dysk roboczy	3	
4	0540.03.05.000	-	Wałek napędowy L-120	7	
5	0540.03.08.000	-	Pokrywka dysku	3	
6	0540.03.09.002	-	Piasta górna dysku prawa	4	
7	0540.03.10.002	-	Piasta górna dysku	3	
8	0540.03.11.000	-	Sworzeń koła pośredniego - górny	13	
9	0540.03.12.000	-	Sworzeń koła pośredniego - dolny	13	
10	0540.03.13.001	-	Zamknięcie listwy	1	
11	0540.03.14.001	-	Zamknięcie listwy - Guma	1	
12	0540.03.20.002	-	Trzymak nożowy	7	
13	0540.03.22.001	-	Pokrywa bębna	4	
14	0540.03.23.001	-	Piasta dolna	7	
15	0540.03.24.002	MINO-000-005	Nóż skośny lewy 105x49x4	8	
16	0540.03.25.002	MINO-000-005	Nóż skośny prawy 105x49x4	6	
17	0540.03.42.002	-	Ślizg	6	
18	0540.03.52.002	-	Ślizg skrajny	1	
19	0540.03.62.002	-	Płoza niska	6	
20	0540.03.65.002	-	Płoza niska skrajna	1	
21	0540.03.67.002	-	Klucz wymiany noży	1	
22	0600.04.01.002	-	Listwa spawana prawa	1	
23	0600.04.02.000		Blacha osłony wałka	1	
24	0608.04.21.003	-	Płoza prawa	1	
25	MIIO-001-012	0225.05.20.001	Obsada noża M12 - trzymak	14	
26	MIIU-261-000	-	Uchwyt mocowania osłony 395011261R	1	
27	MIKW-020-135	0540.03.07.000	Koło zębate talerza roboczego Z20	7	
28	MIKW-038-080	0229.05.02.000	Koło zębate pośrednie Z38	1	
29	MIKW-038-138	0540.03.06.000	Koło zębate napędowe Z38	1	
30	MIKW-060-080	0225.05.13.000	Koło zębate pośrednie Z60	12	
31	MITK-000-003	-	Korek wlewu oleju M22x1,5 stoż.	1	
32	MITO-000-012	-	Osłona wałka przekładni BP S 240000079	1	
33	MZIP-000-008	-	Pierścień zabezpieczający fi 95 (łożysko fi 80)	13	
34	MZLZ-063-000	-	Łożysko 6307 2RS C3	14	
35	MZLZ-063-007	-	Łożysko 6307 2RS N	13	
36	MZNN-030-000	-	Nakrętka M30x1,5 kl. 8 oc. niska	7	
37	MZNS-010-002	-	Nakrętka M10 kl. 8 oc. samozab.	14	
38	MZNS-012-004	-	Nakrętka M12 kl. 8 oc. samozab.	35	
39	MZNS-012-692	-	Nakrętka M12 kl.10 oc. kołnierzowa	14	
40	MZNS-014-004	-	Nakrętka M14 kl. 8 oc. samozab.	4	
41	MZPP-008-002	-	Podkladka fi 8 oc.	4	
42	MZPP-010-001	-	Podkładka fi10 oc.	14	
43	MZPP-012-002	-	Podkładka fi12 oc.	4	-
44	MZPS-008-001	-	Podkładka spręż. fi 8,2 oc.	16	
45	MZPS-012-001	-	Podkładka spręż. fi12,2 oc.	28	
46	MZPS-016-003	-	Podkładka spręż. fi16,3 oc.	8	
47	MZSE-035-001	-	Pierścień osad. Z 35	8	
48	MZSI-008-101	-	Śruba M 8x 20 kl. 8.8 oc. GRZYB IMB	16	
49	MZSI-016-041	-	Śruba M16x 40 kl. 10.9 oc. IMB. WALC. NISKI	13	
50	MZSP-010-001	-	Śruba M10x 25 kl. 8.8 oc. PODS.	2	
51	MZSP-010-004	-	Śruba M10x 30 kl. 8.8 oc. PODS.	12	
52	MZSZ-008-001	-	Śruba M 8x 20 kl. 8.8 oc. (82105)	4	
53	MZSZ-012-010	-	Śruba M12x 25 kl. 8.8 oc. (82105)	28	
54	MZSZ-012-030	0540.03.18.000	Śruba specjalna M12x 30 kl. 10.9 oc.	35	
55	MZSZ-012-041	-	Śruba M12x 20 kl. 8.8 oc. (82105)	4	
56	MZSZ-016-001	-	Śruba M16x 35 kl. 8.8 oc. (82105)	8	
57	MZUO-030-001		Oring - 30x2,5	26	
58	MZUO-030-001	-	Oring - 30x2,5	13	
59	MZUO-090-001	-	Oring - 90x4	7	
60	MZUO-142-000	-	Oring - 142x4	1	
61	MZUS-040-072	-	Simmering AO - 40x 72x 7	7	
62	MZWB-008-005	-	Śruba M 8x 30 kl. 8.8 oc. IMB. STOŻ.	2	
63	MZWB-010-004	-	Śruba M10x 20 kl. 8.8 oc. IMB. STOŻ.	2	
64	MZWP-000-002	-	Wpust B 10x 8x 22	7	
65	MZWP-000-003	-	Wpust B 10x 8x 30	1	
66	MZWP-010-016	-	Wpust B 10x 8x 14	7	