SaMASZ Sp. z o.o.

ul. Trawiasta 15
15-161 Białystok - Poland

Rok założenia / Established in - 1984

MASZYNY ROLNICZE I KOMUNALNE

centrala / phone +48 85 664-70-31
fax +48 85 664-70-41
e-mail: samasz@samasz.pl / export@samasz.com
www.samasz.pl / www.samasz.com

Katalog części / Spare parts list

PŁUG / Snowplow

PSV 201 - 2,0 m

Wersja / Edition: 0

Nr seryjny / Serial no.

Białystok 2016.10.14

K199PLEN000

SaMASZ® MASZYNY ROLNICZE I KOMUNALNE

199.00.00.00 PSV 201

Tab. 1

L.p. Item	Numer części Part No.	Nazwa części	Description	Ilość Quantity	Uwagi Notes
1	0199.02.00.000	Układ roboczy prawy	Right operating unit	1	
2	0199.03.00.000	Układ roboczy lewy	Left operating unit	1	
3	0201.01.00.000	Układ zawieszenia	Suspension	1	
4	0201.05.00.000	Koło podporowe - (opcja)	Support wheel - (option)	2	
5	0201.06.00.000	Płoza podporowa - (opcja)	Support skid - (option)	2	
6	0202.10.00.000	Ramka PSV EURO	Frame PSV EURO	1	opcja
7	0202.11.00.000	Ramka PSV SMS	Frame PSV SMS	1	opcja
8	0202.13.00.000	Płyta PSV do zabudowy	PSV plate for enclosure	1	opcja
9	0202.15.00.000	Ramka PSV luźne ucha	Frame PSV	1	opcja
10	0202.24.00.000	Ramka PSV TUZ kat. I i II	Frame PSV TUZ kat. I & II	1	opcja
11	MIES-AR1-001	Sterownik ARSPPSV - v1.0	Control panel ARSPPSV	1	
12	MIEW-PSV-201	Wiązka elektryczna PSV 201	Wiring harness PSV 201	1	

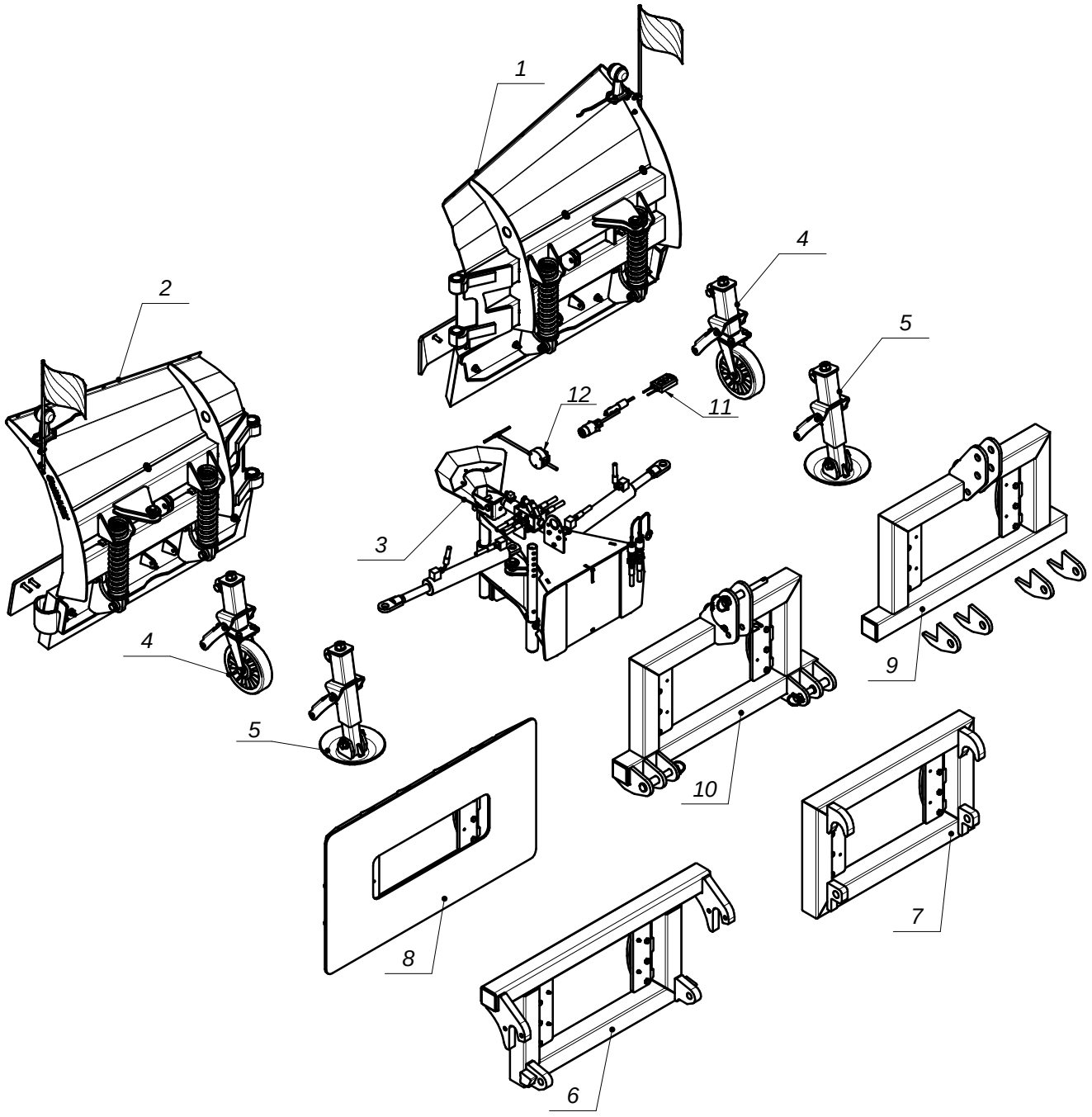

SaMASZ
MASZYNY ROLNICZE I KOMUNALNE

0199.02.00.000
Układ roboczy prawy
Right operating unit

Tab. 2

L.p. Item	Numer części Part No.	Nazwa części	Description	Ilość Quantity	Uwagi Notes
1	00SO.25.00.060	Sworzeń fi.25 L= 60 (SO.25.00.060)	Pin fi 25 L=60 (SO.25.00.060)	1	
2	0165.02.22.001	Zderzak boczny P	Side bumper - right	1	
3	0199.02.01.000	Odkładnica prawa	Right shield	1	
4	0199.02.02.000	Trzymak gumy P	Rubber holder R	1	
5	0199.02.04.000	Listwa zgarniająca - (opcja)	HARDOX clearing bar - option	1	
6	0199.02.10.000	Guma prawa gr 50, L=1010 - (opcja)	Rubber bar right L=1010 - option	1	
7	0199.02.19.000	Listwa dociskowa gumy	Pressure bar	1	
8	0202.02.03.000	Prowadnica sprężyny	Spring guide	2	
9	MIEK-000-030	Lampa obrysowa	Marker lamp	1	
10	MIHO-008-000	Obejma AB - 43003883	Wire clip type AB	2	
11	MIIF-00F-001	Flaga obrysowa	Marker flag	1	Opcja
12	MISP-010-316	Sprężyna fi10 L= 316 (0156.02.11.000)	Spring fi10 L= 316 (0156.02.11.000)	2	
13	MITS-000-007	Tuleja ślizgowa 35x 39x 50 PCM	Slide bushing 35x 39x 50 PCM	2	
14	MITU-000-003	Uchwyt zaciskowy fi 8	Cable clamp fi 8	1	
15	MZNN-016-008	Nakrętka M16 kl. 8 oc. niska	Nut M16 cl. 8.8 z. lowered	2	
16	MZNS-006-006	Nakrętka M 6 kl. 8 oc. samozab.	Nut M 6 cl. 8 z. self-lock.	6	
17	MZNS-012-010	Nakrętka M12 kl. 10 oc. samozab.	Nut M12 cl. 10.9 z. self-lock.	6	
18	MZNS-016-005	Nakrętka M16 kl. 8 oc. samozab.	Nut M16 cl. 8 z. self-lock.	4	
19	MZPP-006-001	Podkładka fi 6 oc.	Washer fi 6 z.	12	
20	MZPP-012-002	Podkładka fi12 oc.	Washer fi12 z.	6	
21	MZPP-016-001	Podkładka fi16 oc.	Washer fi16 z.	4	
22	MZPP-016-004	Podkładka pow. fi16 oc.	Washer fi16 z.	2	
23	MZPP-016-009	Podkładka fi16 nierdz.	Washer fi16 stainless.	2	
24	MZPP-024-001	Podkładka fi 24 oc. pod sworzeń	Spacer fi 24 z.	2	
25	MZSI-006-006	Śruba M 6x 25 kl. 8.8 oc. IMB. WALC.	Bolt M 6x 25 cl. 8.8 z. Allen, socket	5	
26	MZSP-012-085	Śruba M12x 90 kl. 8.8 oc. PODS.	Bolt M12x 90 cl. 8.8 z. SQUARE NECK	4	
27	MZSP-012-100	Śruba M12x100 kl. 8.8 oc. PODS.	Bolt M12x 100 cl. 8.8 z. SQUARE NECK	2	
28	MZSZ-012-141	Śruba M12x 40 kl. 10.9 oc. PODS.	Bolt M12x 40 cl. 8.8 z. square-neck	4	
29	MZSZ-012-500	Śruba M12x 50 kl. 10.9 oc. PODS.	Bolt M12x 50 cl. 8.8 z. SQUARE NECK	2	
30	MZSZ-016-066	Śruba M16x 65 kl. 8.8 oc. (82105)	Bolt M16x 65 cl. 8.8 z. (82105)	4	
31	MZSZ-016-200	Śruba M16x200 kl. 8.8 oc. (82105)	Bolt M16x200 cl. 8.8 z. (82105)	2	
32	MZZK-005-006	Kołek spręż. fi 5x 36 nierdz.	Spring pin fi 5x36 stainless steel	2	

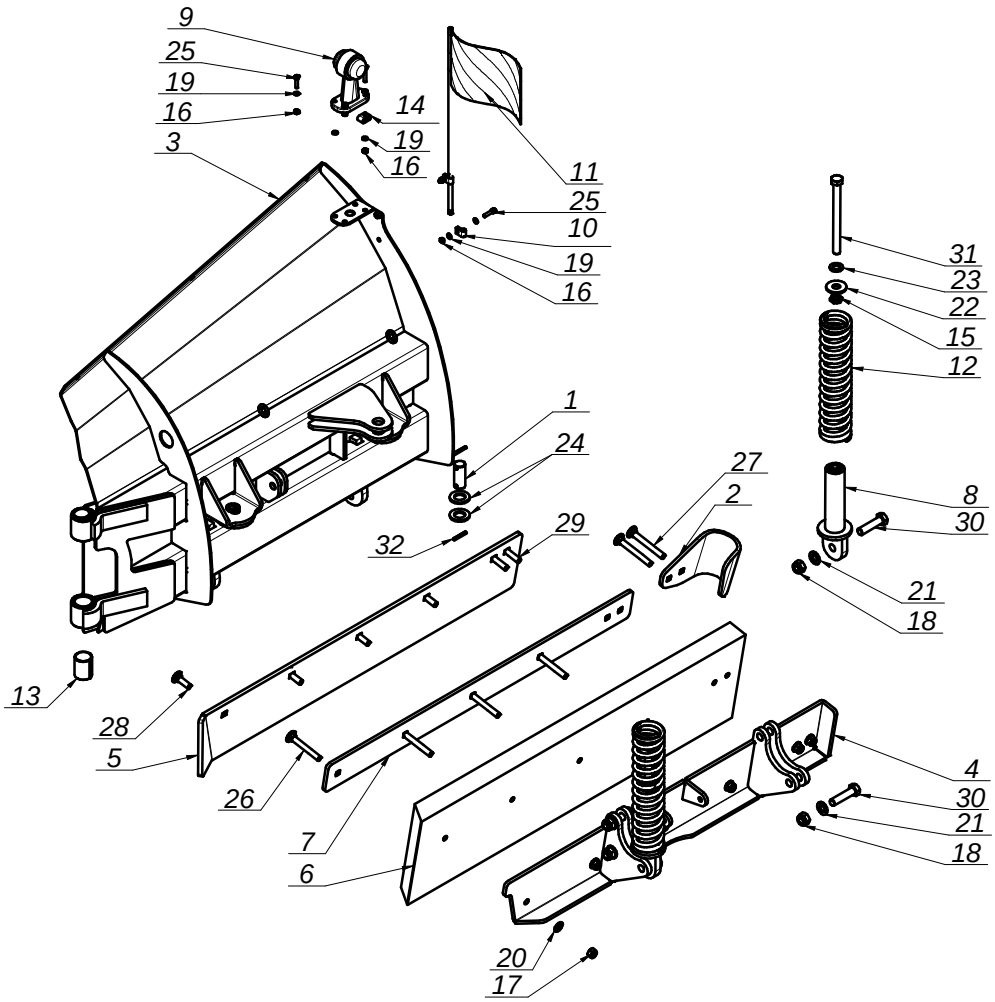

SaMASZ
MASZYNY ROLNICZE I KOMUNALNE

0199.03.00.000
Układ roboczy lewy
Left operating unit

Tab. 3

L.p. Item	Numer części Part No.	Nazwa części	Description	Ilość Quantity	Uwagi Notes
1	00SO.25.00.060	Sworzeń fi.25 L= 60 (SO.25.00.060)	Pin fi 25 L=60 (SO.25.00.060)	1	
2	0165.03.08.001	Zderzak boczny L	Side bumper - left	1	
3	0199.02.19.000	Listwa dociskowa gumy	Pressure bar	1	
4	0199.03.01.000	Odkładnica lewa	Left shield	1	
5	0199.03.02.000	Trzymak gumy L	Rubber holder L	1	
6	0199.03.04.000	Listwa zgarniająca - (opcja)	HARDOX clearing bar - option	1	
7	0199.03.10.000	Guma prawa gr 50, L=1010 - (opcja)	Rubber bar left L=1010 - option	1	
8	0202.02.03.000	Prowadnica sprężyny	Spring guide	2	
9	MIEK-000-030	Lampa obrysowa	Marker lamp	1	
10	MIHO-008-000	Obejma AB - 43003883	Wire clip type AB	2	
11	MIIF-00F-001	Flaga obrysowa	Marker flag	1	Opcja
12	MISP-010-316	Sprężyna fi10 L= 316 (0156.02.11.000)	Spring fi10 L= 316 (0156.02.11.000)	2	
13	MITS-000-007	Tuleja ślizgowa 35x 39x 50 PCM	Slide bushing 35x 39x 50 PCM	2	
14	MITU-000-003	Uchwyt zaciskowy fi 8	Cable clamp fi 8	1	
15	MZNN-016-008	Nakrętka M16 kl. 8 oc. niska	Nut M16 cl. 8.8 z. lowered	2	
16	MZNS-006-006	Nakrętka M 6 kl. 8 oc. samozab.	Nut M 6 cl. 8 z. self-lock.	6	
17	MZNS-012-004	Nakrętka M12 kl. 8 oc. samozab.	Nut M12 cl. 8 z. self-lock.	6	
18	MZNS-016-005	Nakrętka M16 kl. 8 oc. samozab.	Nut M16 cl. 8 z. self-lock.	4	
19	MZPP-006-001	Podkładka fi 6 oc.	Washer fi 6 z.	12	
20	MZPP-012-002	Podkładka fi12 oc.	Washer fi12 z.	6	
21	MZPP-016-001	Podkładka fi16 oc.	Washer fi16 z.	4	
22	MZPP-016-004	Podkładka pow. fi16 oc.	Washer fi16 z.	2	
23	MZPP-016-009	Podkładka fi16 nierdz.	Washer fi16 stainless.	2	
24	MZPP-024-001	Podkładka fi 24 oc. pod sworzeń	Spacer fi 24 z.	2	
25	MZSI-006-006	Śruba M 6x 25 kl. 8.8 oc. IMB. WALC.	Bolt M 6x 25 cl. 8.8 z. Allen, socket	5	
26	MZSP-012-085	Śruba M12x 90 kl. 8.8 oc. PODS.	Bolt M12x 90 cl. 8.8 z. SQUARE NECK	4	
27	MZSP-012-100	Śruba M12x100 kl. 8.8 oc. PODS.	Bolt M12x 100 cl. 8.8 z. SQUARE NECK	2	
28	MZSZ-012-141	Śruba M12x 40 kl. 10.9 oc. PODS.	Bolt M12x 40 cl. 8.8 z. square-neck	4	
29	MZSZ-016-065	Śruba M16x 65 kl. 10.9 oc. (82101)	Bolt M16x 65 kl. 10.9 oc. (82101)	4	
30	MZSZ-016-200	Śruba M16x200 kl. 8.8 oc. (82105)	Bolt M16x200 cl. 8.8 z. (82105)	2	
31	MZZK-005-006	Kołek spręż. fi 5x 36 nierdz.	Spring pin fi 5x36 stainless steel	2	

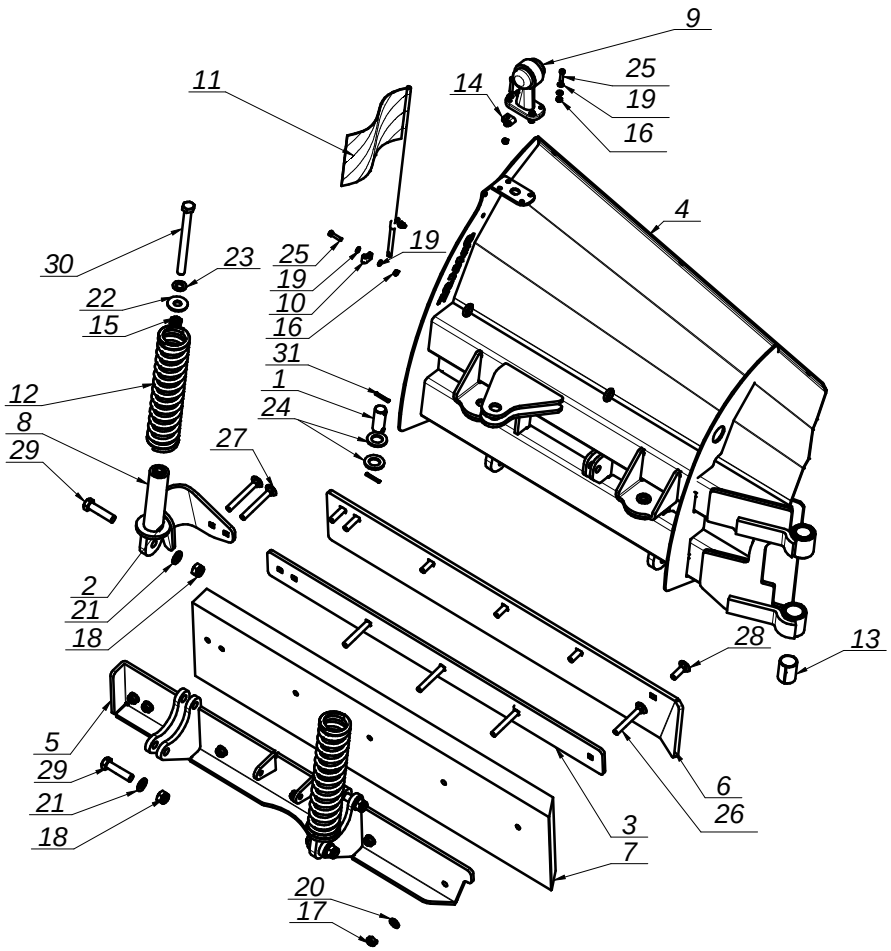

SaMASZ® MASZYNY ROLNICZE I KOMUNALNE

0201.01.00.000
Układ zawieszenia
Suspension

Tab. 4

L.p. Item	Numer części Part No.	Nazwa części	Description	Ilość Quantity	Uwagi Notes
1	00SO.25.00.060	Sworzeń fi.25 L= 60 (SO.25.00.060)	Pin fi 25 L=60 (SO.25.00.060)	2	
2	0156.01.03.000	Stopa podporowa	Support stand	1	
3	0164.01.04.000	Ucho siłownika	Actuator eye	2	
4	0201.01.01.000	Korpus	Body	1	
5	0202.01.04.000	Wieżyczka	Turret	1	
6	0202.01.05.000	Sworzeń pługa	Plow pin	1	
7	MIHC-050-000	Siłownik 50x28x250Z (0164.01.06.000)	Hydraulic cylinder 50x28x250Z (0164.01.06.000)	2	
8	MIHK-014-001	Złączka M14x1,5 - 1/2"	Hydraulic connector M14x1,5 - 1/2"	6	
9	MIHP-060-007	Przewód M14x1,5 L= 600 A-A	Hose M14x1,5 L= 600 A-A	2	
10	MIHP-200-003	Przewód M14x1,5 L= 2000 A90-A	Hose M14x1,5 L= 2000 A90-A	2	
11	MIHP-650-014	Przewód M14x1,5 L= 650 A90-A	Hose M14x1,5 L= 650 A90-A	2	
12	MIHZ-000-002	Wtyczka EURO M14x1.5	Plug EURO M14x1.5	2	
13	MIHZ-062-000	Zaw. kier. KV-6K/2-6-12DC-1/2-S50	Hydraulic valve	1	
14	MITO-000-007	Osłona na wtyk EURO HP10 czerwona	EURO plug cap - red	1	
15	MITO-001-007	Osłona na wtyk EURO HP10 żółta	EURO HP10 plug cap - yellow	1	
16	MITZ-072-000	Zaślepka plastik fi 6 - do zaworu	Valve plastic plug	4	
17	MIUP-000-021	Uszczelka miedziana fi21	Braze ring d=21	6	
18	MZNS-006-006	Nakrętka M 6 kl. 8 oc. samozab.	Nut M 6 cl. 8 z. self-lock.	3	
19	MZNS-012-004	Nakrętka M12 kl. 8 oc. samozab.	Nut M12 cl. 8 z. self-lock.	2	
20	MZPP-008-002	Podkładka fi 8 oc.	Washer fi 8 z.	4	
21	MZPP-024-001	Podkładka fi 24 oc. pod sworzeń	Spacer fi 24 z.	4	
22	MZSI-006-040	Śruba M 6x 40 kl. 8.8 oc. IMB. WALC.	Bolt M 6x 40 cl. 8.8 z. HEX CYL.	3	
23	MZSZ-008-011	Śruba M 8x 12 kl. 8.8 oc. (82105)	Bolt M 8x 12 cl. 8.8 z. (82105)	4	
24	MZSZ-012-001	Śruba M12x 90 kl. 8.8 oc. (82101)	Bolt M12x 90 cl. 8.8 z. (82101)	2	
25	MZZK-005-006	Kołek spręż. fi 5x 36 nierdz.	Spring pin fi 5x36 stainless steel	4	
26	MZZZ-006-002	Zawleczka 6,3x70 oc.	Cotter pin 6,3x70 z.	1	
27	MZZZ-008-060	Zawleczka 8x60 oc. - do rur	Cotter pin 8x60 z. tube	1	

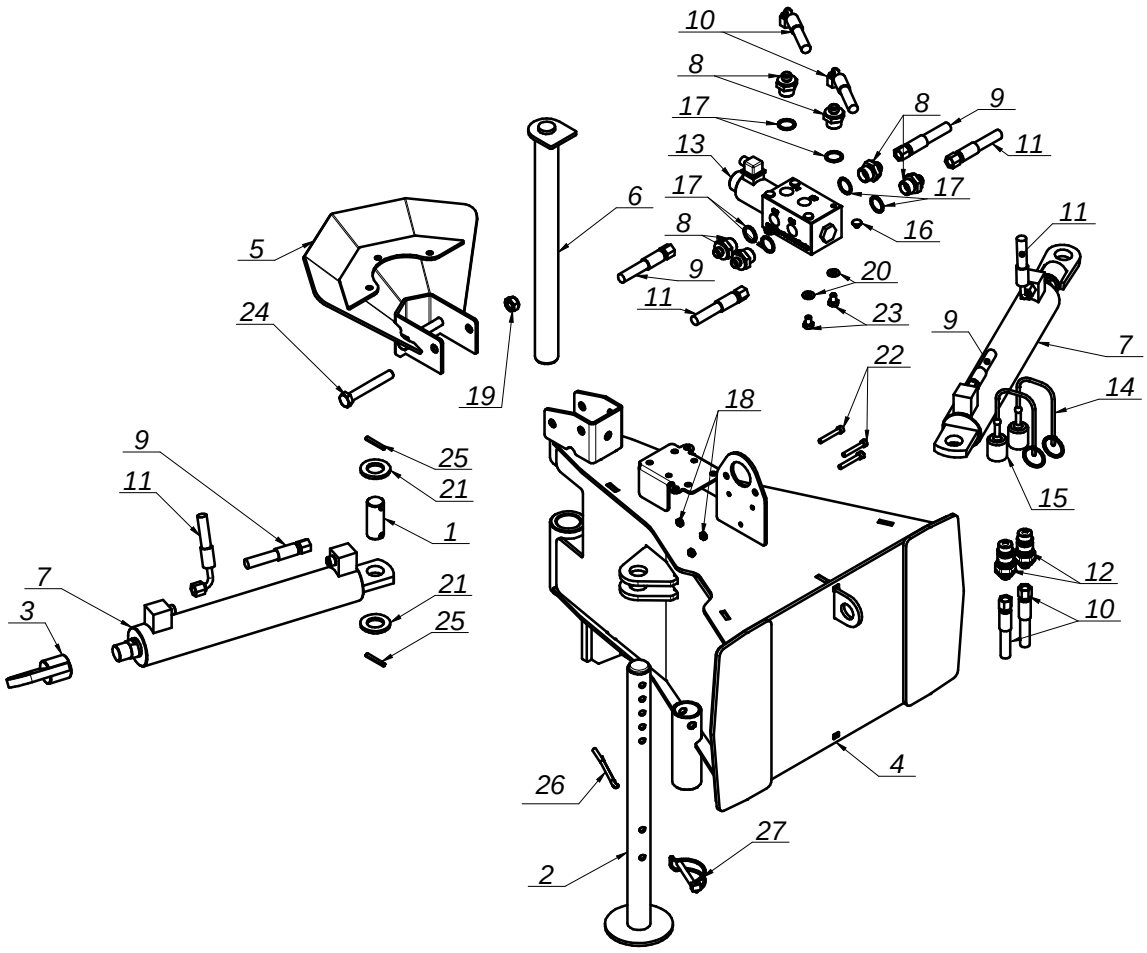

0201.05.00.000
Koło podporowe - (opcja)
Support wheel - (option)

Tab. 5

L.p. Item	Numer części Part No.	Nazwa części	Description	Ilość Quantity	Uwagi Notes
1	0201.05.01.000	Wspornik koła	Wheel bracket	1	
2	0201.05.02.000	Wachacz wspornika	Swingarm	1	
3	0201.05.03.000	Uchwyt koła fi200	Wheel screw housing	1	
4	0212.03.06.000	Tuleja M20	Sleeve M20	1	
5	0212.03.07.000	Śruba M20 L= 200	Bolt M20 L= 200	1	
6	MIGK-000-005	Koło jezdne skrętne fi 200 kpl.	Swivel drive wheel fi 200 set	1	
7	MZNS-010-002	Nakrętka M10 kl. 8 oc. samozab.	Nut M10 cl. 8 z. self-lock.	8	
8	MZNS-016-005	Nakrętka M16 kl. 8 oc. samozab.	Nut M16 cl. 8 z. self-lock.	1	
9	MZNZ-020-002	Nakrętka M20 kl. 8 oc.	Nut M20 cl. 8 z.	1	
10	MZPN-021-000	Podkładka nylonowa 21x50x3	Nylon washer 21x50x3	2	
11	MZPP-020-001	Podkładka fi20 oc.	Washer fi20 z.	1	
12	MZSI-010-016	Śruba M10x 20 kl. 8.8 oc. IMB. WALC.	Bolt M10x20 cl. 8.8 z. Hex.	4	
13	MZSZ-010-005	Śruba M10x 30 kl. 8.8 oc. (82105)	Bolt M10x 30 cl. 8.8 z. (82105)	4	
14	MZSZ-016-008	Śruba M16x 45 kl. 8.8 oc. (82105)	Bolt M16x 45 cl. 8.8 z. (82105)	1	
15	MZZK-004-003	Kołek spręż. fi 4x 30 nierdz.	Spring pin fi4x30 ss.	1	
16	MZZK-005-001	Kołek spręż. fi 5x 45 oc.	Spring pin fi 5x45 z.	1	
17	MZZK-005-005	Kołek spręż. fi 5x 30 nierdz.	Spring pin fi 5x30 ss.	1	

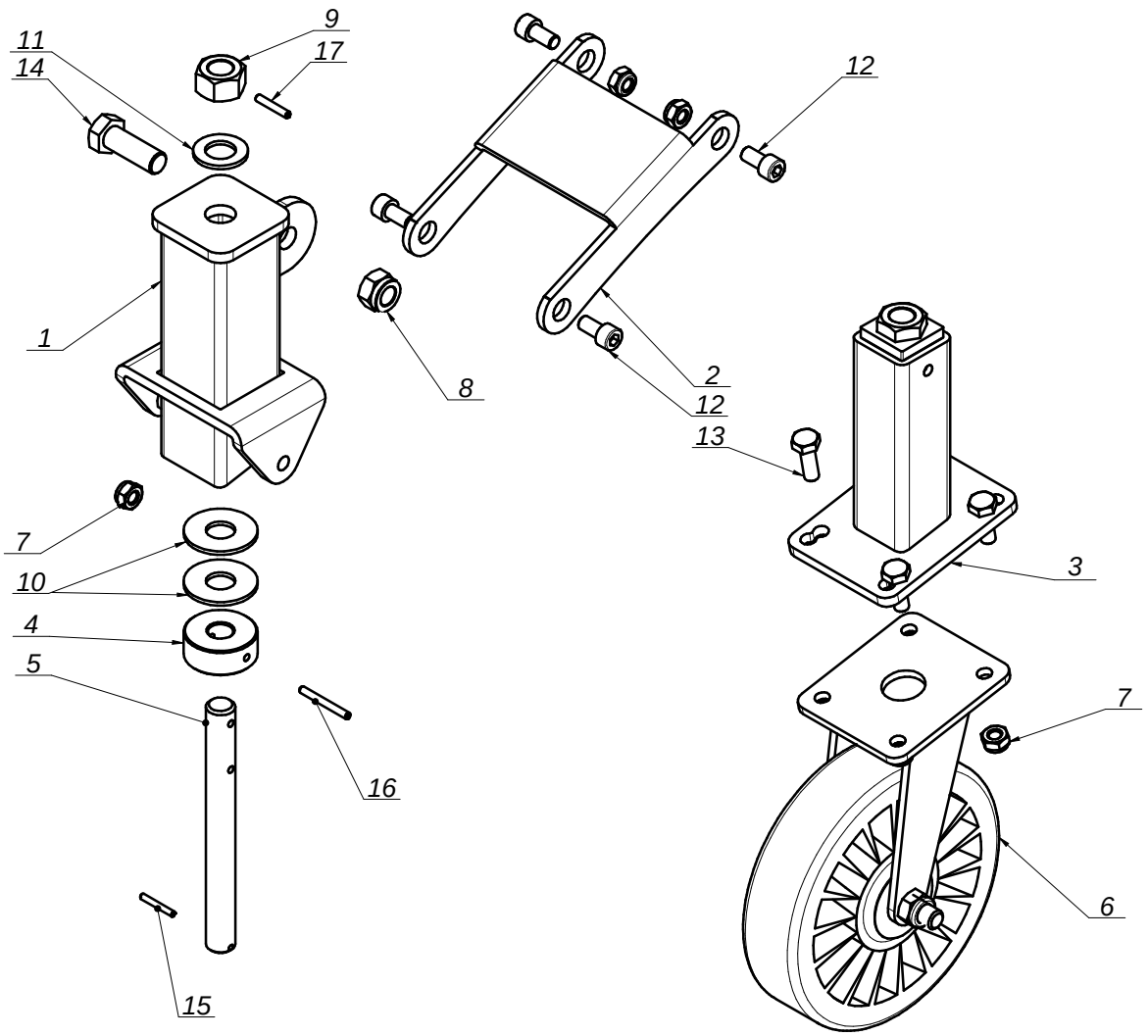

SaMASZ
MASZYNY ROLNICZE I KOMUNALNE

0201.06.00.000
Płoza podporowa - (opcja)
Support skid - (option)

PSV 201

Tab. 6

L.p. Item	Numer części Part No.	Nazwa części	Description	Ilość Quantity	Uwagi Notes
1	00SO.20.00.110	Sworzeń fi.20 L=110 (SO.20.00.110)	Pin d=20 L=110 (SO.20.00.110)	1	
2	0165.04.01.000	Ślizg płozy	Sliding skid	1	
3	0201.05.02.000	Wachacz wspornika	Swingarm	1	
4	0201.06.01.000	Wspornik płozy	Sliding skid bracket	1	
5	0201.06.02.000	Noga płozy	Sliding skid plate	1	
6	0212.03.06.000	Tuleja M20	Sleeve M20	1	
7	0212.03.07.000	Śruba M20 L= 200	Bolt M20 L= 200	1	
8	MZNS-010-002	Nakrętka M10 kl. 8 oc. samozab.	Nut M10 cl. 8 z. self-lock.	4	
9	MZNS-016-005	Nakrętka M16 kl. 8 oc. samozab.	Nut M16 cl. 8 z. self-lock.	1	
10	MZNZ-020-002	Nakrętka M20 kl. 8 oc.	Nut M20 cl. 8 z.	1	
11	MZPN-021-000	Podkładka nylonowa 21x50x3	Nylon washer 21x50x3	2	
12	MZPP-020-001	Podkładka fi20 oc.	Washer fi20 z.	3	
13	MZSI-010-016	Śruba M10x 20 kl. 8.8 oc. IMB. WALC.	Bolt M10x20 cl. 8.8 z. Hex.	4	
14	MZSZ-016-008	Śruba M16x 45 kl. 8.8 oc. (82105)	Bolt M16x 45 cl. 8.8 z. (82105)	1	
15	MZZK-004-003	Kołek spręż. fi 4x 30 nierdz.	Spring pin fi4x30 ss.	1	
16	MZZK-005-001	Kołek spręż. fi 5x 45 oc.	Spring pin fi 5x45 z.	1	
17	MZZK-005-002	Kołek spręż. fi 5x 32 oc.	Spring pin fi 5x32 z.	2	
18	MZZK-005-005	Kołek spręż. fi 5x 30 nierdz.	Spring pin fi 5x30 ss.	1	

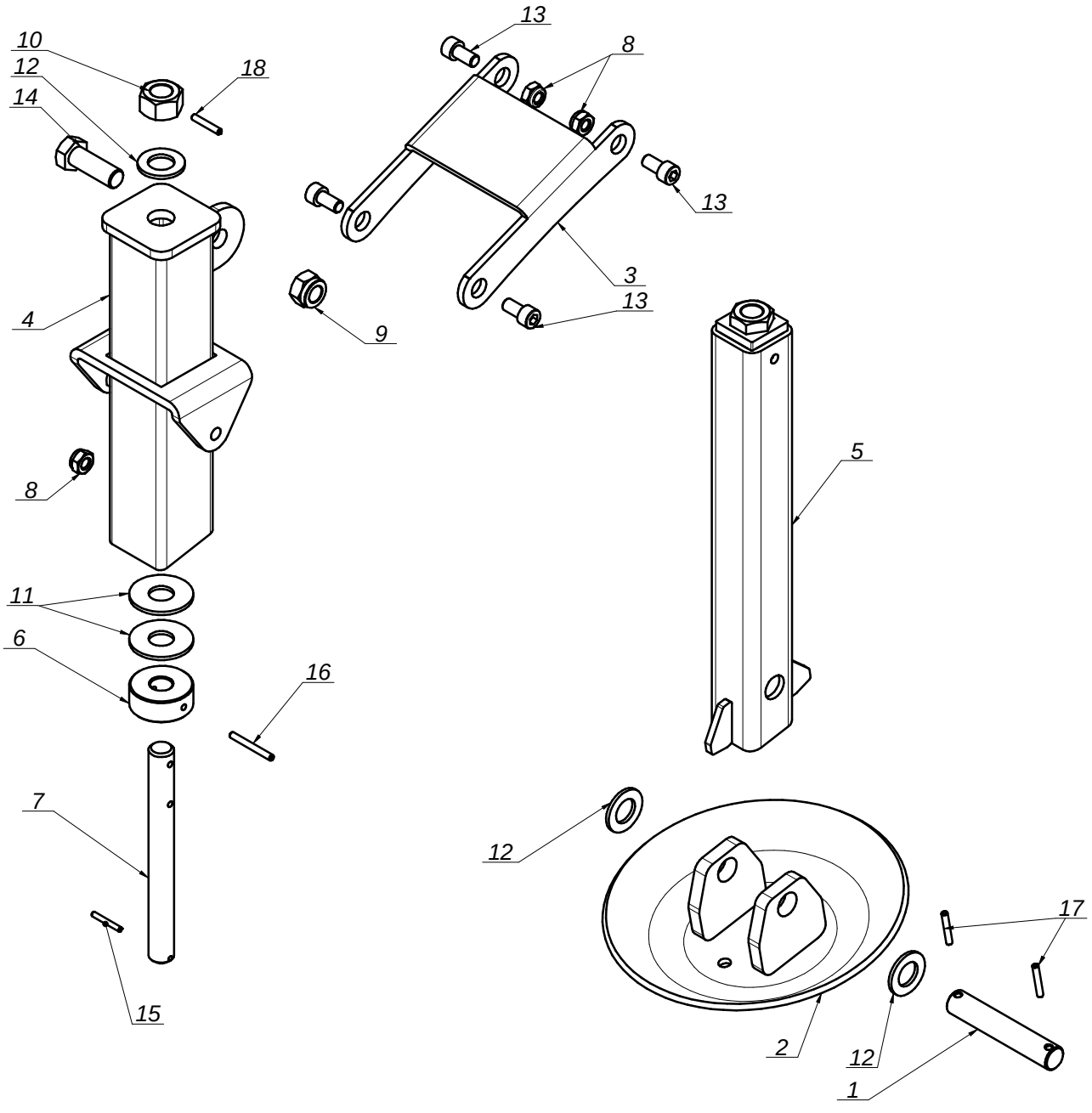

SaMASZ
MASZYNY ROLNICZE I KOMUNALNE

0202.24.00.000 Ramka PSV TUZ kat. I i II
Frame PSV TUZ kat. I & II

PSV 201

Tab. 7
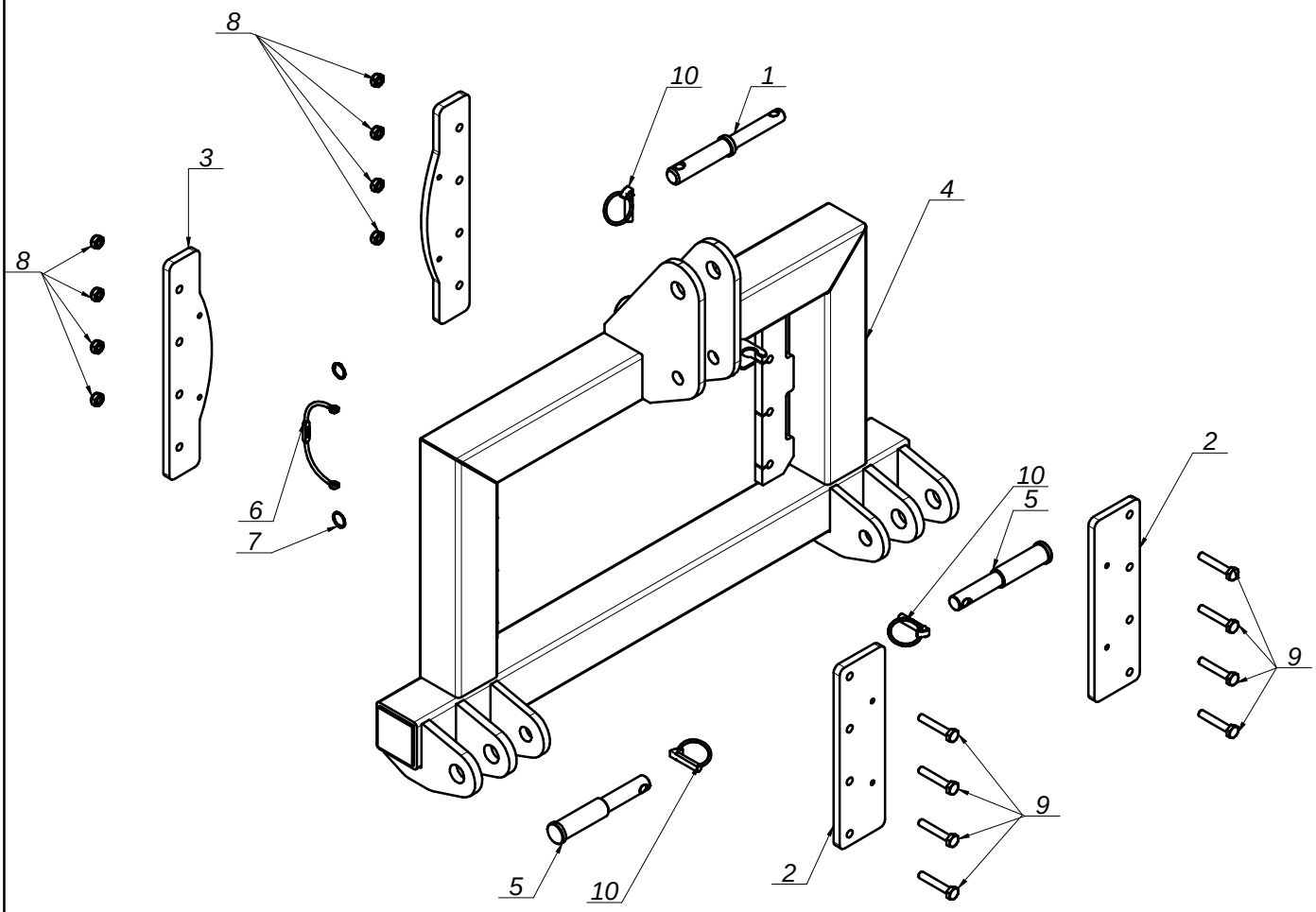
L.p. Item	Numer części Part No.	Nazwa części	Description	Ilość Quantity	Uwagi Notes
1	0164.01.15.000	Sworzeń zaczepu KAT I II	Pin kat. I & II	1	
2	0202.04.06.000	Płyta dociskowa przednia	Front plate	2	
3	0202.04.07.000	Płyta dociskowa tylna	Back plate	2	
4	0202.24.01.000	Zaczep TUZ kat I i II	TUZ hitch kat. I & II	1	
5	0202.24.02.000	Sworzeń Ramki TUZ kat I i II fi 32 L=178	Pin TUZ kat I & II	2	
6	MIGZ-007-001	Zawieszka gumowa (0225.01.20.000)	Rubber key chain	1	
7	MISK-000-001	Kółko sprężyste zawieszki	Rubber key chain ring	2	
8	MZNS-010-002	Nakrętka M10 kl. 8 oc. samozab.	Nut M10 cl. 8 z. self-lock.	8	
9	MZSZ-010-062	Śruba M10x 60 kl. 10.9 oc. (82101)	Bolt M10x 60 cl. 8.8 z. (82101)	8	
10	MZZP-000-001	Zawleczka - Przetyczka A 11x45	Cotter pin A 11x45	3