SaMASZ®

MATERIEL HIVERNAL

CHASSE-NEIGES POUR TRACTEURS
CHASSE-NEIGES POUR CAMIONS
ÉPANDEURS ET BALAYEUSES

www.samasz.fr

Plus de 70 modèles
de machines pour l'entretien hivernal des routes

L'accès à des équipements de haute technicité devant répondre à des exigences de plus en plus fortes représente un défi à relever dans les bureaux d'études.

Pour répondre à ces besoins, nous offrons des solutions technologiques de la plus haute qualité, soutenues par 35 années d'expérience dans la conception de machines qui contribuent à votre succès !

Nombreux sont ceux qui nous ont déjà fait confiance. La passion qui nous anime nous permet de concevoir des machines pour répondre à vos besoins.

TABLE DES MATIÈRES — PAGE

Smart / Smart K / Lite	4
City	5
Uni	6
Ram	8
PSV	9-10
PSV Up / PSV Up H	11
AlpS	12 - 13
AlpS UP	14
Jump	15
Olimp	16
Power	17
Poli / PoliS	19
Tornado	20
Mop / Sand	21
Sahara	22
Vortex / Gobi	23
Tableaux de caractéristiques et d'équipement	24 - 30

CHASSE-NEIGES MONO - ETRAVE POUR PETITS TRACTEURS COMMUNAUX

Smart 120, Smart 150, Smart 180, Smart 200, Smart 220,
Smart 120 K, Smart 150 K, Smart 180 K, Lite 150, Lite 180

Les chasse-neiges à une lame de la série SMART sont spécialement conçus pour dégager les trottoirs, les routes et les lieux plats. Leur lame galbée en acier très résistant d'épaisseur 6 mm permet de créer une fine pellicule neigeuse sur la surface travaillée et d'éviter de griffer les pavés, l'asphalte, les dalles de granite...

Smart 180

Lite 150

Équipement standard des chasse-neiges Smart:

- étrave galbée
- orientation hydraulique progressive
- lame escamotable avec 4 ressorts amortisseurs
- attelage 3 points Cat. I
- nature du racleur au choix
- Connection électrique 12 V (à la prise allume-cigare)
- béquille de dépose
- peinture poudre de qualité

Équipement standard des chasse-neiges Lite:

- étrave galbée
- orientation hydraulique progressive
- lame escamotable avec 2 ressorts amortisseurs (4 en option)
- attelage pour triangle type communal (475 mm entre bras inférieurs)
- suivi transversal du terrain
- patins de glissement
- 2 racleurs en caoutchouc et acier, réversibles
- éclairage LED 12 V ou 24 V
- Connection électrique 12 V (à la prise allume-cigare)
- béquille de dépose
- protège-bordures
- peinture poudre de qualité

Équipement optionnel pour les chasse-neiges Smart / Lite:

- adaptateur pour triangle
- roues de terrage
- patins de glissement

Pour le tableau des caractéristiques et de l'équipement des chasse-neiges de la série Smart et Lite, voir page 24.

CHASSE-NEIGES DOUBLE - ETRAVE CLASSE LÉGÈRE

City 150, City 180, City 200, City 220

Les chasse-neiges de classe légère de la série City, à charge admissible frontale jusqu'à 1,5 tonnes, sont conçus pour fonctionner avec de nombreux types de véhicules. Plusieurs types de cadres ont été développés à cette fin. Ces chasse-neiges sont adaptés au déneigement des aires de stationnement, des trottoirs et des rues pavillonnaires. La lame de déneigement à 2 étraves de la série City offre cinq positions de travail avec plusieurs angles d'attaque. De série, ces modèles sont équipés de 2 vérins hydrauliques qui peuvent se piloter du tracteur pour orienter en continu les ailerons indépendamment dans une plage de +/- 30°. En option, des bielles permettent de régler l'angle de la lame vers la droite ou vers la gauche, avec une broche de maintien.

Équipement standard des chasse-neiges City :

- racleur au choix
- lame à 2 étraves à réglages indépendants
- orientation hydraulique en continu avec boîtier de commande STANDARD
- racleurs escamotables
- suivi transversal du terrain
- éclairage LED 12 V ou 24 V
- Connection électrique 12 V (à la prise allume-cigare)
- béquille de dépose
- protège-bordures
- peinture poudre de qualité

Équipement optionnel des chasse-neiges City :

- racleur en polyuréthane 30 mm ou Kombi 25 mm ou corindon-caoutchouc 42 mm
- boîtier de commande PLUS Multifonction
- Roues de terrage
- patins de glissement
- drapeaux signalétiques avec clips

Les innovants tabliers d'adaptation SaMASZ présentent deux grands avantages:

- suivi transversal du terrain +/- 6°
- sécurité contre les chocs violents: la capacité de résistance du tablier est définie par la quantité et la qualité des boulons de fixation, en fonction de la nécessité du client.

Les chasse-neiges City à 2 étraves garantissent un déneigement complet des surfaces irrégulières.

Pour le tableau des caractéristiques et de l'équipement des chasse-neiges de la série City, voir page 24.

CHASSE-NEIGES MONO - ETRAVE CLASSE LÉGÈRE

Uni 180, Uni 200, Uni 220

Le chasse-neige Uni est une lame de déneigement mono-étrave pour les tracteurs de faible puissance (20 à 60 CV), mini-chargeuses et véhicules communaux porte-outils de type Multicar. Elle est utilisée pour déneiger des routes, des trottoirs, des aires de stationnement et autres terrains urbains.

Équipement standard des chasse-neiges Uni :

- racleur au choix
- étrave galbée
- orientation hydraulique progressive
- lame escamotable avec 6 ressorts amortisseurs et réglage de pression
- angle d'attaque réglable
- suivi transversal du terrain
- Connection électrique 12 V (à la prise allume-cigare)
- éclairage LED 12 V ou 24 V
- béquille de dépose
- protège-bordures
- peinture poudre de qualité

Équipement optionnel des chasse-neiges Uni :

- racleur en polyuréthane 30 mm ou Kombi 25 mm ou corindon-caoutchouc 42 mm
- boîtier de commande PLUS Multifonction
- Roues de terrage
- patins de glissement
- drapeaux signalétiques avec clips

Avantages :

- Angle d'attaque de la lame variable: 0°, 7°, 14° ou 21°
- Lame orientable de 30° vers la droite ou vers la gauche
- Suivi transversal de +/- 6° par rapport au tablier
- La forme de la lame permet de passer au plus près des murs
- Conception légère
- Double protection contre les obstacles: lame articulée plus boulons de cisaillement
- Possibilité d'attelage à de nombreux véhicules avec les tabliers de la série City
- roues de terrage et patins de glissement en option
- ce chasse-neige ne nécessite aucun graissage, les articulations étant équipées de bagues autolubrifiantes.

Système de tabliers

Les chasse-neiges SaMASZ (séries CITY, UNI, PSV, AlpS, OLIMP) peuvent être montés sur pratiquement tous les types de véhicules. Le système de tablier breveté permet un changement rapide de l'attelage en dévissant seulement 8 boulons. Il est possible de les adapter à de nombreux véhicules communaux porte-outils, de type Multicar, ou engins de travaux publics tels que Big Avant, Kramer, Weidemann, JCB, Manitou…

Pour le tableau des caractéristiques et de l'équipement des chasse-neiges de la série Uni, voir page 24.

CHASSE-NEIGES MONO - ETRAVE CLASSE MOYENNE

RAM 250, RAM 270, RAM 300

Les chasse-neiges de la série RAM avec orientation hydraulique de la lame peuvent travailler dans des conditions moyennes avec une charge en poussée maxi de 6 tonnes, pour déneiger des routes, des aires de stationnement, et des terrains peu accidentés. Ils s'adaptent sur les attelages frontaux Catégorie II des tracteurs communaux et agricoles ou sur d'autres véhicules porte-outils avec les tabliers brevetés SaMASZ.

Lame escamotable sur ressorts

Équipement standard des chasse-neiges RAM:

- étrave galbée
- orientation hydraulique progressive
- lame escamotable avec 6 ressorts amortisseurs et réglage de pression
- suivi transversal du terrain (uniquement avec tablier SaMASZ)
- racleur au choix
- Connection électrique 12 V (à la prise allume-cigare)
- éclairage LED 12 V ou 24 V
- béquille de dépose
- protège-bordures
- peinture poudre de qualité

Équipement optionnel des chasse-neiges RAM:

- racleur en polyuréthane 30 mm ou Kombi 25 mm ou corindon-caoutchouc 42 mm
- roues de terrage
- patins de glissement standard ou anti-usure Küper
- bavette anti-projection de neige
- drapeaux signalétiques avec clips

Avantages:

- Lame orientable jusqu'à 30° vers la droite ou vers la gauche
- Suivi transversal de +/- 6° par rapport au tablier
- Double protection contre les obstacles: lame articulée plus boulons de cisaillement
- Possibilité d'attelage à de nombreux véhicules avec les tabliers SaMASZ
- roues de terrage et patins de glissement en option

Pour le tableau des caractéristiques et de l'équipement des chasse-neiges de la série RAM, voir page 25.

CHASSE-NEIGES DOUBLE - ETRAVE CLASSE MOYENNE

PSV 161, PSV 181 , PSV 201 , PSV 231, PSV 251, PSV 271, PSV 301

Les chasse-neiges de la série PSV avec une charge en poussée maxi de 6 tonnes sont conçus pour travailler sur des tracteurs agricoles, et peuvent aussi, avec des adaptateurs spécifiques, s'utiliser sur des engins automoteurs tels que télescopiques, chargeuses-excavatrices... Ils sont conçus pour déneiger des routes, aires de stationnement et toutes surfaces pavées et non pavées. Les chasse-neiges étant souvent en contact avec des obstacles cachés sous le manteau neigeux, les modèles PSV bénéficient de nombreux dispositifs de sécurité.

Points forts:

- charge en poussée maxi de 6 tonnes
- chaque étrave est orientable indépendamment jusqu'à 30° vers la droite ou vers la gauche
- Suivi transversal de +/- 6°
- variété de tabliers innovants et facilement interchangeables, et qui offrent un niveau de protection de la lame modulable par le client en utilisant des boulons de différentes classes de résistance 5.8, 8.8, 10.9.

Option boîtier de commande Multifonction amovible et alimenté par la prise allume-cigare

Roues de terrage

Patins de glissement

Les racleurs montés sur ressorts peuvent s'escamoter jusqu'à 43° vers l'arrière, permettant d'amortir les chocs et se dégager jusqu'à une hauteur de 24 cm sur l'obstacle.

Vue du racleur escamoté

Pour le tableau des caractéristiques et de l'équipement des chasse-neiges de la série PSV, voir page 26.

CHASSE-NEIGES

PSV 231 Up, PSV 251 Up, PSV 271 Up, PSV 301 Up, PSV 231 Up H, PSV 251 Up H, PSV 271 Up H, PSV 301 Up H

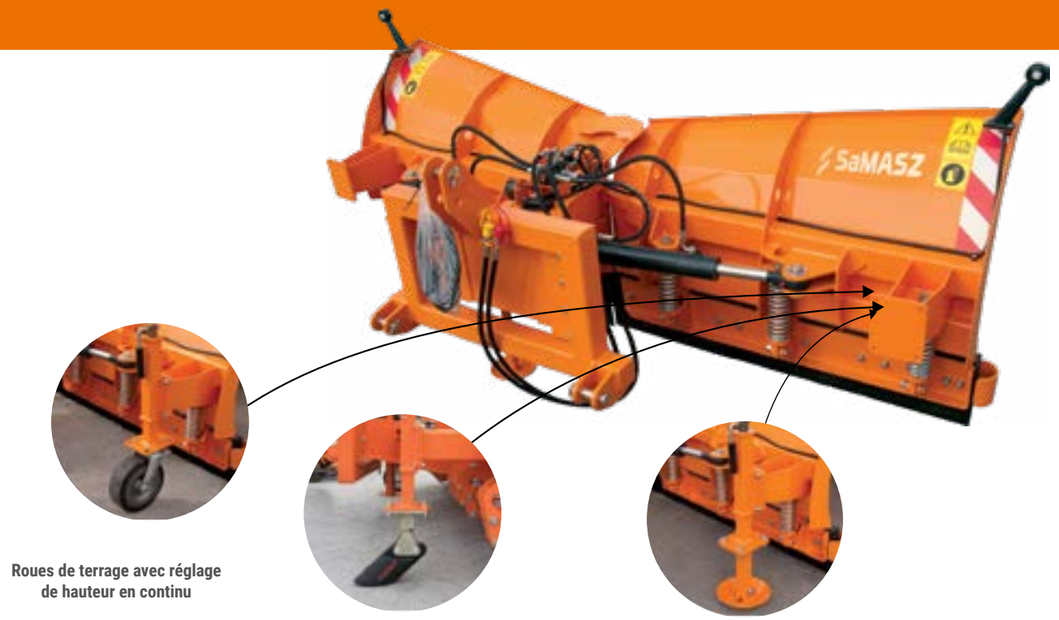

Roues de terrage avec réglage de hauteur en continu

Patins de glissement anti-usure KÜPER

Patins de glissement

Équipement standard des chasse-neiges PSV:

- racleur au choix
- étraves à commande indépendante
- orientation hydraulique en continu avec boîtier de commande STANDARD
- racleurs escamotables avec ressorts amortisseurs et réglage de pression
- suivi transversal du terrain (uniquement avec tablier SaMASZ)
- Connection électrique 12 V (à la prise allume-cigare)
- éclairage LED 12 V ou 24 V
- béquille de dépose
- protège-bordures
- peinture poudre de qualité

Équipement optionnel des chasse-neiges PSV:

- racleur en acier 20 mm ou polyuréthane 50 mm ou Kombi 36 mm ou corindon-caoutchouc 50 mm
- sécurité hydraulique Non-Stop (pas avec boîtier Multi-fonction)
- Boîtier Multifonction (pas combinable avec la sécurité hydraulique)
- roues de terrage
- patins de glissement standard ou anti-usure Küper
- bavette anti-projection de neige
- drapeaux signalétiques avec clips

Pour le tableau des caractéristiques et de l'équipement des chasse-neiges de la série PSV, voir page 26.

Principales caractéristiques des chasse-neiges des séries PSV Up et PSV Up H:

- **ils peuvent se monter sur tout camion ou tracteur équipé d'une plaque frontale de norme PN-EN 15432 type F1 (DIN 76060 Type A)**
- **ils sont pourvus d'un vérin de relevage hydraulique**
- **PSV Up indique que le chasse-neige n'a pas de pompe hydraulique indépendante et utilise le circuit hydraulique du tracteur**
- **PSV Up H indique que le chasse-neige dispose d'une pompe hydraulique indépendante**
- **des racleurs montés sur ressorts peuvent s'escamoter sur l'obstacle et le surmonter en glissant dessus**
- **Le circuit hydraulique indépendant "H" permet de contrôler de façon indépendante et précise chacune des deux étraves.**

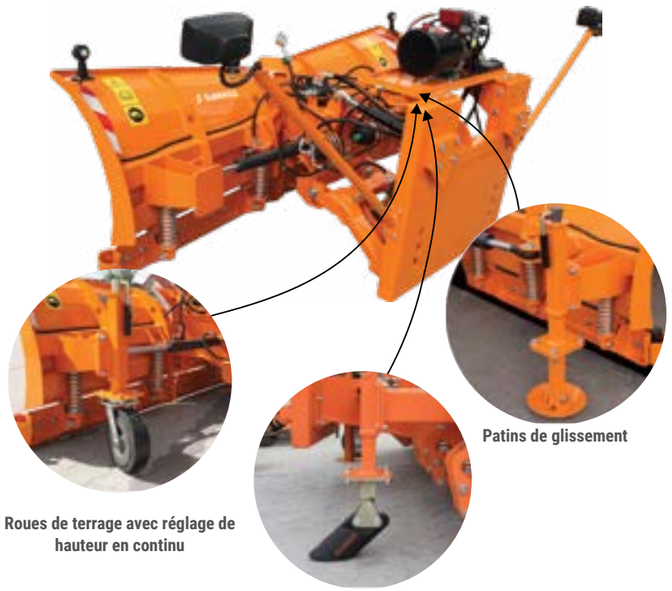

Roues de terrage avec réglage de hauteur en continu

Patins de glissement anti-usure KÜPER

Patins de glissement

Équipement standard des chasse-neiges des séries PSV Up et PSV Up H:

- racleur au choix
- vérin de relevage du chasse-neige
- étraves à commande indépendante
- orientation hydraulique en continu avec boîtier de commande STANDARD
- racleurs escamotables avec ressorts amortisseurs et réglage de pression
- suivi transversal du terrain (uniquement avec tablier SaMASZ)
- Connection électrique 12 V (à la prise allume-cigare) / Connection électrique 24 V (version avec pompe indépendante)
- éclairage LED 12 V ou 24 V
- Manomètre de délestage
- béquille de dépose
- protège-bordures
- peinture poudre de qualité

Équipement optionnel des chasse-neiges des séries PSV Up et PSV Up H:

- racleur en acier 20 mm ou polyuréthane 50 mm ou Kombi 36 mm ou corindon-caoutchouc 50 mm
- système hydraulique avec pompe indépendante (PSV Up uniquement)
- plaque frontale EN 15432- F1 (DIN 76060 A)
- roues de terrage
- patins de glissement standard ou anti-usure Küper
- bavette anti-projection de neige
- drapeaux signalétiques avec clips

Pour le tableau des caractéristiques et de l'équipement des chasse-neiges de la série PSV Up, voir page 26.

CHASSE-NEIGES DOUBLE - ETRAVE CLASSE LOURDE

AlpS 271, AlpS 301, AlpS 331, AlpS 361, AlpS 401

Les chasse-neiges de la série AlpS font partie de la catégorie lourde avec une charge en poussée maxi de 12 tonnes. Ils sont deux-fois plus robustes que les chasse-neiges de classe moyenne de la série PSV et sont plus polyvalents:

a) pour déneiger, attelés à l'avant d'un tracteur agricole, sur un chargeur téléscopique ou sur des chargeuses-excavatrices

b) pour de légers travaux de nivellement de chemins

Roues de terrage avec réglage de hauteur en continu

Patins de glissement

Patins de glissement anti-usure Küper

Bande de raclage
- **avec 2 racleurs sur AlpS 271**
- **avec 4 racleurs sur AlpS 301 et 331**
- **avec 6 racleurs sur AlpS 361 et 401**

Équipement standard des chasse-neiges AlpS :

- racleur au choix
- 2 étraves à commande indépendante
- orientation hydraulique en continu avec boîtier de commande STANDARD
- racleurs escamotables avec ressorts amortisseurs et réglage de pression
- sécurité hydraulique Non-Stop (AlpS 361 et 401)
- suivi transversal du terrain (uniquement avec tablier SaMASZ)
- Connection électrique 12 V (à la prise allume-cigare
- éclairage LED 12 V ou 24 V
- béquille de dépose
- protège-bordures
- peinture poudre de qualité

Équipement optionnel des chasse-neiges AlpS :

- racleur en acier 20 mm ou polyuréthane 50 mm ou Kombi 36 mm ou corindon-caoutchouc 36 mm
- sécurité hydraulique Non-Stop
- Boîtier Multifonction
- roues de terrage
- patins de glissement standard ou anti-usure Küper
- bavette anti-projection de neige
- drapeaux signalétiques avec clips

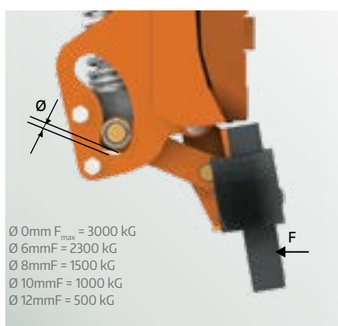

Mécanisme d'escamotage du racleur

En dévissant ou vissant la vis de réglage, les rouleaux du mécanisme d'escamotage se déplacent et ajustent la force de déclenchement jusqu'à un angle maxi de 80°.

1. En caoutchouc, 2. En polyuréthane, 3. En acier, 4. En corindon et caoutchouc, 5. Kombi (acier-caoutchouc-corindon)

Pour le tableau des caractéristiques et de l'équipement des chasse-neiges de la série AlpS, voir page 26.

Pour le tableau des caractéristiques et de l'équipement des chasse-neiges de la série AlpS, voir page 26.

NOUVEAU!

CHASSE-NEIGES DOUBLE - ETRAVE CLASSE LOURDE

Alps 271 Up, AlpS 301 Up, AlpS 331 Up, Alps 271 Up H, AlpS 301 Up H, AlpS 331 Up H

Principales caractéristiques des chasse-neiges des séries AlpS Up et AlpS Up H:

- chasse-neiges conçus pour des travaux dans des conditions difficiles
- ils peuvent se monter sur tout camion ou tracteur équipé d'une plaque frontale de norme PN-EN 15432 type F1 (DIN 76060 Type A)
- AlpS Up indique que le chasse-neige n'a pas de pompe hydraulique indépendante et utilise le circuit hydraulique du tracteur (2 double effet)
- AlpS Up H indique que le chasse-neige dispose d'une pompe hydraulique indépendante

Équipement standard des chasse-neiges AlpS Up et Up H :

- racleur au choix
- vérin de relevage du chasse-neige
- étraves à commande indépendante
- orientation hydraulique en continu avec boîtier de commande STANDARD
- racleurs escamotables avec ressorts amortisseurs et réglage de pression
- sécurité hydraulique Non-Stop
- suivi transversal du terrain (uniquement avec tablier SaMASZ)
- Connection électrique 12 V (à la prise allume-cigare) / Connection électrique 24 V (version avec pompe indépendante)
- Feux de travail
- éclairage LED 12 V ou 24 V
- Manomètre de délestage
- béquille de dépose
- protège-bordures
- peinture poudre de qualité

Une boule d'azote et un manomètre visible depuis le siège du tracteur permettent de délester ou ajuster la pression en continu au travail.

Équipement optionnel des chasse-neiges AlpS Up et Up H :

- racleur en acier 20 mm ou polyuréthane 50 mm ou Kombi 36 mm ou corindon-caoutchouc 50 mm
- système hydraulique avec pompe indépendante (AlpS Up uniquement)
- plaque frontale EN 15432- F1 (DIN 76060 A)
- roues de terrage
- patins de glissement standard ou anti-usure Küper
- bavette anti-projection de neige
- drapeaux signalétiques avec clips

Pour le tableau des caractéristiques et de l'équipement des chasse-neiges des séries AlpS Up et AlpS Up H, voir page 26.

CHASSE-NEIGES MONO - ETRAVE CLASSE LOURDE

JUMP 280, JUMP 320

Le chasse-neige de classe lourde JUMP est conçu pour dégager efficacement et rapidement les tas de neige, de la neige fondue ou des couches de glace. Il est également prévu pour des vitesses de travail plus élevées, lui permettant d'évoluer sur des routes principales et secondaires, des autoroutes et des bretelles d'accès. Son design moderne et robuste, avec un poids optimisé, lui permet de dégager de grandes quantités de neige sans se soucier de l'état de prise en glace.

Les principaux avantages des charrues à neige Jump :

- La conception unique de l'étrave et le maintien d'un grand angle d'attaque (à partir de 35°) du racleur en 3 parties autorisent une utilisation sur tous types de surfaces.
- Le suivi transversal du terrain de +/- 5° et la position flottante (environ 40 mm) permettent à la lame de bien épouser le terrain.
- la combinaison d'une sécurité ressorts et hydraulique protège efficacement la structure contre les surcharges.
- l'étrave en plastique facilite le glissement de la neige et évite toute corrosion
- l'orientation de l'étrave à 45° vers la droite et vers la gauche garantit une éjection précise de la neige
- possibilité de montage sur tracteurs de 80 à 160 CV, chargeurs et véhicules de nettoyage urbain grâce à différents tabliers
- des patins spéciaux anti-abrasion KÜPER protègent le chasse-neige et absorbent les chocs.

JUMP s'adapte parfaitement à l'aspect des voies de circulation, élimine efficacement les excès de neige tout en préservant la surface déneigée.

L'étrave en matériau plastique élimine tout risque de corrosion, et son grand angle d'orientation (45°) à droite et à gauche garantissent une éjection très précise de la neige raclée. JUMP est un excellent choix pour les conditions hivernales extrêmes.

La combinaison d'une sécurité ressorts et hydraulique protège efficacement la structure contre les surcharges.

Pour le tableau des caractéristiques et de l'équipement des charrues à neige de la série Jump, voir page 27.

CHASSE-NEIGES DOUBLE - ETRAVE CLASSE LOURDE

Olimp 300, Olimp 330, Olimp 300 Up, Olimp 330 Up H

Les chasse-neiges de la série Olimp sont conçus pour les conditions météorologiques les plus difficiles, notamment pour les régions montagneuses où les chutes de neige sont plus importantes. Ses particularités techniques, sa robustesse et sa grande taille lui permettent de dégager de grandes quantités de neige en peu de temps.

Par rapport à AlpS 301, Olymp 300 dispose:

- étraves plus hautes d'environ 200 mm
- un écartement 100 mm plus important entre les charnières des étraves (tête d'attelage plus haute et plus robuste)
- déflecteurs centraux plus hauts de 100 mm
- étraves renforcées par des nervures verticales
- une sécurité hydraulique Non-Stop contre les surcharges
- racleurs renforcés en épaisseur 16 mm
- des boucliers boulonnés et des déflecteurs centraux protègent le pare-brise du véhicule contre les projections de neige

Équipement standard des chasse-neiges Olimp:

- racleur au choix
- étraves à commande indépendante
- orientation hydraulique en continu avec boîtier de commande STANDARD
- racleurs escamotables avec ressorts amortisseurs et réglage de pression
- sécurité hydraulique Non-Stop
- suivi transversal du terrain (uniquement avec tablier SaMASZ)
- Connection électrique 12 V (à la prise allume-cigare)
- éclairage LED 12 V ou 24 V
- déflecteurs centraux
- béquille de dépose
- protège-bordures
- peinture poudre de qualité

Équipement optionnel des chasse-neiges Olimp:

- racleur en acier 20 mm ou polyuréthane 50 mm ou Kombi 36 mm ou corindon-caoutchouc 50 mm
- Commande Multifonction
- roues de terrage
- patins de glissement standard ou anti-usure Küper
- drapeaux signalétiques avec clips

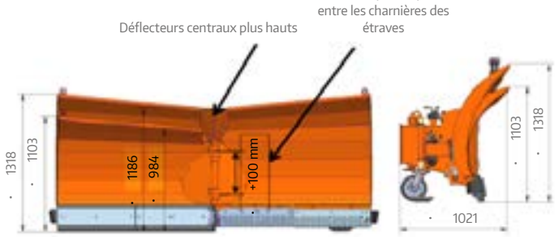

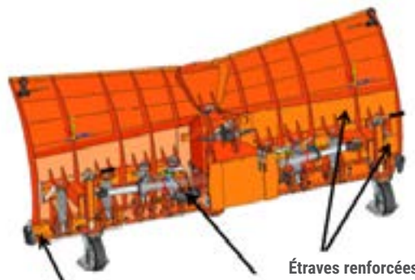

Pour le tableau des caractéristiques et de l'équipement des chasse-neiges OLIMP, voir page 27.

CHASSE-NEIGES TRIPLE - ETRAVE CLASSE LOURDE

POWER 330 C

Le chasse-neiges POWER 330C se monte sur des tracteurs équipés d'un attelage 3 points catégorie II. La lame est divisée en 3 étraves indépendantes reliées par un bras basculant dont la force de déclenchement peut être réglée par des ressorts.

Équipement standard :

- lame galbée
- lame divisée en 3 étraves
- orientation hydraulique en continu
- étraves escamotables avec ressorts amortisseurs et réglage de pression
- attelage 3 points catégorie II
- racleur au choix
- bavette anti-projection de neige
- Connection électrique 12 V (à la prise allume-cigare)
- éclairage LED 12 V ou 24 V
- béquille de dépose
- protège-bordures
- peinture poudre de qualité

Équipement optionnel :

- racleur en acier 20 mm ou polyuréthane 50 mm ou Kombi 36 mm ou corindon-caoutchouc 50 mm
- adaptateur pour chargeur
- roues de terrage
- patins de glissement anti-usure Küper
- drapeaux signalétiques avec clips

Les avantages des chasse-neiges de la série POWER :

- lame divisée en 3 étraves indépendantes
- dispositif de sécurité à ressorts permettant d'escamoter chaque étrave avec une force de déclenchement réglable
- orientation hydraulique de la lame +/- 30° avec protection par valve de surcharge
- suivi transversal du terrain +/- 5°
- bords d'étraves profilés permettant une approche sans risque des obsatcles situés sur les bords de route
- ils surmontent facilement de gros obstacles

Pour le tableau des caractéristiques et de l'équipement des chasse-neiges Power Series, voir page 27.

CHASSE-NEIGES MONO - ETRAVE CLASSE LOURDE

POLI 270, POLI 300, POLI 330, PoliS 300
POLI 270 H, POLI 300 H, POLI 330 H, PoliS 300 H

Les chasse-neiges de la série POLI sont équipés d'une étrave en plastique et sont particulièrement adaptés aux régions à fort enneigement et à hiver rigoureux. Ils sont très efficaces pour les déneigements de routes à une ou plusieurs voies, autoroutes, routes nationales... Grâce à l'utilisation d'une étrave en matériau plastique robuste et résistant, le poids, les forces de frottement et la corrosion ont été réduits de façon très substantielle. Que ce soit avec de la neige humide ou dure ou fondue, la lame POLI dégage efficacement la chaussée.

La série POLI H est pourvue d'une centrale hydraulique indépendante qui lui permet de se faire piloter librement et de façon précise par des véhicules sans circuit hydraulique.

Le pilotage du chasse-neige est extrêmement simple et facile. La machine peut se monter sur tout camion équipé d'une plaque frontale de norme PN-EN 15432 type F1 (DIN 76060 Type A).

L'étrave a un profil très galbé spécialement conçu pour dégager la neige mouillée et également pour éviter les projections de poussière de neige qui saliraient le pare-brise du camion. Les vibrations de l'étrave plastique sont absorbées par un cadre porteur souple et robuste. Malgré un poids faible, la structure du chasse-neige a une grande capacité en poussée indispensable pour un bon dégagement de neige humide et lourde.

Centrale hydraulique indépendante (POLI H)

Équipement de base des chasse-neiges POLI:

- étrave en Polyéthylène Haute Densité (PEHD)
- orientation hydraulique de la lame
- attelage sur plaque frontale de norme PN-EN 15432 type F1 (DIN 76060 Type A)
- Connection électrique 24 V
- la version H avec centrale hydraulique dispose d'un boîtier de contrôle
- feux de route
- éclairage LED 12 V ou 24 V
- béquille de dépose
- protège-bordures

Équipement optionnel des chasse-neiges POLI:

- racleur en caoutchouc 50 mm ou en polyuréthane 50 mm ou en caoutchouc-corindon 50 mm
- centrale hydraulique indépendante
- plaque frontale de norme PN-EN 15432 type F1 (DIN 76060 Type A)
- roues de terrage
- patins de glissement standard ou anti-usure Küper

Pour le tableau des caractéristiques et de l'équipement des chasse-neiges des séries POLI, POLI H, PoliS et PoliS H, voir page 28.

SOUFFLEUSE À NEIGE

TORNADO 202, TORNADO 202 HYDRO, TORNADO 252, TORNADO 252 HYDRO

Les souffleuses à neige de la série Tornado sont conçues pour déneiger des routes, chemins, aires de stationnement, jusqu'à une hauteur de neige de 1 m. Elles peuvent s'atteler à l'attelage 3 points avant ou arrière de tracteurs à partir de 90 CV. Elles avalent puis projètent la neige à une distance maximale de 30 m, et peuvent aussi la déverser dans un camion ou une remorque.

Les avantages des souffleuses à neige de la série Tornado:

- possibilité d'atteler la souffleuse à l'avant ou à l'arrière du tracteur
- patins d'usure en acier résistant, réglables
- en option, extension de goulotte pour, par exemple, déverser la neige dans une remorque
- rotation hydraulique à 360° en continu de la goulotte
- utilisation possible sur tracteurs avec sens de rotation de prise de force droit ou gauche
- réglage de l'angle d'éjection de la goulotte
- vis sans fin équipée de couteaux amovibles en acier traité
- transmission prise de force avec sécurité friction en cas de bourrage

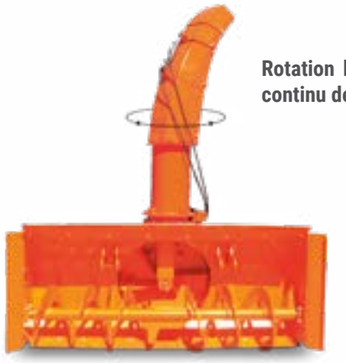

Rotation hydraulique à 360° en continu de la goulotte

Équipement standard des souffleuses Tornado:

- goulotte à orientation et angle d'éjection réglabes hydrauliquement
- lame racleuse en acier avec perforations
- utilisation possible sur tracteurs avec sens de rotation de prise de force droit ou gauche

Pour le tableau des caractéristiques et de l'équipement des souffleuses à neige de la série Tornado, voir page 29.

BALAYEUSES

MOP 120, MOP 140, MOP 160, MOP 200

ÉPANDEURS

SAND 400, SAND 600

BALAYEUSES - utilisation:

La machine permet de balayer et ramasser les déchets sur des rues, places et trottoirs avec revêtement en asphalte, béton ou pavés. La balayeuse peut balayer en position oblique après avoir pris soin de démonter le bac de ramassage, ce qui est intéressant lors de l'entretien hivernal des routes pavillonnaires, des places, trottoirs…

ÉPANDEURS- utilisation:

Épandage de sable en vrac ou d'un mélange de sable et de sel sur les rues, les chemins, les trottoirs. etc. L'épandeur est une machine portée qui s'attèle au relevage arrière trois points des tracteurs.

Équipement standard:

- entraînement hydraulique du balai avec un double effet
- bac de ramassage
- roues de jauge
- orientation du balai jusqu'à +/- 30°

Avantages principaux:

- faciles à utiliser
- réglage de la quantité de sable épandu et de la largeur de travail
- Les modèles SAND 400 H / 600 H sont équipés d'une trappe à fermeture hydraulique.

Équipement optionnel:

- vidange hydraulique du bac de ramassage
- balai latéral
- système d'arrosage par pulvérisation
- attelage rallongé pour montage avec balai latéral

Pour le tableau des caractéristiques et de l'équipement des appareils MOP et SAND, voir page 29.

ÉPANDEURS POUR TRACTEURS

SAHARA 140, SAHARA 200, SAHARA 240,

Applications:

- Sahara 240 est idéal pour épandre du sable, du sel ou un mélange sur les rues et les trottoirs dans les petites villes et les villages.
- Possibilité d'épandage de gravillons sur les chantiers ou les routes
- Possibilité d'épandre de la chaux sur des prairies et pelouses, terrains de sport
- Possibilité d'épandre du sable sur les terrains de football, golf et les espaces verts en général

Avantages:

- épandage uniforme sur la largeur souhaitée par un rouleau doseur
- réglage de la quantité épandue en variant la vitesse de rotation du rouleau doseur et en réglant l'ouverture du volet arrière

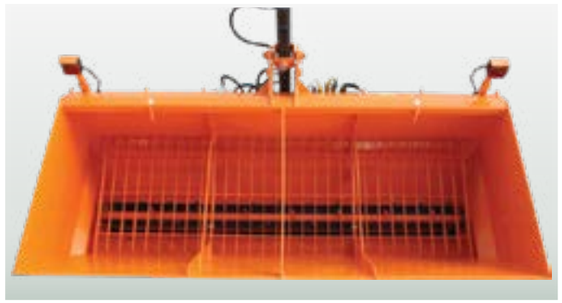

ÉPANDEURS

VORTEX 600, VORTEX 600E,
SparGO 100, GOBI 140, GOBI 140H

L'épandeur VORTEX est conçu pour épandre du sable et des mélanges de sels sur les routes et les trottoirs. Le système à disque assure une répartition uniforme et précise du sable. La quantité, la largeur (maxi 8 m) et l'orientation de l'épandage sont pilotées électriquement depuis la cabine du tracteur.

La machine s'attèle au relevage arrière trois points des tracteurs et est actionnée par la prise de force. Une rehausse de trémie optionnelle permet d'augmenter à 400 l la capacité de l'épandeur.

Équipement standard:

- transmission à cardan
- bâche de protection
- réglage de la largeur d'épandage
- hublot d'inspection
- peinture poudre de qualité

Équipement optionnel:

- entraînement hydraulique
- rehausse de trémie 400 l
- régulation DPA par GPS
- triangle de signalisation

Avantages:

- régulation de la quantité épandue
- vidange rapide

ÉPANDEUR - SparGO 100, GOBI 140, GOBI 140H

Caractéristiques principales:

L'épandeur Gobi permet d'épandre du sable ou du sel sur les trottoirs, les rues, les aires de stationnement, les zones résidentielles ou les abords d'usine.
Sa méthode d'épandage par gravité évite les projections sur les voitures qui circulent, sur les pelouses adjacentes et les passants sur les trottoirs. Un volet arrière permet de régler la quantité épandue.

Le remplissage se fait manuellement avec une pelle ou avec un chargeur. L'épandeur SparGO 100 s'attèle à la barre oscillante du tracteur et le Gobi 140 aux bras inférieurs.

Pour le tableau des caractéristiques et de l'équipement des épandeurs de la série Sahara, voir page 29.

Pour le tableau des caractéristiques et de l'équipement de Vortex et de Gobi, voir pages 30.

CHASSE-NEIGES - Série SMART, SMART K

Type de chasse-neige	Smart 120 (K)	Smart 150 (K)	Smart 180 (K)	Smart 200	Smart 220	Lite 150	Lite 180
Largeur de travail max / min [cm]	120 / 102	150 / 127	180 / 152	200 / 169	220 / 180	150 / 139	169 / 187
Hauteur de la lame [cm]	64	64	64	64	64	56	69
Dimensions L / l / h [cm]	68 / 122 / 76	68 / 152 / 76	68 / 182 / 76	68 / 202 / 76	68 / 222 / 76	58 / 157 / 61	62 / 187 / 69
Orientation hydraulique de la lame	jusqu'à 35°	jusqu'à 35°	jusqu'à 35°	jusqu'à 35°	jusqu'à 35°	jusqu'à 28°	jusqu'à 28°
Type d'attelage	I (K 400 mm)	I (K 400 mm)	I (K 400 mm)	I (K 400 mm)	I (K 400 mm)	I (K 400 mm)	I (K 400 mm)
Poids [kg]	120	130	140	150	170	130	145

ÉQUIPEMENT standard

- étrave galbée
- orientation hydraulique de la lame
- racleurs escamotables (4 ressorts)
- attelage 3 points Cat I
- racleur au choix
- Connection électrique 12 V (à la prise allume-cigare
- éclairage LED 12 V ou 24 V
- béquille de dépose
- peinture poudre de qualité

ÉQUIPEMENT en option

- racleur en caoutchouc, acier, polyuréthane, Kombi ou corindon-caoutchouc
- Roues de terrage
- patins de glissement
- ressorts supplémentaires
- adaptateurs

CHASSE-NEIGES - Série CITY

Type de chasse-neige	City 150	City 180	City 200	City 220
Largeur de travail max / min [cm]	150 / 132	180 / 158	200 / 175	220 / 195
Hauteur de la lame [cm]	59 / 68	59 / 70	59 / 72	59 / 74
Protection	Ressorts de protection + torn off bolts on mounting Cadre			
Dimensions L / l / h [cm]	72 / 151 / 80	75 / 181 / 82	77 / 201 / 84	77 / 227 / 85
Orientation hydraulique de la lame	jusqu'à 30°	jusqu'à 30°	jusqu'à 30°	jusqu'à 30°
Cat. de l'attelage trois points	I	I	I	I
Poids [kg]	130	145	155	165

ÉQUIPEMENT standard

- 2 étraves à réglages indépendants
- lame à orientation hydraulique en continu avec boîtier de commande STANDARD
- racleurs escamotables
- racleur au choix
- suivi transversal du terrain
- Connection électrique 12 V (à la prise allume-cigare
- éclairage LED 12 V ou 24 V
- béquille de dépose
- peinture poudre de qualité

ÉQUIPEMENT en option

- racleur en caoutchouc, acier, polyuréthane, Kombi ou corindon-caoutchouc
- adaptateurs
- Roues de terrage
- patins de glissement
- ressorts supplémentaires
- commande multifonction
- drapeaux signalétiques avec clips

CHASSE-NEIGES - Série Uni

Type de chasse-neige	Uni 180	Uni 200	Uni 220
Largeur de travail max / min [cm]	180 / 155	200 / 170	220 / 190
Hauteur de la lame [cm]	80	80	80
Nombre d'accouplements hydr. requis	2 (1-paire)	2 (1-paire)	2 (1-paire)
Dimensions L / l / h [cm]	106 / 187 / 95	106 / 207 / 95	106 / 227 / 95
Orientation hydraulique de la lame	jusqu'à 32°	jusqu'à 32°	jusqu'à 32°
Catégorie de l'attelage trois-points	I	I	I
Poids [kg]	190	200	210

ÉQUIPEMENT standard

- étrave galbée
- lame à orientation hydraulique en continu
- lame escamotable avec 6 ressorts amortisseurs et réglage de pression
- angle d'attaque réglable
- suivi transversal du terrain (uniquement avec tablier SaMASZ)
- racleur au choix
- Connection électrique 12 V (à la prise allume-cigare
- éclairage LED 12 V ou 24 V
- béquille de dépose
- protège-bordures
- peinture poudre de qualité

ÉQUIPEMENT en option

- racleur en caoutchouc, acier, polyuréthane, Kombi ou corindon-caoutchouc
- adaptateurs
- Roues de terrage
- patins de glissement
- ressorts supplémentaires
- drapeaux signalétiques avec clips

TABLEAUX DES CARACTÉRISTIQUES ET DE L'ÉQUIPEMENT

CHASSE-NEIGES – Série RAM

Type de chasse-neige	RAM 250	RAM 270	RAM 300
Largeur de travail max / min [cm]	250 / 218	270 / 235	300 / 260
Hauteur de la lame centre / côté [cm]	75 / 85	75 / 85	75 / 85
Nombre d'accouplements hydr. requis	2 (1 paire)	2 (1 paire)	2 (1 paire)
Dimensions L / l / h [cm]	106 / 258 / 107	106 / 278 / 107	106 / 308 / 107
Orientation hydraulique de la lame	jusqu'à 30°	jusqu'à 30°	jusqu'à 30°
Poids [kg]	280	300	330

ÉQUIPEMENT standard

- étrave galbée
- orientation hydraulique de la lame
- lame escamotable avec 6 ressorts amortisseurs et réglage de pression
- suivi transversal du terrain (uniquement avec tablier SaMASZ)
- racleur au choix
- Connection électrique 12 V (à la prise allume-cigare
- éclairage LED 12 V ou 24 V
- béquille de dépose
- protège-bordures
- peinture poudre de qualité

ÉQUIPEMENT en option

- racleur en caoutchouc, acier, polyuréthane, Kombi ou corindon-caoutchouc
- adaptateur supplémentaire de type I ou II
- Roues de terrage
- patins de glissement standard ou anti-usure Küper
- bavette anti-projection de neige
- drapeaux signalétiques avec clips

CHASSE-NEIGES - Série PSV

Type de chasse-neige	PSV 161	PSV 181	PSV 201	PSV 231	PSV 251	PSV 271	PSV 301
Largeur de travail max / min [cm]	163 / 142	183 / 160	203 / 180	233 / 202	253 / 225	273 / 235	303 / 262
Hauteur de la lame centre / côté [cm]	80 / 90	80 / 91	80 / 93	80 / 94	80 / 95	80 / 96	80 / 98
Dimensions L / l [cm]	97 / 175	99 / 195	100 / 215	100 / 245	103 / 265	103 / 285	103 / 315
Cat. de l'attelage trois points	I - II	I - II	I - II	II	II	II	II
Orientation hydraulique de la lame	jusqu'à 30°	jusqu'à 30°	jusqu'à 30°	jusqu'à 30°	jusqu'à 30°	jusqu'à 30°	jusqu'à 30°
Poids [kg]	230	245	260	300	355	370	410

ÉQUIPEMENT standard

- 2 étraves à réglages indépendants
- lame à orientation hydraulique en continu avec boîtier de commande STANDARD
- racleurs escamotables avec ressorts
- racleur au choix
- suivi transversal du terrain
- Connection électrique 12 V (à la prise allume-cigare
- éclairage LED 12 V ou 24 V
- béquille de dépose
- protège-bordures
- peinture poudre de qualité

ÉQUIPEMENT en option

- racleur en caoutchouc, acier, polyuréthane, Kombi ou corindon-caoutchouc
- adaptateur supplémentaire de type I ou II
- sécurité hydraulique Non-Stop
- Roues de terrage
- patins de glissement standard ou anti-usure Küper
- bavette anti-projection de neige
- drapeaux signalétiques avec clips

CHASSE-NEIGES – Série PSV Up et PSV Up H

Type de chasse-neige	PSV 231 Up	PSV 251 Up	PSV 271 Up	PSV 301 Up	PSV 231 Up H	PSV 251 Up H	PSV 271 Up H	PSV 301 Up H
Largeur de travail max / min [cm]	233 / 202	253 / 225	273 / 235	303 / 262	233 / 202	253 / 225	273 / 235	303 / 262
Hauteur de la lame centre / côté [cm]	80 / 94	80 / 95	80 / 96	80 / 98	80 / 94	80 / 95	80 / 96	80 / 98
Dimensions L / l / h [cm]	134 / 245 / 151	147 / 267 / 154	146 / 285 / 151	148 / 315 / 151	134 / 245 / 151	147 / 267 / 151	146 / 285 / 151	148 / 315 / 151
Orientation hydraulique de la lame	jusqu'à 30°	jusqu'à 30°	jusqu'à 30°	jusqu'à 30°	jusqu'à 30°	jusqu'à 30°	jusqu'à 30°	jusqu'à 30°
Poids [kg]	450	505	520	555	520	575	585	630

ÉQUIPEMENT standard

- vérin de relevage du chasse-neige
- 2 étraves à commande indépendante
- orientation hydraulique en continu avec boîtier de commande STANDARD
- Attelage sur plaque frontale EN 15432-F1 (DIN 76060 A)
- racleurs escamotables avec ressorts amortisseurs et réglage de pression
- suivi transversal du terrain (uniquement avec tablier SaMASZ)
- racleur au choix
- Connection électrique 12 V (à la prise allume-cigare) / Connection électrique 24 V (version avec pompe indépendante)
- Feux de route
- éclairage LED 12 V ou 24 V
- Manomètre de délestage
- béquille de dépose
- protège-bordures
- peinture poudre de qualité

Uniquement PSV Up H :

Système hydraulique avec pompe indépendante + boîtier STANDARD UP H
(connection électrique 24 V)

ÉQUIPEMENT en option

- racleur en caoutchouc, acier, polyuréthane, Kombi ou corindon-caoutchouc
- adaptateur supplémentaire de type I ou II
- sécurité hydraulique Non-Stop
- commande multifonction
- Roues de terrage
- patins de glissement standard ou anti-usure Küper
- bavette anti-projection de neige
- drapeaux signalétiques avec clips

TABLEAUX DES CARACTÉRISTIQUES ET DE L'ÉQUIPEMENT

CADRES POUR ATTELAGE - Série PSV, RAM, Jump

CHASSE-NEIGES – Série AlpS

Type de chasse-neige	AlpS 271	AlpS 301	AlpS 331	AlpS 361	AlpS 401
Largeur de travail max / min [cm]	270 / 255	300 / 263	331 / 295	362 / 322	400 / 357
Hauteur de la lame centre / côté [cm]	99 / 109	99/ 111	99 / 112	99 / 113	99 / 115
Orientation hydraulique de la lame	jusqu'à 30º				
Nombre de racleurs [pcs]	4				6
Dimensions L / l / h [cm]	135 / 285 / 110	135 / 315 / 113	135 / 345 / 116	135 / 375 / 123	135 / 415 / 123
Nombre d'accouplements hydrauliques	2 (1 paire)				
Poids [kg]	650	730	800	865	900

ÉQUIPEMENT standard

- 2 étraves à commande indépendante
- orientation hydraulique en continu avec boîtier de commande STANDARD
- racleurs escamotables avec ressorts amortisseurs et réglage de pression
- Sécurité hydraulique Non-Stop (AlpS 361 et 401)
- suivi transversal du terrain (uniquement avec tablier SaMASZ)
- racleur au choix
- Connection électrique 12 V (à la prise allume-cigare)
- éclairage LED 12 V ou 24 V
- béquille de dépose
- protège-bordures
- peinture poudre de qualité

ÉQUIPEMENT en option

- racleur en caoutchouc, acier, polyuréthane, Kombi ou corindon-caoutchouc
- adaptateur supplémentaire de type I ou II
- attelage fixe triangle
- sécurité hydraulique Non-Stop
- commande multifonction
- Roues de terrage
- patins de glissement standard ou anti-usure Küper
- bavette anti-projection de neige
- drapeaux signalétiques avec clips

CHASSE-NEIGES – Série AlpS Up et AlpS Up H

Type de chasse-neige	AlpS 271 Up	AlpS 301 Up	AlpS 331 Up	AlpS 271 Up H	AlpS 301 Up H	AlpS 331 Up H
Largeur de travail max / min [cm]	250 / 270	300 / 263	330 / 290	250 / 270	360 / 318	400 / 347
Hauteur de la lame centre / côté [cm]	104 / 110	98 / 110	98 / 112	104 / 110	98 / 110	98 / 112
Nombre de racleurs [pcs]	4					
Sécurité	Racleurs escamotables + sécurité hydraulique					
Orientation hydraulique de la lame	jusqu'à 30°					
Nombre d'accouplements hydrauliques requis	4 (2 paires)			Alimentation électrique 24 V - connexion à la batterie		
Dimensions L / l / h [cm]	129 / 270 / 118	315 / 113 / 135	345 / 116 / 135	129 / 270 / 118	315 / 113 / 135	345 / 116 / 135
Poids [kg]	815	880	900	870	935	960

ÉQUIPEMENT standard

- Propre système de levage
- 2 lames indépendantes
- réglage hydraulique continu de la lame
- tablier incliné
- Protection hydraulique contre les surcharges
- Choix du tablier
- Suivi du sol (seulement avec les cadres d'attelage SaMASZ)
- Connection électrique 12 V (allume-cigare) / connexion électrique 24V (version avec pompe hydraulique)
- Feux de route
- Eclairage LED 12V ou 24V
- Manométre
- Béquille de soutien
- Pare-chocs de sécurité
- KTL + Peinture en poudre

CHASSE-NEIGES - Série JUMP

Type de chasse-neige	Jump 280	Jump 320
Largeur de travail max / min [cm]	280 / 198	320 / 226
Hauteur de la lame centre / côté [cm]	122 / 107	122 / 107
Nombre de racleurs [pcs]	3	3
Sécurité	Racleurs escamotables + boulons de cisaillement + sécurité hydraulique	
Orientation hydraulique de la lame	jusqu'à 45°	jusqu'à 45°
Nombre d'accouplements hydrauliques requis	2 (1 paire)	
Dimensions L / l / h [cm]	140 / 290 / 115	164 / 291 / 128
Poids [kg]	530	620

ÉQUIPEMENT standard

- étrave en polyéthylène HD combinée à 3 racleurs acier
- orientation hydraulique en continu
- racleurs escamotables avec ressorts amortisseurs et réglage de pression
- racleur au choix
- bavette anti-projection de neige
- Connection électrique 12 V (à la prise allume-cigare)
- éclairage LED 12 V ou 24 V
- béquille de dépose
- protège-bordures
- peinture poudre de qualité

ÉQUIPEMENT en option

- racleur en caoutchouc, acier, polyuréthane, Kombi ou corindon-caoutchouc
- adaptateur supplémentaire de type I ou II
- attelage fixe triangle
- Roues de terrage
- patins de glissement standard ou anti-usure Küper
- drapeaux signalétiques avec clips

CHASSE-NEIGES - Série OLIMP

Type de chasse-neige	Olimp 300	Olimp 330	Olimp 300 Up	Olimp 300 Up H
Largeur de travail max / min [cm]	263 / 300	290 / 330	263 / 300	263 / 300
Hauteur de la lame centre / côté [cm]	118 / 132	118 / 134	118 / 132	118 / 132
Nombre d'accouplements hydr. requis	4			
Dimensions L / l / h [cm]	135 / 315 / 140	135 / 345 / 142	135 / 315 / 140	135 / 315 / 140
Orientation hydraulique de la lame	jusqu'à 30°			
Attelage	-		Plaque municipale EN 15432 F1 + F2 (DIN 76060 - A + B)	
Poids [kg]	900	925	1050	1105

ÉQUIPEMENT standard

- 2 étraves à commande indépendante
- orientation hydraulique en continu avec boîtier de commande STANDARD
- racleurs escamotables avec ressorts amortisseurs et réglage de pression
- Sécurité hydraulique Non-Stop
- attelage Cat. II
- racleur au choix
- suivi transversal du terrain (uniquement avec tablier SaMASZ)
- Connection électrique 12 V (à la prise allume-cigare)
- éclairage LED 12 V ou 24 V
- boucliers et déflecteurs centraux
- béquille de dépose
- protège-bordures
- peinture poudre de qualité

ÉQUIPEMENT en option

- racleur en caoutchouc, acier, polyuréthane, Kombi ou corindon-caoutchouc
- adaptateur supplémentaire de type I ou II
- attelage fixe triangle
- commande multifonction
- Roues de terrage
- patins de glissement standard ou anti-usure Küper
- drapeaux signalétiques avec clips
- plaque adaptation DIN

Uniquement Olimp Up :

Vérin de relevage du chasse-neige + boîtier de commande STANDARD UP (Connection électrique 24 V)

Uniquement Olimp Up H :

Système hydraulique avec pompe indépendante + boîtier STANDARD UP H (connection électrique 24 V)

CHASSE-NEIGES - Série POWER

Type de chasse-neige	Power 330 C
Largeur de travail max. / min. [cm]	331 / 286
Hauteur de la lame [cm]	125
Nombre de racleurs [pcs]	3
Sécurité	Etraves escamotables + sécurité hydraulique
Orientation hydraulique de la lame	jusqu'à 30°
Nombre d'accouplements hydrauliques requis	2 (1 paire)
Dimensions L / l / h [cm]	194 / 335 / 150
Poids [kg]	970

ÉQUIPEMENT standard

- lame divisée en 3 étraves
- orientation hydraulique en continu
- étraves escamotables avec ressorts amortisseurs et réglage de pression
- attelage Cat. II
- racleur au choix
- bavette anti-projection de neige
- Connection électrique 12 V (à la prise allume-cigare)
- éclairage LED 12 V ou 24 V
- béquille de dépose
- protège-bordures
- peinture poudre de qualité

ÉQUIPEMENT en option

- racleur en caoutchouc, acier, polyuréthane, Kombi ou corindon-caoutchouc
- Roues de terrage
- patins de glissement standard ou anti-usure Küper
- drapeaux signalétiques avec clips

TABLEAUX DES CARACTÉRISTIQUES ET DE L'ÉQUIPEMENT

CHASSE-NEIGES POUR CAMIONS – Série Poli/PoliS

Type de chasse-neige	Poli 270 / H	Poli 300 / H	Poli 330 / H	PoliS 300 / H
Largeur de travail max / min [cm]	270 / 245	300 / 275	330 / 305	300 / 275
Hauteur de la lame [cm]	109			
Dimensions L / l / h [cm]	177 / 283 / 109	177 / 314 / 109	177 / 343 / 109	177 / 314 / 109
Orientation hydraulique de la lame	jusqu'à 30°			
Nombre d'accouplements hydrauliques requis	4 (2 paires)			
Poids [kg]	400 / 500	420 / 520	430 / 530	420 / 520

ÉQUIPEMENT standard

- vérin de relevage du chasse-neige
- étrave en plastique
- orientation hydraulique en continu avec boîtier de commande STANDARD UP
- Attelage sur plaque frontale EN 15432-F1 (DIN 76060 A)
- racleur au choix
- Connection électrique 24 V
- Feux de route
- éclairage LED 24 V
- béquille de dépose
- protège-bordures
- Sécurité hydraulique Non-Stop
- peinture poudre de qualité

ÉQUIPEMENT en option

- racleur en caoutchouc, polyuréthane, Kombi ou corindon-caoutchouc
- plaque frontale côté camion EN 15432- F1 (DIN 76060 A)
- Roues de terrage
- patins de glissement standard ou anti-usure Küper
- drapeaux signalétiques avec clips

Uniquement PoliS :

Racleurs escamotables avec ressorts amortisseurs et réglage de pression

Uniquement Poli H / PoliS H :

Système hydraulique avec pompe indépendante + boîtier STANDARD UP H (connection électrique 24 V)

SOUFFLEUSE À NEIGE - TORNADO

Type de souffleuse	TORNADO 202	TORNADO 252
Largeur de travail [cm]	200	250
Hauteur de travail [cm]	90	90
Vitesse de travail [km/h]	jusqu'à 3	jusqu'à 3
Régime de la PDF [tr/min]	540 / 1000	540 / 1000
Puissance du tracteur [CV]	à partir de 80	à partir de 90
Direction d'éjection de la neige	jusqu'à 360°	jusqu'à 360°
Distance d'éjection de la neige [m]	jusqu'à 15	jusqu'à 30
Cat. de l'attelage trois points	II	II
Dimensions L / l / h [cm]	142 / 205 / 210	136 / 250 / 225
Poids [kg]	700	900

ÉQUIPEMENT standard

- goulotte à orientation et angle d'éjection réglabes hydrauliquement en continu
- lame racleuse en acier avec perforations
- attelage catégorie II
- transmission prise de force avec sécurité friction
- utilisation possible sur tracteurs avec sens de rotation de prise de force droit ou gauche

ÉQUIPEMENT en option

- extension de goulotte

ÉPANDEURS - SAHARA

Type d'épandeur	SAHARA 140	SAHARA 200	SAHARA 240
Largeur de travail [cm]	140	200	240
Largeur de transport [cm]	164	224	264
Puissance du tracteur [CV]	à partir de 50	à partir de 50	à partir de 50
Cat. de l'attelage trois points	II	II	II
Débit d'huile requis [l/min]	10 - 40	10 - 40	10 - 40
Pression d'huile [bar]	150	150	150
Capacité [m³]	0,50	1,40	1,60
Dimensions: L / l / h [cm]	90 / 164 / 105	130 / 224 / 130	130 / 264 / 130
Poids [kg]	285	620	690
Poids de la machine avec du sable [kg]	jusqu'à 1075	jusqu'à 2900	jusqu'à 3500

ÉQUIPEMENT standard

- entraînement hydraulique
- régulation de la quantité épandue
- vidange rapide
- alimentation hydraulique par le tracteur

TABLEAUX DES CARACTÉRISTIQUES ET DE L'ÉQUIPEMENT

ÉPANDEURS - Série SAND

Type de machine	SAND 400	SAND 600
Largeur de travail [cm]	jusqu'à 300	jusqu'à 300
Système d'épandage	à disque / centrifuge	à disque / centrifuge
Capacité [m³]	0,32	0,4
Vitesse de transport [km/h]	jusqu'à 25	jusqu'à 25
Vitesse de travail [km/h]	jusqu'à 9	jusqu'à 9
Dimensions L / l / h [cm]	91 / 146 / 128	124 / 146 / 130
Poids [kg]	105	130

ÉQUIPEMENT standard

- régulation de la quantité épandue
- vidange rapide

ÉQUIPEMENT en option

- trappe d'épandage à fermeture hydraulique
- entraînement hydraulique

BALAYEUSES - Série MOP

Type de machine	MOP 120	MOP 140	MOP 160	MOP 200
Largeur de travail [cm]	120	140	160	200
Vitesse de rotation du balai [tr/min]	140-160	140-160	140-160	140-160
Diamètre du balai [cm]	60	60	60	60
Vitesse de travail [km/h]	jusqu'à 10	jusqu'à 10	jusqu'à 10	jusqu'à 10
Capacité du bac de ramassage [dm³]	70	90	130	170
Dimensions L / l / h [cm]	140 / 140 / 114	160 / 140 / 114	180 / 140 / 114	200 / 140 / 114
Poids [kg]	260	275	310	320

ÉQUIPEMENT en option

- vidange hydraulique du bac de ramassage
- balai latéral
- système d'arrosage par pulvérisation
- attelage rallongé pour montage avec balai latéral

ÉPANDEURS - Série SparFO, GOBI

Type de machine	SparGO 100	GOBI 140	GOBI 140 H
Largeur de travail [cm]	100	140	140
Largeur de transport [cm]	118	156	156
Puissance du tracteur [CV]	à partir de 15	à partir de 50	à partir de 50
Attelage	timon	timon	timon
Capacité [m³]	0,4	1,5	1,5
Dimensions L / l / h [cm]	179 / 180 / 97	265 / 156 / 153	265 / 156 / 153
Poids [kg]	185	550	600

ÉQUIPEMENT standard

- . réglage hydraulique du débit d'épandage (Gobi 140 H)
- . vidange rapide

ÉQUIPEMENT en option

- Éclairage de route

ÉPANDEUR VORTEX

Type de machine	Vortex 600	Vortex 600 E
Largeur de travail : [cm]	125	
Commande	mécanique	électrique
Attelage cat.	II	
Puissance requise [CV]	à partir de 60	
vitesse de travail maximale [km/h]	jusqu'à 12	
vitesse de transport maximale [km/h]	jusqu'à 25	
Dimensions L / l / h [cm]	100 / 126 / 130	
Poids [kg]	200	

ÉQUIPEMENT standard

- transmission à cardan
- bâche de protection
- réglage de la largeur d'épandage
- hublot d'inspection
- peinture poudre de qualité

ÉQUIPEMENT en option

- entraînement hydraulique
- rehausse de trémie 400 l
- régulation DPA par GPS
- triangle de signalisation

Procédé de peinture par cataphorèse (KTL) – l'assurance d'une longue protection des surfaces

Le procédé de peinture par cataphorèse est utilisé pour couvrir des pièces nécessitant des revêtements avec une résistance importante contre la corrosion. Les composants des machines SaMASZ sont peints au travers d'une ligne entièrement automatisée de 900 mètres de long. Chaque étape du process est suivie et enregistrée, ce qui garantit la répétabilité du processus ainsi que le niveau de qualité du revêtement obtenu.
La technologie s'adapte aux particularités des différents composants tout en respectant des normes très précises. Une préparation avant peinture par phosphatation zinc et la peinture E-COAT permettent de couvrir les formes de pièces les plus complexes. Un tel procédé garantit une très grande résistance à la corrosion, 3 fois supérieure à une application standard par phosphatation au fer. Ces propriétés sont très importantes pour obtenir une parfaite finition de surface .
Un laboratoire bien équipé permet de suivre les paramètres du processus ainsi que la qualité de revêtement, pour garantir la plus grande résistance aux conditions climatiques, à la corrosion, une protection contre les produits chimiques et les chocs, et un bon aspect.

Avantages:
- grande qualité de revêtement
- couvre des formes de pièce complexes
- contrôle très précis de l'épaisseur du revêtement
- protection contre la corrosion
- protection contre les agents chimiques
- protection contre les chocs

KTL TOP ANTICORROSION PROTECTION

Votre concessionnaire :

SaMASZ Sp. z o.o.

rue Trawiasta 1
16-060 Zabłudów
Pologne

tel.: +48 85 664 70 31
e-mail: export@samasz.pl

www.samasz.fr

La passion du travail et la recherche constante des meilleures solutions sont les idées qui nous ont guidé depuis le début et qui sont devenues la clé du succès.

Les principaux facteurs contribuant au développement dynamique de l'entreprise sont le contact étroit avec les clients et l'ouverture à leurs besoins. C'est par un dialogue de partenariat avec nos clients actuels et futurs, en répondant à leurs attentes et à leurs besoins, que nous créons et renforçons les fondements de notre développement dynamique.

Dans un souci de développement continu, nous investissons dans la R&D. Nous employons les diplômés universitaires les plus talentueux qui sont non seulement des professionnels dans leur domaine, mais qui apportent aussi du professionnalisme et de la passion à ce qu'ils font. Vous pouvez toujours compter sur leur compétence et leur fiabilité.

SaMASZ est aujourd'hui leader polonais et l'un des principaux producteurs européens de machines à fourrage vert. Notre offre comprend plus de 300 types de machines diverses : faucheuses à tambours, faucheuses à disques, faneuses, andaineurs, broyeurs, épareuses, chasse-neiges.

Depuis le début de l'existence de la société, nous avons produit et vendu plus de 110 000 faucheuses et plusieurs milliers d'autres machines. Nous exportons nos machines dans plus de 50 pays à travers le monde. Notre réseau commercial comprend environ 60 entreprises en Pologne et environ 70 à l'étranger.

Notre objectif principal est de moderniser et d'améliorer en permanence la conception de nos machines et de mettre en oeuvre les plus hautes réalisations technologiques dans les processus de production afin d'atteindre une qualité de classe mondiale. Nous sommes conscients que, face aux changements qui se produisent dans le monde moderne, les clients recherchent des partenaires commerciaux fiables. Nous avons donc l'ambition d'être perçus comme un fabricant reconnu, fiable et professionnel.

Les données et l'équipement technique de cette publication, ainsi que les images des produits peuvent varier en raison du développement technologique continu des produits.

Édition 1 / 2021